Códigos electrónicos

Código del Sector del Aceite

Selección y ordenación:
José María de la Cuesta Sáenz
José María Caballero Lozano

Edición actualizada a 2 de abril de 2025

BOLETÍN OFICIAL DEL ESTADO

La última versión de este Código en PDF y ePUB está disponible para su descarga **gratuita** en:
www.boe.es/biblioteca_juridica/

Alertas de actualización en Mi BOE: www.boe.es/mi_boe/

Para adquirir el Código en formato papel: tienda.boe.es

Esta obra está sujeta a licencia Creative Commons de Reconocimiento-NoComercial-SinObraDerivada 4.0 Internacional, (CC BY-NC-ND 4.0).

© Agencia Estatal Boletín Oficial del Estado
NIPO (PDF): 043-19-102-8
NIPO (Papel): 043-19-101-2
NIPO (ePUB): 043-19-103-3
ISBN: 978-84-340-2556-1
Depósito Legal: M-15405-2019

Catálogo de Publicaciones de la Administración General del Estado
cpage.mpr.gob.es

Agencia Estatal Boletín Oficial del Estado
Avenida de Manoteras, 54
28050 MADRID
www.boe.es

SUMARIO

§ 1. Nota de los autores 1

1. MARCO INTERNACIONAL

§ 2. Aplicación provisional del Acuerdo de Sede entre el Reino de España y el Consejo Oleícola Internacional, hecho en Madrid el 20 de noviembre de 2007 2

2. ACEITES Y GRASAS VEGETALES

§ 3. Decreto 2484/1967, de 21 de septiembre, por el que se aprueba el texto del Código Alimentario Español. [Inclusión parcial] 8

§ 4. Real Decreto 308/1983, de 25 de enero, por el que se aprueba la Reglamentación Técnico-Sanitaria de Aceites Vegetales Comestibles 16

§ 5. Real Decreto 760/2021, de 31 de agosto, por el que se aprueba la norma de calidad de los aceites de oliva y de orujo de oliva 25

§ 6. Orden de 26 de enero de 1989 por la que se aprueba la Norma de Calidad para los Aceites y Grasas Calentados 38

3. EL OLIVO

§ 7. Ley 43/2003, de 21 de noviembre, de Montes. [Inclusión parcial] 43

§ 8. Real Decreto 6/2001, de 12 de enero, sobre fomento de la forestación de tierras agrícolas. [Inclusión parcial] 45

§ 9. Ley 5/2011, de 6 de octubre, del olivar de Andalucía 46

§ 10. Ley 6/2020, de 18 de junio, de protección, conservación y puesta en valor de los olivos y olivares monumentales 61

4. EMPRESARIO ACEITERO

§ 11. Real Decreto 2796/1986, de 19 de diciembre, por el que se regula el reconocimiento de Organizaciones de productores de aceite de oliva y sus Uniones 71

§ 12. Real Decreto 1048/2022, de 27 de diciembre, sobre la aplicación, a partir de 2023, de las intervenciones en forma de pagos directos y el establecimiento de requisitos comunes en el marco del Plan Estratégico de la Política Agrícola Común, y la regulación de la solicitud única del sistema integrado de gestión y control 74

5. RELACIONES AGROINDUSTRIALES

5.1. CADENA ALIMENTARIA

§ 13. Ley 12/2013, de 2 de agosto, de medidas para mejorar el funcionamiento de la cadena alimentaria 194

§ 14. Real Decreto 64/2015, de 6 de febrero, por el que se desarrolla parcialmente la Ley 12/2013, de 2 de agosto, de medidas para mejorar el funcionamiento de la cadena alimentaria, y se modifica el Reglamento de la Ley 38/1994, de 30 de diciembre, reguladora de las organizaciones interprofesionales agroalimentarias, aprobado por Real Decreto 705/1997, de 16 de mayo 234

§ 15. Real Decreto 66/2015, de 6 de febrero, por el que se regula el régimen de controles a aplicar por la Agencia de Información y Control Alimentarios, previstos en la Ley 12/2013, de 2 de agosto, de medidas para mejorar el funcionamiento de la cadena alimentaria. [Inclusión parcial] 250

§ 16. Real Decreto 227/2014, de 4 de abril, por el que se aprueba el Estatuto de la Agencia de Información y Control Alimentarios 253

5.2. ORGANIZACIONES INTERPROFESIONALES AGROALIMENTARIAS

§ 17. Ley 38/1994, de 30 de diciembre, reguladora de las organizaciones interprofesionales agroalimentarias 261

§ 18. Real Decreto 705/1997, de 16 de mayo, por el que se aprueba el Reglamento de la Ley 38/1994, de 30 de diciembre, reguladora de las Organizaciones Interprofesionales Agroalimentarias, modificada por la Ley 13/1996, de 30 de diciembre, de Medidas Fiscales, Administrativas y del Orden Social. [Inclusión parcial] 269

5.3. CONTRATACIÓN DE PRODUCTOS AGRARIOS

§ 19. Real Decreto de 22 de agosto de 1885 por el que se publica el Código de Comercio. [Inclusión parcial] 270

§ 20. Ley 2/2000, de 7 de enero, reguladora de los contratos tipo de productos agroalimentarios 272

§ 21. Real Decreto 686/2000, de 12 de mayo, por el que se aprueba el Reglamento de la Ley 2/2000, de 7 de enero, reguladora de los contratos tipo de productos agroalimentarios 279

§ 22. Real Decreto 1028/2022, de 20 de diciembre, por el que se desarrolla el Registro de Contratos Alimentarios 284

6. SEGUROS AGRARIOS COMBINADOS

6.1 RÉGIMEN GENERAL

§ 23. Ley 87/1978, de 28 de diciembre, de Seguros Agrarios Combinados 294

§ 24. Real Decreto 2329/1979, de 14 de septiembre, por el que se aprueba el Reglamento para aplicación de la Ley 87/1978, de 28 de diciembre, sobre Seguros Agrarios Combinados 299

§ 25. Orden PRE/632/2003, de 14 de marzo, por la que se aprueba la Norma general de peritación de los daños ocasionados sobre las producciones agrícolas, amparados por el seguro agrario combinado 315

6.2 PRODUCCIONES CON NORMAS ESPECÍFICAS DE PERITACIÓN

§ 26. Orden de 16 de febrero de 1989 por la que se aprueba la Norma Específica para la peritación de siniestros del cultivo de Aceituna de Mesa en el Seguro Agrario Combinado 322

§ 27. Orden de 16 de febrero de 1989 por la que se aprueba la Norma Específica para la peritación de siniestros del cultivo de Aceituna de Almazara en el Seguro Agrario Combinado 327

§ 28. Orden de 30 de noviembre de 2001 por la que se aprueba la norma específica para la peritación de siniestros en el seguro de rendimientos y complementario del cultivo de aceituna 332

7. VARIEDADES VEGETALES OLEÍCOLAS

§ 29. Real Decreto 170/2011, de 11 de febrero, por el que se aprueba el Reglamento general del registro de variedades comerciales y se modifica el Reglamento general técnico de control y certificación de semillas y plantas de vivero. [Inclusión parcial] 338

§ 30. Real Decreto 929/1995, de 9 de junio, por el que se aprueba el Reglamento técnico de control y certificación de plantas de vivero de frutales. [Inclusión parcial] 375

§ 31. Orden ARM/3371/2010, de 27 de diciembre, por la que se aprueba el Reglamento Técnico de Control y Certificación de semillas de plantas oleaginosas 378

8. ELABORACIÓN DEL ACEITE

§ 32. Real Decreto 640/2015, de 10 de julio, por el que se aprueba la lista de coadyuvantes tecnológicos autorizados para la elaboración de aceites vegetales comestibles y sus criterios de identidad y pureza, y por el que se modifica el Real Decreto 308/1983, de 25 de enero, por el que se aprueba la Reglamentación Técnico-Sanitaria de Aceites Vegetales Comestibles 391

§ 33. Orden TED/92/2022, de 8 de febrero, por la que se determina la consideración como subproducto de los orujos grasos procedentes de almazara, cuando son destinados a la extracción de aceite de orujo de oliva crudo 397

9. CALIDAD DIFERENCIADA

§ 34. Ley 6/2015, de 12 de mayo, de Denominaciones de Origen e Indicaciones Geográficas Protegidas de ámbito territorial supraautonómico 405

§ 35. Real Decreto 1254/1990, de 11 de octubre, por el que se regula la utilización de nombres geográficos protegidos por Denominaciones de Origen, Genéricas y Específicas en productos agroalimentarios 432

§ 36. Real Decreto 1335/2011, de 3 de octubre, por el que se regula el procedimiento para la tramitación de las solicitudes de inscripción de las denominaciones de origen protegidas y de las indicaciones geográficas protegidas en el registro comunitario y la oposición a ellas 434

§ 37. Real Decreto 267/2017, de 17 de marzo, por el que se desarrolla la Ley 6/2015, de 12 de mayo, de Denominaciones de Origen e Indicaciones Geográficas Protegidas de ámbito territorial supraautonómico, y por el que se desarrolla la Ley 12/2013, de 2 de agosto, de medidas para mejorar el funcionamiento de la cadena alimentaria 443

10. CONTROL DE CALIDAD

§ 38. Orden de 31 de enero de 1977 por la que se establecen los Métodos Oficiales de Análisis de Aceites y Grasas, Cereales y Derivados, Productos Lácteos y Productos Derivados de la Uva. [Inclusión parcial] 462

§ 39. Orden de 31 de julio de 1979 por la que se establecen métodos oficiales de análisis de aceites y grasas, productos cárnicos, cereales y derivados fertilizantes, productos fitosanitarios, productos lácteos, piensos, aguas y productos derivados de la uva. [Inclusión parcial] 519

§ 40. Orden de 13 de mayo de 1982 por la que se aprueban los métodos de toma de muestras de aceites y grasas, productos fitosanitarios y fertilizantes sólidos orgánicos y afines. [Inclusión parcial] 553

§ 41. Real Decreto 227/2008, de 15 de febrero, por el que se establece la normativa básica referente a los paneles de catadores de aceite de oliva virgen 557

11. COMERCIALIZACIÓN

§ 42. Real Decreto 1882/1978, de 26 de julio, sobre canales de comercialización de productos agropecuarios y pesqueros para la alimentación 563

§ 43. Real Decreto 679/2016, de 16 de diciembre, por el que se establece la norma de calidad de las aceitunas de mesa 568

§ 44. Real Decreto 861/2018, de 13 de julio, por el que se establece la normativa básica en materia de declaraciones obligatorias de los sectores del aceite de oliva y las aceitunas de mesa y por el que se modifica el Real Decreto 772/2017, de 28 de julio, por el que se regula el potencial de producción vitícola 576

§ 45. Real Decreto 84/2021, de 9 de febrero, por el que se establecen las normas básicas para la aplicación del artículo 167 bis del Reglamento (UE) n.º 1308/2013 del Parlamento Europeo y del Consejo, de 17 de diciembre de 2013, regulador de las normas de comercialización del aceite de oliva 594

§ 46. Ley 30/2022, de 23 de diciembre, por la que se regulan el sistema de gestión de la Política Agrícola Común y otras materias conexas. [Inclusión parcial] 599

12. MERCADO SECUNDARIO OFICIAL DEL ACEITE DE OLIVA

§ 47. Orden ECO/3235/2002, de 5 de diciembre, por la que se desarrollan las especialidades aplicables a los mercados secundarios oficiales de futuros y opciones sobre el aceite de oliva 602

§ 48. Circular 1/2003, de 22 de enero, de la Comisión Nacional del Mercado de Valores, por la que se desarrollan los requisitos especiales exigibles a los miembros industriales de los mercados secundarios oficiales de futuros y opciones sobre el aceite de oliva y se regula la información contable y estadística exigible a las sociedades rectoras de estos mercados 608

13. PREMIOS

§ 49. Orden APA/379/2023, de 8 de abril, por la que se que establecen las bases reguladoras de la concesión de los Premios Alimentos de España. [Inclusión parcial] 620

ÍNDICE SISTEMÁTICO

§ 1. Nota de los autores 1

1. MARCO INTERNACIONAL

§ 2. Aplicación provisional del Acuerdo de Sede entre el Reino de España y el Consejo Oleícola Internacional, hecho en Madrid el 20 de noviembre de 2007 2

Preámbulo 2
Artículos 2

2. ACEITES Y GRASAS VEGETALES

§ 3. Decreto 2484/1967, de 21 de septiembre, por el que se aprueba el texto del Código Alimentario Español. [Inclusión parcial] 8

Capítulo XVI. 3.16.00. Grasas comestibles 8
Sección 1.ª Disposiciones comunes 8
Sección 2.ª Aceites de oliva 10
Sección 3.ª Aceites de semillas 10
Sección 4.ª Grasas animales 11
Sección 5.ª Grasas vegetales 12
Sección 6.ª Grasas hidrogenadas alimenticias 13
Sección 7.ª Grasas transformadas 13

[. . .]

§ 4. Real Decreto 308/1983, de 25 de enero, por el que se aprueba la Reglamentación Técnico-Sanitaria de Aceites Vegetales Comestibles 16

Preámbulo 16
Artículos 16
Disposiciones adicionales 16
Disposiciones derogatorias 16
Disposiciones finales 17
REGLAMENTACIÓN TÉCNICO-SANITARIA DE ACEITES VEGETALES COMESTIBLES 17
I. ÁMBITO DE APLICACIÓN 17
II. DEFINICIONES Y DENOMINACIONES 17
III. CONDICIONES DE LOS ESTABLECIMIENTOS, DEL MATERIAL Y DEL PERSONAL, MANIPULACIONES PERMITIDAS Y PROHIBIDAS 18
IV. REGISTROS ADMINISTRATIVOS 19
V. CARACTERÍSTICAS DE LOS PRODUCTOS, MATERIAS PRIMAS Y OTROS INGREDIENTES REGULADOS POR ESTA REGLAMENTACIÓN 19
VI. ENVASADO, ETIQUETADO Y ROTULACIÓN 22
VII. TRANSPORTE, ALMACENAMIENTO, VENTA Y COMERCIO EXTERIOR 22
VIII. COMPETENCIAS Y RESPONSABILIDADES 23
IX. TOMA DE MUESTRAS Y MÉTODOS ANALÍTICOS 23
ANEXO. Pruebas de pureza de los aceites de girasol procedentes de semillas con alto esteárico-alto oleico 23

§ 5. Real Decreto 760/2021, de 31 de agosto, por el que se aprueba la norma de calidad de los aceites de oliva y de orujo de oliva . . . 25

Preámbulo . . . 25
Artículos . . . 28
Disposiciones adicionales . . . 33
Disposiciones transitorias . . . 34
Disposiciones derogatorias . . . 34
Disposiciones finales . . . 34
ANEXO I. Registros de trazabilidad . . . 35
ANEXO II. Información mínima del documento de acompañamiento durante el transporte o los movimientos de aceite . . . 37

§ 6. Orden de 26 de enero de 1989 por la que se aprueba la Norma de Calidad para los Aceites y Grasas Calentados . . . 38

Preámbulo . . . 38
Artículos . . . 39
DISPOSICIÓN ADICIONAL . . . 39
DISPOSICIÓN DEROGATORIA. . . . 39
NORMA DE CALIDAD PARA LOS ACEITES Y GRASAS CALENTADOS . . . 39
ANEXO. Método analítico . . . 40

3. EL OLIVO

§ 7. Ley 43/2003, de 21 de noviembre, de Montes. [Inclusión parcial]. . . . 43

TÍTULO I. Disposiciones generales . . . 43
CAPÍTULO I. Objeto y conceptos generales . . . 43

[. . .]

TÍTULO VI. Fomento forestal . . . 44
CAPÍTULO I. Defensa de los intereses forestales . . . 44
CAPÍTULO II. Empresas forestales. . . . 44

[. . .]

§ 8. Real Decreto 6/2001, de 12 de enero, sobre fomento de la forestación de tierras agrícolas. [Inclusión parcial] . . . 45

Artículos . . . 45

§ 9. Ley 5/2011, de 6 de octubre, del olivar de Andalucía . . . 46

Preámbulo . . . 46
TÍTULO PRELIMINAR. Disposiciones generales . . . 50
TÍTULO I. Instrumentos de gestión sostenible del olivar . . . 52
CAPÍTULO I. Plan Director del Olivar . . . 52
CAPÍTULO II. Contratos territoriales y sistema de información . . . 53
CAPÍTULO III. Consejo Andaluz del Olivar . . . 54
TÍTULO II. Medidas para el fomento del olivar . . . 54
TÍTULO III. Transformación, promoción y comercialización de los productos del olivar . . . 57
TÍTULO IV. Medidas para la coordinación y la vertebración del sector del olivar y su cadena de valor . . . 58
TÍTULO V. La tutela del patrimonio natural olivarero y de la cultura del aceite y de la aceituna . . . 59
Disposiciones adicionales . . . 59
Disposiciones finales . . . 60

§ 10. Ley 6/2020, de 18 de junio, de protección, conservación y puesta en valor de los olivos y olivares monumentales . . . 61

Preámbulo . . . 61
CAPÍTULO I. Disposiciones generales . . . 62

CAPÍTULO II. Protección de los olivos y olivares monumentales . . . 63
CAPÍTULO III. Acciones de promoción y difusión . . . 65
CAPÍTULO IV. Prohibición de actuaciones contra los olivos y olivares monumentales y régimen sancionador . . 66
CAPÍTULO V. Financiación de la protección y la gestión de los olivos y olivares monumentales . . . 69
Disposiciones adicionales . . . 69
Disposiciones transitorias . . . 70
Disposiciones finales . . . 70

4. EMPRESARIO ACEITERO

§ 11. Real Decreto 2796/1986, de 19 de diciembre, por el que se regula el reconocimiento de Organizaciones de productores de aceite de oliva y sus Uniones . . . 71

Preámbulo . . . 71
Artículos . . . 71
Disposiciones finales . . . 73

§ 12. Real Decreto 1048/2022, de 27 de diciembre, sobre la aplicación, a partir de 2023, de las intervenciones en forma de pagos directos y el establecimiento de requisitos comunes en el marco del Plan Estratégico de la Política Agrícola Común, y la regulación de la solicitud única del sistema integrado de gestión y control . . . 74

Preámbulo . . . 74
TÍTULO I. Disposiciones generales . . . 78
TÍTULO II. Requisitos comunes para el cobro de las intervenciones . . . 85
CAPÍTULO I. Agricultor activo . . . 85
CAPÍTULO II. Requisitos comunes a las superficies agrarias por las que se solicita ayuda . . . 90
TÍTULO III. Intervenciones en forma de pagos directos . . . 95
CAPÍTULO I. Requisitos mínimos . . . 95
CAPÍTULO II. Pagos directos disociados . . . 95
Sección 1.ª Ayuda básica a la renta para la sostenibilidad . . . 95
Sección 2.ª Ayuda redistributiva complementaria a la renta para la sostenibilidad . . . 97
Sección 3.ª Ayuda complementaria a la renta para jóvenes agricultores y jóvenes agricultoras . . . 98
Sección 4.ª Regímenes en favor del clima y el medio ambiente . . . 99
Subsección 1.ª Disposiciones generales . . . 99
Subsección 2.ª Disposiciones específicas para los Ecorregímenes de Agricultura de carbono y agroecología: Pastoreo extensivo, siega y biodiversidad en las superficies de Pastos . . . 102
Subsección 3.ª Disposiciones específicas para los Ecorregímenes de Agricultura de carbono y agroecología: rotación de cultivos y siembra directa en tierras de cultivo . . . 106
Subsección 4.ª Disposiciones específicas para los Ecorregímenes de Agricultura de carbono: cubiertas vegetales y cubiertas inertes en cultivos leñosos . . . 110
Subsección 5.ª Disposiciones específicas del Ecorrégimen de Agroecología: espacios de biodiversidad . . 114
CAPÍTULO III. Pagos directos asociados . . . 117
Sección 1.ª Pagos directos asociados a los agricultores . . . 117
Subsección 1.ª Disposiciones Generales . . . 117
Subsección 2.ª Ayuda asociada a la producción sostenible de proteínas de origen vegetal. Plan Proteico . 117
Subsección 3.ª Ayuda asociada a la producción sostenible de arroz . . . 120
Subsección 4.ª Ayuda asociada a la producción sostenible de remolacha azucarera . . . 121
Subsección 5.ª Ayuda asociada a la producción sostenible de tomate para transformación . . . 122
Subsección 6.ª Ayuda Asociada a los productores de frutos secos en áreas con riesgo de desertificación . 124
Subsección 7.ª Ayuda asociada a la producción tradicional de uva pasa . . . 125
Subsección 8.ª Pago específico al cultivo del algodón . . . 127
Subsección 9.ª Ayuda Asociada al olivar con dificultades específicas y alto valor medioambiental . . . 129
Sección 2. ª Pagos directos asociados a los ganaderos . . . 131
Subsección 1.ª Disposiciones Generales . . . 131
Subsección 2.ª Ayuda asociada para los ganaderos extensivos de vacuno de carne . . . 132
Subsección 3.ª Ayuda asociada para el engorde de terneros en la explotación de nacimiento . . . 134
Subsección 4.ª Ayuda asociada para el engorde sostenible de terneros . . . 136
Subsección 5.ª Ayuda asociada para la producción sostenible de leche de vaca . . . 137
Subsección 6.ª Ayuda asociada para los ganaderos extensivos y semiextensivos de ovino y caprino de carne . . . 138
Subsección 7.ª Ayuda asociada para la producción sostenible de leche de oveja y cabra . . . 140
Subsección 8.ª Ayuda asociada para los ganaderos extensivos y semiextensivos de ovino y caprino sin pastos a su disposición y que pastorean superficies de rastrojeras, barbechos y restos hortofrutícolas . . 141

TÍTULO IV. Solicitud única y otras solicitudes de ayuda . . . 142
CAPÍTULO I. Disposiciones generales . . . 142
CAPÍTULO II. Contenido mínimo de la solicitud única . . . 143
CAPÍTULO III. Presentación de las solicitudes y obligación de relacionarse electrónicamente con la Administración . . . 146
TÍTULO V. Pago de las solicitudes de ayuda . . . 153
TÍTULO VI. Disposiciones financieras . . . 154
CAPÍTULO I. Disposiciones comunes . . . 154
CAPÍTULO II. Disposiciones aplicables a intervenciones en forma de pagos directos . . . 155
Disposiciones adicionales . . . 160
Disposiciones transitorias . . . 160
Disposiciones derogatorias . . . 161
Disposiciones finales . . . 161
ANEXO I. Árboles forestales de ciclo corto . . . 162
ANEXO II. Códigos CNAE o IAE de las actividades excluidas conforme a lo establecido en el artículo 6 . . . 162
ANEXO III. Listado de actividades agrarias objeto de declaración . . . 163
ANEXO IV. Disposiciones relativas a actividades de mantenimiento en pastos permanentes de titularidad pública utilizados en común . . . 164
ANEXO V. Número de animales y conversión a UGM . . . 165
ANEXO VI. Información mínima que debe contener la solicitud única . . . 165
ANEXO VII. Asignaciones financieras indicativas de las Intervenciones en forma de pagos directos . . . 173
ANEXO VIII. Parámetros de cálculo de la ayuda redistributiva a la renta . . . 174
ANEXO IX. Importes unitarios de las Intervenciones en forma de pagos directos . . . 175
ANEXO X. Importe mínimo, planificado y máximo para cada ecorrégimen (euros/hectárea) . . . 180
ANEXO XI. Dotación financiera anual indicativa para cada ecorrégimen (euros) . . . 181
ANEXO XII. Umbrales para la degresividad a que se refiere el artículo 25 (hectáreas) . . . 181
ANEXO XIII. Listado de comarcas con pluviometría media de diez años igual o superior a 650 mm a los efectos de determinar la superficie de pastos húmedos y de tierra de cultivo de secano húmedo . . . 182
ANEXO XIV. Requisitos y condiciones que deberán cumplir los espacios de biodiversidad recogidos en el artículo 44 . . . 183
ANEXO XV. Especies mejorantes . . . 185
ANEXO XVI. Listado de comarcas hasta 400 mm de pluviometría media correspondiente a diez años, a los efectos de la reducción del porcentaje de leguminosas requerido en la práctica de rotación y a los efectos de la flexibilización de las prácticas de cubiertas en zonas de secano árido . . . 185
ANEXO XVII. Listado cultivos leñosos a los efectos del artículo 38 . . . 186
ANEXO XVIII. Elementos del paisaje, espacios e islas de biodiversidad a efectos de la práctica del artículo 44 y factores de ponderación . . . 187
ANEXO XIX. Asignación financiera total de las ayudas asociadas agrícolas (en euros) . . . 188
ANEXO XX. Importes unitarios mínimos y máximos de las ayudas asociadas a agricultores (en euros por hectárea) . . . 189
ANEXO XXI. Asignación financiera total de las ayudas asociadas ganaderas (en euros) . . . 189
ANEXO XXII. Importes unitarios mínimos y máximos de las ayudas asociadas a ganaderos (€/animal elegible) . . . 190
ANEXO XXIII. Morfotipos a los que hacen referencia los artículos 84 y 93 . . . 190
ANEXO XXIV. Consideraciones relativas a la declaración de pastos permanentes . . . 191
ANEXO XXV. Especificaciones fotos georreferenciadas . . . 192

5. RELACIONES AGROINDUSTRIALES

5.1. CADENA ALIMENTARIA

§ 13. Ley 12/2013, de 2 de agosto, de medidas para mejorar el funcionamiento de la cadena alimentaria . . . 194

Preámbulo . . . 194
TÍTULO I. Disposiciones generales . . . 199
TÍTULO II. Régimen de contratación y prácticas comerciales desleales . . . 202
CAPÍTULO I. Contratos alimentarios . . . 202
CAPÍTULO II. Prácticas comerciales abusivas . . . 205
TÍTULO III. Buenas Prácticas en la contratación alimentaria . . . 208
CAPÍTULO I. Código de Buenas Prácticas Mercantiles en la Contratación Alimentaria . . . 208
CAPÍTULO II. Otros códigos de buenas prácticas mercantiles . . . 209
TÍTULO IV. Observatorio de la Cadena Alimentaria . . . 210
TÍTULO V. Potestad sancionadora . . . 211
CAPÍTULO I. Disposiciones generales . . . 211

CAPÍTULO II. Infracciones y sanciones . . . 212
TÍTULO VI. Mejora de la vertebración de la cadena alimentaria . . . 216
TÍTULO VII. Las Autoridades de Ejecución . . . 217
Disposiciones adicionales . . . 218
Disposiciones transitorias . . . 225
Disposiciones derogatorias . . . 225
Disposiciones finales . . . 226

§ 14. Real Decreto 64/2015, de 6 de febrero, por el que se desarrolla parcialmente la Ley 12/2013, de 2 de agosto, de medidas para mejorar el funcionamiento de la cadena alimentaria, y se modifica el Reglamento de la Ley 38/1994, de 30 de diciembre, reguladora de las organizaciones interprofesionales agroalimentarias, aprobado por Real Decreto 705/1997, de 16 de mayo . . . 234

Preámbulo . . . 234
CAPÍTULO I. Disposición general . . . 236
CAPÍTULO II. Código de Buenas Prácticas Mercantiles en la Contratación Alimentaria . . . 236
Sección 1.ª Mediación . . . 236
Sección 2.ª Registro Estatal de Buenas Prácticas Mercantiles de la Contratación Alimentaria . . . 237
CAPÍTULO III. Funcionamiento y composición del Observatorio de la Cadena Alimentaria . . . 239
CAPÍTULO IV. Red de Laboratorios Agroalimentarios de control de la calidad comercial en origen . . . 241
Disposiciones adicionales . . . 243
Disposiciones finales . . . 243
ANEXO I. Modelo de solicitud para la inscripción de los otros códigos de buenas prácticas mercantiles . . . 247
ANEXO II. Modelo de solicitud para la inscripción de operadores adheridos voluntariamente al código de buenas prácticas mercantiles en la contratación alimentaria y/o a los otros códigos según la Ley 12/2013, de 2 de agosto . . . 248

§ 15. Real Decreto 66/2015, de 6 de febrero, por el que se regula el régimen de controles a aplicar por la Agencia de Información y Control Alimentarios, previstos en la Ley 12/2013, de 2 de agosto, de medidas para mejorar el funcionamiento de la cadena alimentaria. [Inclusión parcial] . . . 250

CAPÍTULO I. Objeto y ámbito de los controles de la Ley 12/2013, de 2 de agosto, por la Agencia de Información y Control Alimentarios . . . 250

[. . .]

CAPÍTULO III. Actuaciones de la Agencia de Información y Control Alimentarios . . . 251
CAPÍTULO IV. Consecuencias derivadas de la actuación inspectora . . . 252
Disposiciones derogatorias . . . 252

§ 16. Real Decreto 227/2014, de 4 de abril, por el que se aprueba el Estatuto de la Agencia de Información y Control Alimentarios . . . 253

Preámbulo . . . 253
Artículos . . . 254
Disposiciones adicionales . . . 254
Disposiciones transitorias . . . 254
Disposiciones derogatorias . . . 254
Disposiciones finales . . . 254
ESTATUTO DE LA AGENCIA DE INFORMACIÓN Y CONTROL ALIMENTARIOS . . . 255

5.2. ORGANIZACIONES INTERPROFESIONALES AGROALIMENTARIAS

§ 17. Ley 38/1994, de 30 de diciembre, reguladora de las organizaciones interprofesionales agroalimentarias . . . 261

Preámbulo . . . 261
Artículos . . . 262
Disposiciones adicionales . . . 268
Disposiciones transitorias . . . 268
Disposiciones finales . . . 268

§ 18. Real Decreto 705/1997, de 16 de mayo, por el que se aprueba el Reglamento de la Ley 38/1994, de 30 de diciembre, reguladora de las Organizaciones Interprofesionales Agroalimentarias, modificada por la Ley 13/1996, de 30 de diciembre, de Medidas Fiscales, Administrativas y del Orden Social. [Inclusión parcial] 269

CAPÍTULO IV. Procedimiento sancionador 269

[. . .]

5.3. CONTRATACIÓN DE PRODUCTOS AGRARIOS

§ 19. Real Decreto de 22 de agosto de 1885 por el que se publica el Código de Comercio. [Inclusión parcial] 270

Artículos 270
CÓDIGO DE COMERCIO 270

[. . .]

LIBRO SEGUNDO. De los contratos especiales del comercio 271

[. . .]

TÍTULO V. De los préstamos mercantiles 271

[. . .]

TÍTULO VI. De la compraventa y permuta mercantiles y de la transferencia de créditos no endosables 271
Sección primera. De la compraventa 271

[. . .]

§ 20. Ley 2/2000, de 7 de enero, reguladora de los contratos tipo de productos agroalimentarios . . 272

Preámbulo 272
Artículos 274
Disposiciones adicionales 277
Disposiciones transitorias 278
Disposiciones derogatorias 278
Disposiciones finales 278

§ 21. Real Decreto 686/2000, de 12 de mayo, por el que se aprueba el Reglamento de la Ley 2/2000, de 7 de enero, reguladora de los contratos tipo de productos agroalimentarios 279

Preámbulo 279
CAPÍTULO I. Homologación de los contratos tipo agroalimentarios 280
CAPÍTULO II. Prórroga de la homologación de los contratos tipo agroalimentarios 281
CAPÍTULO III. Solución de las controversias 281
CAPÍTULO IV. Comisiones de seguimiento 282
Disposiciones finales 283

§ 22. Real Decreto 1028/2022, de 20 de diciembre, por el que se desarrolla el Registro de Contratos Alimentarios 284

Preámbulo 284
Artículos 287
Disposiciones transitorias 292
Disposiciones adicionales 292
Disposiciones finales 292
ANEXO I. Alta sujetos obligados 292
ANEXO II. Inscripción del contrato alimentario 293

6. SEGUROS AGRARIOS COMBINADOS

6.1 RÉGIMEN GENERAL

§ 23. Ley 87/1978, de 28 de diciembre, de Seguros Agrarios Combinados 294

Preámbulo 294
TÍTULO PRIMERO. Principios generales 294
TÍTULO SEGUNDO. Riesgos, zonas y producciones asegurables 295
TÍTULO TERCERO. Características del Seguro 295
TÍTULO CUARTO. Pólizas del Seguro 296
TÍTULO QUINTO. Indemnizaciones por siniestros 296
TÍTULO SEXTO. Créditos y ayudas vinculados al seguro 297
TÍTULO SEPTIMO. Entidad Estatal de Seguros Agrarios 297
Disposiciones finales 298
Disposiciones adicionales 298
Disposiciones transitorias 298
Disposiciones derogatorias 298

§ 24. Real Decreto 2329/1979, de 14 de septiembre, por el que se aprueba el Reglamento para aplicación de la Ley 87/1978, de 28 de diciembre, sobre Seguros Agrarios Combinados 299

Preámbulo 299
Artículos 299
REGLAMENTO PARA APLICACIÓN DE LA LEY 87/1978, DE 28 DE DICIEMBRE, SOBRE SEGUROS AGRARIOS COMBINADOS 300
CAPÍTULO I. Principios generales 300
CAPÍTULO II. Riesgos, zonas y producciones asegurables 301
CAPÍTULO III. Contratación. Agentes y condiciones del Seguro 301
CAPÍTULO IV. Siniestros e indemnizaciones 305
CAPÍTULO V. Plan de Seguros Agrarios Combinados 308
CAPÍTULO VI. De las Entidades aseguradoras privadas 309
CAPÍTULO VII. Dirección General de Seguros y Consorcio de Compensación de Seguros 310
CAPÍTULO VIII. Entidad Estatal de Seguros Agrarios 312
CAPÍTULO IX. Subvención o aportación del Estado 313
CAPÍTULO X. Créditos y ayudas vinculados al Seguro 314
DISPOSICIÓN ADICIONAL 314
DISPOSICIÓN TRANSITORIA 314

§ 25. Orden PRE/632/2003, de 14 de marzo, por la que se aprueba la Norma general de peritación de los daños ocasionados sobre las producciones agrícolas, amparados por el seguro agrario combinado 315

Preámbulo 315
Artículos 315
ANEXO. Norma general de peritación de los daños ocasionados sobre las producciones agrícolas, amparados por el seguro agrario combinado 316

6.2 PRODUCCIONES CON NORMAS ESPECÍFICAS DE PERITACIÓN

§ 26. Orden de 16 de febrero de 1989 por la que se aprueba la Norma Específica para la peritación de siniestros del cultivo de Aceituna de Mesa en el Seguro Agrario Combinado 322

Preámbulo 322
Artículos 322
ANEXO. Norma Específica de peritación de los daños ocasionados sobre la producción de Aceituna de Mesa amparada por el Seguro Agrario Combinado 322

§ 27. Orden de 16 de febrero de 1989 por la que se aprueba la Norma Específica para la peritación de siniestros del cultivo de Aceituna de Almazara en el Seguro Agrario Combinado 327

Preámbulo 327
Artículos 327
ANEXO. Norma Específica de peritación de los daños ocasionados sobre la producción de Aceituna de Almazara amparada por el Seguro Agrario Combinado 327

§ 28. Orden de 30 de noviembre de 2001 por la que se aprueba la norma específica para la peritación de siniestros en el seguro de rendimientos y complementario del cultivo de aceituna 332

Preámbulo 332
Artículos 332
ANEXO. Norma específica para la peritación de siniestros en el seguro de rendimientos y complementario del seguro de aceituna en el seguro agrario combinado 332

7. VARIEDADES VEGETALES OLEÍCOLAS

§ 29. Real Decreto 170/2011, de 11 de febrero, por el que se aprueba el Reglamento general del registro de variedades comerciales y se modifica el Reglamento general técnico de control y certificación de semillas y plantas de vivero. [Inclusión parcial] 338

Preámbulo 338
Artículos 340
Disposiciones adicionales 340
Disposiciones derogatorias 340
Disposiciones finales 341
REGLAMENTO DEL REGISTRO DE VARIEDADES COMERCIALES 345
TÍTULO PRELIMINAR. Disposiciones generales 345
TÍTULO I. Derecho material 347
CAPÍTULO I. Requisitos de la Variedad Comercial 347
CAPÍTULO II. Límites y condiciones para la aceptación y comercialización de variedades 347
CAPÍTULO III. Variedades modificadas genéticamente 348
CAPÍTULO IV. Variedades de conservación, y Variedades con descripción oficialmente reconocida 349
CAPÍTULO V. Listas de Variedades Comerciales 350
TÍTULO II. Órganos colegiados 351
TÍTULO III. Procedimiento de inscripción de variedades 353
CAPÍTULO I. Solicitudes 353
CAPÍTULO II. Tramitación de las solicitudes 356
CAPÍTULO III. Examen técnico 357
CAPÍTULO IV. Oposiciones a la inscripción de variedades 362
CAPÍTULO V. Finalización del procedimiento y renovación de la inscripción 363
CAPÍTULO VI. Cancelación de la inscripción y suspensión cautelar de la producción y comercialización 366
TÍTULO IV. Denominaciones de las variedades 368
CAPÍTULO I. Procedimiento de aprobación. 368
CAPÍTULO II. Reglas de uso 369
TÍTULO V. Requisitos para la inscripción como conservadores de variedades inscritas. 369
CAPÍTULO I. Solicitudes, material y ensayos. 369
CAPÍTULO II. Inscripción de conservadores 370
CAPÍTULO III. Efectos de la inscripción y pérdida de la condición de conservador 370

[. . .]

ANEXO V. Reglamento Técnico de Inscripción de Variedades de Oleaginosas y Textiles. 371

[. . .]

ANEXO XII. Reglamento técnico de inscripción de variedades de olivo 374

[. . .]

§ 30. Real Decreto 929/1995, de 9 de junio, por el que se aprueba el Reglamento técnico de control y certificación de plantas de vivero de frutales. [Inclusión parcial] 375

[. . .]

ANEXO IX. Normas específicas para la certificación de plantas de vivero de olivo 375
ANEXO X 377

[. . .]

§ 31. Orden ARM/3371/2010, de 27 de diciembre, por la que se aprueba el Reglamento Técnico de Control y Certificación de semillas de plantas oleaginosas. 378

Preámbulo 378
Artículos 379
Disposiciones derogatorias 379
Disposiciones finales 379
ANEXO I. Reglamento Técnico de Control y Certificación de semillas de plantas oleaginosas 379
ANEXO 1. Requisitos de los procesos de producción 386
ANEXO 2. Requisitos de las semillas 388
ANEXO 3. Pesos de los lotes y de las muestras 390

8. ELABORACIÓN DEL ACEITE

§ 32. Real Decreto 640/2015, de 10 de julio, por el que se aprueba la lista de coadyuvantes tecnológicos autorizados para la elaboración de aceites vegetales comestibles y sus criterios de identidad y pureza, y por el que se modifica el Real Decreto 308/1983, de 25 de enero, por el que se aprueba la Reglamentación Técnico-Sanitaria de Aceites Vegetales Comestibles 391

Preámbulo 391
Artículos 393
Disposiciones adicionales 393
Disposiciones derogatorias 393
Disposiciones finales 394
ANEXO I. Lista de coadyuvantes tecnológicos autorizados para la elaboración de aceites vegetales comestibles . 394
ANEXO II. Criterios de identidad y pureza de los coadyuvantes tecnológicos 395

§ 33. Orden TED/92/2022, de 8 de febrero, por la que se determina la consideración como subproducto de los orujos grasos procedentes de almazara, cuando son destinados a la extracción de aceite de orujo de oliva crudo 397

Preámbulo 397
Artículos 402
Disposiciones finales 404

9. CALIDAD DIFERENCIADA

§ 34. Ley 6/2015, de 12 de mayo, de Denominaciones de Origen e Indicaciones Geográficas Protegidas de ámbito territorial supraautonómico. 405

Preámbulo 405
CAPÍTULO I. Disposiciones generales 409
CAPÍTULO II. Cooperación entre Administraciones públicas 409
CAPÍTULO III. La protección de las Denominaciones de Origen Protegidas e Indicaciones Geográficas Protegidas 410
CAPÍTULO IV. Entidades de gestión 412
CAPÍTULO V. El control de las Denominaciones de Origen Protegidas e Indicaciones Geográficas Protegidas . . . 415
CAPÍTULO VI. Inspección y régimen sancionador 417
Disposiciones adicionales 424
Disposiciones transitorias 428

Disposiciones derogatorias 428
Disposiciones finales 429

§ 35. Real Decreto 1254/1990, de 11 de octubre, por el que se regula la utilización de nombres geográficos protegidos por Denominaciones de Origen, Genéricas y Específicas en productos agroalimentarios 432

Preámbulo 432
Artículos 433
DISPOSICIÓN TRANSITORIA 433
DISPOSICIONES ADICIONALES 433
DISPOSICIÓN FINAL 433

§ 36. Real Decreto 1335/2011, de 3 de octubre, por el que se regula el procedimiento para la tramitación de las solicitudes de inscripción de las denominaciones de origen protegidas y de las indicaciones geográficas protegidas en el registro comunitario y la oposición a ellas. . 434

Preámbulo 434
Artículos 436
Disposiciones adicionales 441
Disposiciones transitorias 442
Disposiciones derogatorias 442
Disposiciones finales 442

§ 37. Real Decreto 267/2017, de 17 de marzo, por el que se desarrolla la Ley 6/2015, de 12 de mayo, de Denominaciones de Origen e Indicaciones Geográficas Protegidas de ámbito territorial supraautonómico, y por el que se desarrolla la Ley 12/2013, de 2 de agosto, de medidas para mejorar el funcionamiento de la cadena alimentaria 443

Preámbulo 443
CAPÍTULO I. Disposiciones generales 446
CAPÍTULO II. Entidades de gestión 446
CAPÍTULO III. Sistema unificado de información de operadores 447
CAPÍTULO IV. El control de las DOPs e IGPs. 448
CAPÍTULO V. Delegación de tareas de control oficial 449
CAPÍTULO VI. Control interno 450
CAPÍTULO VII. Actuaciones de control oficial a realizar por la Dirección General de la Industria Alimentaria del Ministerio de Agricultura, Pesca y Alimentación 451
CAPÍTULO VIII. Otras disposiciones de la Ley 6/2015, de 12 de mayo 451
Disposiciones adicionales 453
Disposiciones transitorias 453
Disposiciones derogatorias 454
Disposiciones finales 454
ANEXO I 457
ANEXO II 459
ANEXO III 460

10. CONTROL DE CALIDAD

§ 38. Orden de 31 de enero de 1977 por la que se establecen los Métodos Oficiales de Análisis de Aceites y Grasas, Cereales y Derivados, Productos Lácteos y Productos Derivados de la Uva. [Inclusión parcial] 462

Preámbulo 462
Artículos 462
ANEXO I. Métodos de análisis de aceites y grasas 463

[. . .]

§ 39. Orden de 31 de julio de 1979 por la que se establecen métodos oficiales de análisis de aceites y grasas, productos cárnicos, cereales y derivados fertilizantes, productos 519

fitosanitarios, productos lácteos, piensos, aguas y productos derivados de la uva. [Inclusión parcial] . . . . . .

Preámbulo 519
Artículos 519
ANEJO I. Métodos de análisis de aceites y grasas 520

[. . .]

§ 40. Orden de 13 de mayo de 1982 por la que se aprueban los métodos de toma de muestras de aceites y grasas, productos fitosanitarios y fertilizantes sólidos orgánicos y afines. [Inclusión parcial] **553**

Preámbulo 553
Artículos 553
ANEXO I. Método de toma de muestras de aceites y grasas 554

[. . .]

§ 41. Real Decreto 227/2008, de 15 de febrero, por el que se establece la normativa básica referente a los paneles de catadores de aceite de oliva virgen **557**

Preámbulo 557
Artículos 557
Disposiciones adicionales 560
Disposiciones transitorias 561
Disposiciones finales 561
ANEXO 561

11. COMERCIALIZACIÓN

§ 42. Real Decreto 1882/1978, de 26 de julio, sobre canales de comercialización de productos agropecuarios y pesqueros para la alimentación **563**

Preámbulo 563
CAPÍTULO I. De los canales alternativos 563
CAPÍTULO II. De los mercados mayoristas 565
Disposiciones finales 566

§ 43. Real Decreto 679/2016, de 16 de diciembre, por el que se establece la norma de calidad de las aceitunas de mesa **568**

Preámbulo 568
Artículos 569
Disposiciones adicionales 573
Disposiciones transitorias 574
Disposiciones derogatorias 574
Disposiciones finales 574
ANEXO I. Límites máximos de defectos 574
ANEXO II. Determinación del peso neto escurrido 575

§ 44. Real Decreto 861/2018, de 13 de julio, por el que se establece la normativa básica en materia de declaraciones obligatorias de los sectores del aceite de oliva y las aceitunas de mesa y por el que se modifica el Real Decreto 772/2017, de 28 de julio, por el que se regula el potencial de producción vitícola **576**

Preámbulo 576
Artículos 579
Disposiciones adicionales 583
Disposiciones transitorias 583
Disposiciones derogatorias 584

Disposiciones finales 584
ANEXO I. Declaración al censo de instalaciones y operadores oleícolas 587
ANEXO II. Declaración de actividad de las almazaras 587
ANEXO III. Declaración de actividad de las envasadoras de aceites de oliva 588
ANEXO IV. Declaración de actividad de otros tenedores de aceites de oliva y aceite de orujo de oliva 589
ANEXO V. Declaración de actividad de las refinerías de aceite 589
ANEXO VI. Declaración de actividad de las extractoras de aceite de orujo de oliva 590
ANEXO VII. Declaración de actividad de las empresas que operan en el mercado del aceite de oliva a granel y no disponen de instalaciones propias 590
ANEXO VIII. Declaración de actividad de las industrias de transformación de aceituna de mesa (entamadoras) y de otros operadores de aceitunas de mesa con instalaciones 591
ANEXO IX. Declaración de actividad de las envasadoras de aceituna de mesa transformadas 591
ANEXO X. Entrega de aceituna: Relación complementaria de proveedores de aceituna 592
ANEXO XI. Respaldo documental 592

§ 45. Real Decreto 84/2021, de 9 de febrero, por el que se establecen las normas básicas para la aplicación del artículo 167 bis del Reglamento (UE) n.º 1308/2013 del Parlamento Europeo y del Consejo, de 17 de diciembre de 2013, regulador de las normas de comercialización del aceite de oliva 594

Preámbulo 594
Artículos 596
Disposiciones adicionales 598
Disposiciones finales 598

§ 46. Ley 30/2022, de 23 de diciembre, por la que se regulan el sistema de gestión de la Política Agrícola Común y otras materias conexas. [Inclusión parcial] 599

[. . .]

TÍTULO III. Régimen sancionador en materias agrarias conexas 599

12. MERCADO SECUNDARIO OFICIAL DEL ACEITE DE OLIVA

§ 47. Orden ECO/3235/2002, de 5 de diciembre, por la que se desarrollan las especialidades aplicables a los mercados secundarios oficiales de futuros y opciones sobre el aceite de oliva 602

Preámbulo 602
Artículos 603
Disposiciones finales 607

§ 48. Circular 1/2003, de 22 de enero, de la Comisión Nacional del Mercado de Valores, por la que se desarrollan los requisitos especiales exigibles a los miembros industriales de los mercados secundarios oficiales de futuros y opciones sobre el aceite de oliva y se regula la información contable y estadística exigible a las sociedades rectoras de estos mercados . . . 608

Preámbulo 608
Artículos 609
Disposiciones adicionales 611
Disposiciones finales 611
ANEXO 1. MODELO DE INFORMACIÓN FINANCIERO-CONTABLE TRIMESTRAL A REMITIR POR LOS MIEMBROS INDUSTRIALES A LA CNMV 611
ANEXO 2. Modelo de información mensual sobre operaciones realizadas por los miembros industriales en el mercado de futuros sobre el aceite de oliva 618

13. PREMIOS

§ 49. Orden APA/379/2023, de 8 de abril, por la que se que establecen las bases reguladoras de la concesión de los Premios Alimentos de España. [Inclusión parcial]. 620

[. . .]

CAPÍTULO III. «Premio Alimentos de España Mejores Aceites de Oliva Virgen Extra» 620

[. . .]

§ 1

Nota de los autores

Última modificación: 21 de marzo de 2025

El *Código del Sector del Aceite* constituye una recopilación dinámica de las normas que principalmente vertebran la cadena alimentaria de los aceites vegetales comestibles, y más en concreto, el aceite de oliva. España es el primer productor mundial de este último, a la cabeza de los países que forman la cuenca mediterránea, lo que hace merecedor al sector de un *código electrónico* que se ocupe de esclarecer y organizar las principales normas jurídicas que componen su entramado. No obstante, este *Código* solo ha podido recoger normas publicadas en el *Boletín Oficial del Estado*, como es criterio de la colección en la que se inserta, por lo que no han podido ser incluidas disposiciones del Derecho de la Unión Europea esenciales para el sector, ni tampoco las autonómicas de rango reglamentario.

En particular, en el Derecho europeo hay que destacar el Reglamento (UE) n.º 1308/2013 del Parlamento Europeo y del Consejo, de 17 de diciembre de 2013 (Reglamento de OCM única) (DOUE), al que hay que añadir, y de modo principal, el Convenio Internacional del Aceite de Oliva y de las Aceitunas de Mesa de 2015, hecho en Ginebra el 9 de octubre de 2015 (DOUE), suscrito por la Unión Europea en virtud de la Decisión (UE) 2016/1892 del Consejo, de 10 de octubre de 2016 (DOUE); Convenio que ha sustituido al de igual nombre de 2005 (BOE) y al cual debe supeditarse el Derecho comunitario.

En este *Código* se incluyen disposiciones sobre materias reguladas por el Derecho comunitario de modo distinto, en ocasiones, a como lo hacen las normas nacionales. Sin embargo, cuando se ha observado esta circunstancia se ha optado por incluir en el *Código* las disposiciones nacionales, por razón de su falta de derogación expresa y por constituir un término de referencia para el operador jurídico a la hora de valorar el Derecho realmente aplicable al caso concreto. Así ocurre, por ejemplo, con las disposiciones relativas al control de calidad de los productos.

El hilo expositivo de este *Código* sigue la cadena de producto, evitando la inclusión de las normas que son comunes a cualquier producción agraria y alimentaria, las cuales se pueden consultar en otros *códigos electrónicos* editados por la Agencia Estatal del Boletín Oficial del Estado y localizados en el apartado de *Agricultura, Ganadería, Pesca y Alimentación*.

Este *Código* queda abierto a cuantas sugerencias para su mejora se nos hagan llegar, sea de utilidad para las empresas del sector, interprofesiones, Administraciones públicas, consejos reguladores y consumidores.

§ 2

Aplicación provisional del Acuerdo de Sede entre el Reino de España y el Consejo Oleícola Internacional, hecho en Madrid el 20 de noviembre de 2007

Ministerio de Asuntos Exteriores y de Cooperación
«BOE» núm. 137, de 6 de junio de 2008
Última modificación: sin modificaciones
Referencia: BOE-A-2008-9774

ACUERDO DE SEDE ENTRE EL REINO DE ESPAÑA Y EL CONSEJO OLEÍCOLA INTERNACIONAL, HECHO EL 20 DE NOVIEMBRE DE 2007

El Reino de España y

El Consejo Oleícola Internacional,

Dispuestos a proveer un nuevo marco jurídico para la regulación de los derechos, inmunidades y privilegios del Consejo Oleícola internacional y de sus funcionarios conforme a lo dispuesto en el artículo 5 del Convenio Internacional del Aceite de Oliva y de las Aceitunas de Mesa, hecho en Ginebra el 29 de abril de 2005, en el marco de la Conferencia de las Naciones Unidas celebrada en Ginebra entre los días 25 y 29 de abril de 2005 para la Negociación del Convenio Internacional del Aceite de Oliva y de las Aceitunas de Mesa.

Teniendo en cuenta el artículo 3 de dicho Convenio, que establece que el Consejo Oleícola Internacional tendrá su sede en Madrid,

Teniendo en cuenta la necesidad de actualizar el vigente Acuerdo de Sede entre ambas Partes, hecho en Madrid el 13 de julio de 1989.

Han decidido concluir un nuevo Acuerdo de Sede y a estos efectos han acordado lo siguiente:

Artículo 1. *Personalidad jurídica.*

El Consejo Oleícola Internacional (en adelante denominado «el Consejo»), tendrá personalidad jurídica. En particular tendrá capacidad para contratar, para adquirir y enajenar bienes muebles e inmuebles y para litigar ante los Tribunales españoles.

Artículo 2. *Sede del Consejo.*

El Reino de España se compromete a poner a disposición del Consejo los locales necesarios para que éste pueda ejercer sus funciones. Se compromete asimismo a tomar las medidas necesarias para permitir al Consejo la utilización de los edificios que integren su Sede.

La Sede del Consejo se encuentra actualmente en la Calle Príncipe de Vergara n° 154, 28002 Madrid. El Consejo mantendrá informado al Reino de España de la situación y características de los locales que compongan su Sede.

El desarrollo de este artículo será objeto de los acuerdos complementarios que ambas Partes estimen oportuno concluir.

Artículo 3. *Inviolabilidad.*

1. Los locales de la Sede del Consejo son inviolables cualquiera que sea el propietario de los mismos. Ningún agente de las autoridades españolas podrá entrar en ellos sin consentimiento del Director Ejecutivo del Consejo o de la persona que lo represente.

2. Los archivos del Consejo, su correspondencia oficial y, en general, todos los documentos que le pertenezcan u obren en su poder y estén destinados a su uso oficial, serán inviolables dondequiera que se encuentren.

3. Los bienes y haberes del Consejo en España estarán exentos de todo género de registro, requisa, confiscación, expropiación y de cualquier otra medida coactiva de carácter ejecutivo, administrativo, judicial o legislativo.

4. El Consejo se encargará de la vigilancia de los locales de la sede y de mantener el orden dentro de ella. El Reino de España adoptará todas las medidas adecuadas para garantizar la protección de la Sede.

Artículo 4. *Comunicaciones.*

El Consejo podrá usar claves y podrá, asimismo, enviar y recibir correspondencia por correo o valijas que gozaran de los mismos privilegios e inmunidades que los otorgados a los correos y valijas diplomáticos. Caso de sospecha grave y fundada, las autoridades españolas podrán, en presencia de un representante autorizado por el Director Ejecutivo del Consejo, verificar si efectivamente esas valijas contienen solamente correspondencia oficial.

Artículo 5. *Inmunidad de jurisdicción y de ejecución.*

1. El Consejo gozará de inmunidad de toda jurisdicción penal, civil y administrativa, excepto en la medida en que el Director Ejecutivo del Consejo o la persona que lo represente haya renunciado expresamente a esta inmunidad y asimismo, excepto en lo que se refiere a acciones civiles iniciadas por terceros contra el Consejo por daños y perjuicios derivados de accidentes de vehículo autorizado perteneciente al Consejo o conducido por un funcionario del mismo.

2. La inclusión en un contrato en el que el Consejo sea Parte de una cláusula en la que se reconozca la jurisdicción de un tribunal ordinario español, constituirá una renuncia formal a la inmunidad. Sin embargo, y salvo cláusula expresa en contrario, tal renuncia no se extiende a las medidas de ejecución.

3. La iniciación por el Consejo de un procedimiento judicial implicará su renuncia a la inmunidad de jurisdicción en el supuesto de una demanda reconvencional.

Artículo 6. *Exenciones fiscales al Consejo.*

1. El Consejo quedará exento de todos los impuestos y gravámenes nacionales, regionales y municipales sobre los locales de la sede que ocupe a cualquier título, con excepción de aquellos que constituyan el pago de servicios prestados. La exención fiscal a que se refiere lo anterior no se aplicará a los impuestos y gravámenes que, conforme a las disposiciones legales españolas, estén a cargo del particular que contrate con el Consejo.

2. Asimismo, el Consejo estará exento, en el ámbito de sus actividades oficiales que constituyan su objeto y finalidad específica, de todos los impuestos que recaigan directamente sobre los ingresos y rentas obtenidas o sobre sus otros bienes.

3. En cuanto a la importación o exportación de los bienes que se importen a territorio español o se exporten del mismo, se aplicarán las disposiciones vigentes aplicables a las Misiones Diplomáticas.

4. En cuanto a la exención del impuesto sobre el Valor Añadido, se aplicarán al Consejo las disposiciones previstas en el artículo 22, apartados 8 y 9 de la Ley 37/1992, de 28 de diciembre, del Impuesto sobre el Valor Añadido, desarrollados por el Real Decreto

3485/2000, de 29 de diciembre, sobre franquicias y exenciones en régimen diplomático, consular y de organismos internacionales, y de modificación del Reglamento General de Vehículos, aprobado por Real Decreto 2822/1998, de 23 de diciembre. Tales disposiciones internas se aplicarán con las eventuales modificaciones de que puedan ser objeto.

Artículo 7. *Libertad de cambio y divisas.*

1. El Consejo podrá recibir, poseer fondos y divisas de todas clases y tener cuentas en cualquier moneda; transferir libremente a otro país los fondos y divisas de que disponga en el territorio español y viceversa.
2. Las autoridades españolas competentes prestarán su ayuda y apoyo al Consejo para sus operaciones de cambio y transferencias.

Artículo 8. *Uso de servicios públicos.*

El Reino de España concederá al Consejo, para sus comunicaciones postales, telefónicas, telegráficas, radiotelegráficas y para la utilización de cualquier otro servicio público, un trato de favor análogo al que se dispense a las Misiones diplomáticas acreditadas en España en materia de prioridad, tarifas, tasas y demás aspectos.

Artículo 9. *Libertad de acceso y estancia.*

1. El Reino de España adoptará las medidas adecuadas para facilitar la entrada, salida y permanencia en el territorio nacional de las siguientes categorías de personas, cualquiera que fuese su nacionalidad:

a) Representantes de los Miembros del Consejo.
b) Director Ejecutivo y funcionarios del Consejo.
c) Cónyuges e hijos solteros menores de 23 años que convivan con ellas, o que estén a su cargo, y que no ejerzan actividad lucrativa alguna y, excepcionalmente, otros miembros de la familia de las personas a que se refieren los apartados anteriores que convivan con ellas.
d) Cualquiera de las personas que, por razón de su función, deban tener acceso a la Sede del Consejo con carácter oficial, siempre que el Ministerio de Asuntos Exteriores y de Cooperación haya sido debidamente informado.

2. Los visados que necesiten las personas mencionadas en este artículo se concederán gratuitamente y en el menor plazo posible.
3. Las personas a las que se refiere este artículo estarán exentas de todas las formalidades prescritas por las leyes y reglamentos del estado español relativas a la inscripción de extranjeros, permiso de residencia y permiso de trabajo, siempre que no ejerzan en España ninguna otra actividad lucrativa o profesional,

Artículo 10. *Estatuto de los representantes de los Miembros del Consejo.*

Los representantes de los Miembros del Consejo que asistan a las asambleas, conferencias o reuniones convocadas por éste disfrutarán en España, durante el ejercicio de sus funciones, de los siguientes privilegios e inmunidades:

a) Inviolabilidad personal, del lugar de residencia y de todos los objetos propiedad del interesado.
b) Inmunidad de jurisdicción respecto a sus palabras, escritos u otros actos llevados a cabo en el ejercicio de sus funciones oficiales.
c) Facilidades aduaneras para sus efectos personales y exención de la inspección de su equipaje personal en las mismas condiciones que las concedidas a los agentes diplomáticos.
d) Exención de restricciones en materia de inmigración y de libertad de cambio en condiciones idénticas a las concedidas a los agentes diplomáticos

Artículo 11. *Estatuto del Director Ejecutivo y de los funcionarios del Consejo.*

1. El Director Ejecutivo del Consejo gozará de los privilegios, inmunidades y prerrogativas concedidos a los Jefes de Misión diplomática acreditados en España.

2. El alto funcionario del Consejo que actúe en nombre del Director Ejecutivo, por ausencia o impedimento de éste, gozará del mismo Estatuto que el Director Ejecutivo, y tendrá la misma consideración que los Encargados de Negocios «ad ínterin» de las Misiones Diplomáticas acreditadas en España.

3. El Director Ejecutivo del Consejo designará a los funcionarios que, en razón de la responsabilidad de las funciones que les correspondan, gozarán de los privilegios, inmunidades y prerrogativas concedidos a los agentes diplomáticos acreditados en España. El número de estos funcionarios, que se establece en seis, será revisado cada dos años por el Ministerio de Asuntos Exteriores y de Cooperación y el Consejo.

4. El Director Ejecutivo del Consejo designará a los funcionarios que, en razón de sus funciones, gozarán de los privilegios e inmunidades concedidos al personal administrativo y de servicio de las Misiones diplomáticas acreditadas en España.

5. Los familiares de las personas a las que se refiere este artículo, cónyuge e hijos solteros menores de 23 años que convivan con ellas, o que estén a su cargo, y que no ejerzan actividad lucrativa alguna, gozarán de los mismos privilegios e inmunidades que aquéllas.

6. En el caso de que alguna de las personas a las que se refiere este artículo tuviera la nacionalidad española o fuera residente permanente en España, el Reino de España no estará obligado a concederle mas privilegios e inmunidades que los que establece para ese supuesto el artículo 38 de la Convención de Viena sobre Relaciones Diplomáticas de 18 de abril de 1961.

7. El Consejo notificará al Ministerio de Asuntos Exteriores y de Cooperación:

a) El nombramiento de sus funcionarios, su llegada y su salida definitiva de España y la terminación de sus funciones en el Consejo.

b) La llegada y la salida definitiva de toda persona perteneciente a la familia de un funcionario, que conviva con él, y, en su caso, el hecho de que una persona entre a formar parte o deje de ser miembro de esa familia.

Artículo 12. *Exención de impuestos sobre sueldos de los funcionarios.*

Los funcionarios del Consejo gozan de las mismas exenciones que las que sean aplicables, en iguales condiciones, a los funcionarios de las Comunidades Europeas.

Artículo 13. *Finalidad de los privilegios e inmunidades.*

Los privilegios e inmunidades previstos en los artículos 10 y 11 se conceden a sus beneficiarios en interés del Consejo y no para garantizarles ventajas personales.

Podrán renunciar a estos privilegios e inmunidades: el Consejo, para los representantes de sus Miembros y sus familiares, así como el Director Ejecutivo y miembros de su familia, y el Director Ejecutivo, para los funcionarios del Consejo y para los familiares de éstos.

Artículo 14. *Inmunidades de los expertos.*

Aquellos expertos que no sean los designados en los artículos 10 y 11, cuando ejerzan sus funciones en el Consejo o lleven a cabo misiones y viajes oficiales por cuenta de éste, disfrutarán, en la medida en que les sean precisos para el ejercicio de dichas funciones de los privilegios e inmunidades que a continuación se enumeran:

a) Inmunidad de detención o de embargo de sus equipajes personales, excepto si hubiera cometido delito flagrante. En este caso, las autoridades españolas informarán inmediatamente al Director Ejecutivo del Consejo de la detención o del embargo de equipajes.

b) Inmunidad judicial por los actos que hayan llevado a cabo en el ejercicio de su misión oficial, ya sean de palabra o por escrito. Los interesados continuarán beneficiándose de esta inmunidad aun cuando hayan cesado en el desempeño de sus funciones.

El Director Ejecutivo del Consejo podrá renunciar a la inmunidad concedida a un experto en los casos en que considere que debe hacerlo sin perjudicar los intereses del Consejo.

Artículo 15. *Cooperación en la aplicación del Acuerdo.*

El Consejo y las autoridades españolas cooperarán constantemente entre ellos para facilitar la debida administración de la justicia, garantizar la aplicación de los reglamentos de policía y evitar los abusos a que pudieran dar lugar las inmunidades y facilidades que se prevén en el presente Acuerdo.

Artículo 16. *Tarjetas de identidad.*

Los servicios correspondientes del Ministerio de Asuntos Exteriores y de Cooperación, a solicitud del Director Ejecutivo del Consejo, expedirán tarjetas de identidad a las personas a las que se hace referencia en el artículo 11 del presente Acuerdo.

Artículo 17. *Exoneración de responsabilidad para España.*

España no incurrirá en responsabilidad internacional alguna con motivo de las actividades del Consejo en su territorio ni por acciones u omisiones del Consejo o de aquellos de sus agentes que actúen o dejen de hacerlo dentro de los límites de sus funciones.

Artículo 18. *Solución de conflictos.*

El Consejo, de acuerdo con el Ministerio de Asuntos Exteriores y de Cooperación, adoptará disposiciones que prevean la solución adecuada de los conflictos en que pudiera estar envuelto un funcionario del Consejo que, por su situación oficial, gozara de inmunidad, si ésta no ha sido objeto de renuncia por parte del Director Ejecutivo del Consejo, conforme a lo dispuesto en el artículo 13.

El Consejo tiene reconocida la competencia del Tribunal Administrativo de la OIT (TAOIT). Dicho Tribunal será el órgano jurisdiccional competente para conocer de los conflictos entre la Organización y sus funcionarios.

Artículo 19. *Solución de controversias.*

Cualquier controversia relativa a la aplicación o interpretación del presente Acuerdo o de cualquier otro acuerdo adicional que pudiera estipularse, si no es resuelta por medio de negociación entre ambas Partes, será sometida para su solución definitiva, a petición de cualquiera de ellas, a un Tribunal compuesto de tres árbitros.

Los árbitros serán nombrados: Uno, por el Director Ejecutivo del Consejo; otro, por el Ministro de Asuntos Exteriores y de Cooperación de España, y el tercero, por los otros dos árbitros. Si una de las Partes no designara a un árbitro o no se lograra acuerdo sobre la designación del tercer árbitro (en el plazo de tres meses desde la petición de arbitraje), cualquiera de las Partes podrá pedir al Presidente del Tribunal Internacional de Justicia que designe el árbitro o árbitros necesarios, según el caso.

Artículo 20. *Duración del Acuerdo.*

El presente Acuerdo tendrá la misma duración que el Convenio Internacional del Aceite de Oliva y de las Aceitunas de Mesa, hecho en Ginebra el 29 de abril de 2005. La renegociación de dicho Convenio será motivo de consultas entre España y el Consejo, con vistas a renegociar o modificar, si ambas Partes lo estiman necesario, el presente Acuerdo.

Artículo 21. *Enmienda del Acuerdo.*

1. El presente Acuerdo podrá ser enmendado total o parcialmente como consecuencia de consultas celebradas a petición de España o del Consejo. Toda enmienda habrá de decidirse de común acuerdo, y entrará en vigor en la forma prevista en el artículo 23.

2. El Consejo y el Reino de España podrán concertar los acuerdos complementarios que estimen pertinentes.

Artículo 22. *Denuncia.*

El presente Acuerdo podrá ser denunciado por una de las Partes, y dejará con tal motivo de estar en vigor a los seis meses a partir de la fecha de la denuncia.

Artículo 23. *Entrada en vigor.*

1. El presente Acuerdo se aplicará provisionalmente a partir de su firma en espera de su ratificación por parte de España y de su aprobación por el Consejo.
2. El presente Acuerdo entrará en vigor definitivamente en la fecha en que se verifique el intercambio de los instrumentos acreditativos del cumplimiento de los trámites a que se refiere el párrafo anterior.
3. Con la entrada en vigor del presente Acuerdo quedará sin efecto el Acuerdo de Sede entre el Reino de España y el Consejo Oleícola Internacional, hecho en Madrid el 13 de julio de 1989.

§ 3

Decreto 2484/1967, de 21 de septiembre, por el que se aprueba el texto del Código Alimentario Español. [Inclusión parcial]

Presidencia del Gobierno
«BOE» núm. 248, de 17 de octubre de 1967
Última modificación: 1 de septiembre de 2021
Referencia: BOE-A-1967-16485

[. . .]

CAPÍTULO XVI

3.16.00. Grasas comestibles

Sección 1.ª Disposiciones comunes

3.16.01. *Grasas comestibles.*

Son los productos de origen animal o vegetal cuyos constituyentes principales son glicéridos naturales de los ácidos grasos, conteniendo como componentes menores otros lípidos.

Se aplicará la denominación genérica de aceites a los productos grasos líquidos a la temperatura de 20 grados centígrados, y la de sebos y mantecas, o simplemente grasas, a los productos grasos sólidos a la misma temperatura.

3.16.02. *Caracteres de las grasas comestibles.*

Los aceites deberán tener un aspecto limpio y transparente, a la temperatura de 15 a 20 grados centígrados, olor y sabor agradables, con los aromas propios y característicos de cada aceite, correspondientes a los frutos y semillas de que procedan. Las grasas sólidas, a excepción de la margarina, fundidas, deberán ser claras y transparentes, sin contener sustancias en suspensión o posos deberán tener un aspecto limpio, con olor y sabor agradables.

Las características químicas generales, a excepción de la margarina, serán las siguientes:

Humedad y materias volátiles, en estufa a 105 grados centígrados, no superior a 0,1 por 100.

Impurezas insolubles en el éter de petróleo, calculadas sobre grasa seca, no superior a 0,5 por 100.

Acidez libre, expresada en ácido oleico y referida a grada seca, no superior a 3 por 100 para los aceites vírgenes de oliva y cacahuete, y no superior a —0,15 por 100 para aceites y grasas refinados.

Las grasas y aceites refinados no deberán acusar ni trazas del disolvente utilizado en la extracción, dando reacción negativa en el ensayo de jabón.

3.16.03. *Materias primas.*

Para la obtención de grasas comestibles se emplearán materias primas adecuadas, susceptibles de producir, con tratamiento correcto, un producto bien terminado en todos sus aspectos y sin ningún defecto.

3.16.04. *Obtención de grasas comestibles.*

Los procedimientos permitidos para la obtención de grasas comestibles de las semillas o frutos oleaginosos y de los tejidos o depósitos adiposos de animales son los siguientes:

a) Presión, previa trituración o no, de la materia prima.
b) Fusión, por tratamiento térmico de la materia prima, sin sobrepasar la temperatura de 100 grados centígrados.
c) Extracción con los disolventes permitidos, seguida de la eliminación completa de éstos.

3.16.05. *Disolventes.*

Los disolventes utilizables para la extracción de grasas y aceites comestibles serán los que se determinen en la reglamentación complementaria de este Código, debiéndose ajustar las especificaciones fijadas para cada uno, con las siguientes condiciones generales:

a) Deberán ser productos de características químicas bien definidas de origen natural o de síntesis, sin que exista la posibilidad de que contengan impurezas que tengan una clara acción nociva sobre el organismo.
b) Deberán ser fácilmente separables, por destilación con o sin arrastre de vapor, de la mezcla grasa-disolvente, pudiéndose eliminar hasta los últimos residuos, sin someter el aceite a calentamientos excesivos, de acuerdo con lo que se determina en 3.16.04. b).
c) El disolvente destilará en un 99,99 por 100 a una temperatura que no sobrepase los 95 grados centígrados.
d) No contendrá residuos metálicos, especialmente plomo, que puedan quedar retenidos por el aceite.

3.16.07. *Tratamiento de grasas comestibles.*

Se permite:

a) La clarificación por un proceso mecánico: sedimentación, centrifugación o filtración.
b) La desmucilaginación, por los anteriores métodos o por el empleo de sales inorgánicas o ácidos diluidos.
c) La neutralización con lejías acuosas alcalinas y lavado posterior.
d) La decoloración, por tratamiento con tierras decolorantes inofensivas y carbón activo.
e) La desodorización, por tratamiento en corriente de vapor de agua, a presión normal o reducida.
f) La desmargarinización, por enfriamiento a bajas temperaturas y separación subsiguiente.

3.16.07. *Condiciones para la obtención o tratamiento.*

Para permitir un procedimiento de obtención o tratamiento de grasas comestibles, no consignado en 3.16.06, serán indispensables las siguientes condiciones:

a) Que no resulte de su aplicación una merma del valor alimenticio del producto obtenido, respecto al procedente de otros métodos autorizados.
b) Que no produzca cambios perjudiciales en la estructura natural de los componentes.
c) Que se haya comprobado la acción inocua de los productos por pruebas biológicas.

3.16.08. *Grasas comestibles refinadas.*

Se considerará refinado todo aceite o grasa que, mediante tratamientos autorizados, haya sido neutralizado, decolorado y desodorizado.

3.16.09. *Grasas comestibles alteradas.*

Se considera alterada toda grasa comestible que presente los siguientes caracteres:

a) Olor, sabor o color extraño a su naturaleza.
b) Acidez, humedad o impurezas superiores a las permitidas en cada caso.

3.16.10. *a 3.16.12.*

(Derogados).

3.16.13. *Prohibiciones.*

En la obtención o tratamiento de las grasas comestibles se prohíbe:

a) Cualquier práctica que, a la presión ordinaria, las someta a temperaturas superiores a las admisibles para cada tipo de grasa y en la que se prevea una alteración sustancia de su estructura química.
b) El empleo de disolventes que no reúnan les condiciones especificadas en 3.16.05.
c) El tratamiento con aire, oxígeno, ozono u otras sustancias químicas oxidantes.
d) La neutralización por medios o con sustancias distintas de las autorizadas.
e) La esterificación a partir de los componentes, aunque éstos sean de origen natural.
f) La mezcla de grasas comestibles, de distinta naturaleza, excepto en el caso de las transformadas.

Sección 2.ª Aceites de oliva

Los aceites de oliva y de orujo de oliva se regirán por lo previsto en el Real Decreto 760/2021, de 31 de agosto, por el que se aprueba la norma de calidad de los aceites de oliva y de orujo de oliva.

Sección 3.ª Aceites de semillas

3.16.20. *Consumo humano.*

Se autoriza la utilización de aceites de semillas para consumo humano cuando reúnan las características que este Código determina para las distintas variedades.

3.16.21. *Clasificación de aceites de semillas.*

A efectos de este Código se establece la siguiente:

a) Aceite de soja.
b) Aceite de cacahuete.
c) Aceite de girasol.
d) Aceite de algodón.
e) Otros aceites de semillas.

3.16.22. *Aceite de soja.*

Es el procedente de las semillas de la soja «Glycine Soja, Sieb et Zucc» (Soja híspida, Unch, Dolichos Soja, L.), que haya sido sometido a una refinación completa y que reúne además de las características generales las siguientes:

Calentado a 160 grados centígrados durante quince minutos, conservará su sabor agradable después de enfriado.

3.16.23. *Aceite de cacahuete.*

Es el procedente de la semilla de cacahuete («Arachis Hypogaea», L.). El aceite de cacahuete podrá emplearse virgen o refinado, siempre que cumpla las condiciones establecidas para los aceites comestibles.

3.16.24. *Aceite de girasol.*

Es el procedente de las semillas del girasol cultivado («Helianthus annuus», L.). El destinado a la alimentación deberá ser sometido a una refinación completa, y que reúna las características generales.

3.16.25. *Aceite de algodón.*

Es el procedente de las semillas de algodonero cultivado (Gen. «Gossypium»). El destinado a la alimentación deberá ser sometido a procesos de refinación completa, y que reúna las características generales.

3.16.26. *Otros aceites de semillas.*

Los elaborados y refinados para el consumo reunirán las características generales que los haga aptos para la alimentación; responderán a las constantes físicas y químicas correspondientes a su naturaleza y origen.

Las reglamentaciones correspondientes señalarán las características específicas de cada uno de estos aceites.

Sección 4.ª Grasas animales

3.16.27. *Grasas animales comestibles.*

Son las obtenidas por distintos procedimientos a partir de diversos depósitos adiposos de determinados animales en perfecto estado sanitario.

3.16.28. *Clasificación de grasas animales.*

A efectos de este Código se establecen las siguientes:

a) Manteca de cerdo.
b) Sebos alimenticios.

3.16.29. *Manteca de cerdo.*

Es la grasa de depósito de esta especie animal, obtenida directamente o por fusión de sus acúmulos grasos y libre de cualquier otro tejido.

3.16.30. *Clasificación.*

Según la región anatómica de procedencia, métodos de preparación y calidad comercial, se distinguen varias clases principales de mantecas.

a) Manteca en rama o en pella. Es la grasa que recubre los riñones del cerdo, mesenterios y epiplones, extraída directamente del animal.

b) Manteca fundida. Obtenida calentando las grasas del cerdo a una temperatura máxima de 80 grados centígrados y depositada luego en moldes de los que toma su forma al enfriarse.

c) Manteca al vapor. Procedente de trozos de grasa recogida en el despiece y recortes, sometidos a la acción directa del vapor de agua.

3.16.31. *Características.*

De modo genérico presentarán color blanco, consistencia blanda y untuosa, siendo de olor y sabor característicos. En las reglamentaciones correspondientes se señalarán las características específicas de cada una de estas clases.

3.16.32. *Envasado y rotulación.*

(Derogado).

3.16.33. *Sebos alimenticios.*

Se llama sebo al producto obtenido por fusión de las grasas de depósito del ganado vacuno sacrificado en perfectas condiciones sanitarias. El procedente de ganado ovino o caprino se designará además con el apelativo de la especie de procedencia.

3.16.34. *Características.*

El sebo de vacuno es de color blanco mate o ligeramente amarillento, de olor y sabor característicos y de consistencia firme.

El sebo del ganado ovino es de coloración más blanca que el anterior, ofreciendo mayor dureza a la presión de los dedos. El sebo de caprino tiene características semejantes a las de ovino, si bien su olor es más acentuado. Las reglamentaciones correspondientes señalarán las características específicas de cada tipo.

3.16.35. *Manipulaciones.*

En la obtención de las mantecas y sebos se permitirán, además de las especificadas en el 3.16.04, las siguientes:

a) Lavado con agua.
b) Secado y oreo.
c) Picado o trituración.
d) Difusión y agitación simultánea.
e) Clarificación por sedimentación.
f) Separación de la oleomargarina y de las estearinas.
g) Refinación.
h) Adición de sustancias autorizadas en este Capítulo.

Sección 5.ª Grasas vegetales

3.16.36. *Grasas vegetales comestibles.*

Son las obtenidas de frutos o semillas, de estado sólido a la temperatura de 20 grados, de buen color, limpias, exentas de impurezas y sin actividad a la luz polarizada.

3.16.37. *Clasificación.*

A efectos de este Código se establece la siguiente:

a) Manteca de coco.
b) Aceite de palmiste.
c) Manteca de palma.
d) Manteca de cacao comestible.
e) Otras grasas vegetales.

3.16.38. *Manteca de coco.*

La procedente del fruto del cocotero («Cocos nucifera», L.), adecuadamente refinada y con las siguientes características, además de las generales.

Masa de consistencia pastosa, o fluida, según la temperatura ambiente, de color blanco o de marfil, inodora, insípida o de sabor suave característico.

3.16.39. *Aceite de palmiste.*

Procedente de la semilla del fruto de la palmera («Elaeis guineensis», L.), adecuadamente refinado, con las siguientes características, además de las generales.

Líquido oleoso o masa de consistencia pastosa o fluida, según la temperatura ambiente, de color amarillo claro, olor característico y sabor agradable, suave y un tanto aromático.

3.16.40. *Manteca de palma.*

Es la obtenida exclusivamente de la pulpa del fruto de la palmera, con caracteres semejantes al anterior, pero de mayor firmeza, excepto el color que es amarillo rojizo.

3.16.41. *Manteca de cacao.*

La obtenida por presión del cacao descascarillado o de la pasta de cacao, con las características indicadas en el artículo 3.25.43 de este Código.

Sección 6.ª Grasas hidrogenadas alimenticias

3.16.42. *Concepto y características.*

A efectos de este Código, se consideran grasas hidrogenadas alimenticias las obtenidas por saturación selectiva de las grasas naturales comestibles, por hidrogenación catalítica, refinación y eliminación completa del catalizador utilizado.

Llevarán la denominación del aceite o grasa de origen, seguido de la palabra «hidrogenado», y reunirán las características generales indicadas en el artículo 3.16.02.

3.16.43. *Aplicación.*

Las grasas hidrogenadas alimenticias se utilizarán exclusivamente para la elaboración de grasas transformadas.

Sección 7.ª Grasas transformadas

3.16.44. *Margarina.*

Es un alimento en forma de emulsión líquida o plástica, principalmente de grasas y aceites comestibles que no proceden de la leche o sólo proceden de ella parcialmente.

3.16.45. *Características.*

El producto terminado y dispuesto para el consumo reunirá las siguientes características fundamentales:

a) Masa ligeramente amarillenta con plasticidad adecuada para su manipulación y apropiados caracteres organolépticos.
b) Humedad: Inferior al 16 por 100.
c) Extracto al éter de petróleo (de 30 a 60 grados de punto de ebullición): Superior al 80 por 100 en peso.
d) Prueba de la fosfatasa: Negativa.
e) Ausencia de gérmenes coliformes en 0,1 gramos.
f) Reacción positiva de fécula, almidón soluble o aceite de sésamo.
g) En la materia grasa: Punto de fusión inferior a 42 grados centígrados.
— Acidos grasos esenciales, mínimo de 7 por 100, expresado en ácido linoleico.
— Acidez, inferior al 2 por 100, expresada en ácido oleico.

3.16.46. *Materias primas.*

Las materias primas para la elaboración de la margarina serán las siguientes:

a) Aceites y grasas comestibles que reúnan las condiciones exigidas en este Código.
b) Agua potable, leche natural o sus productos, en las condiciones exigidas en este Código.
c) Emulgentes incluidos en las listas positivas de este Código.

3.16.47. *Manipulaciones.*

En la elaboración de la margarina queda autorizado:

a) Las manipulaciones mecánicas y físicas adecuadas.

b) La adición de grasas hidrogenadas alimenticias que reúnan las condiciones establecidas en el artículo 3.16.42.

c) La adición de leche o nata de leche pasterizada o las mismas deshidratadas, con tal que el contenido máximo de grasa procedente de la leche, en el producto terminado, no exceda del 10 por 100.

d) La adición de azúcares comestibles, glicerina y otros correctores permitidos en las listas positivas de este Código, siempre que no rebajen la cifra de grasa en el producto terminado.

e) La adición de vitaminas incluidas en las listas positivas de sustancias enriquecedoras.

f) **(Derogado).**

g) La adición de aromas permitidos y fermentos lácticos seleccionados o sus cultivos en leche magra.

h) La adición de sal comestible, en cantidad inferior al 1 por 100, expresada en cloruro sódico.

3.16.48. *Prohibiciones.*

En la elaboración de la margarina queda expresamente prohibido:

a) La presencia de neutralizantes y cualquier otra sustancia no autorizada en el artículo anterior.

b) La utilización de aceites polimerizados, oxidados o de elevada viscosidad.

3.16.49. *Envasado y venta.*

La margarina se presentará en bloques o porciones normalizados por la reglamentación correspondiente, de forma que no pueda haber confusión con los envases de mantequilla.

Se prohíbe su fraccionamiento para la venta al público.

3.16.50. *Rotulación y publicidad.*

En las etiquetas, rótulos, propaganda y documentos comerciales se tendrá en cuenta lo dispuesto en el Capítulo IV de este Código y en la reglamentación correspondiente, y además las siguientes normas:

a) La denominación de «Margarina» figurará claramente impresa en los envases, así como el número de registro sanitario y el de identificación del lote.

b) Podrá añadirse la palabra «Vegetal» si los componentes son exclusivamente de esta naturaleza.

c) No podrán usarse frases que induzcan a confusión con la mantequilla u otras grasas, así como emplear marcas o dibujos relacionados con la industria láctea.

3.16.51. *Margarina salada.*

Es la que contiene como máximo 5 por 100 de sal comestible, expresada en cloruro sódico. Se expresará con esta denominación.

3.16.52. *Usos prohibidos.*

Se prohíbe la adición, uso o empleo de la margarina en los siguientes casos:

a) En todos los productos a que hace referencia el Capítulo XV de este Código.

b) En los servicios al público, por los establecimientos de hostelería, si no se hace saber al consumidor la clase de producto que se le sirve.

3.16.53. *Grasas concretas.*

Son las constituidas por grasas comestibles refinadas, o mezclas homogéneas de las mismas, destinadas al fin específico de utilizarlas en la elaboración de productos alimenticios.

3.16.54. *Características.*

Las grasas concretas, dispuestas para su empleo, habrán de ser masas sólidas, homogéneas y con las siguientes características, además de las generales.

a) Extracto al éter de petróleo (de 30 a 60 grados de punto de ebullición), en proporción no inferior al 98 por 100.
b) Punto de fusión, inferior a 42 grados centígrados.

3.16.55. *Manipulaciones.*

En la elaboración de las grasas concretas queda autorizado:

a) Las manipulaciones mecánicas y físicas adecuadas.
b) La adición de grasas hidrogenadas alimenticias.
c) La adición de emulgentes, antioxidantes y sinérgicos incluidos en las listas positivas de este Código.

3.16.56. *Prohibiciones.*

Se prohíbe:

La utilización de grasas concretas para el consumo directo de boca y en la elaboración de productos alimenticios para los que no estén expresamente autorizadas.

3.16.57. *Rotulación y publicidad.*

En las etiquetas, rótulos, propaganda y documentación mercantil, además de tenerse en cuenta lo dispuesto en el Capítulo IV de este Código y reglamentaciones complementarias, se observarán las normas específicas que siguen:

a) Se utilizará la denominación de «Grasa concreta», seguida de su aplicación específica.
b) Se incluirá el calificativo «Vegetal» si todos sus componentes son de esta naturaleza.
c) No podrán usarse palabras que induzcan a considerarla como producto natural, ni tampoco marcas o alegorías que lleven al mismo error.

[. . .]

§ 4

Real Decreto 308/1983, de 25 de enero, por el que se aprueba la Reglamentación Técnico-Sanitaria de Aceites Vegetales Comestibles

Presidencia del Gobierno
«BOE» núm. 44, de 21 de febrero de 1983
Última modificación: 1 de septiembre de 2021
Referencia: BOE-A-1983-5543

El Decreto de la Presidencia del Gobierno número 2484/1987, de 21 de septiembre, por el que se aprueba el texto del Código Alimentario Español, prevé que puedan ser objeto de Reglamentación Especial las materias en él reguladas.

Publicado el Decreto de la Presidencia del Gobierno número 2519/1974, de 9 de agosto, sobre entrada en vigor, aplicación y desarrollo del Código Alimentario Español, procede dictar las distintas Reglamentaciones establecidas en el mismo.

En su virtud, a propuesta de los Ministros de Economía y Hacienda, de Industria y Energía, de Agricultura, Pesca y Alimentación y de Sanidad y Consumo, de acuerdo con el informe favorable de la Comisión Interministerial para la Ordenación Alimentaria y previa deliberación del Consejo de Ministros en su reunión del día 25 de enero de 1983,

DISPONGO:

Primero.

Se aprueba la adjunta Reglamentación Técnico-Sanitaria de Aceites Vegetales Comestibles.

Segundo.

La presente Reglamentación entrará en vigor en plazo de seis meses contados a partir de la fecha de su publicación en el «Boletín Oficial del Estado».

Disposición adicional única. *Reconocimiento mutuo.*

Los requisitos de la presente norma no se aplicarán al aceite refinado de girasol legalmente fabricado o comercializado de acuerdo con otras especificaciones en otros Estados miembros de la Unión Europea ni a los productos originarios de los países de la Asociación Europea de Libre Comercio (AELC), partes contratantes en el Acuerdo sobre Espacio Económico Europeo (EEE) y de Turquía.

Disposición derogatoria.

Quedan derogadas, a la entrada en vigor del presente Real Decreto, cuantas disposiciones de igual o inferior rango se opongan a lo que en él se establece.

Disposición final única. *Facultad de desarrollo.*

Se faculta al Ministro de Medio Ambiente, y Medio Rural y Marino para modificar las características de los aceites establecidas en el apartado V.3. Características que deben cumplir los aceites de semillas de la Reglamentación Técnico-Sanitaria de Aceites Vegetales Comestibles con el fin de adecuarlas a la evolución de los criterios y avances técnicos en esta materia y, en su caso, a lo dispuesto en la normativa comunitaria.

REGLAMENTACIÓN TÉCNICO-SANITARIA DE ACEITES VEGETALES COMESTIBLES

I. ÁMBITO DE APLICACIÓN

La presente Reglamentación tiene por objeto fijar, con carácter obligatorio, las normas de obtención, elaboración, industrialización y comercialización de los aceites comestibles de origen vegetal, así como las denominaciones, características y demás requisitos legalmente exigibles a tales productos, cualquiera que sea su procedencia, nacional o de importación.

Esta Reglamentación obliga a industrias –almazareros, extractores, refinadores y envasadores–, así como a toda clase de comerciantes, exportadores e importadores, entendiendo como tales a toda persona natural o jurídica dedicada a las actividades que se contemplan en la presente Reglamentación o cualquier otra complementaria de las aquí contenidas.

Esta reglamentación no es de aplicación a los aceites de oliva y de orujo de oliva, que se regirán por lo previsto en el Real Decreto 760/2021, de 31 de agosto, por el que se aprueba la norma de calidad de los aceites de oliva y de orujo de oliva.

II. DEFINICIONES Y DENOMINACIONES

1. *Aceites de oliva y orujo de aceituna*.

(Derogado)

2. *Aceites de semillas oleaginosas*.

Son los obtenidos de las semillas oleaginosas expresamente autorizadas, de acuerdo con las normas establecidas en la presente Reglamentación y sometidas a refinación completa previa su utilización como aceites para consumo humano.

Se autorizan los aceites de semillas oleaginosas que se relacionan de acuerdo con las siguientes denominaciones:

Aceite refinado de soja.–Procedente de las semillas de soja (Glycine soja, SEZ, Soja Híspida, Dolichos Soja L.).

Aceite refinado de cacahuete.–Procedente de la semilla de cacahuete (Arachis hipogea L.).

Aceite refinado de girasol.–Procedente da las semillas de girasol (Helianthus annuus, L.).

Aceite refinado de algodón.–Procedente de las semillas de algodón (género Gossypium).

Aceite refinado de germen de maíz.–Procedente del germen de las semillas de maíz (Zes maya).

Aceite refinado de colza o nabina.–Procedente de las semilla de colza (Brassica napus B. campestris), cuyo contenido en ácido erúcico sea igual o menor del 5 por 100.

Aceite refinado de cártamo.–Procedente de las semillas de cártamo (Carthamus tinctorius, L.).

Aceite refinado de pepita de uva.–Procedente de las semillas de la vid (Vitis europea L.).

Aceite refinado de semillas.–Procedente de la mezcla de dos o mas aceites de semillas oleaginosas de los autorizados en esta reglamentación.

Por los Ministerios competentes, previo informe de la Comisión Interministerial para la Ordenación Alimentaria, podrá autorizarse el empleo para consumo humano de otros aceites de semillas o frutos oleaginosos distintos de los anteriormente citados, siempre que reúnan

las características generales que los hagan aptos para la alimentación y respondan a las constantes físicas y químicas correspondientes a su naturaleza y origen.

III. CONDICIONES DE LOS ESTABLECIMIENTOS, DEL MATERIAL Y DEL PERSONAL, MANIPULACIONES PERMITIDAS Y PROHIBIDAS

1. *Requisitos industriales*.

(Derogado)

2. *Requisitos higiénico-sanitarios*.

(Derogado)

3. *Condiciones generales de los materiales*.

(Derogado)

4. *Requisitos del personal*.

(Derogado)

5. *Prácticas permitidas*.

5.1 Para la obtención de aceite de oliva virgen:

(Derogado)

5.2 Para la extracción de aceite de orujo y de semillas oleaginosas:

a) Acondicionamiento físico previo de la materia prima.
b) Presión o centrifugación de la materia prima.
c) Extracción con los disolventes autorizados, seguida de la eliminación de éstos, de acuerdo con lo establecido en esta Reglamentación.
d) Desolventización de las harinas y destilación de las miscelas.

5.3 Para la refinación de los aceites contemplados en esta Reglamentación.

a) La clarificación por un proceso mecánico, sedimentación, centrifugación o filtración.
b) Desmucilaginación por los anteriores métodos o mediante el empleo de productos debidamente autorizados.
c) La desacidificación del aceite por neutralización con lejías acuosas alcalinas o por procedimientos físicos que no provoquen modificación de la estructura glicerídica inicial.
d) La decoloración con tierras decolorantes o con otros productos debidamente autorizados.
e) La desodorización por tratamientos en corriente de vapor de agua.
f) La winterización o desmarganirización por enfriamiento a bajas temperaturas y separación subsiguiente.

5.4 La mezcla de aceitas de semillas oleaginosas, de acuerdo con los requisitos establecidos en el apartado segundo de esta Reglamentación.

6. *Prácticas prohibidas*.

En las industrias a que se refiere la presente Reglamentación queda prohibida:

6.1 La extracción o refinación de los aceites regulados en la presente norma por procedimientos distintos de los autorizados.
6.2 La realización de procesos de esterificación.
6.3 Cualquier práctica que pueda alterar la estructura glicerídica del aceite.
6.4 El tratamiento con aire, oxígeno, ozono u otras sustancias químicas oxidantes.
6.5 El empleo, tenencia o manipulación en las industrias dedicadas a la extracción, refinación, envasado o almacenamiento a granel de aceites vegetales comestibles así como en sus anejos, de cualquier disolvente o aditivo cuyo empleo no esté autorizado y además:
- Glicerina.
- Aceites o grasas industriales o de síntesis.

6.6 Cualquier manipulación o mezcla de aceites vegetales fuera de las industrias a almacenes debidamente registrados para estos fines.

6.7 La mezcla de aceites, salvo en los casos en que esté expresamente autorizado por la presente Reglamentación y en concreto:

a) **(Derogada)**

b) La adicción a los aceites destinados para el consumo humano, de aceites minerales, esterificados o de síntesis.

c) **(Derogada)**

IV. REGISTROS ADMINISTRATIVOS

(Derogado)

V. CARACTERÍSTICAS DE LOS PRODUCTOS, MATERIAS PRIMAS Y OTROS INGREDIENTES REGULADOS POR ESTA REGLAMENTACIÓN

1. *Condiciones generales.*

(Derogado)

2. Características que deben reunir los distintos tipos de aceite de oliva, así como los de orujo da aceituna.

(Derogado)

3. *Características que deban cumplir los aceites de semillas.*

3.1 Características mínimas de calidad de los aceites de semillas refinados.

Caracteres organolépticos:

Aspecto: Limpio y transparente, mantenido a 20º ± 2º C durante veinticuatro horas.

Olor y sabor: Normales, con aromas propios y características sin acusar síntomas de rancidez, alteración o contaminación.

Color:

Aceite refinado de:

Soja: ≤ 35 UA y 3,5 UR.
Girasol. ≤ 25 UA y 2,5 UR.
Cártamo: ≤ 10 UA y 7 UR.
Algodón: ≤ 35 UA y 7 UR.
Germen de maíz: ≤ 70 UA y 5 UR.
Colza o nabina: ≤ 15 UA y 1 UR.
Cacahuete: ≤ 10 UA y 2 UR.
Pepita de uva: ≤ 90 UA y 6 UR y 7 UAZ.
Humedad y materias volátiles: ≤ 0,1 por 100.
Impurezas insolubles en éter de petróleo: ≤ 0,05 por 100.
Acidez libre: ≤ 0,2 por 100, expresado en ac. oleico.
Índice de peróxidos (m.e.q. de O_2 activo/Kg de grasa), ≤ 10.
Residuos de jabón: Negativo.

3.2 Pruebas de pureza.

Índice de saponificación:

Aceite de:

Soja: De 189 a 195.
Girasol: De 188 a 194.
Cártamo: De 188 a 199.
Algodón: De 189 a 198.
Germen de maíz: De 187 a 196.

Colza o nabina: De 188 a 193.
Cacahuete: De 187 a 196.
Pepita de uva: De 185 a 198.
Semillas: De 185 a 196.

Índice de Bellier (método del A. clorhídrico):

Aceite de cacahuete: ≥ 35° C.

Reacción de Halphen:

Negativa en todos los aceites, excepto en el de algodón y en el de semillas que lo contenga.

Índice de Yodo (método de Hanus):

Aceite de:

Soja: De 120 a 143.
Girasol: De 78 a 141.
Cártamo: De 135 a 150.
Algodón: De 95 a 120.
Germen de maíz. De 100 a 135.
Colza o nabina: De 110 a 130.
Cacahuete: De 80 a 105.
Pepita de uva: De 125 a 150.
Semillas: De 80 a 150.

Índice de refracción (a 25° C):

Aceite de:

Soja: De 1,474 a 1,478.
Girasol: De 1,461 a 1,471.
Cártamo: De 1,472 a 1,478.
Algodón: De 1,463 a 1,472.
Germen de maíz: De 1,470 a 1,474.
Colza o nabina: De 1,470 a 1,474.
Cacahuete: De 1,487 a 1,490.
Pepita de uva: De 1.473 a 1,475.
Semillas: De 1,463 a 1,476.

Porcentajes en peso referidos a la fracción de ácidos grasos (*)

Aceite de	Soja	Girasol	Cártamo	Algodón	Germen de maíz	Colza o nabina	Cacahuete	Pepita de uva
C 12: 0	≤ 0,1	≤ 0,1	≤ 0,1	≤ 0,1	≤ 0,1	≤ 0,1	≤ 0,1	≤ 0,1
C 14: 0	≤ 0,1	≤ 0,1	≤ 0,1	≤ 1,2	≤ 0,1	≤ 0,1	≤ 0,3	≤ 0,1
C 16: 0	7-12	2,6-7,6	4-10	17-29	9-17	2-7	8-13	5-10
C 16: 1	≤ 0,5		≤ 0,1	≤ 1	≤ 0,2	≤ 1	≤ 0,3	≤ 1,2
C 16: 1 (2)		≤ 0,3						
C17:0		≤ 0,2						
C17:1		≤ 0,1						
C 18: 0	2-6	2,1-6,5	2-4	1-3	1-3	1-3	3-5	3-5
C 18: 1	20-35		11-25	15-44	22-40	50-65	38-63	12-28
C 18: 1 (2)		14,0-90,7						
C 18: 2	45-60		35-80	33-58	45-65	15-30	18-42	58-77
C 18: 2 (2)		2,1-74,0						
C 18: 3	5-10		≤ 1	≤ 2	≤ 1,5	6-14	≤ 1	≤ 1
C 18: 3 (2)		≤ 0,3						
C 20: 0	≤ 1	≤ 0,5	≤ 1	≤ 0,3	≤ 1	≤ 1,5	1-3	≤ 0,1
C 20: 1	–	≤ 0,5	–	–	–	≤ 4,5	≤ 1	–
C 22: 0	≤ 0,5	≤ 1,6	≤ 1	≤ 0,1	≤ 0,1	≤ 0,5	2-5	–
C 22: 1	–	–	–	–	–	≤ 5,0	–	–
C 24: 0	–	≤ 0,5	–	–	–	≤ 0,2	1,3	–

(1) En estos intervalos están incluidos los diferentes tipos de aceite refinado de girasol.

(2) Suma de isómeros.

En los valores máximos y mínimos de los límites establecidos, están incluidos los márgenes de repetibilidad y reproducibilidad de los métodos de análisis empleados.

(*) En aquellos casos en que no se obtengan separación cromatográfica de los ácidos C18: 3, C20: 0 y C20: 1, su valor total máximo será igual a la suma de los valores establecidos para cada uno de dichos ácidos grados en la clase de aceite de semillas correspondiente.

La composición de ácidos grasos del «aceite refinado de semillas» puede ser tan amplio que su realización es aconsejable solamente para comprobación de valores máximos de los distintos ácidos.

Cuando en los aceites de semillas la cantidad de C18: 3 sea igual o superior al 2 por 100 debe de justificarse la presencia de colza por medio de la cromatografía de esteroles, donde aparecerá en cantidad significativa el brasicasterol.

Esteres no glicerídicos: Negativo.
Ácidos grasos saturados en posición β de triglicéridos.

Aceite de:

Soja, girasol y cártamo, germen de maíz, colza o nabina, pepita de uva y cacahuete: ≤ 1 por 100.
Algodón y semillas: ≤1,8 por 100.

Determinación de esteroles por cromatografía gaseosa:

Colesterol: ≤ 0,5 por 100 con columna SE-30.

Composición porcentual de esteroles del aceite refinado de girasol sobre el contenido total de éstos, determinados por cromatografía gaseosa con columna capilar. Método ISO 12228: 1999.

Composición de esteroles	Porcentaje (%)
Colesterol	≤ 0,5
Brasicasterol.	≤ 0,2
Campesterol.	De 5,0 a 13,0
Estigmasterol	De 4,5 a 13,0
ß–Sitosterol.	De 42,0 a 70,0
Δ5-Avenasterol	De 1,5 a 6,9
Δ7-Estigmastenol.	De 6,5 a 24,0
Δ7-Avenasterol	De 3,0 a 9,0
Otros esteroles	≤ 9,5

Esteroles totales (ppm): de 1700 a 5200.
Composición porcentual de los ésteres metílicos sobre el total de los ácidos grasos, determinados por cromatografía de gases con columna capilar. ISO 5508:1990 e ISO 5509:2000.

Prueba del frío.

Todos aquellos aceites en los que se haga constar que han sido sometidos al tratamiento de invernación (Winterización) deberán dar la prueba del frío negativa.

3.3. Pruebas de pureza de los aceites de girasol alto esteárico-alto oleico.

Estos aceites cumplirán con las características establecidas en el Anexo Pruebas de pureza de los aceites de girasol procedente de semillas con alto esteárico-alto oleico. Características que deben cumplir estos aceites, que se añade a esta reglamentación.
Por tanto, los aceites refinados de girasol deberán cumplir o bien el conjunto de las características de pureza establecidas en el apartado V.3.2. o bien el conjunto de las características de pureza establecidas en el apartado V.3.3.

4. *Otras características*.

(Derogado)

5. *Coadyuvantes tecnológicos*.

El Gobierno aprobará la lista positiva de coadyuvantes tecnológicos que podrán utilizarse en los productos regulados en la presente Reglamentación.

VI. ENVASADO, ETIQUETADO Y ROTULACIÓN

1. *Envasado.*

(Derogado)

2. *Etiquetado, presentación y publicidad*.

Con carácter general se ajustará a lo dispuesto en la Norma General de Etiquetado, presentación y publicidad de los productos alimenticios envasados.

2.1 Etiquetas.

En las etiquetas de los envases deberá constar:

a) Denominación del producto, de acuerdo con lo establecido en II (definiciones y denominaciones) de la presente Reglamentación.
b) a h) **(Derogadas)**

2.2 En los rótulos de los embalajes se hará constar:

Denominación del producto y marca registrada.
Número y contenido neto de los envases.
Nombre o razón social o denominación de la Empresa.

2.3 Los datos obligatorios que figuran en el etiquetado de los envases o en la rotulación de los embalajes se deberán expresar con caracteres claros, bien visibles, indelebles y fácilmente legibles por el consumidor. Esta información no deberá ser enmascarada por dibujos ni por cualquier otro texto o imagen, escrito gráfico o impreso.
Los datos obligatorios no podrán inscribirse en cierres, precintos u otras partes que se inutilicen al abrir el envase y se expresarán necesariamente en la lengua española oficial del Estado.
Toda la denominación del producto aparecerá con el mismo tamaño de letra. Dichos caracteres destacarán del resto del contenido de la etiqueta, salvo el de la marca registrada.

3. *Etiquetado y rotulación facultativa*.

(Derogado)

4. *Denominación de origen*.

(Derogado)

VII. TRANSPORTE, ALMACENAMIENTO, VENTA Y COMERCIO EXTERIOR

1. *Almacenamiento y transporte.*

(Derogado)

2. *Tenencia y control*.

(Derogado)

3. *Venta*.

(Derogado)

4. *Comercio exterior*.

4.1 Importación.

(Derogado)

4.2 Exportación.

Los productos objeto de esta Reglamentación dedicados a la exportación se ajustarán a lo que dispongan en esta materia los Ministerios competentes. Cuando estos productos no

cumplan lo dispuesto en esta Reglamentación, llevarán, en caracteres bien visibles, impresa la palabra «Export» y no podrán comercializarse ni consumirse en España, salvo autorización expresa de los Ministerios competentes, previo informe de la Comisión Interministerial para la Ordenación Alimentaria.

VIII. COMPETENCIAS Y RESPONSABILIDADES

(Derogado)

IX. TOMA DE MUESTRAS Y MÉTODOS ANALÍTICOS

(Derogado)

ANEXO

Pruebas de pureza de los aceites de girasol procedentes de semillas con alto esteárico-alto oleico

Características que deben cumplir estos aceites.

Índice de Yodo (método de Hanus): de 55 a 72
Índice de Refracción (a 25 ºC): de 1,462 a 1,467
Ácidos Grasos Saturados en posición β: ≤ 1,5%
Composición porcentual de esteroles sobre el contenido total de éstos, determinados por cromatografía gaseosa con columna capilar. Método ISO 12228: 1999.

Composición de esteroles	Porcentaje (%)
Colesterol	≤ 0,5
Brasicasterol.	≤ 0,2
Campesterol.	De 5,0 a 13,0
Estigmasterol	De 4,5 a 13,0
ß–Sitosterol.	De 42,0 a 70,0
Δ5-Avenasterol	De 1,5 a 6,9
Δ7-Estigmastenol.	De 6,5 a 24,0
Δ7-Avenasterol	De 3,0 a 9,0
Otros esteroles	≤ 9,5

Esteroles totales (ppm): de 1700 a 5200.
Composición porcentual de los ésteres metílicos sobre el total de los ácidos grasos, determinados por cromatografía de gases con columna capilar. ISO 5508:1990 e ISO 5509:2000.

Composición de ácidos grasos	Porcentaje (%)
C12:0	≤ 0,1
C14:0	≤ 0,1
C16:0	3,5 - 6,5
C16:1 (1)	≤ 0,3
C17:0	≤ 0,2
C17:1	≤ 0,1
C18:0	15 - 36,5
C18:1 (1)	> 50
C18:2 (1)	4 – 7
C18:3 (1)	≤ 0,5
C20:0	≤ 2,3
C20:1	≤ 0,5
C22:0	≤ 2,7
C24:0	≤ 0,5

(1) Suma de isómeros.

En los valores máximos y mínimos de los límites establecidos, están incluidos los márgenes de repetibilidad y reproducibilidad de los métodos de análisis empleados.

§ 5

Real Decreto 760/2021, de 31 de agosto, por el que se aprueba la norma de calidad de los aceites de oliva y de orujo de oliva

Ministerio de la Presidencia, Relaciones con las Cortes y Memoria Democrática
«BOE» núm. 209, de 1 de septiembre de 2021
Última modificación: sin modificaciones
Referencia: BOE-A-2021-14318

España es el primer productor y exportador mundial de aceite de oliva. El olivar y el aceite de oliva conforman un sector de gran relevancia económica, social y comercial en nuestro país y en los mercados internacionales, con una demanda en constante crecimiento. El objetivo de este real decreto es actualizar la legislación para adaptarla a la situación actual del sector y a los avances tecnológicos, promoviendo la calidad del aceite de oliva como uno de los pilares básicos para el desarrollo de este sector.

En España, el Decreto 2484/1967, de 21 de septiembre, por el que se aprueba el texto del Código Alimentario Español, contempla los aceites de oliva en el capítulo XVI, sección 2.ª Esta materia fue desarrollada y regulada de forma específica por el Real Decreto 308/1983, de 25 de enero, por el que se aprueba la Reglamentación Técnico-Sanitaria de Aceites Vegetales Comestibles.

En la Unión Europea la normativa en materia de aceites de oliva y de orujo de oliva está armonizada mediante el Reglamento (CEE) n.º 2568/1991 de la Comisión, de 11 de julio de 1991, relativo a las características de los aceites de oliva y de los aceites de orujo de oliva y sobre sus métodos de análisis, y el Reglamento (UE) n.º 1308/2013 del Parlamento Europeo y del Consejo, de 17 de diciembre de 2013, por el que se crea la organización común de mercados de los productos agrarios y por el que se derogan los Reglamentos (CEE) n.º 922/72, (CEE) n.º 234/79, (CE) n.º 1037/2001 y (CE) n.º 1234/2007. En ellos se establecen las denominaciones, las definiciones, las características fisicoquímicas y organolépticas, y los métodos de muestreo y análisis de dichos productos.

Asimismo, mediante el Reglamento de Ejecución (UE) n.º 29/2012 de la Comisión, de 13 de enero de 2012, sobre las normas de comercialización del aceite de oliva, se desarrollan las normas de comercialización y el procedimiento de colaboración administrativa entre la Comisión y los Estados miembros relativo a las normas de control aplicables en estos productos. Este reglamento deroga el Reglamento (CE) n.º 1019/2002, que fue desarrollado en nuestro país con medidas complementarias mediante el Real Decreto 1431/2003, de 21 de noviembre, por el que se establecen determinadas medidas de comercialización en el sector de los aceites de oliva y del aceite de orujo de oliva.

El mencionado Real Decreto 308/1983, de 25 de enero, ha sido modificado de forma reiterada, y además la evolución de las condiciones productivas y de consumo en estas casi cuatro décadas hace necesario sustituirlo por uno nuevo y específico para los aceites de oliva y de orujo de oliva por su singularidad y por la relevancia que esta producción tiene en nuestro país. El hecho de contar con una norma propia, separándola de la de otros aceites

vegetales, contribuirá a adaptar de mejor manera los sistemas de producción y autocontrol, y las normas de envasado y etiquetado a la normativa europea y a la evolución de los criterios y avances tecnológicos. Además de la actualización de su contenido, se ordena y simplifica la norma, eliminando de ella los aspectos higiénico-sanitarios que están desarrollados y armonizados en los reglamentos comunitarios de carácter horizontal aplicables en la materia.

En consecuencia, procede derogar el contenido de la sección 2.ª del capítulo XVI del Código Alimentario Español, aprobado por el Decreto 2484/1967, de 21 de septiembre, y, asimismo, derogar el mencionado Real Decreto 308/1983, de 25 de enero, en lo referente a los aceites de oliva y de orujo de oliva. Por otra parte, la regulación de esta materia venía adoleciendo de un problema de dispersión normativa que se ha abordado aunando las disposiciones aplicables a los aceites de oliva y de orujo de oliva, por lo que procede la derogación de dichas normas, lo que redundará favorablemente en la seguridad jurídica.

La presente norma será de aplicación a todos los aceites de oliva y de orujo de oliva elaborados y comercializados en España, sin menoscabo del cumplimiento de la cláusula de reconocimiento mutuo de la Unión Europea.

De cara a preservar y poner en valor los aceites de oliva y de orujo de oliva, así como a evitar posibles prácticas fraudulentas, se hace necesario establecer en esta norma determinadas obligaciones de los operadores del sector en cuanto a las instalaciones, prácticas no permitidas, los documentos de acompañamiento y la trazabilidad de los productos. Estas obligaciones y prohibiciones deben ser de aplicación a todos los operadores, entendiendo como tales las personas físicas o jurídicas que participen en cualquiera de las etapas de la producción y comercialización de los aceites de oliva y de orujo de oliva, incluyendo por tanto a los centros de compra de aceituna, las cooperativas o las almazaras móviles entre otros. En particular, las obligaciones para instalaciones recogidas en el artículo 5 apartados 1 y 2, no serán de aplicación a las almazaras, las refinerías y las extractoras de aceite de orujo que ya estuvieran en funcionamiento a la entrada en vigor de esta norma.

En desarrollo del artículo 7 bis del Reglamento (CEE) n.º 2568/91 y sin perjuicio de las disposiciones del Reglamento (CE) n.º 178/2002, se establece la obligatoriedad de mantener un sistema de trazabilidad normalizado que permita localizar fácilmente los productos e insista en la correcta identificación de los mismos en todas las etapas de la producción, transporte y comercialización de los aceites objeto de la norma.

Con el sistema de trazabilidad se coadyuvará a promover la calidad alimentaria, a mejorar la confianza de los consumidores, a diferenciar los productos respecto de otros similares, a recuperar y potenciar el mercado y a garantizar, en su caso, la retirada selectiva de los productos.

Por otra parte, dado que los almacenes, distribuidores y comercios minoristas se dedican al almacenamiento, distribución y comercialización del producto envasado y debidamente etiquetado, no pudiendo manipularse el contenido de dichos productos, y teniendo en cuenta que deben en todo caso cumplir lo establecido en el Reglamento (CE) n.° 178/2002 del Parlamento Europeo y del Consejo, de 28 de enero de 2002, por el que se establecen los principios y los requisitos generales de la legislación alimentaria, se crea la Autoridad Europea de Seguridad Alimentaria y se fijan procedimientos relativos a la seguridad alimentaria, se considera innecesario exigir a estos operadores la obligación de mantener el sistema de registros establecido en la presente norma, al tratarse de una carga administrativa excesiva impuesta a unos operadores que no se dedican exclusivamente al sector del aceite de oliva.

Para facilitar a los operadores el cumplimiento de las obligaciones de la norma y a las autoridades competentes su control, se hace necesario implantar un sistema informatizado que aúne los datos de los movimientos de aceites de oliva y de orujo de oliva.

En materia de información alimentaria, así como en tolerancias sobre el control de contenido efectivo de un envase, se estará a lo previsto en el Reglamento (UE) n.º 1169/2011 del Parlamento Europeo y del Consejo, de 25 de octubre de 2011, sobre la información alimentaria facilitada al consumidor, así como en el Real Decreto 1801/2008, de 3 de noviembre, por el que se establecen normas relativas a las cantidades nominales para productos envasados y al control de su contenido efectivo.

En los últimos años se ha evidenciado que el mercado español adolece de una falta de diferenciación entre los distintos productos del sector oleícola en comparación con el mercado internacional. Ello pone de manifiesto que el aceite de oliva necesita un reposicionamiento. Con el fin de lograr poner en valor a los aceites de oliva y en concreto a los aceites de oliva virgen extra como productos de excelencia se hace necesario implementar medidas que ayuden y fomenten la imagen de este producto tan emblemático para España.

Teniendo en cuenta la importancia de la cooperación y colaboración entre las Administraciones Públicas es oportuno establecer un Plan de control específico para la verificación de la trazabilidad del sector del aceite de oliva y de orujo de oliva, que pueda ser puesto en marcha por las autoridades competentes de control de la calidad y defensa contra fraudes y que será adoptado por la Mesa de Coordinación de la Calidad Alimentaria.

Por otra parte, con el fin de mejorar la transparencia de la información relativa a los controles de conformidad de los aceites de oliva efectuados por las autoridades competentes, el Ministerio de Agricultura, Pesca y Alimentación elaborará y publicará un informe que recoja el resultado de las actuaciones llevadas a cabo.

En relación con los envases empleados para embotellar los aceites de oliva y de orujo de oliva, esta norma se centra en los requisitos necesarios que garanticen que los envases sean aptos para el consumo humano, que protejan su contenido sin alterar su composición ni afectar negativamente a sus características, y en asegurar que dichos envases protegen a los aceites que contienen de cualquier práctica fraudulenta destinada a substituir o reemplazar el contenido del envase por uno distinto y de inferior calidad. Al centrarse en los aspectos asociados a la calidad de los aceites de oliva y de orujo de oliva, ajustándose al objeto de la presente norma, queda en manos de los organismos competentes la regulación de los aspectos medioambientales asociados a los envases, de tal manera que la legislación elaborada en relación con la Economía Circular y las políticas de reducción de residuos se constituya en normativa horizontal aplicable y obligatoria a todos los sectores económicos y en la que esta norma de calidad quede bien integrada. No obstante esto, en cuanto que la presente norma no contiene disposiciones que provoquen un impacto medioambiental negativo, se considera que el contenido de este real decreto va en línea con la legislación de residuos y suelos contaminados y con el I Plan de Acción de Economía Circular. En particular, el texto se ajusta a lo dispuesto en la actual Ley 22/2011, de 28 de julio, de residuos y suelos contaminados, en concreto en cuanto a los principios de la política de residuos que recoge el capítulo II del título I, siendo de directa aplicación todas las normas de dicha ley, como las de gestión de residuos que recogen los artículos 17 y siguientes o las de información sobre residuos de los artículos 39 y siguientes, y, del mismo modo, a las previsiones correlativas del actual proyecto de ley de residuos y suelos contaminados, en tramitación parlamentaria en el momento de aprobar este real decreto, y sus nuevas disposiciones sobre plásticos de un solo uso o prevención de residuos. Asimismo, también es de aplicación la normativa específica sobre envases y residuos de envases, esto es la Ley 11/1997, de 24 de abril, de envases y residuos de envases y su reglamento de desarrollo. En cuanto al I Plan de Acción de Economía Circular, aprobado por el Consejo de Ministros el 21 de mayo de 2021, el real decreto se adecúa a su contenido como ocurre con el resto de actividades productivas, en sus ocho ejes y singularmente en los tres primeros, referentes a la producción, consumo y gestión de residuos.

Este real decreto ha sido sometido al procedimiento previsto en la Directiva (UE) 2015/1535 del Parlamento Europeo y del Consejo, de 9 de septiembre de 2015, por la que se establece un procedimiento de información en materia de reglamentaciones técnicas y de reglas relativas a los servicios de la sociedad de la información, y en el Real Decreto 1337/1999, de 31 de julio, por el que se regula la remisión de información en materia de normas y reglamentaciones técnicas y reglamentos relativos a los servicios de la sociedad de la información.

El contenido de este real decreto se ajusta a los principios de buena regulación contemplados en el artículo 129 de la Ley 39/2015, de 1 de octubre, del Procedimiento Administrativo Común de las Administraciones Públicas. Así, en virtud de los principios de necesidad y eficacia, se justifica esta norma en la necesidad de establecer una ordenación adecuada del sector del aceite de oliva y orujo de oliva, siendo la derogación del Real

Decreto 308/1983, de 25 de enero, por el que se aprueba la Reglamentación Técnico Sanitaria de Aceites Vegetales Comestibles, en la parte referente a los aceites de oliva y de orujo de oliva, y la aprobación de una nueva norma de calidad que regule de forma específica el aceite de oliva y de orujo de oliva, la forma más adecuada de conseguirlo. Se han tenido en cuenta, asimismo, los principios de eficiencia y proporcionalidad, al establecer una regulación y limitar las cargas administrativas a las mínimas imprescindibles para la consecución de los fines que se pretenden. En aplicación del principio de transparencia, además del trámite de consulta pública y el de información pública, durante la tramitación de esta disposición han sido consultadas las comunidades autónomas, así como las entidades representativas de los sectores afectados y los consumidores, y ha emitido informe preceptivo la Comisión Interministerial para la Ordenación Alimentaria. Por último, el real decreto atiende al principio de seguridad jurídica, manteniendo la coherencia con el resto del ordenamiento jurídico que es de aplicación y dejando a los operadores los necesarios periodos transitorios de adaptación a la norma.

Este real decreto se dicta al amparo de lo dispuesto en el artículo 149.1.13.ª de la Constitución Española, que atribuye al Estado la competencia exclusiva sobre bases y coordinación de la planificación general de la actividad económica.

Asimismo, la Ley 28/2015, de 30 de julio, para la defensa de la calidad alimentaria, sienta la base jurídica en materia de defensa de la calidad de los alimentos, estableciendo su regulación básica. En su disposición final cuarta habilita al Gobierno para aprobar normas de calidad de productos alimenticios. Estas normas permiten asegurar y mantener la calidad de los productos que se ofrecen en el mercado, ya que una caracterización y categorización de los mismos facilita al consumidor su elección al poder comparar y elegir lo que más se ajuste a sus gustos o necesidades.

En su virtud, a propuesta del Ministro de Agricultura, Pesca y Alimentación, de la Ministra de Industria, Comercio y Turismo y del Ministro de Consumo, de acuerdo con el Consejo de Estado, y previa deliberación del Consejo de Ministros en su reunión del día 31 de agosto de 2021,

DISPONGO:

Artículo 1. *Objeto.*

El objeto de este real decreto es establecer la norma de calidad de los aceites de oliva y de orujo de oliva.

Artículo 2. *Ámbito de aplicación.*

Esta norma es de aplicación:

1. A todas las instalaciones de elaboración de aceite de oliva y de orujo de oliva radicadas en España.
2. A todos los aceites de oliva y de orujo de oliva elaborados en España para su comercialización en España, sin perjuicio de lo establecido en la cláusula de reconocimiento mutuo.
3. A los operadores que elaboren o comercialicen aceites de oliva y de orujo de oliva en España, sin perjuicio de lo establecido en la cláusula de reconocimiento mutuo.

En todo caso se aplicará la cláusula de reconocimiento mutuo contenida en la disposición adicional primera.

Artículo 3. *Denominaciones y definiciones de los productos.*

1. Las definiciones y denominaciones de las distintas categorías de productos en las que se clasifican los aceites de oliva y de orujo de oliva serán las establecidas en la parte VIII del anexo VII del Reglamento (UE) n.º 1308/2013 del Parlamento Europeo y del Consejo, de 17 de diciembre de 2013, por el que se crea la organización común de mercados de los productos agrarios y por el que se derogan los Reglamentos (CEE) n.º 922/72, (CEE) n.º 234/79, (CE) n.º 1037/2001 y (CE) n.º 1234/2007 y en la normativa europea que lo desarrolle o substituya.

2. A los efectos de este real decreto se entenderá por:

a) Centro de compra y/o recepción de aceitunas: es la instalación que se dedica a la compra y/o recepción de aceitunas enteras y crudas de distintos agricultores para entregarlas a una almazara o a una entamadora, no realizándose ninguna transformación de los frutos.

b) Almazara: es el molino o industria donde se obtiene el aceite de oliva virgen por medios mecánicos o físicos a través de la molturación de las aceitunas, frutos de *Olea europaea* L.

c) Almazara móvil: es aquella almazara que se desplaza de cara a molturar aceitunas, frutos de *Olea europaea* L., in situ para la obtención de aceite de oliva virgen y que no posee una ubicación física determinada o fija.

d) Envasadora de aceite: es la industria o instalación donde se realiza el envasado de los aceites de oliva y de orujo de oliva con destino a la alimentación humana.

e) Refinería: es la industria o instalación donde se realiza la refinación de los aceites de oliva y de orujo de oliva con destino a la alimentación humana.

f) Extractora de orujo: es la industria o instalación destinada a la actividad de obtención por procedimientos físicos o químicos de los aceites de orujo de oliva crudos a partir de orujo graso de aceituna. Se incluyen aquellas instalaciones que solo realizan la actividad de secado de orujo graso húmedo procedente de la molturación de aceitunas.

g) Almacén: es el establecimiento en el que no se realiza ninguna transformación del producto y solo se almacena de forma intermedia entre otros operadores del sector.

h) Operador: es la persona física o jurídica que desarrolla su actividad en el sector y el mercado de los aceites de oliva y de orujo de oliva, incluidos los cosecheros que retiren a granel su aceite de la almazara y todo aquel que compre o retire aceite de oliva virgen a granel de una almazara. Asimismo, se considerarán operadores las entamadoras y envasadoras de aceitunas cuando empleen frutos de *Olea europaea* L. para su ulterior transformación en aceite. Los operadores podrán tener o no instalaciones.

i) Cosechero: es la persona física o jurídica titular de una explotación olivarera que produce aceituna (*Olea europaea* L.) para su transformación en aceite de oliva obtenido mediante molturación de aceituna de su propiedad por una almazara que le presta servicio de molturación.

j) Refinación: es todo aquel proceso al que se someten los aceites de oliva y de orujo de oliva crudo diferente a la obtención por procedimientos físicos y la clarificación por lavado, sedimentación, centrifugación o filtración.

k) Proceso continuo: es aquel que se produce sin pausa alguna y sin transición entre operación y operación, permitiéndose no obstante la existencia de una tolva o depósito intermedio que permita el enlace entre ellas siendo 12 horas el tiempo máximo permitido de permanencia de la masa en la tolva o depósito intermedio, siempre dentro de una misma industria.

l) Consumidor final: es el consumidor último de un producto alimenticio que no empleará dicho alimento como parte de ninguna operación o actividad mercantil en el sector de la alimentación.

m) Colectividades: es cualquier establecimiento (incluidos un vehículo o un puesto fijo o móvil), como restaurantes, comedores, centros de enseñanza, hospitales y empresas de suministro de comidas preparadas y otros centros sociales, en los que, como actividad empresarial, se preparan alimentos listos para el consumo por el consumidor final.

Artículo 4. *Obligaciones de trazabilidad.*

1. Será obligatorio que los operadores con instalaciones dispongan en el lugar donde se hallen los productos de un sistema de registros de trazabilidad, según lo recogido en el anexo I, que incluya todos los productos que se encuentren en ellas.

Las anotaciones en dichos registros deberán efectuarse en tiempo real.

Sin perjuicio de lo establecido en la normativa de la Unión Europea, no estarán obligados a llevar los registros establecidos por la presente norma los almacenes dedicados exclusivamente al almacenamiento y la distribución de aceites de oliva y de orujo de oliva envasados y dispuestos para su venta al consumidor final, y los comercios minoristas.

2. Será obligatorio, en el transporte de aceites de oliva y de orujo de oliva a granel, que los operadores notifiquen al sistema informatizado habilitado al efecto por el Ministerio de Agricultura, Pesca y Alimentación, con anterioridad a que se produzca el movimiento, los datos a los que hace referencia el apartado 3 del presente artículo. El operador responsable de notificar la información será el tenedor de los aceites de oliva y de orujo de oliva en el momento de la expedición del aceite. En el caso de los transportes de aceites de oliva o de orujo de oliva a granel provenientes de terceros países o de otros Estados miembros, será responsable de la notificación al sistema el destinatario final de la mercancía. En todo caso esta notificación deberá haberse efectuado antes de que el granel de aceite de oliva o de orujo de oliva entre en territorio nacional.

3. Será obligatorio que en el transporte de aceites de oliva y de orujo de oliva, sea a granel o no, la mercancía vaya acompañada, en todos los casos y en todo momento, por un documento que contemple al menos los datos recogidos en el anexo II de este real decreto y que identifique inequívocamente la denominación del producto correspondiente según la normativa aplicable.

Además, en el caso de transportes a granel, la mercancía deberá ir acompañada de un boletín de análisis o un documento asimilado firmado que acredite la clasificación del aceite de oliva o de orujo de oliva declarada en el documento de acompañamiento.

En los transportes a granel el sistema informatizado mencionado en el apartado 2 generará el documento de acompañamiento.

El operador responsable de que se porte el documento de acompañamiento establecido en este apartado será:

a) El tenedor de los aceites de oliva y de orujo en el momento de la expedición.

b) En el caso de los transportes de aceites de oliva o de orujo de oliva provenientes de terceros países o de otros Estados miembros, el destinatario final de la mercancía.

4. Será obligatorio que las almazaras, las refinerías y extractoras de aceite de orujo que ya estuvieran en funcionamiento a la entrada en vigor de esta norma notifiquen al sistema informatizado al que se hace referencia en el apartado 2 del presente artículo, la información de los movimientos que se recoge en el apartado A del anexo II, y datos del destino dentro de la instalación para los aceites de oliva y de orujo de oliva a granel que se produzcan entre las almazaras, refinerías y extractoras ubicadas en su instalación.

Asimismo, deberán notificar anualmente a la autoridad competente de control un informe recopilatorio de los registros de trazabilidad a los que se hace referencia en el apartado 1 en el que se haga constar las entradas, salidas y movimientos internos de cada categoría de aceite que produzcan, almacenen o comercialicen.

Artículo 5. *Obligaciones específicas en relación con las instalaciones.*

1. Las almazaras, las refinerías y las extractoras de aceite de orujo de nueva creación deberán estar ubicadas de manera independiente. En ningún caso, podrán estar conectadas por conducción alguna.

2. Las almazaras, las refinerías y las extractoras de aceite de orujo de nueva creación deberán estar debidamente aisladas o separadas de cualquier otra industria o local ajeno a sus cometidos específicos y, en particular, de los dedicados a la producción, transformación, almacenamiento a granel y envasado de grasas animales o vegetales y de grasas y aceites industriales o minerales.

3. Las almazaras o cualquier otro establecimiento de un operador del sector deberán clasificar conforme a las denominaciones que establece la normativa europea todo el aceite que expidan.

4. En las envasadoras de aceite, las conducciones y los depósitos nodriza de los aceites regulados en esta norma deberán estar debidamente acondicionados para evitar contaminaciones cruzadas.

Artículo 6. *Obligaciones específicas en relación con los aceites.*

1. Los aceites de oliva y de orujo de oliva objeto de la presente disposición cumplirán, las características fisicoquímicas y organolépticas establecidas en las normas de la Unión Europea que regulan esta materia.

2. El aceite de oliva lampante deberá ser sometido a refinación previa para ser destinado a uso alimentario.

3. Los aceites de oliva y de orujo de oliva deben estar siempre protegidos de condiciones ambientales adversas que puedan alterar sus características fisicoquímicas y organolépticas y por tanto se debe garantizar que se almacenarán, transportarán y comercializarán al abrigo de la luz y el calor.

Artículo 7. *Obligaciones específicas en relación con los envases.*

1. Los envases en los que se presentarán los aceites estarán limpios, serán de materiales aptos para uso alimentario y que protejan los aceites de los procesos oxidativos, según la normativa higiénico-sanitaria nacional y europea vigente, sin que en ningún caso dichos envases puedan modificar las características del contenido ni transmitir sabores u olores extraños, ni ocasionar alteraciones al producto tal y como establece el Reglamento (CE) n° 1935/2004 del Parlamento Europeo y del Consejo, de 27 de octubre de 2004, sobre los materiales y objetos destinados a entrar en contacto con alimentos y por el que se derogan las Directivas 80/590/CEE y 89/109/CEE. Asimismo, deberán estar siempre protegidos de acuerdo con el apartado 3 del artículo 6.

2. Los envases de los aceites de oliva y de orujo de oliva destinados a la venta o entrega al consumidor final, incluyendo aquellos entregados por las almazaras a sus cosecheros para su consumo, así como aquellos suministrados a colectividades, deberán disponer de un dispositivo de cierre irrecuperable e inviolable de acuerdo con lo previsto en el artículo 2, apartado 1, del Reglamento de Ejecución (UE) n.º 29/2012 de la Comisión, de 13 de enero de 2012, sobre las normas de comercialización del aceite de oliva, y estarán etiquetados con arreglo a lo dispuesto en la legislación vigente.

3. De conformidad con lo previsto en el artículo 2, apartado 1, del Reglamento de Ejecución (UE) n.º 29/2012 de la Comisión, los envases destinados a la venta al consumidor final incluyendo aquellos suministrados por las almazaras a los cosecheros para su consumo tendrán una capacidad máxima de cinco litros. Los aceites suministrados a colectividades podrán asimismo comercializarse en envases de diez, veinte, veinticinco y cincuenta litros de capacidad.

4. Los envases que se pongan a disposición de los consumidores finales, en los establecimientos de las colectividades dispondrán de un sistema de protección que impida su reutilización una vez agotado su contenido original.

5. Los envases que se pongan en el mercado deberán cumplir asimismo con las prescripciones previstas en la normativa sobre envases y residuos de envases.

Artículo 8. *Prácticas prohibidas.*

1. Se prohíbe:

a) La elaboración en territorio español para consumo interno de mezclas de aceites de oliva y de orujo de oliva con otros aceites o grasas de origen vegetal a las que hace referencia el último párrafo del apartado 1 del artículo 6 del Reglamento de ejecución (UE) No 29/2012 de la Comisión de 13 de enero de 2012 sobre las normas de comercialización del aceite de oliva. Dichas mezclas no podrán comercializarse bajo ninguna denominación de alimento, para evitar que puedan confundirse con los aceites de oliva o de orujo de oliva de la presente norma.

b) La elaboración en territorio español para su comercialización en el mercado nacional utilizando el término «virgen» o «virgen extra» en el etiquetado, de productos alimenticios de apariencia oleosa que puedan confundirse con los aceites de oliva de la presente norma, tales como aceites, condimentos, aderezos, productos similares, sin perjuicio de lo establecido en la cláusula de reconocimiento mutuo.

c) El trasvase o rellenado de recipientes o envases destinados al consumidor final, de aceite de oliva o de orujo de oliva en las colectividades.

d) Que las mezclas de aceites de oliva vírgenes previamente clasificados, se clasifiquen con una categoría superior a la del aceite de menor categoría utilizado.

e) Que en las almazaras, almacenes y las envasadoras de aceite de oliva virgen se disponga de instalaciones y medios técnicos específicos para la desodorización y/o cualquier otra etapa o forma de refinación de aceites.

f) Que las almazaras reciban o procesen orujos procedentes de otras almazaras.

g) El depósito, almacenamiento y transporte de aceites de oliva y de orujo de oliva que no estén debidamente identificados con la categoría de producto que les corresponde, excepto en las almazaras, cuya clasificación en ese caso vendrá dada antes de su expedición.

2. En las instalaciones definidas en el artículo 3 destinadas a la obtención de aceite de oliva y de orujo de oliva, quedan prohibidos:

a) El lavado alcalino de los aceites, excepto en las refinerías.

b) La extracción o refinación de aceites de oliva y de orujo de oliva, por procedimientos, disolventes o coadyuvantes distintos de los autorizados, así como la adición de aceites industriales, minerales, esterificados o de síntesis.

c) La realización de procesos de esterificación o cualquier práctica que pueda alterar la estructura glicerídica del aceite.

d) El tratamiento de los aceites con aire, oxígeno, ozono u otras sustancias químicas oxidantes salvo el necesario para el bombeo en los trasiegos, la inertización de envases y depósitos, y homogeneización mediante nitrógeno u otros gases inertes, sin perjuicio de la legislación de la Unión europea.

e) La tenencia o manipulación en las instalaciones dedicadas a la extracción, refinación, envasado o almacenamiento a granel de aceites de oliva y de orujo de oliva, de glicerina, grasas o aceites animales, vegetales, industriales o de síntesis y de cualquier sustancia no autorizada, cuyo empleo no esté autorizado ni justificado.

f) En las almazaras, la re-centrifugación en proceso no continuo de las masas procedentes de los sistemas de obtención de aceite de oliva virgen, para evitar su fermentación. Únicamente podrá realizarse la re-centrifugación de las masas procedentes de los sistemas de obtención de aceite de oliva virgen después del termobatido de las mismas, en proceso continuo y, en ningún caso se permite la recentrifugación de las masas u orujos procedentes de depósitos o balsas de almacenamiento diferentes a las referidas en el artículo 3, apartado 2, letra k).

Artículo 9. *Control oficial, coordinación y régimen sancionador.*

1. Las autoridades competentes de control oficial realizarán al menos un control de conformidad por cada mil toneladas de aceite de oliva y de orujo de oliva comercializado a fin de verificar sus características de calidad según lo establecido en el Reglamento (CEE) n.º 2568/91 de la Comisión, de 11 de julio de 1991, relativo a las características de los aceites de oliva y de los aceites de orujo de oliva y sobre sus métodos de análisis.

2. Los métodos para la toma de muestras y análisis serán los establecidos para cada producto en la normativa de la Unión Europea o, en su defecto, en las disposiciones nacionales o autonómicas.

3. La verificación de la conformidad con la categoría declarada en el etiquetado de los aceites de oliva vírgenes será efectuada por los laboratorios oficiales reconocidos para tal fin en cuanto a sus características fisicoquímicas, y en relación con sus características organolépticas por los paneles de catadores designados por parte de la autoridad competente para la que vayan a realizar tareas de control oficial conforme a lo dispuesto en el Real Decreto 227/2008, de 15 de febrero, por el que se establece la normativa básica referente a los paneles de catadores de aceite de oliva virgen.

4. Sin perjuicio de los controles establecidos por la normativa de la Unión Europea a los que hace referencia el apartado 1, el Ministerio de Agricultura, Pesca y Alimentación coordinará un Plan de control específico para la verificación de la trazabilidad del sector del aceite de oliva y de orujo de oliva, descrita en el artículo 4. En dicho plan, se deberán contemplar controles específicos para las almazaras, las refinerías y extractoras de aceite de orujo no contempladas en los apartados 1 y 2 del artículo 5.

5. La información acerca de los resultados de los controles de conformidad llevados a cabo según lo dispuesto en el apartado 1, se comunicará en el formato establecido al Ministerio de Agricultura, Pesca y Alimentación antes del día 1 de mayo de cada año.

6. Toda la información agregada, se recogerá en un informe anual sobre controles oficiales que será publicado por parte de la Administración General del Estado a instancias del Ministerio de Agricultura, Pesca y Alimentación. Dicho informe contendrá, al menos, una valoración expresa de la suficiencia del número de controles practicados, así como del resultado de dichos controles en cumplimiento de la normativa vigente.

7. El Plan de control específico se presentará para su debate en la Mesa de Coordinación de la Calidad Alimentaria e incluirá al menos la programación de las actuaciones de control así como el protocolo para la organización de las campañas de inspección, teniendo en cuenta los resultados de los controles de conformidad efectuados por las comunidades autónomas así como los datos contenidos en el Sistema de Información de los Mercados Oleícolas, adscrito al Ministerio de Agricultura, Pesca y Alimentación. Anualmente, se revisará el citado Plan en el seno de la Mesa de Coordinación de la Calidad Alimentaria.

8. Las sanciones que se impongan como fruto de los controles llevados a cabo serán eficaces, proporcionadas y disuasorias, y se impondrán de acuerdo con la Ley 28/2015, de 30 de julio, para la defensa de la calidad alimentaria, el Real Decreto Legislativo 1/2007, de 16 de noviembre, por el que se aprueba el texto refundido de la Ley General para la Defensa de los Consumidores y Usuarios y otras leyes complementarias, la legislación autonómica en la materia y demás legislación aplicable.

Artículo 10. *Mejora de la percepción de los consumidores del aceite de oliva virgen extra.*

1. El Ministerio de Agricultura, Pesca y Alimentación, el Ministerio de Consumo, las asociaciones representativas de ámbito nacional del sector productor, de la industria y de la distribución, y el Consejo de Consumidores y Usuarios, acordarán un código de buenas prácticas antes del 1 de octubre de 2022, que permita la mejora de la percepción por los consumidores de la calidad del aceite de oliva virgen extra, promoviendo estrategias para su diferenciación y valorización, incluyendo el uso de envases y formas de presentación que permitan diferenciarlo de los aceites de otras categorías.

2. El código de buenas prácticas detallará los mecanismos de evaluación y control del mismo y tras su acuerdo será publicado por el Ministerio de Agricultura, Pesca y Alimentación, previa presentación en la Conferencia Sectorial de Agricultura y en la Conferencia Sectorial de Consumo.

3. La adhesión al código de buenas prácticas será voluntaria para los agentes del sector que lo suscriban. Desde su adhesión, los operadores quedarán obligados al cumplimiento de los principios y reglas que contenga. El Ministerio de Agricultura, Pesca y Alimentación publicará anualmente la relación de operadores adheridos al código de buenas prácticas.

4. Las entidades adheridas al código de buenas prácticas informarán anualmente del cumplimiento de éste al Ministerio de Agricultura, Pesca y Alimentación y al Ministerio de Consumo para su control y supervisión, quienes informarán a las asociaciones representativas del sector productor, de la industria y de la distribución, así como al Consejo de Consumidores y Usuarios.

Disposición adicional primera. *Cláusula de reconocimiento mutuo.*

Las mercancías comercializadas legalmente en otro Estado miembro de la Unión Europea o en Turquía, u originarias de un Estado de la Asociación Europea de Libre Comercio signatario del Acuerdo sobre el Espacio Económico Europeo y comercializadas legalmente en él, se consideran conformes con el presente real decreto. La aplicación de este real decreto está sujeta al Reglamento (UE) 2019/515 del Parlamento Europeo y del Consejo, de 19 de marzo de 2019, relativo al reconocimiento mutuo de mercancías comercializadas legalmente en otro Estado miembro y por el que se deroga el Reglamento (CE) n.º 764/2008.

Disposición adicional segunda. *Sistema informatizado.*

Para facilitar el cumplimiento del deber de notificación establecido en el artículo 4 se desarrollará a más tardar el 1 de octubre de 2021 un soporte informático por el Ministerio de Agricultura, Pesca y Alimentación con los protocolos técnicos necesarios para el correcto funcionamiento, que a su vez se apoyará en el sistema de información de los mercados oleícolas adscrito al Ministerio de Agricultura, Pesca y Alimentación y regulado por el Real Decreto 861/2018, de 13 de julio, por el que se establece la normativa básica en materia de declaraciones obligatorias de los sectores del aceite de oliva y las aceitunas de mesa y por el que se modifica el Real Decreto 772/2017, de 28 de julio, por el que se regula el potencial de producción vitícola.

A este sistema tendrán acceso los operadores responsables de la notificación realizada, las autoridades competentes a efectos del control, así como los Cuerpos y Fuerzas de Seguridad del Estado y el Ministerio de Agricultura, Pesca y Alimentación.

Disposición transitoria primera. *Periodo transitorio.*

Lo dispuesto en el apartado 2, 3 y 4 del artículo 4 no será obligatorio hasta el 1 de octubre de 2021.

Disposición transitoria segunda. *Instalaciones en construcción a la entrada en vigor de la norma.*

Estarán exceptuadas de las obligaciones establecidas en los apartados 1 y 2 del artículo 5, las almazaras, las refinerías y las extractoras de aceite de orujo que ya estuvieran en construcción a la entrada en vigor de esta norma.

Disposición derogatoria única. *Derogación normativa.*

Quedan derogadas cuantas disposiciones de igual o inferior rango se opongan a lo dispuesto en el presente real decreto y, en particular:

a) Real Decreto 3000/1979, de 7 de diciembre, sobre regulación de procesos industriales en el sector del aceite de oliva.

b) Real Decreto 308/1983, de 25 de enero, por el que se aprueba la Reglamentación Técnico Sanitaria de Aceites Vegetales Comestibles, en la parte referente a los aceites de oliva y de orujo de oliva, y en todo caso el punto 1 del apartado II, los puntos 5.1 y 6.7.a) del apartado III y el punto 2 del apartado V de la reglamentación.

c) Real Decreto 259/1985, de 20 de febrero, por el que se complementa la Reglamentación Técnico-Sanitaria de Aceites Vegetales Comestibles, con la aplicación de la determinación de eritrodiol en los aceites de oliva.

d) Real Decreto 2551/1986, de 21 de noviembre, por el que se regula la elaboración y comercialización de aceite de orujo refinado y de oliva.

e) Real Decreto 1431/2003, de 21 de noviembre, por el que se establecen determinadas medidas de comercialización en el sector de los aceites de oliva y aceite de orujo de oliva.

f) Orden de 12 de diciembre de 1984, sobre entrega de aceite de oliva virgen por las almazaras a sus cosecheros para autoconsumo.

g) Orden APA/1343/2004, de 7 de mayo, por la que se regula el registro general de determinadas industrias autorizadas para la comercialización del aceite de oliva.

Disposición final primera. *Títulos competenciales.*

Este real decreto se dicta al amparo de lo dispuesto en el artículo 149.1.13.ª de la Constitución Española, que atribuye al Estado la competencia exclusiva sobre bases y coordinación de la planificación general de la actividad económica.

Disposición final segunda. *Modificación del Decreto 2484/1967, de 21 de septiembre, por el que se aprueba el texto del Código Alimentario Español.*

La sección 2.ª del capítulo XVI del Decreto 2484/1967, de 21 de septiembre, por el que se aprueba el texto del Código Alimentario Español, queda redactada como sigue:

«Los aceites de oliva y de orujo de oliva se regirán por lo previsto en el Real Decreto 760/2021, de 31 de agosto, por el que se aprueba la norma de calidad de los aceites de oliva y de orujo de oliva.»

Disposición final tercera. *Modificación del Real Decreto 308/1983, de 25 de enero, por el que se aprueba la Reglamentación Técnico Sanitaria de Aceites Vegetales Comestibles.*

La Reglamentación Técnico Sanitaria de Aceites Vegetales Comestibles, aprobada por Real Decreto 308/1983, de 25 de enero, queda modificada como sigue:

Uno. Se añade un nuevo párrafo al apartado I, con la siguiente redacción:

«Esta reglamentación no es de aplicación a los aceites de oliva y de orujo de oliva, que se regirán por lo previsto en el Real Decreto 760/2021, de 31 de agosto, por el que se aprueba la norma de calidad de los aceites de oliva y de orujo de oliva.»

Dos. El punto 6.1 del apartado III queda redactado como sigue:

«6.1 La extracción o refinación de los aceites regulados en la presente norma por procedimientos distintos de los autorizados.»

Disposición final cuarta. *Entrada en vigor.*

El presente real decreto entrará en vigor el día siguiente al de su publicación en el «Boletín Oficial del Estado».

ANEXO I

Registros de trazabilidad

Parte A. Condiciones generales de los registros

1. En el registro de trazabilidad interna deberán hacerse constar, al menos, las operaciones siguientes: obtención de aceites, extracción, refinado, clasificación, cambio de depósito, mezclas de aceites, envasado de aceites.

2. Cada producto debe identificarse en el registro de entrada con la identificación que previamente le asignó el suministrador; en el caso de centros de compra y/o recepción, almazaras y entamadoras se identificarán la parcela y polígono catastrales de origen de la aceituna y el propietario de la misma.

3. En los registros de entradas y salidas deberá indicarse el destino interno o uso del producto (almacén, depósito, tolva, línea de procesado, etc.) o su procedencia. Asimismo, deberá indicarse el saldo en el depósito/s de entrada o de salida.

4. En los registros de entradas y salidas, estarán claramente identificados los documentos de acompañamiento y cuando aplique, los boletines de análisis o documento asimilado que amparen cualquier movimiento de mercancías.

Los registros de entradas y salidas se cumplimentarán cuando haya un cambio de propiedad de la mercancía (aunque no haya movimiento físico) o cuando se realice un movimiento físico de la misma.

5. Aquellas menciones que pretendan incluirse posteriormente en el etiquetado de los productos, tales como: lote, primera presión en frío, extracción en frío, año de cosecha, variedad, etc. se registrarán adecuadamente de tal forma que se puedan verificar a lo largo de toda la documentación del producto en cuestión.

6. En la identificación de cualquier producto deberá existir correlación entre la identificación del depósito donde se almacena y la información reflejada en los registros. Tal obligación debe entenderse sin perjuicio de la variación de las características derivadas de la evolución natural de los productos. Dicha variación deberá reflejarse en el registro siempre que sea conocida por el operador.

Parte B. Categoría de productos que debe constar en los distintos registros

a) Aceitunas.

– Aceituna para obtención de aceite.

b) Aceites de oliva.

– Aceite de oliva sin clasificar.
– Aceite de oliva virgen extra.
– Aceite de oliva virgen.
– Aceite de oliva lampante.
– Aceite de oliva refinado.
– Aceite de oliva contiene exclusivamente aceites de oliva refinados y aceites de oliva vírgenes.

c) Aceites de orujo de oliva.

– Aceite de orujo de oliva crudo.
– Aceite de orujo de oliva refinado.
– Aceite de orujo de oliva.

d) Los subproductos de todas las instalaciones, de los que se pueda obtener aceite.
e) Otros aceites vegetales comestibles.

En el caso de las industrias y operadores que, además de trabajar con aceites de oliva y orujo de oliva, elaboren, refinen, almacenen o envasen otros aceites vegetales comestibles.

Parte C. Información que deben contener los registros de entradas y salidas del sistema de trazabilidad de los operadores con instalaciones

a) Identificación del documento de acompañamiento, y boletín de análisis o documento asimilado cuando proceda.
b) Identificación del vendedor o suministrador: nombre, domicilio, identificación fiscal y domicilio del establecimiento de procedencia. De este último se indicará, asimismo, el nombre, y la identificación fiscal cuando sea diferente del vendedor o suministrador.
c) Identificación del comprador o receptor, incluido el detallista último receptor del aceite envasado: nombre, domicilio, identificación fiscal y domicilio del establecimiento de destino. De este último se indicará, asimismo, el nombre, y la identificación fiscal cuando sea diferente del comprador o receptor.
d) Identificación del producto: denominación, lote, cantidad y características que se consideren relevantes para su identificación, tales como granel, envasado, etiquetado, húmedo o seco.
e) Indicación del origen del producto: país de procedencia. A efectos de dar cumplimiento, en su caso, a lo establecido en el artículo 4 del Reglamento de Ejecución (UE) n.º 29/2012 de la Comisión, de 13 de enero de 2012, se registrará, España, Estado miembro, Unión Europea o nombre de un tercer país, según se establece en este reglamento.
f) Características del producto que se quieran indicar en el etiquetado.
g) Fecha de la operación.
h) Identificación del transportista: empresa (Nombre, domicilio, identificación fiscal), tipo de vehículo y su matrícula u otra forma, en su caso, de identificación legal del medio de transporte.

Parte D. Información que debe contener el registro de trazabilidad interna en las instalaciones de los operadores

El sistema de trazabilidad interna contendrá, al menos, la siguiente información:

a) Operación o práctica realizada.
b) Identificación de los productos de los que se parte: denominación, lote (cuando corresponda), cantidad.
c) Identificación de los productos obtenidos: denominación, lote (cuando corresponda), cantidad.
d) Fecha de la operación y, en su caso, hora.
e) Procedencia interna de los productos de los que se parte (almacén, depósito, tolva, línea de procesado, etc.). Saldo en el depósito o depósitos de procedencia.

f) Destino interno o uso de los productos obtenidos (almacén, depósito, tolva, línea de procesado, etc.). Saldo en el depósito o depósitos de destino.

ANEXO II

Información mínima del documento de acompañamiento durante el transporte o los movimientos de aceite

A. Identificación del producto:

– Identificación del producto: denominación tal y como se establece en la legislación de aplicación, lote y características que se consideren relevantes para su identificación.
– Indicación del origen del producto: país de procedencia.
– En los productos a granel: otras menciones voluntarias y que se quiera indicar *a posteriori* en el etiquetado, como pueden ser variedad, campaña de cosecha, extracción en frío, primera presión en frío, producción ecológica, etc.
– Cantidad de producto.

B. Datos de origen de la mercancía:

Identificación del tenedor: nombre, domicilio, identificación fiscal y domicilio del establecimiento de procedencia.
De este último se indicará, asimismo, el nombre, y la identificación fiscal cuando sea diferente del vendedor o suministrador.

C. Datos del transporte:

Identificación de la empresa de transporte y del medio de transporte utilizado, y en su caso, puerto de entrada, así como la fecha del mismo, la matrícula del camión y de la cisterna y la capacidad de la misma.

D. Datos de destino de la mercancía:

Identificación del comprador o receptor, incluido el detallista último receptor del aceite envasado: nombre, domicilio, identificación fiscal y domicilio del establecimiento de destino.
De este último se indicará, asimismo, el nombre, y la identificación fiscal cuando sea diferente del comprador o receptor.

§ 6

Orden de 26 de enero de 1989 por la que se aprueba la Norma de Calidad para los Aceites y Grasas Calentados

Ministerio de Relaciones con las Cortes y de la Secretaría del Gobierno
«BOE» núm. 26, de 31 de enero de 1989
Última modificación: 29 de marzo de 2013
Referencia: BOE-A-1989-2265

El Decreto 2484/1967, de 21 de septiembre («Boletín Oficial del Estado» de 17 a 23 de octubre), de la Presidencia del Gobierno, por el e se aprueba el texto del Código Alimentario Español, establece que desarrollarán reglamentaciones especiales para las materias en él señaladas.

Posteriormente, el Decreto 2519/1974, de 9 de agosto («Boletín Oficial del Estado» de 9 de octubre), de Presidencia del Gobierno, regula la entrada en vigor, aplicación y desarrollo del Código Alimentario Español.

Por otra parte, los Reales Decretos 1011/1981, de 10 de abril («Boletín Oficial del Estado» de 1 de junio) y 308/1983, de 25 de enero («Boletín Oficial del Estado» de 21 de febrero), por los que se aprueba la elaboración, circulación y comercio de grasas comestibles, el primero, y de aceites vegetales comestibles, el segundo, no contemplan los aceites y grasas que han sido utilizados, al menos una vez, en la fritura de algún alimento.

La fritura es un proceso industrial bastante común en la elaboración de numerosos productos alimenticios y, hasta el momento, no había sido contemplada en ninguna de las normativas vigentes, así como tampoco la aptitud para el uso de las materias propias de los baños de fritura una vez utilizadas.

La presente Orden se dicta al amparo del artículo 40.2 en relación con el artículo 2.º de la Ley 14/1986, de 25 de abril, General de Sanidad («Boletín Oficial del Estado» del 29), así como de los artículos 4.1, 5.1 y 39.1 de la Ley 26/1984, de 19 de julio, General para la Defensa de los Consumidores y Usuarios («Boletín Oficial del Estado» del 24), Leyes ambas que se considera habilitan al Estado para dictar normas reglamentarias de carácter básico.

Con independencia de estos preceptos con rango de ley formal, la reiterada jurisprudencia, del Tribunal Constitucional viene indicando que en las leyes ha de atenerse, no sólo a si explícitamente habilitan al Gobierno del Estado para dictar reglamentos con carácter de norma básica, sino a si lo hacen implícitamente en razón de que van encaminadas en su conjunto y, como interés prevalerte, a proteger valores de naturaleza básica como son «la unidad del sistema sanitario», «la garantía a la igualdad de todos los españoles en su derecho a la salud», «la exigencia de la unidad de mercado» o «la libre circulación de bienes».

Por otra parte, es muy importante tener en cuenta que las reglamentaciones técnico-sanitarias, en general, así como otras normas horizontales de naturaleza sanitaria, si bien contienen prescripciones muy diversas, no obstante, han de considerarse como un todo dentro del proceso de producción y comercialización del producto, que obligará a regular en

un solo texto completo dicho conjunto, si bien se hará preciso delimitar en un precepto adicional qué prescripciones concretas deben ser consideradas como básicas, entendiéndose que el resto de la norma habrá de tener tan sólo carácter supletorio.

En virtud de todo lo anterior, a propuesta de los Ministros de Economía y Hacienda, de Industria y Energía, de Agricultura, Pesca y Alimentación y de Sanidad y Consumo, oídos los sectores afectados, previo informe preceptivo de la Comisión Interministerial para la Ordenación Alimentaria, este Ministerio de Relaciones con las Cortes y de la Secretaría del Gobierno dispone:

Artículo único.

Se aprueba la Norma de Calidad para los Aceites y Grasas Calentados que figura adjunta a la presente Orden.

DISPOSICIÓN ADICIONAL

Lo dispuesto en la presente Orden se considerará norma básica, en virtud de lo establecido en el artículo 149 de la Constitución Española.

DISPOSICIÓN DEROGATORIA

Quedan derogadas cuantas disposiciones de igual o inferior rango se opongan a lo dispuesto en la presente Orden.

NORMA DE CALIDAD PARA LOS ACEITES Y GRASAS CALENTADOS

Artículo 1. *Nombre de la Norma.*

Norma de Calidad para los Aceites y Grasas Calentados.

Artículo 2. *Objeto de la Norma.*

La presente Norma tiene por objeto definir, a efectos legales, lo que se entiende por aceites y grasas calentados y fijar, con carácter obligatorio, el código de prácticas higiénicas de utilización y, en general, la ordenación técnico-sanitaria de tales productos.

Artículo 3. *Ámbito de aplicación.*

Esta Norma obliga a aquellas personas naturales y jurídicas cuya actividad incluye la utilización y manipulación de aceites y grasas comestibles calentadas para elaborar productos alimenticios. Como tales, estarán incluidas las industrias dedicadas a la preparación de comidas para consumo en colectividades a bordo de medios de transporte («Catering»), freidurías, bares, las cocinas elaboradoras de comida para llevar y todos aquellos establecimientos sujetos a la competencia de la Administración Turística, tanto instalaciones permanentes como de temporada.

Quedan igualmente incluidos en esta Norma todos aquellos establecimientos que se instalen en calles, plazas o cualquier otro tipo de vía pública con motivo de movimientos o concentraciones de población (ferias, manifestaciones religiosas, culturales, deportivas y otros acontecimientos análogos).

Artículo 4. *Definiciones y denominaciones.*

4.1 Se consideran aceites y grasas calentados, aquellos que han sido utilizados, al menos una vez, en la fritura de productos alimenticios de consumo público.

4.2 Se denomina fritura al proceso culinario que consiste en introducir un alimento en un aceite o grasa caliente, en presencia de aire, y mantenerlo en el mismo durante un determinado periodo de tiempo.

4.3 Baño de fritura es el aceite o grasa contenido en el recipiente donde se fríe y que se está usando o se ha usado para freír.

Artículo 5. *Materias primas.*

Para los baños de fritura únicamente se podrán utilizar:

Aceites vegetales comestibles autorizados. Grasas comestibles autorizadas.

Estas materias primas deberán cumplir lo dispuesto en sus respectivas Reglamentaciones Técnico-Sanitarias.

Artículo 6. *Características higiénico-sanitarias.*

Los aceites y grasas calentados deberán reunir las siguientes características:

6.1 Estar exentos de sustancias ajenas a la fritura.

6.2 Sus caracteres organolépticos serán tales que no comuniquen al alimento frito olor o sabor impropio.

6.3 El contenido en componentes polares será inferior al 25 por 100, determinado de acuerdo con el método analítico que figura como anexo 1 de esta Norma.

Artículo 7. *Condiciones generales de los materiales destinados a estar en contacto con los productos regulados en esta Norma.*

(Derogado)

Artículo 8. *Manipulaciones permitidas.*

(Derogado)

Artículo 9. *Manipulaciones prohibidas.*

9.1 Añadir al baño de fritura sustancias u objetos extraños a los aceites o grasas autorizados.

9.2 La comercialización de estos aceites y grasas ya utilizados para uso posterior en la elaboración de productos alimenticios para consumo humano, así como la reutilización directa o indirectamente en cualquier tipo de industria alimentaria.

Artículo 10. *Responsabilidades.*

(Derogado)

Artículo 11. *Competencias.*

(Derogado)

Artículo 12. *Régimen sancionador.*

(Derogado)

ANEXO

Método analítico

Compuestos polares en aceites y grasas calentados

1. Principio.

Separación de las grasas calentadas por cromatografía en columna, en compuestos polares y no polares. Elución de los no polares. Determinación de los polares por cálculo de la diferencia entre el peso de la muestra añadida a la columna y la fracción no polar eluida.

El método evalúa el grado de deterioro de grasas calentadas. Los compuestos polares incluyen sustancias tales como monoglicéridos, diglicéridos, ácidos grasos libres presentes en grasas no calentadas, así como productos transformados durante el calentamiento de la grasa. Los compuestos no polares son principalmente triglicéridos inalterados.

Es aplicable a todos los aceites y grasas, tanto animales como vegetales.

2. Material y aparatos.

2.1 Balanza analítica con una precisión de 0,1 mg.
2.2 Columna cromatográfica de vidrio, de 21 mm de diámetro interno, 450 mm de longitud, con llave de teflón y boca esmerilada.
2.3 Embudo de decantación de 250 ml de capacidad, con junta esmerilada, adaptable a la columna 2,2.
2.4 Equipo de cromatografía en capa fina que incluya:

2.4.1 Cubeta de desarrollo.
2.4.2 Placas cromatográficas de 20 x 20 cm, con capa de silicagel 0,25 mm de espesor, sin indicador de fluorescencia.
2.4.3 Pulverizador para revelado de placas.

2.5 Estufa de secado que permita alcanzar temperaturas de hasta 160 ºC · 2 ºC.
2.6 Evaporador rotatorio.

3. Reactivos.

3.1 Éter de petróleo de punto de ebullición 40-60 ºC.
3.2 Etanol, al 95 por 100 (v/v).
3.3 Cloroformo,
3.4 Éter etílico, libre de peróxidos y de residuo.
3.5 Ácido acético glacial.
3.6 Solución eluyente: Mezcla de éter de petróleo (3.1) y éter etílico (3.4) 87/13, (v/v).
3.7 Líquido de desarrollo: Mezcla de éter de petróleo (3.1), éter etílico (3.4) y ácido acético (3.5), 70/30/2, (v/v/v).
3.8 Silicagel, tamaño de partícula 0,063-0,200 mm (70-230 mallas). Ajustar a un contenido de agua de 5 por 100 (m/m) como sigue:

Secar en estufa a 160 ºC, por lo menos, durante cuatro horas y enfriar en desecador a temperatura ambiente. Añadir agua hasta alcanzar una humedad del 5 por 100. Tapar el matraz y agitar mecánicamente durante una hora como mínimo.

3.9 Ácido fosfomolíbdico.
3.10 Solución de ácido fosfomolíbdico en etanol (3.2) de 100 g/l.
3.11 Arena de mar, lavada a los ácidos y calcinada.
3.12 Nitrógeno, 99,0-99,8 por 100.

4. Procedimiento.

4.1 Preparación de la muestra.

Calentar las muestras sólidas y semilíquidas ligeramente por encima del punto de fusión y homogeneizar, cuidadosamente, evitando sobrecalentamiento.
Eliminar las impurezas visibles por filtración después de la homogeneización. Si hay agua en la muestra utilizar papel de filtro hidrofóbico.

4.2 Preparación de la columna.

Llenar la columna con alrededor de 30 ml del eluyente. Introducir una bola de algodón en la parte baja de la columna con la ayuda de una varilla y eliminar el aire empujando el algodón.
Preparar en un vaso de precipitados una mezcla de 25 g de silicagel, en unos 80 ml de solución eluyente y verterlo en una columna con la ayuda de un embudo. Para asegurar la completa transferencia del silicagel en la columna, lavar el vaso y las paredes de la columna con eluyente.
Abrir la llave de la columna y dejar correr el eluyente en un segundo vaso hasta que el nivel del mismo quede unos 10 cm sobre el borde del silicagel y cerrar la llave de la columna. Nivelar el silicagel mediante pequeños golpecitos en la columna. Añadir unos 4 gramos de arena de mar y dejar salir el resto de eluyente hasta el nivel de arena.

4.3 Cromatografía de columna.

Pesar con precisión de 1 mg entre 2,4 y 2,6 g de la muestra preparada como se describe en el punto 4.1, en matraz aforado de 50 ml. Disolverlo en aproximadamente 20 ml del eluyente mientras se calienta débilmente. Dejarlo enfriar a temperatura ambiente y llenar hasta el aforo con eluyente.

Introducir con pipeta volumétrica 20 ml de esta solución en la columna preparada como se describe en el punto 4.2, evitando alteraciones de la superficie. Abrir la llave y dejar correr la solución hasta el nivel de la capa de arena. Eluir los compuestos no polares con 150 ml del eluyente recogiéndolos en un matraz de 250 ml previamente tarado, ajustando el flujo de modo que pasen 150 ml a través de la columna en sesenta-setenta minutos.

Eluir los componentes polares con 150 ml de éter etílico, recogiendo el eluido en un segundo matraz de 250 ml previamente tarado.

Evaporar los disolventes en evaporador rotatorio, a temperatura no superior a 60 ºC. Secar en corriente de nitrógeno hasta peso constante.

5. Expresión de los resultados.

El contenido de los compuestos polares, en tanto por 100 (m/m), viene dado por la fórmula:

$$Cp\ (\%) = \frac{m - m_1}{m} \times 100$$

donde:

Cp = Componentes polares.

m_1 =Masa, en gramos, de la fracción no polar.

m = Masa, en gramos, de la muestra contenida en los 20 ml de la solución añadida a la columna.

6. Valoración de la eficacia de la columna cromatográfica.

La eficacia de la separación debe ser comprobada por cromatografía en capa fina.

Para ello, diluir las dos fracciones polar y no polar al 10 por 100 en cloroformo y aplicar manchas de 2 microlitros. Introducir la placa en la cubeta y dejarla correr con el líquido de desarrollo. Normalmente después de treinta y cinco minutos el frente ha ascendido unos 17 cm. Sacar la placa y dejar evaporar el disolvente. Pulverizar las placas con la solución de ácido fosfomolíbdico. Después de la evaporación del alcohol, calentar la placa en la estufa a 120-130 ºC hasta la aparición de las manchas. Una correcta eficacia de la columna supone la nítida separación de las dos fracciones.

7. Observaciones.

La obtención de ambas fracciones permite evaluar la recuperación de la muestra. Para muestras conteniendo grandes cantidades de compuestos polares, la recuperación puede ser incompleta. Esto es debido a pequeñas cantidades de sustancias de elevada polaridad que no eluyen bajo las condiciones especificadas.

8. Referencias.

IUPAC-AOAC, Journal ASSOC. OFF. ANAL CHEM. Volumen 64, número 6, 1981, página. 1329.

§ 7

Ley 43/2003, de 21 de noviembre, de Montes. [Inclusión parcial]

Jefatura del Estado
«BOE» núm. 280, de 22 de noviembre de 2003
Última modificación: 9 de noviembre de 2024
Referencia: BOE-A-2003-21339

TÍTULO I

Disposiciones generales

CAPÍTULO I

Objeto y conceptos generales

[. . .]

Artículo 5. *Concepto de monte.*

1. A los efectos de esta ley, se entiende por monte todo terreno en el que vegetan especies forestales arbóreas, arbustivas, de matorral o herbáceas, sea espontáneamente o procedan de siembra o plantación, que cumplan o puedan cumplir funciones ambientales, protectoras, productoras, culturales, paisajísticas o recreativas.

Tienen también la consideración de monte:

a) Los terrenos yermos, roquedos y arenales.

b) Las construcciones e infraestructuras destinadas al servicio del monte en el que se ubican.

c) Los terrenos agrícolas abandonados que cumplan las condiciones y plazos que determine la comunidad autónoma, y siempre que hayan adquirido signos inequívocos de su estado forestal.

d) Todo terreno que, sin reunir las características descritas anteriormente, se adscriba a la finalidad de ser repoblado o transformado al uso forestal, de conformidad con la normativa aplicable.

e) Los enclaves forestales en terrenos agrícolas con la superficie mínima determinada por la Comunidad Autónoma.

2. Sin perjuicio de lo dispuesto en los demás apartados de este artículo, no tienen la consideración de monte:

a) Los terrenos dedicados al cultivo agrícola.

b) Los terrenos urbanos.

c) Los terrenos que excluya la comunidad autónoma en su normativa forestal y urbanística.

3. Las comunidades autónomas, de acuerdo con las características de su territorio, podrán determinar la dimensión de la unidad administrativa mínima que será considerada monte a los efectos de la aplicación de esta ley.

4. Las plantaciones de especies forestales de turno corto en régimen intensivo sobre terrenos agrícolas estarán sometidas a lo dispuesto en esta ley durante la vigencia de los turnos de aprovechamiento previamente establecidos, a menos que la comunidad autónoma decida expresamente un periodo más corto decidiendo su titular una vez finalizado dicho periodo sobre el aprovechamiento de dicho terreno.

[. . .]

TÍTULO VI

Fomento forestal

CAPÍTULO I

Defensa de los intereses forestales

[. . .]

CAPÍTULO II

Empresas forestales

Artículo 61. *Cooperativas, empresas e industrias forestales.*

1. Las comunidades autónomas crearán registros de cooperativas, empresas e industrias forestales, tanto de las empresas que realizan trabajos o aprovechamientos forestales en los montes como de las industrias forestales, incluyendo en éstas las de sierra, chapa, tableros, pasta, papel, y corcho, resina, biomasa, aceites, piñón, castaña, setas, y trufas así como cualquier otro aprovechamiento forestal.

2. Se crea el Registro Nacional de Cooperativas, Empresas e Industrias Forestales. Las comunidades autónomas remitirán al Ministerio de Agricultura, Alimentación y Medio Ambiente la información relativa a los asientos que se produzcan en sus registros conforme al apartado anterior, a fin de elaborar y mantener actualizado el Registro Nacional.

El Registro Nacional tendrá carácter informativo y dependerá del Ministerio de Agricultura, Alimentación y Medio Ambiente, a través de la Dirección General de Desarrollo Rural y Política Forestal. Su organización y funcionamiento se establecerán reglamentariamente.

3. Las cooperativas, empresas e industrias forestales facilitarán anualmente a las comunidades autónomas, a efectos estadísticos, los datos relativos a su actividad, en particular, la producción, transformación y comercialización de sus productos forestales. Esta información se integrará en la Información Forestal Española a través de mecanismos de colaboración entre el Ministerio de Agricultura, Alimentación y Medio Ambiente y los demás órganos de las Administraciones competentes.

Artículo 62. *Organizaciones interprofesionales de productos forestales.*

El Ministerio de Agricultura, Alimentación y Medio Ambiente promoverá la creación de organizaciones interprofesionales en el sector forestal. El estatuto jurídico de las organizaciones interprofesionales de los productos forestales será el establecido en la Ley 38/1994, de 30 de diciembre, reguladora de las organizaciones interprofesionales agroalimentarias, y la normativa autonómica sobre la materia.

[. . .]

§ 8

Real Decreto 6/2001, de 12 de enero, sobre fomento de la forestación de tierras agrícolas. [Inclusión parcial]

Ministerio de Agricultura, Pesca y Alimentación
«BOE» núm. 12, de 13 de enero de 2001
Última modificación: 8 de noviembre de 2006
Referencia: BOE-A-2001-942

[. . .]

Artículo 2. *Definiciones.*

1. A los efectos de aplicación de estas ayudas, se consideran tierras susceptibles de forestación aquellas superficies que no estén catastradas como forestales y hayan tenido aprovechamiento agrícola o ganadero de forma regular desde diez años antes de la fecha de la solicitud.

2. Dichas tierras deberán estar comprendidas en alguno de los apartados siguientes:

a) Tierras ocupadas por cultivos leñosos: Son aquellas que ocupan el terreno con carácter permanente y no necesitan ser replantadas después de cada cosecha. Incluyen todos los árboles frutales, entre otros el olivo, la vid y los cítricos.

b) Tierras ocupadas por cultivos herbáceos: Son aquellas ocupadas por cultivos temporales.

c) Huertos familiares: Son tierras cuyos productos se dedican al consumo de la familia.

d) Prados naturales: Son terrenos cuya cubierta herbácea es permanente y cuyo aprovechamiento no finaliza al recolectarse o ser aprovechado por el ganado, sino que continúa un período indefinido de años. Requieren humedad y admiten la posibilidad de un aprovechamiento por siega.

e) Pastizales: Se diferencian de los prados naturales en que se dan en climas más secos, no siendo susceptibles normalmente de aprovechamiento por siega sino a diente.

f) Barbechos: Son tierras de cultivo en descanso, aunque puedan aprovecharse para pastos.

g) Eriales a pastos: Son aquellas tierras agrícolas con orientación técnico-económica (OTE) ganadera.

[. . .]

§ 9

Ley 5/2011, de 6 de octubre, del olivar de Andalucía

Comunidad Autónoma de Andalucía
«BOJA» núm. 205, de 19 de octubre de 2011
«BOE» núm. 268, de 7 de noviembre de 2011
Última modificación: sin modificaciones
Referencia: BOE-A-2011-17494

EL PRESIDENTE DE LA JUNTA DE ANDALUCÍA

A todos los que la presente vieren, sabed: Que el Parlamento de Andalucía ha aprobado y yo, en nombre del Rey y por la autoridad que me confieren la Constitución y el Estatuto de Autonomía, promulgo y ordeno la publicación de la siguiente Ley del olivar de Andalucía.

EXPOSICIÓN DE MOTIVOS

I

El olivar es el agrosistema más representativo y simbólico de Andalucía, y desde los poderes públicos y el conjunto de la sociedad andaluza es considerado como estratégico. Enraizado en el territorio de nuestra comunidad desde su prehistoria, el olivo silvestre se domestica en época fenicia. A partir de entonces el paisaje de olivar ha dado forma tanto a las campiñas como a las sierras andaluzas. La importancia del cultivo del olivar ha estado impulsada por la intervención de los hombres, que han encontrado en su conformación como bosque ordenado y en su excelente adaptación a las muy diversas y pobladas comarcas andaluzas motivos más que suficientes para una expansión discontinua, pero prolongada e inacabada, de este cultivo, a lo que habría que añadir la importancia social y económica de la transformación y distribución de sus producciones y el aprovechamiento de sus subproductos. Por todo ello, puede decirse que, si hay un cultivo arraigado en la cultura milenaria de Andalucía, ese es sin duda el olivar, que ha sido fuente de inspiración literaria, musical y pictórica de nuestros artistas, además de seña de identidad de muchos de los grandes movimientos sociales que se han desarrollado en nuestra región.

En la actualidad, Andalucía mantiene, desde un punto de vista económico, un claro liderazgo mundial en el olivar, resultando ser un elemento imprescindible de cohesión social y territorial de sus comarcas que posee, además, un alto valor medioambiental. Así, representa la tercera parte del olivar europeo; produce el 40% del aceite y el 20% de la aceituna de mesa en el mundo; es lugar de asiento de más de ochocientas almazaras, más de doscientas entamadoras, unas treinta y cinco extractoras de orujo y casi seiscientas envasadoras de aceite; constituye la principal actividad de más de trescientos pueblos andaluces en los que viven más de doscientas cincuenta mil familias de olivareros, y proporciona más de veintidós millones de jornales al año.

La superficie de olivar en Andalucía es, aproximadamente, de un millón quinientas mil hectáreas, el 60% de la superficie oleícola española y el 30% de la superficie europea, que se distribuye por todas las provincias andaluzas, pero que adquiere una importancia relevante en la provincia de Jaén, el sur de la de Córdoba, el noroeste de la de Granada, el norte de la de Málaga y el sudeste de la de Sevilla, que conforman el denominado «Eje del olivar de Andalucía». La producción de aceite de oliva en la Comunidad Autónoma fluctúa en torno al millón de toneladas, y la de aceituna de mesa alrededor de las cuatrocientas mil toneladas. El valor de la producción de aceite de oliva y de la aceituna de mesa percibido por los olivicultores supone aproximadamente el 24% de la producción en valor de la rama agraria andaluza.

II

Las políticas sectoriales han impulsado, y deben continuar promoviendo, un olivar rentable, eficiente, competitivo y sostenible.

La modernización del sistema industrial a partir de la adhesión de España a las Comunidades Europeas ha sido de una importancia manifiesta. El apoyo público al sector mediante las líneas de ayuda a la industrialización, transformación y comercialización modernizó el sistema industrial y, junto al plan de mejora de la calidad del aceite de oliva y al esfuerzo del sector, dio lugar a una elaboración adecuada para la obtención de aceites de magnífica calidad. La mejora en la recepción de la aceituna, la disminución de los tiempos de atrojamiento, el lavado del producto, el sistema continuo y el almacenamiento en acero inoxidable han supuesto la consecución de una mayor parte de los aceites de las categorías virgen y virgen extra, en contraste con tiempos pretéritos, en los que la mayoría del aceite era lampante, había que refinarlo y el mercado estaba ocupado por el denominado entonces «aceite puro de oliva», mezcla de aceite refinado encabezado con aceite virgen. En la mejora de la calidad de los aceites hay que considerar también como un elemento fundamental la actividad de las denominaciones de origen que se han constituido en Andalucía en los últimos años.

Por otro lado, las nuevas plantaciones orientadas a la búsqueda de la productividad espacial y temporal y a la mecanización de la recolección, junto con el riego de olivares tradicionales, son la base del espectacular aumento de la producción oleícola. Estos nuevos olivares, junto a la gran expansión de almazaras y entamadoras plenamente integradas en la vía de la modernización, representan hoy una sólida plataforma tecnológica de futuro que debe impulsarse de un modo firme y decidido. Para ello, son precisas acciones políticas que garanticen el desarrollo de la investigación, la innovación y la formación, la promoción de la calidad tanto para la salud como para el consumo, la vertebración del sector en asociaciones interprofesionales eficientes, la promoción de estructuras de comercialización bien integradas y adecuadamente dimensionadas; en suma, de instrumentos para una modernización permanente del sector.

Por otra parte, el riesgo de abandono de los olivares menos productivos pone de manifiesto la relevancia de las funciones no comerciales de este sector, tales como la provisión de bienes públicos y de productos saludables y de calidad y el mantenimiento de la población y de los sistemas locales de producción, así como la vigilancia de los territorios, a lo que habría que añadir la contribución de este cultivo a la lucha contra la erosión, a la prevención y reducción de la incidencia de incendios forestales, a la fijación de notables cantidades de dióxido de carbono (CO_2) que ayuden a mitigar el cambio climático, a la preservación de paisajes agrarios tradicionales y al mantenimiento de la diversidad biológica.

III

Existe una demanda social, contrastada en numerosos estudios y en las últimas reformas de la política agrícola común (PAC), para que la agricultura en general y el olivar en particular generen bienes y servicios públicos, de utilidad no solo para los agricultores, sino también para el conjunto de la sociedad rural y para los habitantes del medio urbano.

Las administraciones públicas, los titulares de las explotaciones olivareras y todos los agentes vinculados al sector del olivar, en un marco de colaboración y conforme a lo establecido en el Plan Director del Olivar, deben promover actuaciones públicas y privadas

que garanticen el derecho de la sociedad sobre estos bienes públicos, evitando actuaciones que los mermen, y promoviendo acciones que los provean en mayor medida.

Con ese objetivo, los poderes públicos deben emprender acciones para garantizar el desarrollo sostenible de los territorios de olivar, teniendo en cuenta su carácter multifuncional y poniendo en valor los diversos productos y servicios que el olivar ofrece. Se requiere, por tanto, una acción positiva, integral, multidisciplinar y coordinada por parte de los agentes públicos y privados afectados, con objeto de promover la competitividad y sostenibilidad de los territorios olivareros y del sector oleícola en su conjunto, considerando los aspectos económicos, ambientales, sociales y culturales.

La actual política agrícola de la Unión Europea contiene varios instrumentos, especialmente dentro del Reglamento (CE) número 1698/2005 del Consejo, de 20 de septiembre de 2005, relativo a la ayuda al desarrollo rural a través del Fondo Europeo Agrícola de Desarrollo Rural (FEADER), que pueden contribuir a avanzar hacia una correcta provisión de bienes públicos por parte del olivar y que están contenidos en el Programa de Desarrollo Rural Sostenible de Andalucía para el periodo 2010-2014, siguiendo las líneas de actuación de la Ley 45/2007, de 13 de diciembre, para el desarrollo sostenible del medio rural, cuyo objetivo fundamental es alcanzar, en los ámbitos rurales de España, un desarrollo económico y social, de manera que aumente la calidad de vida de la población, se logre un mayor progreso social asociado a la mejora de la renta agraria y no abandone el territorio y a su vez se realice de forma sostenible, objetivo que coincide con el olivar y su cultivo en Andalucía al ocupar aquel gran parte de su medio rural.

En este sentido, el Estatuto de Autonomía para Andalucía determina, en su artículo 185, que corresponde a la Comunidad Autónoma la gestión, planificación y ejecución de los fondos europeos y, en general, de los que se canalicen a través de los programas europeos asignados a la Comunidad, en especial los aprobados en aplicación de los criterios de convergencia o derivados de la situación específica de Andalucía, posibilitando que aquellos puedan ser modulados con criterios sociales y territoriales, dentro del respeto a las normas europeas aplicables.

IV

El Estatuto de Autonomía para Andalucía, en su artículo 48.3.a) establece que corresponde a la Comunidad Autónoma de Andalucía la competencia exclusiva, de acuerdo con las bases y la ordenación de la actuación económica general, y en los términos de lo dispuesto en los artículos 38, 131 y 149.1.11.ª, 13.ª, 16.ª, 20.ª y 23.ª de la Constitución, en materia de ordenación, planificación, reforma y desarrollo de los sectores agrario, ganadero y agroalimentario, y, de forma especial, la mejora y ordenación de las explotaciones agrícolas, ganaderas y agroforestales, así como el desarrollo rural integral.

Esta Ley debe suponer el paso definitivo para garantizar el mantenimiento y mejora del olivar tradicional en un contexto de provisión múltiple de servicios económicos, sociales, ambientales y culturales. Debe asegurar, promover y valorizar un patrimonio acumulado por Andalucía durante centenares de años, que es seña de identidad, de pertenencia y de liderazgo.

La Ley se plantea los siguientes objetivos: a) avanzar en la eficiencia de nuestros territorios y del sector del olivar de forma equitativa y sostenible, b) ser un instrumento esencial para el asentamiento de las personas, la generación de empleo, un mayor progreso del medio rural y de sus habitantes y una superior calidad de vida, y la cohesión social y territorial, c) orientar nuestros productos hacia el mercado y propiciar estabilidad al sector, d) impulsar la mejora del modelo productivo, en base a la industria agroalimentaria y la transparencia en la cadena de valor, e) aumentar nuestra capacidad de respuesta ante los cambios de los mercados y los cambios tecnológicos, y ante las amenazas climáticas, y f) contribuir al mantenimiento de la singularidad de los paisajes y de los efectos ambientales positivos asociados al olivar.

La presente Ley tiene en consideración la evolución de la política agrícola y de desarrollo rural de la Unión Europea, y en especial de las políticas de apoyo a las rentas agrarias, de regulación de mercados, de calidad y seguridad alimentaria y de medio ambiente. Asimismo, en la elaboración de esta Ley se ha tenido en consideración lo dispuesto en la Ley 12/2007,

de 26 de noviembre, para la promoción de la igualdad de género en Andalucía, respecto al principio de igualdad de oportunidades entre mujeres y hombres.

La Ley se articula en un título preliminar y cinco títulos ordinarios.

El Título Preliminar determina el objeto de la ley, el espacio geográfico de su aplicabilidad, que el texto legislativo denomina como «territorio de olivar», el ámbito de actuación desde la perspectiva sectorial que emana del cultivo y sus productos, los fines que propugna para conseguir el objeto de la ley y los principios inspiradores en que se basa el texto normativo.

El Título I determina los instrumentos de gestión sostenible del olivar, siendo el Plan Director del Olivar el principal de ellos. Este se configura como el principal instrumento de coordinación e integración de las acciones a desarrollar por el conjunto de actores implicados en los territorios y, en particular, de los que participan activamente en la cadena de valor del olivar y sus productos.

Contiene también este título dos tipos contractuales para una mejor gestión de los territorios del olivar. El primero de ellos es el Contrato Territorial de Zona Rural, contemplado en la Ley de desarrollo rural sostenible, por el cual un grupo de explotaciones olivareras de una zona determinada, de forma voluntaria, suscribe contratos con la Administración para unos determinados fines, principalmente de carácter productivo y ambiental. El segundo tipo es el Contrato Territorial de Explotación, por el cual la persona titular de una explotación olivarera se obliga a unos compromisos respecto a su actividad, y la Administración a otros, especialmente en cuanto a la concesión de ayudas, compensaciones y servicios.

Se configura, además, un sistema propio para el sector olivarero de información y apoyo a la toma de decisiones, de manera que haya la máxima transparencia en el sector y la accesibilidad de las personas interesadas al conocimiento de la situación de los subsectores del olivar y del mercado.

Por último, este título instituye el Consejo Andaluz del Olivar como órgano asesor de la Administración.

El Título II, de medidas para el fomento del olivar, contiene el conjunto de actuaciones a realizar por el sector productor con el apoyo de los poderes públicos para mantener y mejorar la renta de los olivicultores. Acciones de reestructuración del olivar existente, mejora de los regadíos y nuevas puestas en riego, siempre con sistemas ahorradores de agua, aprovechamiento energético de los residuos del olivar, apoyo al olivar de producción integrada y ecológica, fomento de la multifuncionalidad de las explotaciones, investigación y capacitación son, entre otras, medidas de apoyo al olivar que tradicionalmente se cultiva en Andalucía.

En todo el conjunto de medidas propuestas como en las correspondientes al título siguiente, la ley propone la cooperación público-privada para conseguir sinergias de desarrollo.

El Título III hace referencia a la transformación, promoción y comercialización de los productos del olivar. Por el conjunto de estudios científicos realizados en varias universidades y centros de investigación nutricional de varios países son conocidas las condiciones del aceite de oliva como alimento saludable y también las condiciones de excelencia gastronómica del aceite de oliva y de la aceituna de mesa de calidad, ambos, productos constituyentes de la dieta mediterránea, que tiene una alta consideración, entre otras, nutricional. Por ello, en el título se articulan medidas para seguir mejorando la estructura productiva de las almazaras y del sector entamador, aun reconociendo el importante esfuerzo realizado por el sector y la Administración a partir de la adhesión de España a las Comunidades Europeas en 1986, que deriva en que actualmente las condiciones de elaboración del aceite de oliva y de la aceituna de mesa son buenas y se logran, por ejemplo, unos aceites de magnífica calidad y unas aceitunas de mesa reconocidas internacionalmente.

Se fomenta la calidad de los productos derivados del olivar de manera que se obtenga, además de aceite y aceituna de mesa de calidad contrastada, productos de máxima excelencia gastronómica.

De otra parte, en el título se articulan medidas de promoción y comercialización del aceite de oliva y de la aceituna de mesa, en aras de incrementar su consumo tanto en el ámbito nacional como internacional.

El Título IV articula medidas para la coordinación y la vertebración del sector, considerando el Plan Director del Olivar como el instrumento básico para dicho fin. Tanto en el sector productor como en el transformador y el comercializador son necesarias actuaciones de integración para eliminar y reducir costes de producción, concentrar la oferta de productos ante la situación de preeminencia de los operadores de compra en el mercado y articular actuaciones promocionales para una mejor comercialización del aceite de oliva y de la aceituna de mesa. A estos fines se articula fundamentalmente el título, al considerar la vertebración del sector y la acción colectiva, en los que el cooperativismo agroalimentario y otras formas de asociacionismo tienen una función primordial, como un elemento esencial para el buen fin del cultivo del olivar en Andalucía.

El Título V, por último, se refiere a la tutela del patrimonio natural olivarero y a la cultura del aceite de oliva, y hace referencia a su importancia histórica en Andalucía y a la necesidad que existe de darle, por los valores que comporta, un tratamiento específico, sin perjuicio de la cobertura general que la Ley de Patrimonio Histórico de Andalucía da a este tipo de bienes.

TÍTULO PRELIMINAR

Disposiciones generales

Artículo 1. *Objeto.*

El objeto de la presente Ley es establecer el marco normativo para el mantenimiento y mejora del cultivo del olivar en Andalucía, el desarrollo sostenible de sus territorios y el fomento de la calidad y promoción de sus productos.

Artículo 2. *Ámbito de aplicación.*

1. El ámbito de aplicación de la presente Ley afecta a:

a) Los territorios de olivar y los productos y servicios públicos y privados que generen.

b) El sector de la producción de aceituna, distinguiendo los distintos tipos de explotaciones de olivar.

c) El sector de la transformación de aceite de oliva.

d) El sector de la aceituna de mesa.

e) El sector de la biomasa y otros productos derivados.

f) El sector de la comercialización.

g) Los consumidores de aceite de oliva y aceituna de mesa y otros productos derivados.

h) La cadena de valor en este sector, entendida como la contribución al incremento del valor añadido de cada una de las actividades del proceso productivo que abarque desde la obtención de la materia prima (aceituna) hasta la distribución de los productos que se ofrezcan a los consumidores finales (aceite de oliva y aceituna de mesa).

i) El sistema de generación de conocimiento e innovación y de su transferencia.

2. A los solos efectos de la presente Ley, bajo la expresión «territorio de olivar» queda comprendido el espacio geográfico en el que el cultivo del olivar y la producción de aceite de oliva y aceituna de mesa es determinante por su importancia para la economía, el empleo o el mantenimiento de la población en el medio rural. Asimismo, también se entenderá como tal el espacio geográfico en el que el olivar sea predominante en la configuración de los paisajes y contribuya de manera relevante a la conservación de la biodiversidad y del patrimonio natural.

3. La delimitación del territorio de olivar formará parte del contenido del Plan Director del Olivar previsto en el artículo 5, se realizará en el marco de las previsiones establecidas por la planificación territorial y ambiental y será tenida en cuenta por los demás instrumentos de planificación física de carácter sectorial, sin perjuicio de los efectos vinculantes que a estos instrumentos les confiere su legislación específica. Las determinaciones del Plan Director vincularán a los titulares de las explotaciones de todos los olivos y olivares situados dentro del mencionado espacio. Se consideran bienes incluidos dentro del territorio de olivar tanto la superficie destinada al cultivo de aquel como los árboles de esta especie y las

edificaciones e instalaciones con él relacionadas que, por sus valores intrínsecos, resulten dignos de protección.

Artículo 3. *Fines.*

Son fines de la presente Ley:

a) Mejorar la eficiencia productiva del olivar, así como su modernización, y la competitividad del aceite de oliva y la aceituna de mesa.
b) Promover el desarrollo de las zonas olivareras para mantener a la población en el territorio, fomentando el empleo de calidad y la formación especializada de las personas dedicadas a este sector.
c) Mantener la sostenibilidad ambiental del cultivo del olivar.
d) Aumentar la calidad del aceite de oliva y de la aceituna de mesa producidos en Andalucía.
e) Impulsar los proyectos de investigación, desarrollo e innovación en el sector olivarero, la transferencia de tecnología y la formación en el sector.
f) Mejorar la tecnología productiva del aceite de oliva y de la aceituna de mesa.
g) Optimizar e incorporar valor añadido a los canales de comercialización del aceite de oliva y de la aceituna de mesa.
h) Fomentar el uso eficiente del agua y la energía y la utilización de energías renovables, en particular la biomasa, así como potenciar la consolidación en el sector olivarero de un modelo eficiente y competitivo de explotaciones agrarias e industrias transformadoras.
i) Promocionar la calidad y el consumo del aceite de oliva y la aceituna de mesa como productos de excelencia gastronómica y de carácter saludable.
j) Fomentar el uso racional de los subproductos del sector olivarero para el aumento de la renta en las zonas de cultivo.
k) Conservar y valorizar el paisaje y el patrimonio histórico y cultural del olivar y sus productos.
l) Mejorar la vertebración interprofesional del sector del olivar y la concentración de la oferta, fomentando la cooperación y la asociación de los agentes del sector.
m) Favorecer el equilibrio de la cadena de valor que posibilite un adecuado funcionamiento de los mercados.
n) Impulsar la coordinación y complementariedad entre las administraciones públicas en las medidas de apoyo al sector oleícola y a los territorios de olivar.
ñ) Proteger los derechos e intereses legítimos que a los consumidores finales asistan en cuanto a comercialización y consumo de los productos del olivar.

Artículo 4. *Principios.*

Los principios que inspiran la presente ley son:

a) Principio del cultivo racional y sostenible del olivar como recurso agrícola fundamental de Andalucía y soporte económico y social del medio rural.
b) Principio de interés compartido público-privado en el mantenimiento del cultivo y en el desarrollo de la cadena de valor derivada de él.
c) Principio del mantenimiento de las rentas en el medio rural olivarero, mediante la utilización, en su caso, asimétrica de los apoyos públicos.
d) Principio de adaptación al progreso técnico proporcionado por el desarrollo e implantación de los avances obtenidos por la investigación y la innovación en el sector.
e) Principio del interés histórico-cultural y social del cultivo del olivar y de sus productos derivados en Andalucía.
f) Principio de mantenimiento de la calidad del aceite, la aceituna de mesa y sus productos derivados en todo el proceso de cultivo, transformación y comercialización.
g) Principio del interés social del cultivo del olivar y sus productos derivados en Andalucía.

TÍTULO I

Instrumentos de gestión sostenible del olivar

CAPÍTULO I

Plan Director del Olivar

Artículo 5. *Concepto y naturaleza.*

1. El Plan Director del Olivar constituye el instrumento para la consecución de los fines fijados en esta Ley. Su elaboración corresponderá a la consejería competente en materia de agricultura y se aprobará mediante decreto del Consejo de Gobierno, previo informe del Consejo Andaluz del Olivar previsto en esta Ley. En el procedimiento de elaboración habrán de ser oídas las organizaciones más representativas del sector.

2. El Plan tendrá la consideración de plan con incidencia en la ordenación del territorio de los previstos en el Capítulo III del Título I de la Ley 1/1994, de 11 de enero, de ordenación del territorio de la Comunidad Autónoma de Andalucía. Su contenido deberá reflejar, además de lo indicado en el artículo 6 de la presente Ley, lo establecido en el artículo 17 de la Ley 1/1994, de 11 de enero, y su tramitación se ajustará al artículo 18 de la misma.

Artículo 6. *Contenido.*

1. El Plan Director incluirá, como mínimo, los siguientes contenidos:

a) La delimitación de los «territorios de olivar» a que se hace referencia en el artículo 2.2.

b) La tipología del olivar tradicional que refiere el artículo 15.2.

c) La caracterización de las explotaciones y territorios de olivar y del sector oleícola andaluz.

d) El diagnóstico del olivar andaluz desde las perspectivas económica, social, ambiental y cultural, identificando los factores clave de su competitividad y sostenibilidad.

e) La identificación, cuantificación, reconocimiento y evaluación de las externalidades positivas y negativas del olivar y de sus materias primas y productos.

2. Asimismo, el Plan definirá las correspondientes estrategias de actuación para la mejora del sector del olivar, así como para el reconocimiento de los bienes y servicios que provee y la remuneración a los agricultores por la provisión de dichos bienes y servicios. En concreto, se definirán, al menos, las siguientes estrategias:

a) Medidas estructurales necesarias para la mejora del olivar tradicional y de la calidad de los aceites y de la aceituna de mesa.

b) Mejora de la productividad de las explotaciones del olivar, potenciando la diversificación y multifuncionalidad del mismo.

c) Mantenimiento e impulso del patrimonio olivarero de Andalucía.

d) Protección del olivar tradicional, especialmente del ubicado en zonas con desventajas naturales específicas.

e) Medidas para favorecer la biodiversidad y la calidad paisajística de los olivares.

f) Medidas para promover la contribución del olivar a la sostenibilidad medioambiental y a la lucha contra el cambio climático, adaptando, en su caso, las técnicas de cultivo.

g) Elaboración de un código de buenas prácticas de gestión de las explotaciones del olivar.

h) Establecimiento de mecanismos de coordinación público-privada.

i) Vertebración sectorial.

j) Mejora de la cadena de valor para añadir más rentabilidad a los primeros eslabones, incrementando la capacidad de negociación a través de estrategias que favorezcan la creación de plataformas de concentración de la oferta por los productores.

k) La investigación, el desarrollo, la innovación, la formación y su transferencia tecnológica al sector del olivar, enfocada principalmente a la mejora de la rentabilidad, competitividad y sostenibilidad económica, social y ambiental del mismo.

l) Los sistemas de aseguramiento de la calidad de las producciones y de garantías para los consumidores, con especial atención a los procedimientos de obtención, al etiquetado

opcional, a las certificaciones y al origen de las mismas, y de manera que desde los ámbitos de la producción y la comercialización se ofrezca a los consumidores una información veraz, suficiente y comprensible sobre las características de estos productos.

Artículo 7. *Duración.*

El Plan tendrá una vigencia de seis años y se podrán realizar revisiones intermedias cuando la consejería competente en materia de agricultura, por sí o a petición de las organizaciones representativas, por circunstancias que modifiquen la situación del sector, previo informe del Consejo Andaluz del Olivar, lo considere necesario.

CAPÍTULO II

Contratos territoriales y sistema de información

Artículo 8. *Contratos territoriales de zona rural.*

1. La consejería competente en materia de agricultura podrá suscribir con un conjunto de titulares de explotaciones de olivar de una zona determinada, de forma voluntaria para ambas partes, los contratos territoriales de zona rural previstos en el artículo 16 de la Ley 45/2007, de 13 de diciembre, para el desarrollo sostenible del medio rural, con el fin de orientar las actuaciones futuras que integren las funciones productivas, económicas, sociales, ambientales y culturales de dicha zona olivarera.

2. Por decreto del Consejo de Gobierno, adoptado a propuesta de la persona titular de la consejería competente en materia de agricultura, previo informe del Consejo Andaluz del Olivar, podrá desarrollarse el régimen básico de estos contratos.

Artículo 9. *Contratos territoriales de explotación.*

1. Los contratos territoriales de explotación son los instrumentos mediante los que la Administración y los particulares, dentro de los fines señalados por el Plan Director del Olivar, orientan las actuaciones en las explotaciones olivareras hacia la consecución de una mayor eficiencia, competitividad, sostenibilidad y calidad de las producciones, incorporando medidas innovadoras que permitan poner en valor el potencial de las distintas explotaciones.

2. En el contrato territorial de explotación quedarán definidos los compromisos de la persona titular de la explotación y los de la Administración, así como la naturaleza y modalidades de las ayudas y otras actuaciones que constituyen la contrapartida, haciendo uso de los recursos públicos disponibles.

3. Por decreto del Consejo de Gobierno, previo informe del Consejo Andaluz del Olivar, se podrá establecer el régimen jurídico de los contratos territoriales de explotación que suscriba la consejería competente en materia de agricultura con los titulares de las explotaciones olivareras.

Artículo 10. *Control de los compromisos adquiridos.*

La suscripción de los contratos referidos en los artículos 8 y 9 habilita a la Administración para inspeccionar y controlar el desarrollo de los mismos y para dirigir instrucciones y mandatos sobre su debido cumplimiento. El incumplimiento grave de las obligaciones asumidas en los mismos dará lugar a la resolución de los mencionados contratos, a la restitución de las ayudas percibidas, todo ello en los términos que se establezcan en los decretos contemplados en los artículos 8.2 y 9.3, y a la imposición, en su caso, de las sanciones que correspondan.

Artículo 11. *Sistema de información y apoyo a la toma de decisiones.*

1. La consejería competente en materia de agricultura creará, mantendrá y pondrá a disposición pública un sistema accesible de información de los territorios de olivar, de los sectores productor, transformador, comercializador y consumidor, que permita establecer medidas indicadoras de la calidad, sostenibilidad y eficiencia, y orientar la toma de decisiones públicas y privadas.

2. Para la formación y mantenimiento del sistema previsto en el apartado anterior, todos los agentes de los sectores olivícola y oleícola colaborarán con la Administración autonómica y le aportarán la información que esta requiera, todo ello sin perjuicio de lo dispuesto en la legislación de protección de datos y demás normativa aplicable.

CAPÍTULO III

Consejo Andaluz del Olivar

Artículo 12. *Creación y funciones.*

1. Se crea el Consejo Andaluz del Olivar, adscrito a la consejería competente en materia de agricultura, como órgano asesor en lo concerniente al mantenimiento y mejora del cultivo del olivar en Andalucía, el desarrollo sostenible de sus territorios y el fomento de la calidad y promoción de sus productos.

2. Sus funciones fundamentales serán el asesoramiento a las administraciones públicas así como informar el Plan Director y sus correspondientes modificaciones.

Artículo 13. *Composición y funcionamiento.*

1. Estará constituido por, al menos, veinte personas, designadas por la persona titular de la consejería competente en materia de agricultura, en representación de las administraciones públicas afectadas, de las organizaciones empresariales y sindicales, de las organizaciones profesionales agrarias, de federaciones de cooperativas agrarias y otras entidades representativas del sector, así como de especialistas de reconocido prestigio en los distintos ámbitos relacionados con el olivar, su cadena de valor y los territorios de olivar. La composición del Consejo tenderá a una representación equilibrada de mujeres y hombres.

La presidencia del Consejo corresponderá a la persona titular de la consejería competente en materia de agricultura.

2. Reglamentariamente se establecerá la organización y el régimen jurídico y de funcionamiento del Consejo. Para la determinación de los miembros en representación del sector del olivar se tendrá en cuenta la representatividad que, por disposición legal o por su grado de implantación real, tengan las distintas organizaciones y entidades.

TÍTULO II

Medidas para el fomento del olivar

Artículo 14. *Ayudas agrarias para el mantenimiento de la renta del olivar.*

La Administración de la Junta de Andalucía, en el marco de sus competencias y sin perjuicio de la legislación comunitaria y estatal de aplicación, reequilibrará las ayudas de las administraciones públicas al cultivo del olivar en aras del mantenimiento de las rentas que produce.

Artículo 15. *Olivar tradicional.*

1. La Administración de la Junta de Andalucía, para evitar el abandono de territorios y sistemas productivos sensibles, promoverá el mantenimiento, la modernización y la reestructuración del olivar tradicional para la mejora de su productividad.

2. A los efectos de la presente ley, se denomina olivar tradicional al cultivado con técnicas agronómicas tradicionales en Andalucía en secano y regadío, independientemente de su situación fisiográfica, la agrología de los terrenos donde se asienta y la variedad cultivada. En el Plan Director del Olivar se determinará la tipología de estos olivares.

Artículo 16. *Olivar con desventajas naturales.*

La Administración de la Junta de Andalucía prestará una atención preferente a los olivares tradicionales en zonas con desventajas naturales para que las explotaciones

olivareras obtengan rentabilidad económica, promoviendo actuaciones dirigidas a la diversificación económica en aras del mantenimiento del cultivo, preservar la sostenibilidad ambiental y social y evitar la desertificación de los territorios.

Artículo 17. *Explotación prioritaria y explotación territorial.*

En los supuestos enunciados en los artículos 14 a 16 de la presente Ley tendrán preferencia las explotaciones prioritarias definidas en la Ley 19/1995, de 4 de julio, de modernización de las explotaciones agrarias, e inscritas en el registro autonómico de explotaciones prioritarias, y las explotaciones territoriales determinadas en la Ley 45/2007, de 13 de diciembre.

Artículo 18. *Igualdad de trato y oportunidades entre mujeres y hombres.*

1. El desarrollo de las medidas contenidas en la presente ley, así como en el Plan Director, deberá respetar el principio de igualdad de trato y oportunidades entre mujeres y hombres en los territorios del olivar.
2. Asimismo, podrán contemplarse medidas de acción positiva a favor de las mujeres en los territorios del olivar, encaminadas a superar y evitar situaciones de discriminación de hecho por razón de sexo.

Artículo 19. *Reestructuración del cultivo del olivar.*

1. La consejería competente en materia de agricultura incentivará la mejora de las explotaciones de olivar tradicional potencialmente productivas, mediante su adaptación para la recolección mecanizada, la puesta o modernización del regadío u otras actuaciones estructurales, en los términos que se establezcan en el Plan Director del Olivar.
2. La consejería competente en materia de agricultura facilitará las acciones tendentes a alcanzar una dimensión y gestión más eficientes de las explotaciones olivareras de acuerdo con los criterios que se recojan en el Plan Director del Olivar y en el desarrollo reglamentario de la presente Ley.

Artículo 20. *Multifuncionalidad y diversificación.*

La Administración de la Junta de Andalucía promoverá la realización de actividades complementarias en las explotaciones agrícolas, así como en las industrias del sector del olivar, de manera que se incremente la renta de procedencia no agraria de los olivicultores.

Artículo 21. *Apoyo a las explotaciones calificadas como ecológicas o de producción integrada y a la mejora de la gestión de los recursos naturales en los territorios de olivar.*

1. La aplicación prioritaria de medidas especiales de apoyo se extenderá a los titulares de explotaciones olivareras calificadas como ecológicas o de producción integrada.
2. Se establecerán medidas especiales de apoyo a la conservación de la naturaleza, en especial el fomento de la biodiversidad y la calidad paisajística de los olivares, y a la mejora de gestión de los recursos naturales en los territorios de olivar.
3. Con el fin de promover y mejorar la calidad del medio ambiente en los territorios de olivar y, en especial, de aquellos situados en la Red Natura 2000, se adoptarán las medidas adecuadas para:

a) Promover una gestión sostenible de los recursos naturales, especialmente del agua y el suelo.
b) Corregir las externalidades negativas, tales como la erosión, la contaminación de las aguas superficiales y subterráneas o la realización de prácticas con riesgo para la salud.
c) Remunerar la producción de bienes y servicios no comercializables y la mejora de externalidades positivas, tales como la biodiversidad o el sumidero de CO_2.
d) Favorecer la capacidad de acogida de los olivares de la fauna y flora no competidora con el cultivo y sin perjuicio para este.
e) Adecuar los territorios de olivar para favorecer su contribución a la lucha contra el cambio climático.

f) Promover la educación ambiental y la concienciación de la ciudadanía sobre la importancia de los territorios de olivar en la conservación del patrimonio natural de Andalucía.

Artículo 22. *Olivar en regadío.*

La Administración de la Junta de Andalucía fomentará el uso del riego en el cultivo del olivar con el objetivo de aumentar sus producciones y la renta de los olivicultores dentro de las previsiones que se establezcan en los planes hidrológicos de cuenca, para favorecer asimismo su sostenibilidad, el mantenimiento de la cohesión territorial y su valor añadido en términos de creación de empleo y generación de riqueza.

Artículo 23. *Uso eficiente del agua.*

En el marco de la Ley de Aguas y de los planes hidrológicos de cuenca, la Administración autonómica, a través de sus órganos competentes, apoyará exclusivamente las nuevas puestas en riego y la modernización de las existentes con las que se pretenda alcanzar un uso eficaz y eficiente de los recursos hídricos y/o energéticos.

Artículo 24. *Concesiones de agua para el olivar.*

A los efectos de determinar la preferencia en el otorgamiento de nuevas concesiones de agua para la puesta o modernización de regadíos a que se refiere el artículo 19, se tendrá en cuenta el ahorro de los recursos hídricos y la reutilización de agua depurada, de acuerdo con lo establecido en la Ley 9/2010, de 30 de julio, de Aguas de Andalucía.

Artículo 25. *Eficiencia energética y energías renovables.*

Se fomentarán las actuaciones tendentes a conseguir el ahorro y la mejora de la eficiencia energética en las explotaciones olivareras y en la industria de transformación, y se promoverán medidas que tengan por finalidad el aprovechamiento energético de los residuos agrícolas e industriales, la producción de energía a partir de la biomasa y la producción y uso de energías renovables, considerando particularmente la eficiencia de los ciclos de los recursos en las explotaciones olivareras.

Artículo 26. *Generación y fomento de la calidad del empleo en los territorios de olivar y en el sector oleícola.*

Con el fin de impulsar la creación, la calidad y la sostenibilidad del empleo en las explotaciones y territorios de olivar, y en el sector oleícola en su conjunto, la Administración de la Junta de Andalucía desarrollará medidas para el fomento de políticas activas que contribuyan a mejorar las condiciones del empleo en el sector, con especial atención a la formación de sus trabajadores.

Artículo 27. *Investigación, desarrollo, innovación y formación.*

1. La Administración de la Junta de Andalucía, dentro de la política general de planes y programas de investigación que promuevan y financien los órganos competentes de la Junta de Andalucía y los institutos y agencias públicas de investigación, fortalecerá líneas específicas relativas a la investigación, desarrollo, innovación, formación y transferencia de sus resultados para el olivar y sus productos derivados.

2. El Plan Director del Olivar contendrá las líneas específicas de investigación, desarrollo, innovación y transferencia de sus resultados, e implementará líneas preferentes de estudio e investigación en relación con la calidad de los productos, la reducción de los costes de producción, el control de las principales patologías del olivar, la disminución del impacto ambiental de las industrias, la biotecnología, los aspectos beneficiosos para la salud del consumo de aceite de oliva y de aceituna de mesa y como alimento consustancial de la dieta mediterránea, con la mecanización del cultivo y con la multifuncionalidad de los territorios de olivar.

Artículo 28. *Nuevas tecnologías.*

La Junta de Andalucía promoverá la aplicación de las nuevas tecnologías de producción y recolección en el cultivo del olivar, y de transformación en el sector del aceite de oliva, de la aceituna de mesa y el aprovechamiento de los productos secundarios derivados del cultivo y de la industria transformadora.

Artículo 29. *Colaboración y coordinación.*

Con objeto de impulsar las medidas establecidas en los artículos 27 y 28 anteriores, el Instituto Andaluz de Investigación y Formación Agraria, Pesquera y Alimentaria y de la Producción Ecológica, en cumplimiento de sus objetivos y en ejercicio de las funciones atribuidas por la Ley 1/2003, de 10 de abril, por la que se creó dicho instituto, fomentará las relaciones y la coordinación en programas y actividades de investigación y transferencia de tecnología con instituciones y entidades públicas y privadas, estableciendo los mecanismos de colaboración que sean necesarios con el sector olivarero. Todo ello conforme a los objetivos, directrices y criterios establecidos en el marco del programa sectorial de investigación y formación agroalimentaria y pesquera aprobado por dicho instituto vigente en cada momento.

TÍTULO III

Transformación, promoción y comercialización de los productos del olivar

Artículo 30. *Industrialización de los productos del olivar.*

La Administración de la Junta de Andalucía, en sus programas de industrialización agroalimentaria y de fomento de las nuevas tecnologías, incluirá ayudas específicas para:

a) La mejora tecnológica de las almazaras y la industria entamadora, incluida aquella que contribuya a mejorar la repercusión ambiental de la actividad.
b) La diversificación productiva, la mejora de la eficiencia energética y la reducción del impacto ambiental de estas industrias.
c) El aprovechamiento de los subproductos de las industrias olivareras, así como la reducción de los residuos que estas generan, valorizando los mismos.

Artículo 31. *Calidad y autenticidad de los productos del olivar.*

1. La Administración de la Junta de Andalucía fomentará:

a) La certificación de la calidad de los procesos productivos de las industrias olivareras y de los productos obtenidos de estas.
b) Las iniciativas de la industria oleícola y de aceituna de mesa que supongan un refuerzo de los sistemas de trazabilidad de sus productos y de las garantías y de la información para los consumidores, considerando como instrumento preferente para el logro de estas garantías las denominaciones de origen protegidas e indicaciones geográficas protegidas previstas en la normativa comunitaria, estatal y autonómica vigente.

2. Además de las menciones preceptivas conforme a la normativa general del etiquetado de productos alimenticios, el etiquetado de los oleícolas deberá suministrar cumplida información a los consumidores sobre los sistemas de producción especial que, en su caso, hayan seguido. Igualmente, con carácter potestativo podrán incluir otras informaciones relativas a propiedades, forma de recolección de las aceitunas y de extracción del aceite, origen geográfico, el año de la cosecha, las variedades u otras, siempre que se cumplan los requisitos pertinentes y se sigan sistemas de registro y procedimientos de identificación de los productos que permitan asegurar la exactitud de las indicaciones. La información suministrada sobre las características de estos productos deberá ser veraz, suficiente y comprensible.
3. Se promoverá la utilización de envases no rellenables o monodosis, para consumo directo en establecimientos de hostelería y restauración.

Artículo 32. *Promoción y comercialización.*

La Administración de la Junta de Andalucía, en el ámbito de los objetivos y principios de esta ley, fomentará:

a) Las medidas que favorezcan la orientación al mercado, la concentración de la oferta y la mejora de la cadena de valor, así como las actuaciones orientadas a la mejora de la información de los sistemas productivos, de transformación y comercialización.
b) El consumo del aceite de oliva y la aceituna de mesa como integrantes de la dieta mediterránea, por su excelencia gastronómica y beneficios para la salud de los consumidores.
c) La comercialización de los productos del olivar en el mercado nacional e internacional.
d) La mejora de la información a los consumidores sobre el cultivo del olivar, los sistemas productivos, y las características y propiedades del aceite de oliva y la aceituna de mesa.
e) La contratación y formación específica de personal técnico cualificado en las entidades asociativas agrarias, en especial en los puestos gerenciales de las mismas.

TÍTULO IV

Medidas para la coordinación y la vertebración del sector del olivar y su cadena de valor

Artículo 33. *El Plan Director como instrumento de coordinación de las acciones colectivas.*

La coordinación e integración de las acciones a desarrollar por el conjunto de actores implicados en los territorios de olivar y, en particular, de los que participan activamente en la cadena de valor del olivar y sus productos se instrumentalizará en el Plan Director del Olivar.

Artículo 34. *Acción colectiva.*

La Administración de la Junta de Andalucía fomentará las actuaciones de cooperación y asociación de los distintos agentes que intervienen en el sistema productivo y comercial que determinan la cadena de valor del aceite de oliva y la aceituna de mesa. Asimismo, fomentará los procesos de integración de las cooperativas de primer grado en estructuras de mayor dimensión que mejoren su posición en los mercados y que se unan para la comercialización de sus productos.

Artículo 35. *Cooperación en el sector productor.*

La Administración de la Junta de Andalucía, en el ámbito del sector productor, fomentará:

a) Los procesos de gestión en común de las explotaciones de olivar dirigidos a mejorar la rentabilidad mediante la unión temporal y voluntaria de los titulares de las mismas.
b) Las asociaciones de productores y las empresas de servicios que apoyen a los titulares de explotaciones mediante una gestión integral y sostenible.
c) Las figuras asociativas que proporcionen una dimensión adecuada para la gestión colectiva de los productos secundarios derivados del cultivo del olivar y de la industria de transformación, para su aprovechamiento en nuevos usos que complementen la renta de las explotaciones.

Artículo 36. *Cooperación en el sector transformador-comercializador.*

La Administración de la Junta de Andalucía, en el ámbito de las industrias del olivar, fomentará:

a) La asociación e integración de las industrias de pequeña dimensión dirigidas hacia un aumento de la rentabilidad y eficiencia productivas.
b) Las alianzas estratégicas entre operadores orientadas a las demandas futuras del mercado.

c) Las figuras asociativas o empresas de servicios que proporcionen una gestión integral de los subproductos y residuos de las industrias olivareras, en especial las que aporten un valor añadido mediante el aprovechamiento de los mismos.

Artículo 37. *Cooperación empresarial.*

La Administración de la Junta de Andalucía apoyará la integración del sector olivarero mediante las distintas modalidades de entidades asociativas vigentes, tanto de producción como de comercialización. Asimismo, fomentará las fusiones, integraciones y absorciones entre cooperativas de primer grado y la constitución de cooperativas de segundo y ulterior grado, así como de todo tipo de empresas encaminadas a favorecer la concentración de la oferta en el sector del olivar.

Artículo 38. *La cadena de valor y la relación con los territorios.*

La Administración de la Junta de Andalucía favorecerá que los agentes y operadores y las asociaciones y organizaciones del sector adopten iniciativas tendentes a mejorar el funcionamiento de la cadena de valor y su relación con los territorios de olivar y a adoptar acuerdos y relaciones contractuales entre el sector productor, el transformador, el comercializador y el consumidor.

TÍTULO V

La tutela del patrimonio natural olivarero y de la cultura del aceite y de la aceituna

Artículo 39. *El olivar y el patrimonio natural e histórico.*

1. En los términos de lo previsto en la Ley 42/2007, de 13 de diciembre, del patrimonio natural y de la biodiversidad, y en la Ley 14/2007, de 26 de noviembre, de patrimonio histórico de Andalucía, los órganos competentes de la Administración de la Junta de Andalucía tendrán en cuenta la importancia y singularidad de los territorios de olivar, de los olivos y sus productos, como parte del patrimonio natural y cultural de Andalucía, para emprender acciones tendentes a:

a) Establecer medidas de protección y conservación del patrimonio representado por los olivos y olivares singulares o excepcionales, cuando se acrediten valores de edad, monumentalidad, producción excepcional y relevancia cultural o histórica.
b) Impulsar medidas de apoyo a la protección, conservación y uso del patrimonio arqueológico, industrial y etnológico asociado al cultivo del olivar y el aceite de oliva.
c) Impulsar actividades para informar y educar a los habitantes de los territorios olivareros sobre la potencialidad e interés público que tiene el buen uso de este patrimonio natural y cultural.
d) Impulsar planes de actividades culturales en los territorios olivareros, favoreciendo la participación y la iniciativa de entidades públicas y privadas.
e) Divulgar, para el conocimiento de los consumidores, las características de calidad intrínseca del aceite de oliva y de la aceituna de mesa, y los efectos saludables de su consumo.
f) Impulsar la identificación de paisajes olivareros de especial relevancia histórica, cultural, agronómica o ambiental y establecer medidas de puesta en valor, así como realizar un programa de señalización y localización.

2. Asimismo, y de conformidad con la normativa específica aplicable, se resaltarán los valores del turismo y la artesanía asociados con el olivar, el aceite de oliva y la aceituna de mesa, y con los procesos de diversificación y, en su caso, reconversión a otros usos.

Disposición adicional primera. *Plan Director del Olivar.*

1. El Plan Director del Olivar se aprobará en el plazo máximo de un año a partir de la entrada en vigor de la presente Ley.

2. Aquellos principios y criterios enumerados en esta Ley que no necesiten ser desarrollados expresamente por el citado plan serán de aplicación directa a la entrada en vigor de la misma.

Disposición adicional segunda. *Consejo Andaluz del Olivar.*

El Consejo Andaluz del Olivar se constituirá en el plazo máximo de nueve meses a partir de la entrada en vigor de la presente Ley.

Disposición final única. *Desarrollo reglamentario.*

El desarrollo reglamentario de esta Ley se llevará a efecto de acuerdo con lo dispuesto en los artículos 112 y 119.3 del Estatuto de Autonomía para Andalucía y 44 de la Ley 6/2006, de 24 de octubre, del Gobierno de la Comunidad Autónoma de Andalucía.

§ 10

Ley 6/2020, de 18 de junio, de protección, conservación y puesta en valor de los olivos y olivares monumentales

Comunidad Autónoma de Cataluña
«DOGC» núm. 8160, de 23 de junio de 2020
«BOE» núm. 186, de 7 de julio de 2020
Última modificación: sin modificaciones
Referencia: BOE-A-2020-7382

EL PRESIDENTE DE LA GENERALIDAD DE CATALUÑA

Los artículos 65 y 67 del Estatuto prevén que las leyes de Cataluña son promulgadas, en nombre del Rey, por el Presidente o Presidenta de la Generalidad. De acuerdo con lo anterior promulgo la siguiente Ley.

PREÁMBULO

I

El olivo, árbol milenario de la sabiduría y de la paz, es fuente de riqueza y alimento desde hace milenios. La historia del olivo tiene sus raíces en el propio origen de la agricultura, en las primeras civilizaciones del Mediterráneo.

Todos los pueblos que han ocupado el Mediterráneo han contribuido al desarrollo de un modelo de agricultura caracterizado por su adaptación al territorio y a su clima, y que se reconoce como la agricultura mediterránea. Esta agricultura tiene uno de sus exponentes en el cultivo del olivo para la producción de aceite, que es y ha sido un producto de uso habitual en la dieta de estas zonas y una mercancía principal en los intercambios comerciales de todas las épocas.

En Cataluña, el uso del aceite ha formado parte de la cultura del país desde tiempos inmemoriales. No se concibe mesa alguna ni cocina sin un aceite generoso. Además, por sus características ambientales e históricas, las plantaciones de olivos han formado parte de los cultivos y el paisaje de los pueblos catalanes.

Todos estos hechos han facilitado que en el medio natural, agrícola pero también urbano existan olivos y olivares monumentales. Esta riqueza paisajística constituye un patrimonio ambiental, agrario, cultural, social, histórico y económico que es también patrimonio de Cataluña. Por lo tanto, su protección y conservación tienen un interés público evidente.

Los olivos monumentales que responden a estas características son deudores del esfuerzo humano en su cuidado y mantenimiento. Son monumentos vivos en desarrollo y producción.

Muchos de estos espacios están hoy en peligro por diversas causas. Desgraciadamente, en las últimas décadas los paisajes y los espacios agrarios catalanes han sufrido procesos

de degradación y banalización, como reconoce la Ley 8/2005, de 8 de junio, de protección, gestión y ordenación del paisaje.

Con el fin de detener y evitar la degradación y desaparición de este patrimonio, deben establecerse mecanismos e instrumentos de planificación que aseguren la adecuada gestión de los olivos monumentales y su permanencia en el lugar que los ha visto enraizarse, y deben prohibirse explícitamente su extracción y comercialización.

En 2010 la Generalidad aprobó el Catálogo del paisaje de Les Terres de l'Ebre. El capítulo 13 («Paisajes de atención especial») contiene un apartado dedicado al «Paisaje de especial atención de los olivos», en el que se habla de algunos olivos singulares y monumentales. En concreto, la primera de las acciones que se propone (acción 1.1.1) es impulsar ayudas fiscales y subvenciones de la Administración a los propietarios y campesinos que con su actividad agrícola aseguran la pervivencia del paisaje del olivo.

La presente Ley no pretende regular de modo omnicomprensivo todos los elementos que influyen en la producción y la transformación del paisaje. Las legislaciones sectoriales deben regular el impacto paisajístico de las actuaciones urbanísticas y de las productivas. El objeto de la presente Ley es la protección en su medio actual de los olivos y olivares monumentales.

Los olivos monumentales son propiedad tanto de propietarios privados como de propietarios públicos y la Ley debe reconocerles el papel que han tenido en su preservación, pero también el que deben tener en su futura gestión.

II

La presente Ley se estructura en veinticuatro artículos, agrupados en cinco capítulos, dos disposiciones adicionales y tres disposiciones finales.

El capítulo I establece el objeto de la Ley y las definiciones.

El capítulo II crea la Comisión Técnica para la Protección de los Olivos y Olivares Monumentales. También establece la elaboración del Catálogo de olivos y olivares monumentales y su sistema de protección, que depende de los departamentos de la Generalidad competentes en esta materia.

El capítulo III regula las acciones de promoción y difusión de los olivos y olivares monumentales.

El capítulo IV regula las prohibiciones, las exenciones y el régimen sancionador que conlleva el incumplimiento de las obligaciones establecidas por esta Ley. Asimismo, regula las actuaciones de mejora de la tierra y el cuerpo competente para ejercer las funciones de control y vigilancia.

Finalmente, el capítulo V regula la financiación para garantizar la protección de los olivos y olivares monumentales.

Las disposiciones adicionales se refieren al establecimiento de reducciones en el impuesto de sucesiones y donaciones, y al baremo de ayudas para la financiación de la protección y gestión de los olivos monumentales. Por otra parte, las disposiciones finales establecen el desarrollo reglamentario, la habilitación presupuestaria y la entrada en vigor.

CAPÍTULO I

Disposiciones generales

Artículo 1. *Objeto.*

La presente Ley tiene por objeto:

a) Regular y proteger los olivos y olivares identificados como monumentales por sus condiciones históricas y culturales, como elementos del paisaje y por su contribución hidrogeológica al mantenimiento del territorio.

b) Regular y proteger el cultivo y el paisaje del olivo, los elementos arquitectónicos genuinos vinculados a la historia del cultivo, la cultura y el paisaje del que forma parte, que, junto con el patrimonio rural de piedra seca, está considerado paisaje de atención especial.

c) Establecer políticas y mecanismos de conservación y protección del paisaje y de la actividad agrícola.

Artículo 2. *Ámbito de aplicación.*

La presente Ley se aplica a los olivos y olivares que cumplen las condiciones y los requisitos que establece esta misma Ley, independientemente de la naturaleza y la propiedad del suelo donde están plantados.

Artículo 3. *Definición de olivo monumental.*

A los efectos de la presente Ley, se entiende por:

a) Olivo monumental: olivo que tiene un perímetro de tronco igual o superior a 350 centímetros medido a una altura de 130 centímetros del suelo, o que tiene una edad igual o superior a 350 años. En el caso de olivos con un tronco fragmentado, el perímetro es el total obtenido reconstruyendo la forma teórica del tronco entero.

b) Olivar monumental: recinto agrícola de olivos que tiene una densidad mínima de 20 olivos monumentales por hectárea.

CAPÍTULO II

Protección de los olivos y olivares monumentales

Artículo 4. *Catalogación de los olivos y olivares monumentales y protección de los elementos patrimoniales.*

1. Los propietarios pueden solicitar voluntariamente la catalogación de sus olivos como monumentales a partir de 150 centímetros de perímetro, medido a una altura de 130 centímetros del suelo.

2. En los olivares monumentales y en las fincas donde hay olivos monumentales protegidos, deben protegerse el conjunto de olivos y todos los elementos patrimoniales ligados a la actividad agraria tradicional y que dan singularidad a los olivares.

Artículo 5. *Comisión Técnica para la Protección de los Olivos y Olivares Monumentales.*

1. Se crea la Comisión Técnica para la Protección de los Olivos y Olivares Monumentales, que depende de los departamentos competentes, cuya composición y funcionamiento debe regularse por reglamento.

2. La Comisión Técnica para la Protección de los Olivos y Olivares Monumentales tiene las siguientes funciones:

a) Hacer propuestas y sugerencias sobre la metodología, los parámetros y los criterios de identificación de los olivos y olivares monumentales.

b) Validar los informes enviados por los departamentos competentes.

c) Hacer propuestas y sugerencias sobre la inclusión de los olivos y olivares monumentales en el Catálogo de olivos y olivares monumentales.

d) Proponer formas integradas de protección y mejora del patrimonio ambiental relacionado con los olivos y olivares monumentales, especialmente frente a la amenaza de plagas, los efectos del cambio climático y las demás amenazas que afectan al cultivo de los olivos.

e) Promover programas de intervención y conservación de cada ejemplar protegido y de su entorno, que tengan en cuenta el acceso del público, las medidas de estabilidad, los cuidados fitosanitarios, las acciones de saneamiento para su mantenimiento, las actuaciones permitidas alrededor del árbol, los rótulos e indicaciones, y el mantenimiento de recursos genéticos.

3. La Comisión Técnica para la Protección de los Olivos y Olivares Monumentales debe elaborar una guía de buenas prácticas de cultivo en la que se especifiquen las operaciones agrícolas más adecuadas para el mantenimiento y la producción de los olivos monumentales, y debe realizar su difusión.

Artículo 6. *Catálogo de olivos y olivares monumentales.*

1. El procedimiento para proteger los olivos y olivares monumentales debe iniciarse con la elaboración del Censo oficial de olivos y olivares monumentales. Este censo debe permitir detectar e identificar sistemáticamente cada olivo y olivar monumental.

2. Los departamentos competentes por razón de la materia deben regular por reglamento el Censo oficial de olivos y olivares monumentales y el catálogo de olivos y olivares monumentales que resulte.

3. El Catálogo de olivos y olivares monumentales debe contener las siguientes informaciones:

a) La localización unívoca.

b) La propiedad.

c) La variedad, las dimensiones y el número de árboles en caso de tratarse de olivares.

d) Las características físicas, monumentales, paisajísticas, agrarias, ambientales, históricas y culturales.

e) Las imágenes que permitan identificar el aspecto global del ejemplar.

f) Los elementos del patrimonio rural vinculados a la actividad agraria tradicional.

g) Información de los olivos monumentales y de los demás olivos no monumentales presentes en el olivar, así como una descripción de la finca con un inventario detallado de los elementos patrimoniales ligados a la actividad agraria tradicional.

4. Los departamentos competentes en esta materia, de acuerdo con lo establecido por el apartado 1, deben declarar el inicio del Catálogo de olivos y olivares monumentales. Las asociaciones, las organizaciones y los entes locales pueden indicar la existencia de olivos monumentales y de olivos que deben someterse a protección y mejora.

5. Los departamentos competentes en esta materia, tras el registro sistemático y la notificación de los olivos monumentales y haber escuchado la opinión de la Comisión Técnica para la Protección de los Olivos y Olivares Monumentales, deben elaborar y actualizar el Catálogo de olivos y olivares monumentales y determinar los recursos financieros destinados a su protección y mejora.

6. El Catálogo de olivos y olivares monumentales debe publicarse en el «Diari Oficial de la Generalitat de Catalunya» y comunicarse a los órganos interesados. Este catálogo debe contener las indicaciones de localización unívocas necesarias para la identificación de las propiedades individuales. Los titulares de los olivos y olivares monumentales, en el plazo de treinta días a contar de la fecha de publicación del Catálogo en el «Diari Oficial de la Generalitat de Catalunya», pueden interponer recurso contra la inclusión de los olivos y olivares en el Catálogo.

7. Los departamentos competentes en esta materia, tras escuchar la opinión de la Comisión Técnica para la Protección de los Olivos y Olivares Monumentales, deben decidir sobre las objeciones recibidas y deben aprobar el Catálogo de olivos y olivares monumentales definitivo. Este catálogo está sujeto a una nueva publicación que debe publicarse en el «Diari Oficial de la Generalitat de Catalunya».

Artículo 7. *Restricciones paisajísticas y acuerdos con los titulares de olivos y olivares monumentales.*

1. Los olivos y olivares monumentales se someten automáticamente a restricciones paisajísticas cuando se asimilan como patrimonio paisajístico común y como tal deben ser identificados por los instrumentos de planificación municipal. Para ello, deben proporcionarse las formas adecuadas de colaboración interadministrativa.

2. Debe atribuirse un único código de identificación a cada olivo monumental, aunque forme parte de un olivar monumental.

3. El Gobierno de la Generalidad y los gobiernos locales, dentro de las competencias respectivas, para la protección y el mantenimiento de los olivos y olivares monumentales y de sus entornos, pueden recurrir a acuerdos con sus titulares.

CAPÍTULO III

Acciones de promoción y difusión

Artículo 8. *Promoción de los productos derivados de los olivos monumentales protegidos.*

1. La Comisión Técnica para la Protección de los Olivos y Olivares Monumentales debe elaborar un plan de actuación para decidir las medidas de promoción de los productos derivados de los olivos monumentales protegidos. La Comisión también debe elaborar la información dirigida al aprovechamiento turístico de los olivos y olivares monumentales, en colaboración con los entes locales, las demás administraciones y las entidades privadas.

2. Los departamentos de la Generalidad competentes en esta materia deben promocionar los productos derivados de los olivos monumentales protegidos en uso de fondos propios y ajenos. A solicitud de asociaciones de propietarios y marcas certificadas de aceite de oliva virgen extra de olivos monumentales, deben establecerse acuerdos específicos para su participación en ferias y eventos y para su promoción por medio de canales publicitarios.

Artículo 9. *Protección y promoción del paisaje de olivos.*

1. Los departamentos competentes por razón de la materia deben promover la imagen del paisaje de olivos de Cataluña y, en particular, de los olivos y olivares monumentales y de sus productos, incluyendo los que tienen fines turísticos.

2. Teniendo en cuenta las peculiaridades del paisaje histórico, rural, social y ambiental que caracterizan el patrimonio de los olivos monumentales, el departamento competente en materia de turismo, junto con el departamento competente en materia de medio ambiente y de agricultura, consultando previamente a la Comisión Técnica para la Protección de los Olivos y Olivares Monumentales, debe promover un proyecto específico de desarrollo turístico, que debe ponerse en marcha en el plazo de un año a contar de la entrada en vigor de la presente Ley.

3. El Gobierno, en el contexto de la aplicación de la política agrícola de la Unión Europea y de sus sucesivas modificaciones y reformas, debe promover acciones con el ministerio competente en materia de agricultura relativas a la política agrícola y forestal de la propia Unión Europea y dirigidas a llevar a cabo operaciones colectivas de mantenimiento de la producción de olivos y olivares monumentales de gran valor histórico, cultural y ambiental, o en riesgo de abandono.

4. Los principales destinatarios de los recursos y ayudas deben ser los titulares de los olivos y olivares monumentales. Deben evitarse al máximo los intermediarios.

5. La Comisión Técnica para la Protección de los Olivos y Olivares Monumentales debe valorar la creación de un espacio de protección en el entorno de los olivos monumentales si considera que necesitan medidas de protección específica. Con este fin, la Comisión puede crear espacios de protección con restricciones en cuanto a los cambios de cultivo, que se deben equipararse a un olivar monumental en cuanto a las ayudas o subvenciones.

Artículo 10. *Conocimiento de los olivos monumentales y del legado olivarero.*

1. El Gobierno, por medio del departamento competente en materia de educación, medio ambiente y agricultura, sin perjuicio de la colaboración de otros departamentos, debe promover el conocimiento de los olivos y olivares protegidos, la concienciación de la necesidad de conservarlos y la inclusión del arbolado monumental en circuitos y currículos ecoeducativos.

2. El departamento competente en materia de cultura debe velar por el legado olivarero mediante la creación de un archivo documental, bibliográfico y audiovisual que guarde para las generaciones futuras el conocimiento de este patrimonio y de su relación con Cataluña.

CAPÍTULO IV

Prohibición de actuaciones contra los olivos y olivares monumentales y régimen sancionador

Artículo 11. *Prohibición de actuaciones contra los olivos y olivares monumentales.*

1. No pueden llevarse a cabo actividades que directa o indirectamente puedan deteriorar, dañar o afectar de cualquier manera el estado de los olivos y olivares monumentales incluidos en el Catálogo de olivos y olivares monumentales.

2. Además de la prohibición que establece el apartado 1, se prohíben las siguientes actuaciones:

a) Instalar carteles o paneles publicitarios u otras estructuras o elementos que distorsionen la estética, salvo carteles con finalidad didáctica o divulgativa ligada a la conservación y promoción de los olivos monumentales, que deben ser de tamaño reducido para minimizar el impacto visual.

b) Modificar significativamente el paisaje agrario de los olivares monumentales o dañar elementos patrimoniales relacionados con la actividad agraria tradicional sin la autorización de la Comisión Técnica para la Protección de los Olivos y Olivares Monumentales.

c) Impedir el acceso a los técnicos y el personal de la Administración debidamente acreditados, a los agentes medioambientales y a los miembros de cuerpos de seguridad con funciones de vigilancia medioambiental.

Artículo 12. *Exenciones.*

1. Por los olivos y olivares monumentales incluidos en el Catálogo de olivos y olivares monumentales, pueden concederse exenciones al cumplimiento de las prohibiciones que establece el artículo 11 solo por motivos de interés general.

2. Pueden concederse exenciones al cumplimiento de las prohibiciones que establece el artículo 11 a los titulares que justifiquen una situación especial solo tras obtener el dictamen vinculante de la Comisión Técnica para la Protección de los Olivos y Olivares Monumentales, que debe evaluar las condiciones que pueden permitir la eliminación de los olivos monumentales, los propósitos de esta eliminación, la ausencia documentada de soluciones alternativas y la existencia de un proyecto específico de replantación.

3. Las autorizaciones expedidas de acuerdo con el presente artículo son válidas durante dos años.

Artículo 13. *Reposición de olivos monumentales.*

La operación de replantación de olivos monumentales a que hace referencia el artículo 12 es responsabilidad exclusiva de la empresa constructora, que debe someterse al control y supervisión de los técnicos de la Generalidad. Deben replantarse tan cerca como sea posible de la zona de donde han sido arrancados. La empresa constructora debe garantizar los cuidados necesarios para su supervivencia.

Artículo 14. *Trabajos de mejora de la explotación.*

1. Con el fin de que las fincas donde se encuentran los olivos y olivares monumentales se mantengan en producción y que sus titulares o propietarios puedan obtener rentas por su trabajo, se autorizan todas las actuaciones de conservación y aprovechamiento habituales de los olivares, tanto en la finca como en los olivos. Dichas actuaciones incluyen las podas leves y de fructificación, los tratamientos fitosanitarios y la recolección de las aceitunas, así como las actuaciones necesarias para la producción de cultivos asociados, siempre que no pongan en peligro la supervivencia de los olivos protegidos.

2. Si se desea llevar a cabo una transformación en una finca con olivos monumentales para realizar una nueva plantación de olivos, previo dictamen favorable de la Comisión Técnica para la Protección de los Olivos y Olivares Monumentales, debe autorizarse el reagrupamiento en la misma finca de los olivos monumentales, que deben seguir teniendo actuaciones de conservación específicas y, si es necesario, diferentes del resto de la finca.

3. El reagrupamiento debe efectuarse con olivos de variedades locales o de variedades establecidas por la normativa de producción de la correspondiente denominación de origen protegida.

4. Pueden permitirse, en las fincas con olivos monumentales, la ejecución de pequeñas obras o actuaciones de mejora al servicio de la actividad agrícola, siempre que estas no perjudiquen el estado de conservación de los olivos monumentales.

Artículo 15. *Transmisión de olivos monumentales.*

1. Se prohíben la extracción, el transplante y la tenencia de ejemplares arrancados de olivos monumentales, el comercio y las transacciones con los olivos u olivares monumentales. Se excluye la venta o transacción ligada a la transferencia de la propiedad del terreno, siempre que ejemplares de olivos monumentales permanezcan en el mismo lugar.

2. Los olivos monumentales que se arrancaron y se trasplantaron fuera de su espacio originario no pueden moverse del jardín o espacio en el que han sido trasplantados para no causarles más daños, y no deben ser incluidos en el Catálogo de olivos y olivares monumentales, salvo los ejemplares que la Comisión Técnica para la Protección de los Olivos y Olivares Monumentales considere adecuado incorporar.

3. Las empresas propietarias de los ejemplares de olivos monumentales que se hallan en viveros o centros de jardinería a la espera de ser vendidos y replantados deben hacer, en el plazo de treinta días a contar desde la aprobación de la presente Ley, una declaración responsable del número de olivos monumentales que tienen en sus instalaciones. Si no lo hacen, se les deben aplicar, previa inspección del Cuerpo de Agentes Rurales, las sanciones tipificadas como muy graves por esta Ley. En el plazo de dos años, el Gobierno puede ejercer el derecho de tanteo y retracto sobre estos ejemplares.

4. Los olivos monumentales que son propiedad de viveros o centros de jardinería y que permanecen en las fincas de origen no pueden ser extraídos en ningún caso. El Gobierno debe ejercer el derecho de tanteo y retracto sobre estos olivos y debe establecer compensaciones para los viveros y centros de jardinería que los hayan adquirido, equivalentes al precio que hayan pagado por ellos. La Comisión Técnica para la Protección de los Olivos y Olivares Monumentales debe decidir sobre su ubicación.

Artículo 16. *Funciones de control y vigilancia.*

Las funciones de control y vigilancia del cumplimiento de la presente Ley están delegadas al Cuerpo de Agentes Rurales de la Generalidad. Las policías autonómica y municipal y los demás cuerpos policiales de manera coordinada también pueden llevar a cabo actividades de control.

Artículo 17. *Denuncias.*

1. Las autoridades, los agentes de la autoridad y los agentes auxiliares deben comunicar al departamento competente en materia de medio ambiente y a los ayuntamientos todas las actuaciones, acciones u omisiones que conozcan y que puedan constituir una infracción de la presente Ley.

2. La vulneración por acción u omisión voluntaria de las prescripciones de la presente Ley tiene la consideración de infracción administrativa y motiva, previa instrucción del expediente administrativo pertinente, la imposición de sanciones a sus responsables, todo ello con independencia de las responsabilidades civiles, penales o de otro orden en que incurran los infractores.

3. Si se aprecia un hecho que puede constituir un delito o una falta, debe ser comunicado al órgano judicial competente y, mientras la autoridad judicial conozca del caso, debe suspenderse el procedimiento administrativo sancionador.

Artículo 18. *Clasificación de infracciones.*

1. Son infracciones administrativas muy graves:

a) Deteriorar o arrancar los olivos u olivares protegidos o causar la muerte a los olivos protegidos, así como modificar física o químicamente el entorno de modo que se provoquen daños a los ejemplares de olivos.
b) Arrancar o trasplantar los olivos u olivares protegidos, así como tener ejemplares arrancados y comerciar o hacer transacciones con ellos.

2. Son infracciones administrativas graves:

a) Instalar plataformas, objetos o carteles que puedan dañar significativamente las cepas, las ramas o las raíces de los olivos y olivares monumentales.
b) Instalar carteles o paneles publicitarios u otras estructuras o elementos que distorsionen la estética del olivar, salvo carteles con finalidad didáctica o divulgativa ligada a la conservación y promoción de los olivos monumentales, que deben ser de tamaño reducido.
c) Modificar significativamente el paisaje agrario de los olivares monumentales o dañar elementos patrimoniales relacionados con la actividad agraria tradicional sin la autorización de la Comisión Técnica para la Protección de los Olivos y Olivares Monumentales.
d) No permitir el acceso a los técnicos y personal de la Administración debidamente acreditados, a los agentes medioambientales y a los miembros de cuerpos de seguridad con funciones de vigilancia medioambiental.

3. Son infracciones administrativas leves:

a) Incumplir un precepto de la presente Ley otro que los preceptos a que hacen referencia los apartados 1 y 2.
b) Incumplir los preceptos de los reglamentos que desarrollen la presente Ley.

4. La Comisión Técnica para la Protección de los Olivos y Olivares Monumentales debe autorizar excepcionalmente las actuaciones que, por imperativo legal relativo a la reglamentación de sanidad vegetal, deban hacerse sobre los olivos monumentales protegidos y que comporten cometer alguna infracción tipificada por el presente artículo.

Artículo 19. *Prescripción de las infracciones.*

1. Las infracciones leves tipificadas por la presente Ley prescriben al cabo de un año, las graves a los dos años y las muy graves a los tres años.
2. El plazo de prescripción de las infracciones se cuenta a partir del día en que el órgano competente tiene conocimiento de ellas.
3. La iniciación con conocimiento del interesado del procedimiento sancionador interrumpe el cómputo del plazo de prescripción.

Artículo 20. *Sanciones aplicables.*

Por la comisión de las infracciones tipificadas por la presente Ley deben aplicarse las siguientes sanciones:

a) Multa de hasta 6.000 euros por infracciones leves.
b) Multa de 6.001 a 24.000 euros por infracciones graves.
c) Multa de 24.001 a 48.000 euros por infracciones muy graves.

Artículo 21. *Graduación de las sanciones.*

Para la graduación de las sanciones deben tenerse en cuenta las siguientes circunstancias:

a) La intencionalidad.
b) El daño efectivamente causado a los olivos y olivares monumentales protegidos.
c) La reincidencia, entendida como la comisión en el plazo de un año de más de una infracción de las tipificadas por la presente Ley cuando así se haya declarado por resolución firme.
d) La situación de riesgo creada para la supervivencia de los olivos y olivares monumentales protegidos.
e) El ánimo de lucro y el importe del beneficio esperado u obtenido.

f) El ejercicio de un cargo o una función que obligan a hacer cumplir los preceptos de la presente Ley.

g) La colaboración en el esclarecimiento de los hechos y en la restitución del bien protegido.

Artículo 22. *Indemnizaciones.*

El infractor, con independencia de las sanciones impuestas, debe pagar una indemnización por los daños y perjuicios que haya causado a los olivos u olivares con motivo de la infracción de la presente Ley o de los reglamentos de desarrollo, y debe retornar la situación alterada a su estado originario. Todas estas obligaciones del infractor se entienden sin perjuicio de la obligación, en su caso, de indemnizar al titular de los olivos y olivares dañados.

Artículo 23. *Multas reiteradas.*

Con independencia de las multas que correspondan en concepto de sanción, si el infractor no adopta voluntariamente las medidas correctoras en el plazo fijado por el requerimiento, el órgano competente puede acordar la imposición de multas reiteradas por períodos no inferiores a un mes ni superiores a dos meses. El importe de estas multas no puede exceder en cada caso el 20% del importe de la multa principal.

CAPÍTULO V

Financiación de la protección y la gestión de los olivos y olivares monumentales

Artículo 24. *Financiación de la protección y la gestión de los olivos y olivares monumentales.*

1. Los presupuestos de la Generalidad deben destinar anualmente una partida presupuestaria suficiente para la protección, conservación, puesta en valor, gestión, producción y promoción de los olivos y olivares monumentales que estén en producción, las empresas que elaboran el certificado de dichos olivos y sus asociaciones, y los entes locales de Cataluña que trabajen con la misma finalidad.

2. Los titulares de explotaciones agrícolas interesados en los olivos y olivares monumentales y sus asociaciones tienen prioridad en la financiación de la Generalidad de Cataluña y, en su caso, del Estado y de la Unión Europea en los planes y programas que fomentan una producción sostenible, una mejora de la calidad del producto y el mantenimiento del paisaje rural.

Disposición adicional primera. *Reducciones en el impuesto de sucesiones y donaciones.*

El departamento competente en materia de fiscalidad debe estudiar el establecimiento de reducciones en el impuesto de sucesiones y donaciones que beneficien a los propietarios de olivos monumentales.

Disposición adicional segunda. *Baremos de las ayudas para la protección y la gestión de los olivos y olivares monumentales.*

El reglamento que desarrolle la presente Ley debe establecer con criterios técnicos los baremos de las ayudas a que hace referencia el artículo 24. Este reglamento debe ser redactado por técnicos designados por la Comisión Técnica para la Protección de los Olivos y Olivares Monumentales o por el departamento de la Generalidad que se considere oportuno.

Disposición adicional tercera. *Igualdad efectiva de mujeres y hombres.*

Para constituirse los órganos que se derivan de la presente Ley, debe cumplirse lo establecido por la Ley 17/2015, de 21 de julio, de igualdad efectiva de mujeres y hombres, con relación a la paridad mínima.

Disposición transitoria. *Protección directa e inmediata de los olivos y olivares monumentales.*

Mientras no se apruebe definitivamente el Catálogo de olivos y olivares monumentales que establece el artículo 6, son aplicables de manera directa e inmediata las normas de protección que establece la presente Ley para los olivos y olivares monumentales que se ajustan a las definiciones del artículo 3.

Disposición final primera. *Desarrollo reglamentario.*

El Gobierno debe aprobar las disposiciones necesarias para el desarrollo y la aplicación de la presente Ley.

Disposición final segunda. *Habilitación presupuestaria.*

Los preceptos que comporten gastos con cargo a los presupuestos de la Generalidad producen efectos a partir de la entrada en vigor de la Ley de presupuestos correspondiente al ejercicio presupuestario inmediatamente posterior a la entrada en vigor de la presente Ley.

Disposición final tercera. *Entrada en vigor.*

La presente Ley entra en vigor al día siguiente de su publicación en el «Diari Oficial de la Generalitat de Catalunya».

§ 11

Real Decreto 2796/1986, de 19 de diciembre, por el que se regula el reconocimiento de Organizaciones de productores de aceite de oliva y sus Uniones

Ministerio de Agricultura, Pesca y Alimentación
«BOE» núm. 27, de 31 de enero de 1987
Última modificación: sin modificaciones
Referencia: BOE-A-1987-2490

El Reglamento número 136/66/CEE del Consejo, de 22 de septiembre de 1966, establece una Organización Común de Mercados en el sector de materias andas. Dicho Reglamento, entre otras medidas, instituye una ayuda a la producción de aceite de oliva.

La ayuda a la producción se concede a todos los oleicultores, pero con distintas formas de cálculo, según éstos sean o no miembros de Organizaciones de productores de aceite de oliva o Uniones de las mismas, previstas en los artículos 5 y 20 quater del citado Reglamento, y cuya función es gestionar para sus socios la percepción de la citada ayuda a la producción conforme a lo dispuesto en el Reglamento (CEE) número 2.261/84 del Consejo, de 17 de julio de 1984.

Producida la adhesión de España a la Comunidad Económica Europea, es preciso instrumentar la normativa interna complementaria para la constitución y reconocimiento de las Organizaciones de productores de aceite de oliva y sus Uniones, definidas en el Reglamento (CEE) número 2.261/84.

En su virtud, a propuesta del Ministro de Agricultura, Pesca y Alimentación, y previa deliberación del Consejo de Ministros en su reunión del día 19 de diciembre de 1986,

DISPONGO:

Artículo 1.

Al objeto de la concesión de la ayuda a la producción del aceite de oliva prevista en el Reglamento (CEE) número 136/68 del Consejo, pueden solicitar el reconocimiento previsto en los artículos 4 al 9 del Reglamento (CEE) número 2.261/84 del Consejo, de 17 de julio de 1984, las Organizaciones de productores de aceite de oliva y sus respectivas Uniones que, legalmente constituidas como Asociaciones, Sociedades cooperativas del campo o Sociedades agrarias de transformación, integren productores de aceite de oliva que se comprometan a cumplir los requisitos exigidos en la reglamentación comunitaria y, en particular, los artículos 4, 5, 6, 7, 8 y 9 del citado Reglamento (CEE) número 2.261/84 del Consejo, y en el artículo 20 quater del Reglamento (CEE) número 136/66 del Consejo.

Artículo 2.

A efectos de la resolución del expediente de solicitud de reconocimiento para la campaña 1987-1988 y sucesivas, se deberá presentar ante la Comunidad Autónoma competente los siguientes documentos, por triplicado:

a) Estatutos visados de la Entidad solicitante por el Organismo competente.

b) Acta de la Asamblea general por la que se decide solicitar el reconocimiento y asumir todas las obligaciones previstas en la normativa comunitaria y nacional.

c) Compromiso de disponer de la estructura administrativa apropiada para el cumplimiento de las tareas que le son atribuidas, así como personal cualificado y necesario para el cumplimiento de las citadas tareas, estableciendo un informe mensual de su actividad y manteniendo una contabilidad relativa a su actividad de gestión.

d) Compromiso de llevar una contabilidad apropiada y específica de las cantidades derivadas de las actividades previstas en el artículo 20 quinques del Reglamento (CEE) número 136/66 y enviar al Ministerio de Agricultura, Pesca y Alimentación las correspondientes cuentas de gastos para la necesaria verificación.

e) Relación nominal de los miembros asociados, términos municipales en que radican sus explotaciones, superficies en hectáreas y volúmenes previstos de producción.

f) En el caso de Uniones, relación de las Organizaciones de productores adheridas, ya reconocidas o que hayan presentado la solicitud de reconocimiento.

Artículo 3.

a) El reconocimiento de las Organizaciones de productores agrarias se realizará por la Comunidad Autónoma competente en concordancia con los plazos y procedimientos previstos en la normativa comunitaria.

b) En el caso de las Uniones, el reconocimiento se realizará por la Comunidad Autónoma competente si las Organizaciones de productores integrantes pertenecen a regiones económicas comprendidas en el ámbito de la Comunidad Autónoma.

Si, por el contrario, las Organizaciones de productores integrantes de la Unión pertenecieran a regiones economices comprendidas en el ámbito de dos o más Comunidades Autónomas, el reconocimiento de la Unión se realizará por el Ministerio de Agricultura, Pesca y Alimentación, ante el cual deberá presentar la correspondiente solicitud.

Artículo 4.

El Ministerio de Agricultura, Pesca y Alimentación dispondrá de un Registro General de las Organizaciones de Productores de Aceite de Oliva, donde se incluirán aquellas Organizaciones y sus Uniones, cuya constitución hubiese obtenido resolución favorable de acuerdo con lo regulado en este Real Decreto.

Las Comunidades Autónomas darán cuenta al Ministerio de Agricultura, Pesca y Alimentación, en el plazo máximo de treinta días después de su reconocimiento, de las Organizaciones de productores de aceite de oliva y sus Uniones que hubiesen reconocido, para su preceptiva inclusión en el Registro General.

En base a las formaciones aportadas por las Comunidades Autónomas, el Ministerio de Agricultura, Pesca y Alimentación dará cuenta a la Comisión de las Comunidades Europeas de las informaciones previstas en los puntos 2 y 3 del artículo 5 del Reglamento (CEE) número 2.261/84.

Artículo 5.

A los efectos del reconocimiento de las Organizaciones de productores de aceite de oliva y sus Uniones, y en cumplimiento de lo previsto en el artículo 9, párrafo 1 del Reglamento (CEE) número 2.261/84, por las Comunidades Autónomas se procederá a la determinación de las regiones económicas dentro de su ámbito territorial, dando cuenta de ellas al Ministerio de Agricultura, Pesca y Alimentación antes del 31 de marzo de 1987.

Disposición final.

Se faculta al Ministro de Agricultura, Pesca y Alimentación para dictar, en el ámbito de sus competencias, las disposiciones necesarias para el cumplimiento y desarrollo de las normas contenidas en la presente disposición.

§ 12

Real Decreto 1048/2022, de 27 de diciembre, sobre la aplicación, a partir de 2023, de las intervenciones en forma de pagos directos y el establecimiento de requisitos comunes en el marco del Plan Estratégico de la Política Agrícola Común, y la regulación de la solicitud única del sistema integrado de gestión y control

Ministerio de Agricultura, Pesca y Alimentación
«BOE» núm. 312, de 29 de diciembre de 2022
Última modificación: 5 de marzo de 2025
Referencia: BOE-A-2022-23048

La Comunicación de la Comisión al Parlamento Europeo, al Consejo, al Comité Económico y Social Europeo y al Comité de las Regiones que lleva por título «El futuro de los alimentos y de la agricultura» expuso los posibles problemas, objetivos y orientaciones de la Política Agrícola Común (en adelante PAC) después de 2020.

A la luz del debate sobre dicha Comunicación, la Comisión Europea presentó su propuesta legislativa sobre el futuro de la PAC en junio de 2018, la cual constaba de tres reglamentos: el reglamento que regula el apoyo de la PAC a través de los planes estratégicos que deben elaborar los Estados miembros; el reglamento que modifica la Organización Común de Mercados de los Productos Agrarios y otros reglamentos relativos a los sistemas de calidad diferenciada, los vinos y el Programa de Opciones Específicas por la Lejanía y la Insularidad (POSEI), y el reglamento de financiación, gestión y seguimiento de la PAC.

Debido a lo dilatado de las negociaciones, tanto de la reforma de la PAC como del nuevo marco financiero de la UE para el periodo 2020/2027, ha sido preciso establecer un periodo transitorio durante los años 2021 y 2022, de forma que la nueva PAC comenzará a aplicarse plenamente a partir del 1 de enero de 2023. En junio de 2021 las instituciones de la UE alcanzaron un acuerdo sobre la reforma de la PAC a partir de 2023, que se materializó en la publicación de los correspondientes reglamentos comunitarios.

La gran novedad de la futura PAC es su cambio de enfoque, pasando de ser una política de cumplimiento de normas, fundamentalmente basada en la descripción de los requisitos que deben cumplir los beneficiarios finales de las ayudas, a una política centrada en el rendimiento y la obtención de resultados, mediante la consecución de unos objetivos generales y específicos. Los objetivos generales son tres: el fomento de un sector agrícola inteligente, resistente y diversificado que garantice la seguridad alimentaria; la intensificación del cuidado del medio ambiente y la acción por el clima, contribuyendo a alcanzar los objetivos climáticos y medioambientales de la Unión Europea, y el fortalecimiento del tejido socioeconómico de las zonas rurales. Con este nuevo enfoque, España, tras un análisis riguroso de la situación de partida, que ha permitido identificar y priorizar las necesidades vinculadas a cada uno de estos objetivos, ha propuesto un Plan Estratégico Nacional de la

Política Agrícola Común (PAC) del Reino de España 2023-2027, que tiene como objetivo el desarrollo sostenible de la agricultura, la alimentación y las zonas rurales para garantizar la seguridad alimentaria de la sociedad a través de un sector competitivo y un medio rural vivo.

El diseño de la nueva PAC vira hacia una perspectiva de trabajo articulada tanto en una planificación estratégica, como en una mayor subsidiariedad de los Estados miembros, los cuales tendrán que diseñar las intervenciones con las que prevén alcanzar los objetivos de la UE en el marco de un «Plan estratégico de la PAC». Dicho plan agrupará las intervenciones en forma de pagos directos, las intervenciones en determinados sectores y las intervenciones para el desarrollo rural, y será financiado con cargo a los fondos europeos agrícolas, FEAGA y Feader.

Este cambio requiere que cada Estado miembro realice un análisis de la situación de partida de su sector agroalimentario, identifique y priorice sus necesidades específicas, y plantee las intervenciones más adecuadas para alcanzar las metas preestablecidas vinculadas a los objetivos comunes establecidos para toda la Unión Europea. El nuevo modelo de aplicación consiste en fijar unas metas y evaluar los resultados obtenidos. El objetivo es tratar de garantizar que se alcancen las metas previstas para que se satisfagan las necesidades existentes. En su defecto se modificará el Plan si se considera necesario.

Para ello, el Reglamento (UE) número 2021/2115 del Parlamento Europeo y del Consejo, de 2 de diciembre de 2021, por el que se establecen normas en relación con la ayuda a los planes estratégicos que deben elaborar los Estados miembros en el marco de la política agrícola común (planes estratégicos de la PAC), financiada con cargo al Fondo Europeo Agrícola de Garantía (FEAGA) y al Fondo Europeo Agrícola de Desarrollo Rural (Feader), y por el que se derogan los Reglamentos (UE) número 1305/2013 y (UE) número 1307/2013, establece la necesidad de que cada país elabore un Plan Estratégico de la PAC, donde plasmar las intervenciones (o medidas) elegidas de un menú común. El Plan se someterá a la aprobación de la Comisión y a un seguimiento y evaluación continuos para garantizar la obtención de resultados.

El Plan Estratégico de la PAC de España establece un modelo uniforme de aplicación de la Política Agrícola Común en todo el territorio nacional con base en la competencia del Estado para establecer la planificación general de la actividad económica, en este caso del sector agrario.

Con el fin de poder realizar una correcta implantación y gestión del conjunto de intervenciones que se incluyen en el Plan Estratégico Nacional de la Política Agrícola Común (PAC) del Reino de España 2023-2027, se hace necesario disponer de las adecuadas herramientas jurídicas que permitan una aplicación armonizada de todas las medidas en el territorio nacional. A tal fin, durante el otoño de 2022 se han venido aprobando diversos reales decretos en que se contienen las reglas a aplicar en las intervenciones sectoriales de la PAC y otras disposiciones concomitantes, que se vienen en completar ahora con la aprobación conjunta un paquete normativo que abarca los principales aspectos relacionados con la aplicación de la PAC en nuestro país, compuesto por diversos reales decretos que regulan de manera cohonestada los aspectos necesarios para su aplicación: normas para la aplicación de las intervenciones en forma de pagos directos, requisitos comunes y solicitud única; sistema de derechos de ayuda básica a la renta para la sostenibilidad; regulación de condicionalidad reforzada y social; sistema integrado de gestión y control; y gobernanza de los fondos europeos agrícolas. Este grupo normativo encuentra en su vértice la Ley 30/2022, de 23 de diciembre, por la que se regulan el sistema de gestión de la Política Agrícola Común y otras materias conexas.

En dicho marco, en este real decreto se regulan las intervenciones en forma de pagos directos, financiadas con cargo al Fondo Europeo Agrícola (FEAGA), las características de la solicitud única, los requisitos comunes para el cobro de las intervenciones, entre los que se encuentra la condición de agricultor activo, el ejercicio de la actividad agraria y la subvencionabilidad de las hectáreas declaradas, así como las disposiciones financieras aplicables para la determinación de las ayudas a conceder.

En primer lugar, se hace preciso establecer las definiciones de «actividad agrícola», «superficie agrícola», «hectárea subvencionable», «agricultor activo», «joven agricultor» y «nuevo agricultor», para adaptar las definiciones marco incluidas en el reglamento a las especificidades de nuestro territorio nacional, de modo que en la norma quede reflejado lo

recogido al respecto en el Plan Estratégico de la Política Agraria Común. Se incluyen además definiciones como joven agricultora, responsable de la explotación o incorporación a la actividad agraria, entre otras.

Se mantiene la orientación recogida en el citado Reglamento (UE) 2021/2115, en el sentido de destinar los pagos directos de la PAC a las explotaciones agrarias verdaderamente activas, garantizándose que los pagos se concederán a aquellos agricultores activos que generen una actividad real en el ámbito agrario. La definición de agricultor activo no debe ser obstáculo para la concesión de ayudas a los agricultores pluriactivos o a tiempo parcial, que además de cultivar también se dedican a actividades no agrícolas. Esta orientación es necesaria para evitar el abandono de la actividad agraria con el impacto que éste puede tener en la producción de alimentos y la economía rural. Es preciso, por tanto, establecer la definición y condiciones del requisito de agricultor activo, indicándose los elementos esenciales del concepto.

Se incorpora un capítulo específico, dedicado a las intervenciones en forma de pagos directos disociados o desacoplados que se podrán solicitar en cada campaña, que regula la ayuda básica a la renta para la sostenibilidad, la ayuda redistributiva complementaria a la renta para la sostenibilidad y la ayuda complementaria a la renta para jóvenes agricultores y jóvenes agricultoras, así como la limitación progresiva de la ayuda básica a la renta en determinados casos.

En la sección 2 del capítulo II del título III del Reglamento (UE) 2021/2115, del Parlamento Europeo y del Consejo, de 2 de diciembre de 2021, se establece un nuevo pago voluntario en favor del clima, el medio ambiente y el bienestar animal (ecorregímenes), en línea con los mayores compromisos medioambientales y climáticos en el ámbito internacional y que los Estados miembros establecerán de forma preceptiva.

Por ello, y conforme a lo previsto en el Plan Estratégico Nacional de la Política Agrícola Común (PAC) del Reino de España 2023-2027, se establece el procedimiento para la concesión de dichos pagos, vinculados a prácticas de carácter anual o multianual tales como la rotación de cultivos y la siembra directa, en el caso de tierras de cultivo, las cubiertas vegetales e inertes, en el caso de cultivos leñosos, la siega sostenible, el establecimiento de islas y márgenes de biodiversidad y el pastoreo extensivo en el caso de pastos, y el establecimiento de espacios de biodiversidad en tierras de cultivo y cultivos permanentes.

Las prácticas incluidas, relacionadas con la agricultura de carbono o la agroecología, persiguen mejorar la estructura de los suelos y aumentar su contenido en carbono, reducir la erosión y la desertificación, la disminución de los Gases de Efecto Invernadero; o bien favorecer la biodiversidad asociada a espacios agrarios, los paisajes y la conservación de los recursos naturales.

En aplicación de las sección III del capítulo II del título III del Reglamento (UE) 2021/2015 del Parlamento Europeo y del Consejo y conforme a lo previsto en el Plan Estratégico en nuestro territorio, procede establecer el procedimiento para la concesión de ayudas a la renta asociadas a determinados sectores, producciones o tipos específicos de actividades agrarias dentro de un sector o producción determinada para hacer frente a las dificultades encontradas en mediante la mejora de la competitividad o la sostenibilidad.

El capítulo III del título III recoge una serie de ayudas asociadas a un determinado sector, producción o tipo de actividad agraria, que tienen como finalidad aumentar la competitividad y favorecer la transición hacia modelos de producción sostenible en sectores que afrontan dificultades específicas.

Asimismo, en línea con los objetivos del Protocolo número 4 sobre el algodón, adjunto al Acta de adhesión de 1979, debe mantenerse el pago específico a este cultivo para prevenir cualquier riesgo de perturbación en las regiones productoras.

Dentro de los sectores de frutas y hortalizas aquellos en los que se han identificado necesidades específicas para mejorar la competitividad y sostenibilidad han sido la producción sostenible de tomate para transformación, el cultivo de frutos secos en secano en áreas con riesgo de desertificación y la producción tradicional de uva pasa.

Estos sectores presentan una competitividad comprometida por la volatilidad de los mercados internacionales en los que compiten y condicionan su rentabilidad y sostenibilidad económica. Además, cabe indicarse en el caso de la ayuda a frutos secos y uva pasa, la

necesidad de mantener el cultivo en zonas con condiciones naturales limitantes para frenar la erosión y la desertificación.

Igualmente es necesario en el caso del olivar con dificultades específicas relacionadas con las limitaciones del medio natural, articular una ayuda que contribuya a mejorar su rentabilidad teniendo en cuenta que no existen cultivos alternativos en muchas regiones por lo que su mantenimiento es esencial para sostener el tejido socioeconómico de las zonas rurales donde se ubica contribuyendo igualmente a su valorización medioambiental.

En el caso de los cultivos herbáceos se establece una ayuda asociada a la remolacha y al arroz para mejorar su competitividad frente a países terceros productores y se establece un Plan proteico con un compendio de ayudas para incentivar la producción de proteína vegetal que contribuya a disminuir nuestra dependencia de las importaciones de países terceros.

En el caso de los sectores ganaderos, las ayudas asociadas se dirigen a los sectores o sistemas productivos cuya competitividad está más comprometida favoreciendo la sostenibilidad de los sistemas de producción.

De este modo, se conceden ayudas asociadas a los siguientes sectores o sistemas productivos: vacuno de carne extensivo, engorde de terneros en la explotación de nacimiento, engorde sostenible de terneros, producción sostenible de leche de vaca, ganaderos extensivos y semiextensivos de ovino y caprino de carne, producción sostenible de leche de oveja y cabra y ganaderos extensivos y semiextensivos de ovino y caprino sin pastos a su disposición y que pastorean barbechos, rastrojeras o restos hortofrutícolas.

Por otro lado, el Reglamento (UE) 2021/2116 del Parlamento Europeo y del Consejo de 2 de diciembre de 2021 sobre la financiación, la gestión y el seguimiento de la política agrícola común y por el que se deroga el Reglamento (UE) número 1306/2013; insta a los Estados miembros a establecer y poner en marcha un sistema integrado de gestión y control (en lo sucesivo, «sistema integrado») para determinadas intervenciones previstas en el Reglamento (UE) 2021/2115 y para las medidas contempladas en el capítulo IV del Reglamento (UE) número 228/2013 del Parlamento Europeo y del Consejo y en el capítulo IV del Reglamento (UE) número 229/2013 del Parlamento Europeo y del Consejo. Además, para mejorar la eficacia y el seguimiento de la ayuda de la Unión, debe autorizarse a los Estados miembros a hacer uso del sistema integrado en otras intervenciones de la Unión.

Los elementos del sistema integrado son los siguientes: un sistema de identificación de parcelas agrícolas, un sistema de solicitudes geoespaciales y un sistema de solicitudes basado en los animales, un sistema de identificación y registro de derechos de pago, un sistema de identificación y registro de los animales, un sistema de registro de la identidad de los beneficiarios y un sistema de control y sanción, así como un sistema de monitorización de superficies. Procede mantener dichos elementos existentes, regulándose en este real decreto, las disposiciones relativas al sistema de solicitudes geoespaciales y al sistema de solicitudes basado en los animales.

En la elaboración de esta norma se han observado los principios de buena regulación previstos en el artículo 129 de la Ley 39/2015, de 1 de octubre, del Procedimiento Administrativo Común de las Administraciones Públicas. De acuerdo con los principios de necesidad y eficacia, se justifica el proyecto en la necesidad de una mejor aplicación de la normativa de la Unión Europea en España, con el fin de evitar posibles correcciones financieras, siendo esta norma el instrumento más adecuado para garantizar su consecución, al ser preceptivo que la regulación se contemple en una norma básica. Asimismo, se cumple con el principio de proporcionalidad y con el objetivo de limitar la regulación al mínimo imprescindible para reducir la intensidad normativa. Por su parte, el principio de seguridad jurídica queda garantizado al establecerse en una disposición general las nuevas previsiones en coherencia con el resto del ordenamiento jurídico. A su vez, en aplicación del principio de transparencia han sido consultadas durante la tramitación de la norma las comunidades autónomas, las entidades representativas de los sectores afectados, y se ha sustanciado el trámite de audiencia e información pública. Finalmente, el principio de eficiencia se considera cumplido toda vez que incluye una reducción de cargas administrativas.

En su virtud, a propuesta del Ministro de Agricultura, Pesca y Alimentación, con la aprobación previa de la Ministra de Hacienda y Función Pública, de acuerdo con el Consejo

de Estado, y previa deliberación del Consejo de Ministros en su reunión del día 27 de diciembre de 2022,

DISPONGO:

TÍTULO I

Disposiciones generales

Artículo 1. *Objeto y ámbito de aplicación.*

1. Este real decreto tiene por objeto establecer la normativa básica aplicable para el periodo 2023-2027 a las siguientes intervenciones establecidas en el Reglamento (UE) 2021/2115 del Parlamento Europeo y del Consejo, de 2 de diciembre de 2021, por el que se establecen normas en relación con la ayuda a los planes estratégicos que deben elaborar los Estados miembros en el marco de la Política Agrícola Común (planes estratégicos de la PAC), financiada con cargo al Fondo Europeo Agrícola de Garantía (FEAGA) y al Fondo Europeo Agrícola de Desarrollo Rural (Feader), y por el que se derogan los Reglamentos (UE) número 1305/2013 y (UE) número 1307/2013:

a) Ayuda básica a la renta para la sostenibilidad.
b) Ayuda redistributiva complementaria a la renta para la sostenibilidad.
c) Ayuda complementaria a la renta para jóvenes agricultores y agricultoras.
d) Regímenes en favor del clima, el medio ambiente y el bienestar animal.
e) Ayuda a la renta asociada.
f) Pago específico al cultivo del algodón.

Dada su especificidad, las intervenciones en los sectores de las frutas y hortalizas, el apícola, el vitivinícola y, en su caso, en otros sectores, que formen parte del Plan Estratégico Nacional de la Política Agrícola Común (PAC) del Reino de España 2023-2027 en aplicación del capítulo III del título III del citado Reglamento, así como las intervenciones para el desarrollo rural previstas en el capítulo IV del título III se regularán en su propia normativa de aplicación.

2. Asimismo, se regula la solicitud de ayudas, de acuerdo con lo previsto en el Reglamento (UE) 2021/2116 del Parlamento Europeo y del Consejo, de 2 de diciembre de 2021, sobre la financiación, la gestión y el seguimiento de la política agrícola común y por el que se deroga el Reglamento (UE) número 1306/2013.

3. A los efectos de la aplicación de este real decreto, se tendrá en cuenta lo establecido por la Ley 35/2011, de 4 de octubre, sobre titularidad compartida de las explotaciones agrarias.

Artículo 2. *Aplicación a las Islas Canarias.*

Este real decreto será de aplicación en todo el territorio nacional salvo en la Comunidad Autónoma de Canarias, donde se aplicarán sus programas específicos de ayudas directas comunitarias. No obstante, será de aplicación en dicha comunidad autónoma, mutatis mutandis, todo lo que se especifique en este real decreto en relación con la figura del agricultor activo, la actividad agraria, la disciplina financiera, el sistema integrado de gestión y control para las intervenciones para el desarrollo rural, las medidas del POSEI que se concedan por superficie o por cabeza de ganado, las definiciones, así como la obligación de comunicación a la Dirección General del Catastro por parte del Ministerio de Agricultura, Pesca y Alimentación recogida en el artículo 14.1.e) del texto refundido de la Ley del Catastro Inmobiliario, aprobado por el Real Decreto Legislativo 1/2004, de 5 de marzo.

Artículo 3. *Definiciones.*

A los efectos de este real decreto, serán de aplicación las definiciones establecidas en el Reglamento (UE) número 2021/2115 del Parlamento Europeo y del Consejo, de 2 de diciembre de 2021; en el Real Decreto 1046/2022, de 27 de diciembre, por el que se regula la gobernanza del Plan Estratégico de la Política Agrícola Común en España y de los fondos

europeos agrícolas FEAGA y Feader; en el artículo 6 y en el artículo 9 del Real Decreto 1054/2022, de 27 de diciembre, por el que se establece y regula el Sistema de información de explotaciones agrícolas y ganaderas y de la producción agraria, así como el Registro autonómico de explotaciones agrícolas y el Cuaderno digital de explotación agrícola, y las siguientes:

1) Autoridad competente: a los efectos de este real decreto es el órgano competente de la comunidad autónoma a quien deben dirigirse las solicitudes de ayuda definidas en la presente norma. En el caso de intervenciones objeto de la solicitud única regulada en el capítulo I título IV, será aquella en la que radique la mayor parte de la superficie agraria de la explotación, según se define en el apartado 4 de este artículo, y en caso de no disponer de superficie agraria, donde se encuentren el mayor número de animales.

2) Agricultor y ganadero (en adelante agricultor): toda persona física o jurídica, o todo grupo de personas físicas o jurídicas, titular de una explotación agraria situada en España y que ejerza una actividad agraria, conforme a lo establecido en el capítulo II del título II del presente real decreto.

3) Beneficiario: la persona física o jurídica, o el grupo de personas físicas o jurídicas, incluidas las comunidades de bienes, herencias yacentes o comunidades de herederos, sociedades civiles sin objeto mercantil y explotaciones en régimen de titularidad compartida, que presenta una solicitud de ayuda, según se establece en el título IV, para optar a alguna de las ayudas reguladas en el título III.

4) Explotación agraria: conjunto de unidades de producción administradas por un mismo titular de explotación agraria, que se encuentran dentro del territorio español.

5) Titular de explotación agraria: persona física o jurídica, o todo grupo de personas físicas o jurídicas, incluidas las comunidades de bienes, herencias yacentes o comunidades de herederos, sociedades civiles sin objeto mercantil y explotaciones en régimen de titularidad compartida, que ostenta el poder de adopción de decisiones en relación con las actividades agrarias desempeñadas en la explotación agraria, obtiene los beneficios y asume el riesgo empresarial derivado de la actividad agraria. Respecto a las unidades de producción ganaderas de la explotación, deberá estar inscrito como tal en el Registro de Explotaciones Ganaderas según se regula en el Real Decreto 479/2004, de 26 de marzo. Respecto a las unidades de producción agrícolas de la explotación, deberá estar inscrito como tal bien en el Registro General de la Producción Agrícola (en adelante REGEA) regulado por el Real Decreto 9/2015, de 16 de enero, por el que se regulan las condiciones de aplicación de la normativa comunitaria en materia de higiene en la producción primaria agrícola, o bien en el Registro Autonómico de Explotaciones Agrícolas (en adelante REA) según se regula en el Real Decreto 1054/2022, de 27 de diciembre, y de acuerdo con la entrada en vigor del mismo.

6) Titular del ganado: a efectos del presente real decreto es el propietario o el responsable del animal, sea de forma permanente o temporal. Sobre el titular del ganado recae la responsabilidad de dar cumplimiento a todas las obligaciones que establece la Ley 8/2003, de 24 de abril, de Sanidad Animal, y en concreto la obligación de comunicar a las administraciones públicas los datos relativos a las entradas y salidas de animales de sus explotaciones, y que se desarrolla en los Reales Decretos 479/2004, de 26 de marzo, por el que se establece y regula el Registro general de explotaciones ganaderas, y 728/2007, de 13 de junio, por el que se establece y regula el Registro general de movimientos de ganado y el Registro general de identificación individual de animales.

En el caso del ganado vacuno, se considerará titular del animal el que así aparezca registrado en el Registro General de Identificación Individual de los Animales (RIIA). En el caso del ganado ovino y caprino, se considerará titular del animal al titular de la explotación de ubicación según el Registro General de Explotaciones Ganaderas (REGA). Para determinadas circunstancias en las especies de ovino y caprino, y a efectos de este real decreto, en los que los animales se encuentran en explotaciones de tipo “Pasto” y uso en común, la titularidad del animal se asimilará al titular del código REGA de origen. Si los animales nacieran en una explotación de tipo “Pasto” y uso en común, el titular del animal se asimilaría al titular del código REGA de nacimiento que figure en RIIA que sería el del origen del rebaño.

7) Actividad agraria: la producción, cría o cultivo de productos agrarios, con inclusión de la cosecha, el ordeño, la cría de animales y el mantenimiento de animales a efectos agrícolas, o el mantenimiento de una superficie agraria en un estado adecuado para el pasto o el cultivo sin ninguna acción preparatoria que vaya más allá de los métodos y maquinaria agrícolas empleados de forma habitual.

8) Productos agrarios: los productos recogidos en el anexo I del Tratado Fundacional de la Unión Europea (TFUE), así como el algodón y los árboles forestales de ciclo corto. Quedan excluidos los pescados, crustáceos y moluscos.

9) Superficie agraria: cualquier superficie dedicada a tierras de cultivo, pastos permanentes o cultivos permanentes, incluyendo los sistemas de utilización de las tierras que combinan el mantenimiento de árboles con la agricultura en las mismas tierras.

10) Tierras de cultivo: las tierras dedicadas a la producción de cultivos o las superficies disponibles para la producción de cultivos pero en barbecho, con independencia de que se encuentren en invernaderos o bajo protección fija o móvil. También tendrán consideración de tierras de cultivo las superficies retiradas de la producción de conformidad con los artículos 22, 23 y 24 del Reglamento (CE) número 1257/1999 del Consejo, de 17 de mayo de 1999, sobre la ayuda al desarrollo rural a cargo del Fondo Europeo de Orientación y de Garantía Agrícola (FEOGA) y por el que se modifican y derogan determinados Reglamentos; con el artículo 39 del Reglamento (CE) número 1698/2005 del Consejo, de 20 de septiembre de 2005, relativo a la ayuda al desarrollo rural a través del Fondo Europeo Agrícola de Desarrollo Rural (Feader), con el artículo 29 del Reglamento (UE) número 1305/2013 del Parlamento Europeo y del Consejo, de 17 de diciembre de 2013, y con el artículo 70 del Reglamento (UE) 2021/2115 del Parlamento Europeo y del Consejo, de 2 de diciembre de 2021.

11) Cultivos permanentes: los cultivos no sometidos a la rotación de cultivos, distintos de los pastos permanentes, que ocupen las tierras durante un período de cinco años o más y produzcan cosechas repetidas, incluidos las cabeceras de cultivo y los bordes, los viveros y los árboles forestales de ciclo corto.

12) Pastos permanentes: las tierras utilizadas para la producción de hierbas y otros forrajes herbáceos naturales (espontáneos) o cultivados (sembrados), incluidos los pastizales permanentes y que no hayan sido incluidas en la rotación de cultivos de la explotación durante cinco años o más, ni hayan sido labradas, aradas o resembradas con un tipo de gramínea o forraje herbáceo diferente durante cinco años o más. Pueden incluir otras especies arbustivas y arbóreas que pueden servir de pastos y otras especies tales como arbustos y árboles que producen alimentos para los animales, incluso si las hierbas u otros forrajes herbáceos no son predominantes o bien no están presentes en dichas tierras.

13) Coeficiente de subvencionabilidad de pastos: las superficies de pastos que presenten características que de forma estable impidan un aprovechamiento total de las mismas por la presencia de elementos improductivos tales como zonas sin vegetación, pendientes elevadas, masas de vegetación impenetrable u otras características que determine la autoridad competente, se les asignará un coeficiente, que refleje el porcentaje de subvencionabilidad en el ámbito de recinto SIGPAC.

A efectos del cálculo de dicho coeficiente se tendrán en cuenta las características botánicas y estructurales del pasto en relación con la capacidad de ser aprovechado por el ganado, así como las características específicas de determinados sistemas agrosilvopastorales tradicionales de alto valor ecológico, económico y social, como la dehesa.

14) Hierbas y otros forrajes herbáceos: todas las plantas herbáceas forrajeras que se suelen encontrar en los pastos naturales o que se incluyen en las mezclas de semillas para pastos o prados de siega, tanto si se utilizan como si no, para pasto de los animales.

15) Árboles forestales de ciclo corto: superficies plantadas con especies arbóreas del código NC 0602 90 41 de las listadas en el anexo I, que están compuestas de cultivos leñosos perennes, cuyas raíces o tocones permanecen en el suelo después de la cosecha o turno de corta y de los cuales surgen nuevos vástagos en la estación siguiente, y que cuentan con una densidad mínima de plantación y un ciclo máximo de cosecha según lo establecido en el anexo I.

16) Viveros: instalaciones destinadas a la producción de partes de plantas o plantas enteras, cuyo destino es servir como material vegetal de reproducción o multiplicación, o como material destinado a la plantación para su aprovechamiento final, tanto comercial como de uso propio.

Estas instalaciones pueden estar al aire libre o estar al abrigo de infraestructuras de protección específicas. Se incluyen en esta definición:

– Viveros de material vegetal de reproducción y plantones de frutales (incluyendo todos los frutales de hueso y pepita, olivo, cítricos, frutos rojos, subtropicales, y otros frutales).
– Viveros de material vegetal de reproducción y plantones de vid.
– Viveros de plantas ornamentales.
– Viveros de material de multiplicación de hongos cultivados.
– Viveros forestales permanentes o fijos. Se exceptúan los viveros temporales o volantes que se proyectan y construyen en el medio o estación donde se va a repoblar.

17) Hectárea subvencionable: a efectos de aquellas intervenciones en forma de pagos directos que se hayan de conceder por superficie agraria, se consideran hectáreas subvencionables, las superficies de la explotación que cumplan las condiciones establecidas en el artículo 9.

18) Pagos directos: pagos abonados directamente a los agricultores en virtud de un tipo de intervención enumerado en el artículo 16 del Reglamento (UE) número 2021/2115, del Parlamento Europeo y del Consejo, de 2 de diciembre de 2021.

19) Fuerza mayor y circunstancias excepcionales: serán de aplicación las causas de fuerza mayor previstas en el artículo 1105 del Código Civil, las del artículo 3 del Reglamento (UE) 2021/2116 del Parlamento Europeo y del Consejo, de 2 de diciembre de 2021. Sin perjuicio de que la autoridad competente pueda establecer otras causas de fuerza mayor y circunstancias excepcionales, en todo caso se considerarán como tales las que se establecen a continuación:

a) Fallecimiento del beneficiario o desaparición del mismo.
b) Incapacidad laboral de larga duración del beneficiario.
c) Catástrofe natural grave o fenómeno climatológico adverso asimilable a catástrofe natural que haya afectado seriamente las tierras agrarias de la explotación.
d) Destrucción accidental de los locales ganaderos de la explotación.
e) Epizootia, reconocida por la autoridad competente, que haya afectado a una parte o a la totalidad del ganado de la explotación del beneficiario.
f) Plaga vegetal o enfermedad vegetal causada por microorganismos patogénicos o factores ambientales, reconocida por la autoridad competente, que hayan afectado a una parte o a la totalidad de los cultivos de la explotación del beneficiario.
g) La expropiación de la totalidad o de una parte importante de la explotación, si esta expropiación no era previsible el día en que se presentó la solicitud.
h) La pérdida de la producción en una parte o en la totalidad del cultivo o del rebaño, por daños producidos por la fauna silvestre que hayan sido reconocidos por la autoridad competente.

20) Parcela agrícola: para un tipo de intervención concreto, de entre los definidos en el artículo 1, la parcela agrícola se define como la superficie de tierra continua, declarada por un único agricultor, dedicada a un único producto y sistema de explotación, secano o regadío, válido para la ayuda que se está solicitando.

21) Joven agricultor: en el caso de una persona física es el agricultor que no ha cumplido más de 40 años en el año natural de su primera solicitud subvencionable de ayuda, y:

– Se ha incorporado como responsable de explotación conforme a la definición del apartado 25.
– Puede acreditar la formación o capacitación adecuada en el ámbito agrario, para cuya determinación se conjugarán criterios de formación lectiva y capacitación profesional, con un mínimo de 150 horas lectivas, tal y como establece el artículo 4.1.b) de la Ley 19/1995, de 4 de julio, de Modernización de las Explotaciones Agrarias, que sean acordes a los exigidos por la autoridad competente para la ayuda al establecimiento de jóvenes agricultores en el ámbito del desarrollo rural. Para acreditarla, se aceptarán los siguientes documentos:

a) Cursos o seminarios de capacitación agraria reconocidos por la autoridad competente, así como titulaciones oficiales equivalentes, reconocidas por la autoridad competente.

b) Resolución favorable de concesión de la ayuda al establecimiento de jóvenes agricultores en el ámbito del desarrollo rural conforme al artículo 75 del Reglamento (UE) número 2115/2021, del Parlamento Europeo y del Consejo de 2 de diciembre de 2021. En todo caso, la resolución favorable conlleva el compromiso de adquirir la formación y capacitación, en un plazo que no podrá superar los treinta y seis meses, según establezca la autoridad competente en la convocatoria de la ayuda de primera instalación o,

c) Realiza su instalación en una explotación prioritaria en los términos definidos en la Ley 19/1995, de 4 de julio, de Modernización de las Explotaciones Agrarias, con la correspondiente certificación de los registros existentes o,

d) Experiencia previa acreditada como responsable de explotación. A estos efectos, la autoridad regional de gestión reconocerá un número equivalente de horas de formación por cada año de experiencia acreditado acordes a los exigidos para la ayuda al establecimiento de jóvenes agricultores en el ámbito del desarrollo rural. Se podrá reconocer la experiencia como trabajador por cuenta ajena con funciones de gerente, así como siendo trabajador autónomo colaborador en explotaciones familiares.

En el caso de una persona jurídica o grupo de personas físicas, se considera que ésta es un joven agricultor cuando el responsable de la explotación es una persona física o grupo de personas físicas, que cumplan lo dispuesto en el apartado anterior. En el caso de personas jurídicas controladas por otra persona jurídica o grupo de personas físicas, el control efectivo a largo plazo por una persona física o grupo de personas físicas, que cumplan lo dispuesto en el apartado anterior deberá ser sobre esta última persona jurídica o grupo de personas físicas que controla a la otra persona jurídica.

Se entenderá que un joven, o un grupo de jóvenes agricultores, ejercen el control efectivo sobre la persona jurídica cuando tengan potestad de decisión dentro de dicha persona jurídica, lo que exige que la suma de su participación en el capital social de la persona jurídica sea al menos igual o superior que la del socio con mayor participación y que formen parte de la junta rectora u órgano de gobierno, disponiendo de al menos igual o superior poder de voto que el del socio con mayor porcentaje de voto dentro de la misma.

22) Joven agricultora: en el caso de una persona física es el joven agricultor de sexo femenino. En el caso de una persona jurídica, o un grupo de personas físicas o jurídicas, el control efectivo a largo plazo sobre la persona jurídica corresponda a una persona física o grupo de personas físicas, que cumplan las condiciones de joven agricultora.

23) Nuevo agricultor: en el caso de una persona física es el agricultor que ya ha cumplido más de 40 años en el año natural de su primera solicitud subvencionable de ayuda, y:

– Se ha incorporado como responsable de explotación conforme a la definición del apartado 25 de este mismo artículo, por primera vez.

– Acreditar la formación y capacitación adecuada en el ámbito agrario, para cuya determinación se conjugarán criterios de formación lectiva y capacitación profesional, con un mínimo de 150 horas lectivas, tal y como establece el artículo 4.1.b) de la Ley 19/1995, de 4 de julio, de Modernización de las Explotaciones Agrarias, que sean acordes a los exigidos por la autoridad competente para la ayuda a la primera instalación en el ámbito del desarrollo rural.

Para acreditarla, se aceptarán los siguientes documentos:

a) Cursos o seminarios de capacitación agraria reconocidos por la autoridad competente, así como titulaciones oficiales equivalentes, reconocidas por la autoridad competente.

b) Resolución favorable de concesión de la ayuda de primera instalación en el ámbito del desarrollo rural conforme al artículo 75 del Reglamento (UE) número 2115/2021 del Parlamento Europeo y del Consejo de 2 de diciembre de 2021. En todo caso, la resolución favorable conlleva el compromiso de adquirir la formación y capacitación, en un plazo que no podrá superar los treinta y seis meses, según establezca la autoridad competente en la convocatoria de la ayuda de primera instalación o,

c) Realiza su instalación en una explotación prioritaria en los términos definidos en la Ley 19/1995, de 4 de julio, de Modernización de las Explotaciones Agrarias, con la correspondiente certificación de los registros existentes o,

d) Experiencia previa acreditada como responsable de explotación. A estos efectos, la autoridad regional de gestión reconocerá un número equivalente de horas de formación por cada año de experiencia acreditado acordes a los exigidos para la ayuda a la primera instalación en el ámbito del desarrollo rural. Se podrá reconocer la experiencia como trabajador por cuenta ajena con funciones de gerente, así como siendo trabajador autónomo colaborador en explotaciones familiares.

En el caso de una persona jurídica, o un grupo de personas físicas, se considera que ésta es un nuevo agricultor cuando el responsable de la explotación es una persona física o grupo de personas físicas, que cumplan lo dispuesto en el apartado anterior. En el caso de personas jurídicas controladas por otra persona jurídica o grupo de personas físicas, el control efectivo a largo plazo por una persona física o grupo de personas físicas, que cumplan lo dispuesto en el apartado anterior deberá ser sobre esta última persona jurídica o grupo de personas físicas que controla a la otra persona jurídica.

Se entenderá que un nuevo agricultor, o un grupo de nuevos agricultores, ejercen el control efectivo sobre la persona jurídica cuando tengan potestad de decisión dentro de dicha persona jurídica, lo que exige que la suma de su participación en el capital social de la persona jurídica sea al menos igual o superior que la del socio con mayor participación y que formen parte de la junta rectora u órgano de gobierno, disponiendo de al menos igual o superior poder de voto que el del socio con mayor porcentaje de voto dentro de la misma.

24) Jefe o responsable de la explotación: a efectos especialmente de las intervenciones que atienden el objetivo específico de apoyar y atraer a los jóvenes agricultores y a los nuevos agricultores, es la persona física o grupo de personas físicas que dispone del control efectivo y a largo plazo de la explotación agraria, en lo que respecta a las decisiones relacionadas con la gestión, los beneficios y los riesgos financieros, y por tanto responsable de la gestión de las operaciones financieras y de producción habituales y diarias de la misma.

En el caso de personas físicas beneficiarias de ayudas, será el titular de la explotación definido en el apartado 4 del presente artículo.

En el caso de personas jurídicas beneficiarias de ayudas, el responsable de explotación dispondrá de, al menos, el mismo porcentaje de participación en el capital social y en los derechos de voto dentro de la junta rectora de la persona jurídica, que el socio mayoritario. Cuando una persona jurídica sea individual o conjuntamente controlada por otra persona jurídica, las condiciones establecidas en el párrafo anterior se aplicarán a cualquier persona física que ejerza el control de esa otra persona jurídica.

25) Incorporación a la actividad agraria: se considerará que un agricultor se ha incorporado a una actividad agraria como responsable de la explotación, a la fecha más antigua de las que se consideren más significativas por la autoridad competente de entre las siguientes:

a) Alta en el Régimen Especial de la Seguridad Social de los Trabajadores por Cuenta Propia o Autónomos (RETA) por el ejercicio de la actividad agraria, con incorporación o no en el Sistema Especial para Trabajadores por Cuenta Propia Agrarios (SETA) establecido en dicho régimen, para trabajadores con esa obligación legal como titular, exceptuando su inscripción como “propietario o familiar” así como las explotaciones de pequeña dimensión que se consideren subvencionables. En el caso de cooperativas de explotación comunitaria de la tierra, para cuyos socios se permite el alta como trabajadores por cuenta ajena en la legislación vigente de la Seguridad Social, esa situación se asimila al alta como trabajador por cuenta propia o autónomo por el ejercicio de la actividad agraria.

b) Resolución favorable de ayuda al establecimiento de jóvenes agricultores dentro de las medidas de desarrollo rural.

c) Inscripción en registros agrarios: Registro de Explotaciones Ganaderas (REGA), Registro General de la Producción Agrícola (REGEPA), Registro Autonómico de Explotaciones Agrícolas (REA) del Sistema de información de explotaciones (SIEX), Registro Vitícola (RV), Registro de Titularidad Compartida, Registro de Explotaciones Prioritarias, u

otros registros reconocidos por la autoridad competente, así como la primera percepción de ayudas agrarias en las bases de datos de la autoridad competente.

d) Percepción de ayudas agrarias detectada por la autoridad competente en el control de las ayudas.

e) Cualquier otra circunstancia establecida por la autoridad regional de gestión en su ámbito territorial, en función de las necesidades y del diseño de la intervención en cuestión.

26) Intervenciones asimiladas al Sistema Integrado de Gestión y Control (SIGC): son aquellas intervenciones basadas en las superficies o los animales, cuyos importes unitarios se expresan como un pago por hectárea o un pago por cabeza de ganado o unidad de ganado mayor. Incluyen los pagos directos y las siguientes intervenciones de desarrollo rural: Compromisos medioambientales, climáticos y otros compromisos de gestión; Zonas con limitaciones naturales u otras limitaciones específicas; y Zonas con desventajas específicas resultantes de determinados requisitos obligatorios.

27) Solicitud de ayuda: solicitud de participación en una intervención establecida en el PEPAC.

28) Sistema de solicitud automática: un sistema de solicitudes para intervenciones basadas en la superficie o los animales en que los datos exigidos por la administración sobre al menos zonas o animales concretos objeto de solicitudes de ayuda se encuentran disponibles en bases de datos informáticas oficiales gestionadas por el Estado miembro y se ponen a disposición del beneficiario cuando sea necesario.

29) Novilla: el bovino hembra de la especie *Bos taurus*, a partir de la edad de ocho meses y hasta un máximo de treinta y seis meses, que no haya parido todavía.

30) Vaca: el bovino hembra de la especie *Bos taurus* que haya parido.

31) Figuras asociativas: a los efectos previstos en las subsecciones 5.ª y 7.ª de la sección 1.ª del capítulo III del título III, se entenderá como tales las cooperativas o las sociedades agrarias de transformación, además de las organizaciones de productores (en adelante, OP) definidas de acuerdo con el artículo 152 del Reglamento (UE) número 1308/2013, del Parlamento Europeo y del Consejo, de 17 de diciembre de 2013, por el que se crea la organización común de mercados de los productos agrarios y por el que se derogan los Reglamentos (CEE) número 922/1972, (CEE) número 234/1979, (CE) número 1037/2001 y (CE) número 1234/2007, modificado por el Reglamento (UE) número 2021/2117, del Parlamento Europeo y del Consejo, de 2 de diciembre de 2021.

32) Barbecho semillado: aquel barbecho no desnudo, sobre el que se ha llevado a cabo una labor de siembra.

33) Anchura libre de la proyección de copa: diferencia entre la anchura media de la calle de un cultivo leñoso (distancia entre dos líneas consecutivas de la plantación) y la anchura media de la proyección ortogonal de la copa del árbol sobre el suelo en su estado de mayor desarrollo vegetativo

34) Gerente de la explotación: persona física responsable de las operaciones financieras y de producción habituales y diarias de la explotación agrícola.

35) Pasto temporal: las tierras de cultivo utilizadas para la producción de una mezcla de hierbas y otros forrajes herbáceos que habitualmente se encuentran en los pastos de la región donde se ubiquen, ya sean naturales (espontáneos) o cultivados (sembrados), y que ocupen la parcela todo el año, que hayan sido incluidas en la rotación de cultivos de la explotación durante los últimos cinco años, o que hayan sido labradas, aradas o resembradas con un tipo de gramínea o forraje herbáceo diferente en algún momento durante los cinco años anteriores.

36) Cultivos plurianuales: aquellas especies vegetales presentes en tierras de cultivo cuya vida vegetativa y ciclo de reproducción, único o múltiple, ya sea continuo o discontinuo, es superior a un año agrícola e inferior a cinco.

37) Barbecho: tierra de cultivo retirada de la producción agrícola en la campaña agrícola correspondiente al año de solicitud, y sobre la que únicamente se podrán realizar actividades de mantenimiento, de pastoreo con animales de la propia explotación y siega para la producción de hierba. El barbecho tendrá el tratamiento de cultivo principal, a los efectos del cumplimento de la BCAM7, según se regula en el anexo II del Real Decreto 1049/2022, de 27 de diciembre, y no admitirá un cultivo secundario sobre la misma parcela y campaña.

TÍTULO II

Requisitos comunes para el cobro de las intervenciones

CAPÍTULO I

Agricultor activo

Artículo 4. *Alcance del requisito de agricultor activo.*

Este capítulo será aplicable a las intervenciones en forma de pagos directos, a las medidas del POSEI que se conceden por superficie o por animales y, dentro de las intervenciones para el desarrollo rural, a la intervención de zonas con limitaciones naturales u otras limitaciones específicas. Asimismo, cuando la autoridad de gestión regional así lo decida, también podrá ser aplicable a otras intervenciones de desarrollo rural en las que el beneficiario sea un agricultor.

Artículo 5. *Definición de agricultor activo.*

1. Podrá adquirir la condición de agricultor activo toda persona física o jurídica, o grupo de personas físicas o jurídicas, que:

a) Cumpla la definición de agricultor, es decir, que es titular de una explotación agraria situada en España, y que ejerce una actividad agraria y asume el riesgo empresarial de la actividad agraria desarrollada, tal y como se dispone en el artículo 8.

b) No ejerza, como actividad principal, ninguna de las recogidas en la lista de actividades excluidas descritas en el artículo 6.

2. El agricultor adquiere la condición de agricultor activo cuando cumple al menos una de las siguientes condiciones:

a) Cuando figure en alta en el Régimen Especial de la Seguridad Social de los Trabajadores por Cuenta Propia o Autónomos (RETA) por el ejercicio de la actividad agraria, con incorporación o no en el Sistema Especial para Trabajadores por Cuenta Propia Agrarios (SETA) establecido en dicho régimen o bien,

b) Cuando una parte significativa de sus ingresos totales procedan de la actividad agraria.

3. La condición de figurar en situación de alta en el Régimen Especial de la Seguridad Social de los Trabajadores por Cuenta Propia o Autónomos (RETA) por el ejercicio de la actividad agraria, con incorporación o no en el Sistema Especial para Trabajadores por Cuenta Propia Agrarios (SETA) establecido en dicho régimen indicada en el apartado anterior será aplicable únicamente para agricultores que sean personas físicas, así como para comunidades de bienes, herencias yacentes o comunidades de herederos, sociedades civiles sin objeto mercantil y explotaciones en régimen de titularidad compartida.

La situación de alta en el citado régimen especial de la Seguridad Social deberá ser efectiva a la fecha fin de plazo de modificación de la solicitud única establecida en el artículo 112.1 o, en el plazo establecido en las convocatorias de subvenciones del POSEI no incluidas en la solicitud única.

A estos efectos será admisible el alta en el Régimen Especial de la Seguridad Social de los Trabajadores por Cuenta Propia o Autónomos (RETA), con incorporación o no en el Sistema Especial para Trabajadores por Cuenta Propia Agrarios (SETA) establecido en dicho régimen. En el primer caso la actividad empresarial declarada a efectos del Impuesto sobre Actividades Económicas, o conforme a la Clasificación Nacional de Actividades Económicas (CNAE), deberá estar relacionada con el sector agroalimentario.

En el caso especial de las comunidades de bienes, herencias yacentes o comunidades de herederos y sociedades civiles sin objeto mercantil, se considera que cumple el requisito de afiliación a la seguridad social cuando al menos uno de los comuneros o socios figure en situación de alta en el Régimen Especial de la Seguridad Social de los Trabajadores por Cuenta Propia o Autónomos (RETA) por el ejercicio de la actividad agraria, con incorporación

o no en el Sistema Especial para Trabajadores por Cuenta Propia Agrarios (SETA) establecido en dicho régimen.

4. Se considerará que una parte significativa de los ingresos del agricultor proceden de la actividad agraria, cuando el 25 % o más de sus ingresos totales son ingresos agrarios en el periodo impositivo disponible más reciente.

Sin perjuicio de lo anterior, en el caso de explotaciones agrarias ubicadas en las Islas Canarias, dicho porcentaje mínimo de ingresos del agricultor procedente de la actividad agraria será de un 5 %, teniendo en cuenta las peculiaridades de esta región ultraperiférica.

En el caso de que por causas justificadas los ingresos agrarios del periodo impositivo disponible más reciente no cumplan la proporción del 25 %, o del 5 %, según corresponda, para demostrar la condición de agricultor activo la autoridad competente podrá tener en cuenta los ingresos agrarios de alguno de los dos periodos impositivos inmediatamente anteriores.

No obstante, en el caso de quienes se incorporen a la actividad agraria, de no haberse acogido ese primer año al cumplimiento del requisito de agricultor activo mediante el alta en el Régimen Especial de la Seguridad Social de los Trabajadores por Cuenta Propia o Autónomos (RETA) por el ejercicio de la actividad agraria, con incorporación o no en el Sistema Especial para Trabajadores por Cuenta Propia Agrarios (SETA) establecido en dicho régimen, el requisito correspondiente a la proporción de ingresos agrarios sobre el total de ingresos deberá cumplirse, a más tardar, en el segundo periodo impositivo siguiente al de solicitud, o incluso con posterioridad, en circunstancias debidamente justificadas a juicio de la autoridad competente, motivadas por el periodo de entrada en producción de determinados cultivos. Tanto en el primer como en este segundo período impositivo, no podrá acogerse a la excepción establecida por el artículo 7 de este real decreto, ni podrá demostrar el requisito de agricultor activo mediante el alta en el RETA o SETA. En el caso de tratarse de un nuevo NIF por cambio de denominación o del estatuto jurídico de la explotación, no podrá considerarse una incorporación a la actividad agraria.

A los efectos del párrafo anterior, la autoridad competente establecerá cómo debe justificarse la incorporación a la actividad agraria, bien mediante la ausencia de ingresos agrarios en el ejercicio fiscal más reciente y en los dos ejercicios fiscales anteriores; o bien por no ser titular de una solicitud única en ninguna de las cinco campañas inmediatamente anteriores.

Las personas jurídicas distintas a sociedades civiles sin objeto mercantil, y los grupos de personas jurídicas obligatoriamente deberán cumplir con el requisito de que una parte significativa de los ingresos del agricultor procedan de la actividad agraria. No obstante lo anterior, dicha condición se considera automáticamente cumplida por las cooperativas agroalimentarias, las cooperativas de explotación comunitaria de la tierra y las cooperativas de trabajo asociado con objeto de explotación agropecuaria, teniendo en cuenta lo establecido los artículos 93, 94 y 80 de la Ley 27/1999, de 16 de julio, de cooperativas.

En el caso especial de las comunidades de bienes, herencias yacentes o comunidades de herederos, sociedades civiles sin objeto mercantil y explotaciones en régimen de titularidad compartida, se considera que cumple el requisito de que una parte significativa de los ingresos del agricultor procedan de la actividad agraria cuando para un comunero o socio de dicha comunidad o entidad, el 25 % o más de sus ingresos totales sean ingresos agrarios. Sin perjuicio de lo anterior, el porcentaje a considerar en el caso de las explotaciones agrarias ubicadas en la Comunidad Autónoma de Canarias es el 5 %.

5. A los efectos de la aplicación del apartado 4, los ingresos agrarios serán aquellos ingresos que haya recibido el agricultor, procedentes del ejercicio de la actividad agraria en su explotación, en el sentido del artículo 3, incluidas las ayudas directas, las intervenciones del Fondo Europeo Agrícola de Desarrollo Rural (Feader) asimiladas al Sistema Integrado de Gestión y Control (SIGC), así como todas las ayudas que pueda percibir derivadas del ejercicio de dicha actividad agraria, ya sean financiadas con cargo a los fondos europeos o bien sean ayudas nacionales.

Los ingresos procedentes de la comercialización de productos agrarios transformados o acondicionados, conforme a la definición establecida en el artículo 3, se considerarán ingresos de las actividades agrarias siempre que los productos transformados sigan siendo

propiedad del agricultor y que dicha transformación tenga como resultado otro producto agrario.

Los ingresos ligados al autoconsumo en la propia explotación pueden ser considerados ingresos agrarios, debiendo conservarse justificación documental en caso de que los mismos no se vean reflejados en la liquidación de impuestos correspondiente.

A los efectos del cómputo de ingresos agrarios se tendrán en cuenta las indemnizaciones percibidas a través del Sistema de Seguros Agrarios Combinados.

En relación con la aplicación del apartado 4, a los efectos del cómputo de los ingresos totales, se tendrán en cuenta las siguientes particularidades. En primer lugar, no se computan en el concepto de ingresos totales las ganancias y pérdidas patrimoniales derivadas de transmisiones de bienes inmuebles. Y, en segundo lugar, en el caso de entidades de derecho público o entidades sin ánimo de lucro deben considerarse todos los ingresos de la entidad en cuestión, que conforme a las obligaciones contables que se les aplican quedan reflejados en su plan de contabilidad o cuentas anuales.

En caso de que el beneficiario sea una persona física, los ingresos agrarios serán los recogidos como ingresos totales en su Declaración del Impuesto sobre la Renta de las Personas Físicas (IRPF), en el apartado rendimientos de actividades agrícolas, ganaderas y forestales, en estimación objetiva o directa. El agricultor podrá autorizar a la autoridad competente para que recabe, de la Administración Tributaria, la citada información fiscal con el fin de comprobar el cumplimiento del porcentaje establecido. En caso de no presentar dicha autorización, el beneficiario deberá aportar la documentación pertinente.

En el caso de beneficiarios que realizan la declaración conjunta del IRPF con el resto de los miembros de la unidad familiar, para la verificación de la proporción del 25 % de ingresos agrarios frente a ingresos totales podrán utilizarse los conceptos fiscales tanto de forma individual como de forma conjunta, considerándose cumplido el requisito si se alcanza la proporción por cualquiera de los dos métodos.

En caso de que el beneficiario sea una comunidad de bienes, herencia yacente o comunidad de herederos, sociedad civil sin objeto mercantil o explotación en régimen de titularidad compartida, los ingresos agrarios del socio o comunero de la agrupación para el cual se verificará el requisito, si se trata de una persona física, serán los recogidos como ingresos totales en su Declaración del Impuesto sobre la Renta de las Personas Físicas (IRPF), en el apartado rendimientos de actividades agrícolas, ganaderas y forestales, en estimación objetiva o directa. Para este cálculo también se podrá tener en cuenta los ingresos íntegros por atribución de rentas que le correspondan al citado socio o comunero en función de su porcentaje de participación en la sociedad o entidad. Por el contrario, si el socio o comunero de la agrupación para el cual se verificará el requisito es una persona jurídica sujeta al Impuesto sobre Sociedades, los ingresos agrarios y totales serán los recogidos en dicha liquidación. El agricultor podrá autorizar a la autoridad competente para que recabe, de la Administración Tributaria, la citada información fiscal con el fin de comprobar el cumplimiento del porcentaje establecido. En caso de no presentar dicha autorización, el beneficiario deberá aportar la documentación pertinente. Además, deberá declarar, en su solicitud única, los ingresos correspondientes a la actividad agrícola y ganadera, en cuyo caso la autoridad competente comprobará, si procede, la coherencia entre los ingresos declarados por el beneficiario y los ingresos recogidos en la declaración informativa anual de entidades en régimen de atribución de rentas.

En caso de que el beneficiario sea una persona jurídica, distinta a sociedad civil sin objeto mercantil o un grupo de personas jurídicas, deberá declarar en su solicitud única el total de ingresos agrarios y de ingresos totales percibidos. No obstante, si el beneficiario es persona jurídica contribuyente del Impuesto sobre Sociedades, podrá autorizar a la autoridad competente para que recabe, de la Administración Tributaria, la citada información fiscal con el fin de comprobar el cumplimiento del porcentaje establecido, excepto en el caso especial de entidades de derecho público y entidades sin ánimo de lucro total o parcialmente exentas del Impuesto sobre Sociedades, que deberán declarar sus ingresos agrarios y totales conforme a lo indicado en el quinto párrafo de este apartado. La autoridad competente exigirá, cuando lo estime necesario, todos aquellos documentos que considere adecuados para verificar la fiabilidad del dato declarado.

Cuando el titular de la Solicitud Única es una SAT, a efectos de la declaración de ingresos agrarios e ingresos totales para el cumplimiento del requisito de agricultor activo, los ingresos que declare deben ser los de su propia actividad económica, excluyendo los de la actividad económica que pueda realizar en nombre del resto de socios o de otros agricultores.

En el caso de ayudas del POSEI no incluidas en la solicitud única, la autoridad competente establecerá el modo de comunicar los datos correspondientes.

A los efectos del cómputo de los ingresos que debe efectuarse en aplicación de los apartados 4 y 5 de este artículo, así como del artículo 6.5, se considerarán los ingresos brutos, entendiéndose por ingresos brutos los computados antes de deducir los costes e impuestos correspondientes.

6. El beneficiario que no cumpla las condiciones anteriores no será considerado agricultor activo, por lo que perderá el derecho al cobro de las intervenciones y de las ayudas en las que el requisito de agricultor activo es de aplicación conforme a lo establecido en el artículo 4.

Artículo 6. *Actividades excluidas.*

1. No tendrán consideración de agricultores activos los beneficiarios cuya actividad económica principal, conforme a la Clasificación Nacional de Actividades Económicas (CNAE) o conforme al Impuesto sobre Actividades Económicas (IAE), se corresponda con actividades de aeropuertos, instalaciones ferroviarias, instalaciones de abastecimiento de agua, servicios inmobiliarios con fincas de naturaleza rústica e instalaciones deportivas y recreativas, cuyos códigos se detallan en el anexo II. Se entiende por actividad principal aquella que genere un mayor porcentaje de ingresos brutos al beneficiario, que se determinarán con base en los datos del periodo impositivo disponible más reciente y conforme a lo establecido en el artículo 5.5.

2. Tampoco se considerará agricultor activo si el beneficiario ejerce el control de una entidad asociada, cuya actividad económica principal conforme al CNAE o conforme al IAE se corresponda con los códigos recogidos en el párrafo anterior.

2 bis. En el caso de que el beneficiario sea una comunidad de bienes, herencia yacente o comunidad de herederos, sociedad civil sin objeto mercantil o explotación en régimen de titularidad compartida, no se considerará agricultor activo cuando el socio con mayor participación en la agrupación tenga como actividad económica principal, conforme al CNAE o conforme al IAE, alguno de los códigos recogidos en el apartado 1.

3. En el caso de las personas jurídicas o grupos de personas jurídicas, tampoco se considerará agricultor activo cuando la persona jurídica o grupo de personas jurídicas sea controlada por una entidad asociada, cuya actividad económica principal conforme al CNAE o conforme al IAE se corresponda con los códigos recogidos en el apartado 1.

4. Se entenderá como entidad asociada a toda entidad directa o indirectamente relacionada con el agricultor por una relación de control exclusivo en forma de propiedad íntegra o participación mayoritaria. De acuerdo con el artículo 59.4 del Reglamento (UE) 2021/2116 el agricultor deberá declarar sus entidades asociadas en la solicitud única. En el caso de ayudas del POSEI no incluidas en la solicitud única, la autoridad competente establecerá el modo de comunicar los datos correspondientes.

5. No obstante lo dispuesto en los apartados 1, 2, 2 *bis* y 3, se considerará que los agricultores cuya actividad económica principal es alguna de las actividades excluidas pueden cumplir el requisito de agricultor activo si aportan pruebas verificables que demuestren que el 25 % o más de sus ingresos totales son ingresos agrarios en el periodo impositivo disponible más reciente, teniendo también en cuenta a estos efectos, si procede, los ingresos correspondientes a los socios o comuneros o a las entidades asociadas a los mismos que ejerzan actividades excluidas como actividad principal.

A los efectos del cálculo de esta la proporción es de aplicación lo establecido al respecto en los apartados 4 y 5 del artículo 5.

En el caso de que por causas justificadas los ingresos agrarios del periodo impositivo disponible más reciente no cumplan la proporción del 25 %, o del 5 %, según corresponda, la autoridad competente podrá tener en cuenta los ingresos agrarios de alguno de los dos periodos impositivos inmediatamente anteriores.

En el caso de quienes se incorporen a la actividad agraria, el requisito correspondiente a la proporción de ingresos agrarios sobre el total de ingresos deberá cumplirse, a más tardar, en el segundo periodo impositivo siguiente al de solicitud, o incluso con posterioridad, en circunstancias debidamente justificadas a juicio de la autoridad competente, motivadas por el periodo de entrada en producción de determinados cultivos. En este segundo período impositivo, no podrá acogerse a la excepción establecida por el artículo 7 de este real decreto. En el caso de que una entidad cambie de número de identificación fiscal, tratarse, pues, de un nuevo NIF, por cambio de denominación o del estatuto jurídico de la explotación, no podrá considerarse por ese solo hecho que se trata de una incorporación a la actividad agraria.

A los efectos del párrafo anterior, la autoridad competente establecerá cómo debe justificarse la incorporación a la actividad agraria, bien mediante la ausencia de ingresos agrarios en el ejercicio fiscal más reciente y en los dos ejercicios fiscales anteriores; o bien por no ser titular de una solicitud única en ninguna de las cinco campañas inmediatamente anteriores.

Artículo 7. *Excepciones a las obligaciones de agricultor activo.*

1. El requisito de agricultor activo se considera automáticamente cumplido por los agricultores que habiendo sido beneficiarios de pagos directos el año anterior, con base en la solicitud única de dicha campaña, han percibido menos de 5.000 euros en pagos directos antes de la aplicación de las penalizaciones administrativas por incumplimiento de los criterios de subvencionabilidad o condicionalidad.

2. También podrán acogerse a esta disposición aquellos agricultores que, sin haber sido beneficiarios de pagos directos el año anterior, han adquirido la condición de titular de explotación mediante:

a) Una cesión de explotación según se establece en el artículo 114.1 y dicha explotación sí cumple los criterios del apartado 1. Estas cesiones o cambios de titularidad se podrán producir desde la fecha final de modificación de solicitud única de la campaña anterior hasta la fecha final de modificación de solicitud única de la campaña en curso.

b) Un cambio de titularidad por motivo de herencias, jubilaciones o incapacidad laboral permanente en los que el cesionario sea un familiar de hasta tercer grado del cedente, programas aprobados de cese anticipado, agrupaciones de varias personas físicas o jurídicas en otra persona jurídica o ente sin personalidad jurídica (fusiones) o escisiones de personas jurídicas o de agrupaciones de personas físicas, así como las modificaciones de los arrendamientos debidos a cambios de titularidad (donde el nuevo propietario se subroga al arrendamiento vigente), siempre que la explotación o el conjunto de explotaciones cumpla los criterios del apartado 1. Un cambio de denominación o del estatuto jurídico de la explotación, una fusión por absorción o una escisión, donde permanece la misma explotación de origen en la campaña en curso, deberán tratarse como la misma explotación conforme al apartado 1.

Estas cesiones o cambios de titularidad se podrán producir desde la fecha final de modificación de solicitud única de la campaña anterior hasta la fecha final de modificación de solicitud única de la campaña en curso.

En todo caso, el cesionario de la explotación o de unidades de producción diferenciadas que se acoja a esta excepción, no podrá cederla a continuación, dado que debe solicitar la ayuda e inscribir la explotación a su nombre en el correspondiente registro, conforme al artículo 114.3.

Si el cesionario hubiera recibido pagos de la campaña de solicitud anterior, no podrá acogerse a esta excepción y se verificará el requisito de agricultor activo por sus propios datos.

Si un mismo cesionario recibiera varias cesiones o cambio de titularidad de explotación que cumplieran todas ellas con el apartado 1, para aplicar la excepción se deberá tener en cuenta el cómputo total de la suma de pagos de todos los cedentes.

CAPÍTULO II

Requisitos comunes a las superficies agrarias por las que se solicita ayuda

Artículo 8. *Consideraciones generales para el ejercicio de la actividad agraria.*

1. Conforme a lo dispuesto en el artículo 3, la actividad agraria sobre las superficies agrarias de la explotación podrá acreditarse mediante la producción, cría o cultivo de productos agrarios, con inclusión de la cosecha, el ordeño, la cría de animales, o mediante el mantenimiento de las superficies agrarias en estado adecuado para el pasto o el cultivo sin ninguna acción preparatoria que vaya más allá de los métodos y maquinaria agrícolas empleados de forma habitual. Dicha actividad deberá realizarse en cada parcela agrícola que el beneficiario declare en su solicitud.

2. La actividad de producción sobre las superficies agrarias consiste en la realización de una actividad anual de las indicadas en el anexo III conducente a la obtención de productos agrarios, en la acepción establecida en el artículo 3.

En la solicitud única, para cada parcela agrícola se declarará el cultivo o aprovechamiento, con indicación del producto cuando se trata de tierras de cultivo y de cultivos permanentes. Cuando sea procedente, deberán facilitarse los siguientes datos adicionales: variedad, sistema de explotación (secano o regadío), año de plantación (para cultivos leñosos), tipo de material vegetal de reproducción utilizado y destino del cultivo. En el caso de ayudas del POSEI no incluidas en la solicitud única, la autoridad competente establecerá el modo de declarar los datos correspondientes.

En los recintos de pastos permanentes en la solicitud se indicará expresamente si se va a realizar actividad de producción mediante pastoreo con animales pertenecientes la propia explotación o mediante siega. Se entenderá que un animal pertenece a una explotación cuanto el titular de la misma es también el titular del ganado.

Cuando se trate de pastos utilizados en común que tengan código propio de explotación, indistintamente de su titularidad pública o privada, se entenderá que se ha realizado actividad de pastoreo con animales pertenecientes a la propia explotación siempre que el beneficiario mantenga en todo momento la titularidad del ganado presente en el pasto y existan las correspondientes guías de movimiento entre la explotación de la que éste sea titular y el pasto.

3. Las actividades de mantenimiento en estado adecuado para el cultivo o el pasto consistirán en la realización de alguna actividad anual de las indicadas en el anexo III. Se deberá conservar a disposición de las autoridades competentes toda la documentación justificativa de las tareas ejecutadas, así como de los gastos y pagos incurridos en la realización de las mismas. Esta actividad anual deberá tener una duración e intensidad adecuada al fin perseguido.

En el caso de pastos permanentes utilizados en común de titularidad pública, las actividades de mantenimiento recogidas en el anexo III serán subvencionables siempre y cuando se cumplan las disposiciones relativas a pastos permanentes de titularidad pública utilizados en común, especificadas en el anexo IV. A tal efecto, la normativa reguladora autonómica o local deberá contemplar la posibilidad de formalizar acuerdos con el adjudicatario para la realización de dichas actividades de mantenimiento.

Artículo 9. *Consideraciones sobre la subvencionabilidad de las hectáreas declaradas.*

1. A efectos de aquellas intervenciones en forma de pagos directos que se hayan de conceder por superficie agraria, se consideran hectáreas subvencionables, las superficies agrarias de la explotación, incluidas las superficies plantadas de árboles forestales de ciclo corto, en las que se realice una actividad agraria.

2. A los efectos del párrafo anterior, deberá realizarse una actividad agraria de las establecidas en el artículo 8 en todas y cada una de las parcelas agrícolas por las cuales se solicite una ayuda. Dicha actividad tendrá una frecuencia como mínimo anual, y tendrá una intensidad, naturaleza, duración y calendario adecuados al fin de producción o mantenimiento perseguido.

En casos debidamente justificados, por razones medioambientales, las comunidades autónomas podrán establecer que las actividades de producción o de mantenimiento puedan realizarse cada dos años.

3. Cuando la superficie se utilice igualmente para actividades no agrarias, seguirá siendo subvencionable siempre que se utilice predominantemente para actividades agrarias. Cuando una superficie agraria de una explotación se utilice también para actividades no agrarias, esta superficie se considerará predominantemente utilizada para actividades agrarias, siempre que éstas puedan realizarse sin estar sensiblemente obstaculizadas por la intensidad, naturaleza, duración y calendario de las actividades no agrarias.

4. También se considerarán hectáreas subvencionables las superficies utilizadas para justificar derechos de pago único en el año 2008, y que:

a) Hayan dejado de cumplir la definición de «subvencionable» a consecuencia de la aplicación de las Directiva 2009/147/CE del Parlamento Europeo y del Consejo, de 30 de noviembre de 2009, relativa a la conservación de las aves silvestres, de la Directiva 92/43/CEE del Consejo, de 21 de mayo de 1992, relativa a la conservación de los hábitats naturales y de la fauna y flora silvestres o de la Directiva 2000/60/CE del Parlamento Europeo y del Consejo, de 23 de octubre de 2000, por la que se establece un marco comunitario de actuación en el ámbito de la política de aguas;

b) O que, durante el transcurso del correspondiente compromiso de cada agricultor, sea forestada de conformidad con el artículo 31 del Reglamento (CE) número 1257/1999 del Consejo, de 17 de mayo de 1999, sobre la ayuda al desarrollo rural a cargo del Fondo Europeo de Orientación y de Garantía Agrícola (FEOGA), o el artículo 43 del Reglamento (CE) número 1698/2005, de 20 de septiembre de 2005, o con arreglo al artículo 22 del Reglamento (UE) número 1305/2013, del Parlamento Europeo y del Consejo, de 17 de diciembre de 2013, o en los artículos 70 o 73 del Reglamento (UE) número 2021/2115, del Parlamento Europeo y del Consejo, de 2 de diciembre de 2021;

c) O que, durante el transcurso del correspondiente compromiso de cada agricultor, sea una superficie que se haya retirado de la producción con arreglo a los artículos 22 a 24 del Reglamento (CE) número 1257/1999, de 17 de mayo de 1999, o al artículo 39 del Reglamento (CE) número 1698/2005, de 20 de septiembre de 2005, y al artículo 28 del Reglamento (UE) número 1305/2013 del Parlamento Europeo y del Consejo, de 17 de diciembre de 2013, o al artículo 70 del Reglamento (UE) número 2021/2115, del Parlamento Europeo y del Consejo, de 2 de diciembre de 2021.

5. Además, se considerará subvencionable cualquier superficie de la explotación que:

a) Esté cubierta por elementos del paisaje sujetos a la obligación de mantenimiento prevista en la norma BCAM 8, mencionada en el anexo II del Real Decreto 1049/2022, de 27 de diciembre, por el que se establecen las normas para la aplicación de la condicionalidad reforzada y de la condicionalidad social que deben cumplir las personas beneficiarias de las ayudas en el marco de la Política Agrícola Común que reciban pagos directos, determinados pagos anuales de desarrollo rural y del Programa de Opciones Específicas por la Lejanía y la Insularidad (POSEI);

b) **(Sin contenido)**

c) Durante la vigencia del compromiso correspondiente del agricultor, se establezca o conserve como resultado de un ecorrégimen previsto en el título III.

6. Las hectáreas sólo se considerarán subvencionables si cumplen los criterios de subvencionabilidad y las normas de condicionalidad en todo momento a lo largo del año natural en que se presenta la solicitud, excepto en caso de fuerza mayor o en circunstancias excepcionales. En los casos en los que la superficie se utilice igualmente para actividades no agrarias y éstas se ajusten a una determinada duración o calendario, de conformidad con lo establecido en el apartado 3, los criterios de subvencionabilidad habrán de cumplirse durante el todo el tiempo que la actividad agraria no quede obstaculizada por las mismas.

7. Cuando determinados elementos no agrarios, distintos de los elementos del paisaje mencionados en el apartado 5.a), formen parte tradicionalmente de las buenas prácticas agrícolas de cultivo o utilización en la superficie agraria, la superficie correspondiente será

considerada parte de la superficie subvencionable de una parcela agrícola, siempre que no exceda una anchura total de 4 metros

8. A efectos de lo establecido en este artículo, se deberá tener en cuenta la definición del coeficiente de subvencionabilidad de pastos (en adelante, CSP) de tal manera que la superficie subvencionable máxima de un recinto de pastos permanentes será la superficie total del recinto multiplicada por dicho coeficiente.

9. En el caso de los sistemas de utilización de las tierras que combinan el mantenimiento de árboles con la agricultura en las mismas tierras, se debe determinar el número máximo de árboles por hectárea atendiendo a las condiciones edafoclimáticas y medioambientales locales, las especies forestales, las prácticas de cultivo tradicionales y la necesidad de garantizar la utilización agrícola sostenible de las tierras de forma similar a como se haría en parcelas sin árboles en la misma superficie. Puesto que son condiciones inherentes a cada territorio, la determinación de las condiciones de cada región será especificada por las autoridades regionales para el mantenimiento de sus sistemas agroforestales. No obstante, el número máximo de árboles por hectárea no podrá superar los 100. No obstante, ese límite no se aplicará a los sistemas agroforestales que se establezcan bajo las condiciones aplicables a las intervenciones contempladas en los artículos 70 y 73 del Reglamento (UE) 2021/2115 por el que se establecen normas en relación con la ayuda a los planes estratégicos de la PAC, para las cuales además las autoridades de gestión regionales podrán establecer un número mínimo de árboles por hectárea.

10. Las hectáreas agrícolas distintas de las especificadas en el párrafo anterior que entren en la definición de bosque a afectos de las ayudas al desarrollo rural, así como la superficie agrícola considerada como bosque para recibir ayuda al desarrollo rural, serán subvencionables siempre y cuando se pueda comprobar que existe actividad agraria en las mismas, y las prácticas agrarias que en ellas se realicen no supongan una doble financiación con los requisitos o compromisos exigibles para percibir ayudas al desarrollo rural.

Sin perjuicio de lo anterior, no tendrán consideración de hectáreas subvencionables, a efectos de los tipos de intervenciones en forma de pagos directos, las superficies forestadas de conformidad con el artículo 31 del Reglamento (CE) número 1257/1999 del Consejo, de 17 de mayo de 1999, sobre la ayuda al desarrollo rural a cargo del Fondo Europeo de Orientación y de Garantía Agrícola (FEOGA), o el artículo 43 del Reglamento (CE) número 1698/2005, de 20 de septiembre de 2005, o con arreglo al artículo 22 del Reglamento (UE) número 1305/2013, del Parlamento Europeo y del Consejo, de 17 de diciembre de 2013, o en virtud el artículo 73 del Reglamento (UE) 2021/2115 del Parlamento Europeo y del Consejo, de 2 de diciembre de 2021 una vez finalizado el plazo máximo durante el cual dichas superficies pueden beneficiarse de las ayudas establecidas en dicha normativa, excepto en caso de que cuenten con la autorización ambiental correspondiente que permita la reversión a pasto de dicha superficie.

11. En el caso de destinar las parcelas agrícolas al cultivo de cáñamo, solo se podrán utilizar semillas certificadas de las variedades que figuran en el Catálogo común de las variedades de especies de plantas agrícolas, en el Registro español de variedades comerciales, o que tengan concedida una autorización de comercialización conforme a la Decisión 2004/842/CE, de la Comisión, de 1 de diciembre de 2004, relativa a disposiciones de aplicación por las que los Estados miembros pueden autorizar la comercialización de semillas pertenecientes a variedades para las que se haya presentado una solicitud de inscripción en el catálogo nacional de variedades de especies de plantas agrícolas y hortícolas, a fecha de fin de plazo de presentación de la solicitud. Estas variedades solo serán subvencionables si tienen un contenido de tetrahidrocannabinol no superior al 0,3 %.

El cultivo debe mantenerse en condiciones normales de crecimiento, y de acuerdo con las prácticas locales hasta como mínimo diez días después de la floración, a fin de permitir la realización de los controles específicos para la aplicación de lo establecido en el primer párrafo de este artículo. No obstante, la autoridad competente podrá autorizar que se coseche el cáñamo después del inicio de la floración, pero antes de que transcurran los diez días tras el fin de la floración, si los inspectores indican para cada parcela de que se trate las partes representativas que deben seguir cultivándose como mínimo durante los diez días siguientes al final de la floración a los efectos de la inspección, de conformidad con el

método establecido en el anexo I del Reglamento Delegado (UE) número 2022/126, de la Comisión, de 7 de diciembre de 2021.

Artículo 10. *Regadíos ilegales.*

1. Los beneficiarios de ayudas asociadas y de ecorregímenes a los que se les haya impuesto una sanción firme en vía administrativa por la autoridad competente en materia de agua, por infracciones calificadas de graves y muy graves por extracción de agua superficial o subterránea sin título habilitante cuando sea preciso de acuerdo con lo previsto en el artículo 116.3.b) del texto refundido de la Ley de Aguas, aprobado por Real Decreto Legislativo 1/2001, de 20 de julio, no recibirán importe alguno para estas ayudas en aquellas hectáreas de regadío por las que se haya impuesto dicha sanción y para las que, durante la vigencia de la misma, hayan solicitado dichas ayudas en el periodo de solicitud única del que se trate. En el caso de que sea necesario recuperar los pagos indebidos, deberá ser reintegrado por los agricultores afectados, si así se considera, o bien compensado mediante una reducción equivalente de los importes de las ayudas reguladas por este real decreto que haya de percibir en campañas siguientes.

2. A tal fin, con carácter previo al pago de las ayudas, y para el caso de cuencas intercomunitarias, el Fondo Español de Garantía Agraria O.A coordinará el establecimiento de procedimientos para que las autoridades competentes puedan acceder a la consulta sobre la existencia de sanciones en firme por vía administrativa por infracciones graves y muy graves, por uso ilegal del recurso en los términos previstos en el apartado anterior.

3. Los beneficiarios de las ayudas asociadas a los agricultores, reguladas en el título III capitulo III sección 1.ª, deberán cumplir con elementos clave como las concesiones, autorizaciones o cualquier otra forma de acceso legal al uso privativo del agua, tal como se describe en el plan de cuenca correspondiente, para garantizar la coherencia con los objetivos de la Directiva 2000/60/CE del Parlamento Europeo y del Consejo, de 23 de octubre de 2000, por la que se establece un marco comunitario de actuación en el ámbito de la política de aguas

Artículo 11. *Parcelas agrícolas a disposición del agricultor.*

1. Las parcelas agrícolas de hectáreas subvencionables utilizadas para justificar derechos de ayuda o para optar a cualquier intervención que se conceda por superficie agraria deberán estar a disposición del agricultor, bien en régimen de propiedad, usufructo, arrendamiento, aparcería o asignación por parte de una entidad gestora de un bien comunal. El agricultor debe ostentar sobre las mismas el poder de adopción de decisiones en relación con las actividades agrarias desempeñadas en esa superficie, obteniendo los beneficios y asumiendo los riesgos financieros derivados de esas actividades. La documentación que acredite que las parcelas están a disposición del agricultor deberá ser aportada a la administración en caso de ser requerida.

En el caso de las intervenciones en forma de pagos directos, las parcelas deben estar a disposición del agricultor a fecha fin de plazo de modificación de la solicitud única.

En el caso de intervenciones sectoriales, intervenciones del desarrollo rural, y POSEI, las parcelas deben estar a disposición del agricultor a la fecha que se determine por la autoridad competente.

2. Para cada parcela agrícola por la que se solicite una ayuda se indicará el régimen de tenencia, es decir, si el mismo es propiedad del beneficiario, se explota en régimen de arrendamiento o aparcería (indicando en estos casos el NIF del arrendador o cedente aparcero para recintos mayores de una hectárea), usufructo o si se trata de una superficie comunal asignada por una entidad gestora de la misma, en cuyo caso deberá aportar la documentación relativa a dicha asignación. La indicación del NIF del arrendador o cedente aparcero podrá no realizarse en aquellas comunidades autónomas que tengan puesto en práctica un sistema que permita a los propietarios de las parcelas indicar que parcelas no pueden ser solicitadas al no estar arrendadas, evitando así la utilización fraudulenta de las mismas.

Artículo 12. *Situaciones de riesgo de incumplimiento de los requisitos comunes a las superficies agrarias por las que se solicita ayuda.*

1. Se prestará una atención especial a las personas físicas o jurídicas que puedan crear condiciones artificiales para eludir las exigencias de actividad agraria en las superficies de su explotación, en los términos previstos en este artículo, así como el artículo 3 Real Decreto 1047/2022, de 27 de diciembre, por el que se regula el sistema de gestión y control de las intervenciones del Plan Estratégico y otras ayudas de la Política Agrícola Común.

2. Se podrá considerar como una situación de riesgo de falta de actividad agraria los niveles bajos de ingresos agrarios del beneficiario en relación con los pagos directos percibidos. Para detectar esta situación de riesgo la autoridad competente realizará las comprobaciones necesarias.

3. Se podrá considerar una situación de riesgo que las parcelas de pastos declaradas se ubiquen a una distancia superior a 50 kilómetros de la ubicación principal de la instalación o instalaciones ganaderas de las que es titular el beneficiario sin que existan registros de movimiento de ganado de la explotación a dichas parcelas. Esta distancia se considerará orientativa, pudiendo la autoridad competente modificarla si a su criterio concurren causas que lo justifiquen.

4. Asimismo, se podrá considerar una situación de riesgo el que la dimensión de las unidades de producción ganadera de la explotación sea incoherente con la superficie de pastos declarada. A tales efectos, la autoridad competente definirá una carga ganadera mínima teniendo en cuenta el promedio de animales en la explotación, la superficie total de pastos determinada, las particularidades del proceso productivo en los distintos tipos de explotación ganadera y especies, así como la tipología, composición botánica, estructura y condiciones agroclimáticas de los pastos en cuestión. En cualquier caso, la carga ganadera mínima establecida para ser considerada una situación de riesgo no podrá ser inferior a 0,20 Unidades de Ganado Mayor (UGM) por hectárea, salvo en circunstancias excepcionales o por causa de fuerza mayor, especialmente derivadas de la ubicación de los pastos en parques naturales o espacios protegidos o de alteraciones climáticas severas, en las que la disponibilidad de pasto se encuentre comprometida, en coherencia con lo dispuesto en el artículo 30.2. Para el cálculo de las UGM se utilizará la tabla prevista en el anexo V.

5. Con el objeto de comprobar si se trata de superficies abandonadas, se podrá considerar como una situación de riesgo cuando determinadas superficies se hayan declarado, de forma reiterada, durante tres años consecutivos o más, en barbecho o una actividad exclusivamente basada en el mantenimiento en estado adecuado.

También se podrá considerar una situación de riesgo de falta de actividad agraria la declaración de actividades de mantenimiento en una parte significativa de las parcelas agrícolas de la explotación.

6. Por constituir una situación de elevado riesgo de abandono, no se considerarán subvencionables superficies de una parcela o recinto en la que:

a) Se haya declarado, de forma reiterada, durante más de cinco años consecutivos una actividad de mantenimiento de las recogidas en el anexo III, incluyendo el año de presentación de la solicitud única.

b) Esté incluida un recinto inactivo, el cual es considerado aquel que, según el artículo 2.k) del Real Decreto 1047/2022, de 27 de diciembre, no forma parte de ninguna declaración de superficies de la solicitud única de la PAC de las cinco últimas campañas, y para el que tampoco consta que forme parte de ninguna explotación agrícola según la información del REGEPA o del REA de los cinco años anteriores, o que perteneciendo a una explotación agrícola según el REGEPA o el REA, no se ha registrado ninguna actualización de la información inscrita por su titular en los últimos cinco años

Dichas superficies solo serán subvencionables si el beneficiario puede demostrar que está realizando una actividad agraria sobre dichas parcelas, presentando la correspondiente alegación al SIGPAC, de conformidad con lo establecido en el artículo 40.2 del Real Decreto 1047/2022, de 27 de diciembre.

TÍTULO III

Intervenciones en forma de pagos directos

CAPÍTULO I

Requisitos mínimos

Artículo 13. *Umbral mínimo para poder recibir pagos directos.*

No se concederán pagos directos a los agricultores cuyo importe total antes de aplicar las penalizaciones administrativas por incumplimiento de los criterios de subvencionabilidad o condicionalidad sea inferior a 300 euros. Las comunidades autónomas podrán elevar este umbral, previa comunicación al Fondo Español de Garantía Agraria O.A., siempre que el límite establecido no sea superior a 500 euros.

CAPÍTULO II

Pagos directos disociados

Sección 1.ª Ayuda básica a la renta para la sostenibilidad

Artículo 14. *Beneficiarios y requisitos.*

1. Tendrán derecho a percibir la ayuda básica a la renta para la sostenibilidad, los agricultores que posean, bien en régimen de propiedad, usufructo o arrendamiento, derechos de ayuda básica a la renta conforme a lo establecido en el Real Decreto 1045/2022, de 27 de diciembre, sobre derechos de ayuda básica a la renta para la sostenibilidad de la Política Agrícola Común.

2. Dichos agricultores, además, deberán cumplir los siguientes requisitos:

a) Presentar la solicitud única conforme a lo establecido en el artículo 104.1.

b) En dicha solicitud se incluirán los derechos de ayuda básica a la renta por los que el titular quiera percibir el pago conforme a lo dispuesto en el anexo VI, donde se establece la información mínima que deberá contener la solicitud única de ayuda. Los derechos de ayuda sólo podrán ser activados en superficies de la misma región a la que pertenezcan esos derechos, por el agricultor que los tenga disponibles en la fecha límite para la modificación de la solicitud única o que los reciba con posterioridad a dicha fecha mediante cesión o una asignación de nuevos derechos de reserva nacional. De manera excepcional, durante el periodo de presentación de la solicitud única correspondiente al año 2023, el agricultor no conocerá los derechos definitivos de ayuda básica a la renta, sino que dispondrá de información basada en datos procedentes de la conversión provisional de los derechos de pago básico en los nuevos derechos de ayuda básica a la renta con base en el Real Decreto 1045/2022, de 27 de diciembre, por lo que deberá indicar en su solicitud que solicita el pago por todos los derechos que posea en esa campaña.

3. Cada derecho de ayuda por el que se solicite el pago deberá justificarse con una hectárea subvencionable ubicada en el territorio nacional, con excepción de las ubicadas en la Comunidad Autónoma de Canarias. Dado que la Ayuda básica a la renta para la sostenibilidad estará constituida por 20 regiones diferentes, de acuerdo con el anexo II del Real Decreto 1045/2022, de 27 de diciembre, cada derecho únicamente podrá ser activado en la región en la que pertenezca tras la conversión definitiva en la campaña 2023.

Artículo 15. *Activación de los derechos de ayuda.*

1. Se considerarán derechos de ayuda activados aquéllos justificados en la solicitud única sobre hectáreas subvencionables a disposición del agricultor, pertenecientes a la misma región resultante de la conversión de derechos en 2023, según el Real Decreto 1045/2022, de 27 de diciembre, cuya superficie resulte determinada conforme al sistema integrado de gestión y control previsto en el título X del Real Decreto 1047/2022, de 27 de diciembre.

2. Cuando un agricultor, después de haber activado todos los derechos de pago completos posibles, necesite utilizar un derecho de pago unido a una parcela agrícola que represente una fracción de hectárea, este último derecho de pago le legitimará para recibir una ayuda calculada proporcionalmente al tamaño de la parcela agrícola y se considerará completamente utilizado.

2 bis. A los efectos de activación de los derechos de pago, se declararán todos aquellos para los que consten como titular en el sistema de identificación y registro de los derechos, indicando además que se activen los que pueda recibir mediante cesiones de derechos y/o los que se le asignen por la reserva nacional, si hubiese presentado solicitud a la misma en esa campaña.

Se considerará que se han utilizado en primer lugar los derechos de ayuda básica a la renta de la reserva nacional si fuese titular de este tipo de derechos. Entre estos, en primer lugar, se activarán los derechos nuevos de reserva nacional y, en segundo lugar, los derechos incrementados al valor medio regional por la reserva nacional.

A continuación, se activarán los derechos de pago de mayor valor unitario a los de menor valor.

A igual valor unitario, la activación se realizará por orden creciente del código identificativo del derecho.

3. Si un agricultor que dispone de derechos de pago no activa dichos derechos durante dos años consecutivos, estos pasarán a la reserva nacional. Si se trata de derechos de ayuda básica a la renta, procedentes de la reserva nacional, tanto nuevos derechos como aquellos derechos cuyos importes se hayan visto incrementados hasta el valor medio regional, pasarán de nuevo a la reserva nacional si no son activados en cada una de las cinco primeras campañas, es decir, la campaña de asignación y las cuatro campañas siguientes, salvo causas de fuerza mayor reconocidas por la autoridad competente.

Artículo 16. *Limitación y reducción progresiva de los pagos.*

1. A todo agricultor al que se le deba conceder un montante en virtud de la ayuda básica a la renta, cuyo importe sea superior a los 60.000 euros, se le aplicará una reducción en la parte del importe de ayuda básica a la renta que sobrepase dicha cantidad. El porcentaje de reducción a aplicar se hará de acuerdo con los siguientes tramos:

a) el 25 % para el tramo comprendido entre 60.000 y menos de 75.000 euros;
b) el 50 % para el tramo comprendido entre 75.000 y menos de 90.000 euros;
c) el 85 % para el tramo comprendido entre 90.000 y menos de 100.000 euros.
d) el 100 % para los importes de Ayuda Básica a la Renta que superen los 100.000 euros.

El producto estimado de esta reducción se sumará al montante destinado al pago redistributivo descrito en la sección 2.ª

2. No obstante, antes de aplicar el apartado anterior, del montante a conceder de ayuda básica a la renta se restarán los costes laborales relacionados con la actividad agraria. Estos costes serán los realmente pagados y declarados por el agricultor en el año natural anterior incluidos los impuestos y cotizaciones sociales relacionadas con el empleo. Dichos costes laborales serán declarados por el agricultor en su solicitud única, conforme a lo establecido en el artículo 105.10 y el anexo VI de este real decreto. Sin perjuicio de lo dispuesto en el párrafo anterior, en el caso de quienes se incorporen a la actividad agraria, se podrá tener en cuenta los costes laborales relacionados con la actividad agraria realmente pagados y declarados por el agricultor, correspondientes al primer año de la solicitud de ayudas. A tales efectos de control, se realizarán los cruces administrativos pertinentes con los datos de la Tesorería General de la Seguridad Social, con la Agencia Tributaria o con los órganos competentes en materia tributaria de los territorios forales, para verificar la coherencia de los datos declarados con los obrantes en las bases de datos de dichas administraciones. En su caso, la autoridad competente podrá requerir del agricultor la documentación necesaria para comprobar la veracidad de los datos declarados.

Sin perjuicio de lo dispuesto en el párrafo anterior, en el caso de quienes se incorporen a la actividad agraria, se podrá tener en cuenta los costes laborales relacionados con la

actividad agraria realmente pagados y declarados por el agricultor, correspondientes al primer año de la solicitud de ayudas.

3. Asimismo y a tales efectos, se podrán descontar los costes laborales incluidos en la contratación de empresas de servicios agrícolas. Para verificar la cuantía de dichos costes a descontar se requerirá la aportación, por parte del agricultor, de documentos contables que justifiquen el gasto laboral asociado al servicio.

4. En todo caso, el importe máximo de la ayuda básica a la renta a percibir por un agricultor no podrá superar los 200.000 euros.

5. En el caso de las cooperativas agroalimentarias, cooperativas de trabajo asociado con objeto de explotación agropecuaria y cooperativas de explotación comunitaria de la tierra, de las sociedades agrarias de transformación y de las explotaciones en régimen de titularidad compartida inscritas conforme se establece en la Ley 35/2011, de 4 de octubre, la reducción a la que hace referencia en los puntos anteriores se calculará y aplicará, en su caso, individualmente a cada uno de los miembros que conformen dichas entidades.

Sección 2.ª Ayuda redistributiva complementaria a la renta para la sostenibilidad

Artículo 17. *Objeto y asignación financiera.*

1. El objetivo de esta ayuda es la redistribución más equitativa y atribución más eficaz y eficiente de la ayuda a la renta, hacia las explotaciones medianas y pequeñas, para atender su diferencia de rentabilidad con respecto a las más grandes.

2. La asignación financiera indicativa anual será la que se indica en el anexo VII y de acuerdo con lo dispuesto en el título VI sobre disposiciones financieras.

Artículo 18. *Beneficiarios y requisitos.*

Tendrán derecho a percibir la ayuda redistributiva a la renta aquellos agricultores que tengan derecho a un pago en virtud de la ayuda básica a la renta para la sostenibilidad regulado por el Real Decreto 1045/2022, de 27 de diciembre.

Artículo 19. *Cálculo de la ayuda.*

1. Se concederá un pago anual por hectárea subvencionable a las primeras hectáreas, a los beneficiarios según el artículo 18 y, diferenciado en función de la región donde esté ubicada la explotación, de acuerdo con el modelo de regionalización establecido para la ayuda básica a la renta para la sostenibilidad en el artículo 7 del Real Decreto 1045/2022, de 27 de diciembre.

2. El cálculo de la ayuda se realizará a las primeras hectáreas de las explotaciones con base en dos tramos de umbrales de superficie por región e importes por hectárea según los parámetros establecidos en el anexo VIII, sobre parámetros de cálculo de la ayuda redistributiva a la renta.

En caso de que el beneficiario declare superficie en más de una región, se realizará el cálculo más favorable al beneficiario según el caso:

a) Se priorizarán las primeras hectáreas de la explotación que corresponde a cada región, atendiendo a criterios de proporcionalidad, en función de la superficie subvencionable en cada región, con respecto a la superficie total de la explotación.

b) O bien, atendiendo en primer lugar las regiones de mayor importe unitario planificado para la ayuda básica a la renta conforme al anexo III del Real Decreto 1045/2022, de 27 de diciembre.

3. En el caso de las cooperativas agroalimentarias, cooperativas de trabajo asociado con objeto de explotación agropecuaria y cooperativas de explotación comunitaria de la tierra, de las sociedades agrarias de transformación y de las explotaciones en régimen de titularidad compartida inscritas conforme se establece en la Ley 35/2011, de 4 de octubre, el cálculo de la ayuda al que se hace referencia en el apartado 2 se podrá calcular y aplicar, en su caso, individualmente a cada uno de los miembros que conformen dichas entidades.

4. De acuerdo con el mecanismo establecido para evitar la infrautilización de los fondos dispuesto en el título VI del presente real decreto, se fijan en el anexo IX el valor máximo y mínimo por hectárea para la ayuda redistributiva a la renta.

Sección 3.ª Ayuda complementaria a la renta para jóvenes agricultores y jóvenes agricultoras

Artículo 20. *Objeto y asignación financiera.*

1. El objetivo de esta ayuda es favorecer la incorporación de jóvenes agricultoras y jóvenes agricultores, contribuyendo así al relevo generacional en el sector agrario mejorando la rentabilidad de sus explotaciones durante los primeros años de su inicio de actividad.

2. La asignación financiera indicativa anual será la que se indica en el anexo VII y de acuerdo con lo dispuesto en el título VI sobre disposiciones financieras.

Artículo 21. *Beneficiarios y requisitos.*

Tendrán derecho a percibir la ayuda complementaria a jóvenes agricultores y jóvenes agricultoras según las definiciones del artículo 3, apartados 21 y 22, quienes tengan derecho a percibir un pago en virtud de la ayuda básica a la renta para la sostenibilidad, y, además, a fin de plazo de modificación de la solicitud única, cumplan los siguientes requisitos:

a) En el caso que el agricultor sea una persona física:

1.º Que se haya incorporado recientemente y por primera vez en una explotación agraria como responsable de explotación, según la definición del artículo 3, apartados 24 y 25.

Se considerará una incorporación reciente si se produce en el mismo año de la primera presentación de solicitud subvencionable a la ayuda básica a la renta para la sostenibilidad, o en los cinco años anteriores a esa primera presentación de una solicitud subvencionable. La primera solicitud subvencionable a la presente ayuda complementaria a la renta para jóvenes agricultores y jóvenes agricultoras, también se deberá producirse en los cinco años siguientes a su incorporación como responsable de explotación.

Se considerará por primera vez, si es su primera incorporación a la actividad agraria como responsable de explotación, en toda su vida laboral, según la normativa laboral vigente.

2.º Que figure en situación de alta en la Seguridad Social, en los mismos términos establecidos para este requisito por el artículo 22 del Real Decreto 1045/2022, de 27 de diciembre, aplicables a los jóvenes agricultores.

3.º Que acredite la formación o capacitación adecuada en el ámbito agrario suficiente a fin de plazo de modificación de la solicitud única según el artículo 3.27.

b) En el caso que el agricultor sea una persona jurídica o un grupo de personas físicas o jurídicas, con independencia de su forma jurídica: que el control efectivo a largo plazo sobre la persona jurídica que solicita la ayuda complementaria jóvenes agricultores o jóvenes agricultoras, o sobre la persona jurídica que controla a esta, corresponda a una persona física o un grupo de personas físicas que cumplan las condiciones descritas en el apartado a) de este artículo. A estos efectos, se entenderá que la referencia a la “incorporación” está hecha a la incorporación de jóvenes agricultores o jóvenes agricultoras que ejercen el control de la persona jurídica conforme a las definiciones del artículo 3, apartados 21 y 24. No obstante, en el caso de cooperativas de explotación comunitaria de la tierra, se permitirá a los socios, trabajadores por cuenta ajena en el sistema de la Seguridad Social, ser asimilados a trabajadores por cuenta propia o autónomo por el ejercicio de la actividad agraria.

Artículo 22. *Cálculo y duración del pago.*

1. Se concederá un pago anual por hectárea subvencionable, a los beneficiarios según el artículo 21 y será igual al valor medio regional de la región donde esté ubicada la superficie de la explotación, de acuerdo con el modelo de regionalización establecido para la ayuda básica a la renta para la sostenibilidad en el artículo 7 del Real Decreto 1045/2022, de 27 de

diciembre. En el caso de jóvenes agricultoras con control efectivo sobre la explotación, el importe de la ayuda será un 15 % superior al valor medio regional que corresponda.

2. El cálculo de la ayuda se realizará teniendo en cuenta el criterio de proporcionalidad de toda la superficie subvencionable de la explotación ubicada en cada región y será igual al valor medio regional teniendo en cuenta que el máximo número de hectáreas a tener en cuenta no será mayor de 100.

3. En el caso de las cooperativas agroalimentarias, cooperativas de trabajo asociado con objeto de explotación agropecuaria y cooperativas de explotación comunitaria de la tierra, de las sociedades agrarias de transformación y de las explotaciones en régimen de titularidad compartida inscritas conforme se establece en la Ley 35/2011, de 4 de octubre. La aplicación del umbral al que se hace referencia en el apartado 2 se calculará y aplicará, en su caso, individualmente a cada uno de los miembros que conformen dichas entidades.

4. El pago se concederá por un máximo de cinco años a partir del año de la primera presentación de una solicitud subvencionable de pago para esta ayuda complementaria (incluida esa primera campaña) y siempre que dicha solicitud se presente durante cada uno de esos cinco años.

Será asimismo aplicable este período de cinco años a los agricultores que hayan recibido el pago para jóvenes agricultores respecto de las solicitudes presentadas antes de 2023, conforme a los artículos 25 y 26 del Real Decreto 1075/2014, de 19 de diciembre, sobre la aplicación a partir de 2015 de los pagos directos a la agricultura y a la ganadería y otros regímenes de ayuda, así como sobre la gestión y control de los pagos directos y de los pagos al desarrollo rural. Es decir, podrán percibir la presente ayuda por los años restantes hasta completar cinco años desde su primera solicitud subvencionable.

5. De acuerdo con el mecanismo establecido para evitar la infrautilización de los fondos dispuesto en el título VI del presente real decreto, se fijan en el anexo IX el valor máximo y mínimo por hectárea para la ayuda a la renta para jóvenes agricultores.

Sección 4.ª Regímenes en favor del clima y el medio ambiente

Subsección 1.ª Disposiciones generales

Artículo 23. *Condiciones comunes.*

1. En virtud de lo dispuesto en la subsección 4 de la sección 2 del capítulo II del título III del Reglamento (UE) número 2021/2115 del Parlamento Europeo y del Consejo, de 2 de diciembre de 2021, según su artículo 31, los agricultores activos que se comprometan a observar alguna de las prácticas beneficiosas para el clima y el medio ambiente especificadas en el artículo 24, en sus hectáreas subvencionables, percibirán una ayuda según los establecido en este real decreto correspondiente a los regímenes voluntarios en favor del clima y el medio ambiente (en adelante, «ecorregímenes»).

2. Las prácticas de los ecorregímenes, de conformidad con el artículo 31.5 del Reglamento (UE) 2021/2115, del Parlamento Europeo y del Consejo de 2 de diciembre de 2021, irán más allá de los requisitos legales de gestión y las buenas condiciones agrarias y medioambientales pertinentes y deberán, en todo caso, cumplir con lo establecido en el artículo 5 del Real Decreto 1047/2022, de 27 de diciembre, por el que se regula el sistema de gestión y control de las intervenciones del Plan Estratégico y otras ayudas de la Política Agrícola Común, relativo a las reglas para evitar la doble financiación.

3. La ayuda para los ecorregímenes consistirá en un pago anual por todas las hectáreas subvencionables declaradas para el cumplimiento de una determinada práctica de entre las especificadas en el artículo 24.3 y que cumplan los requisitos generales, así como los específicos establecidos en cada caso. Para el caso específico del ecorrégimen de agricultura de carbono y agroecología: Pastoreo extensivo en las superficies de pastos húmedos, cuando dichas superficies sean utilizadas en común, se entenderá que la solicitud abarca a toda la superficie de la que el beneficiario sea adjudicatario. No obstante, en el caso de que no se alcance el umbral de carga ganadera mínimo previsto, de acuerdo con lo dispuesto en el artículo 30.2, el número máximo de hectáreas con derecho a la ayuda será aquel con el que, para el número de UGM de esa explotación, se hubiera alcanzado dicha carga ganadera mínima. Esta disposición solo será aplicable cuando la autoridad

competente se asegure de la realización de una actividad agraria mínima sobre toda la superficie de pastos húmedos declarada, se solicite o no este ecorrégimen por toda ella.

4. En ningún caso se superarán los importes máximos por práctica establecidos en el anexo X.

5. A los efectos de los ecorregímenes, se entenderá como «tipo de superficie», cada una de las categorías recogidas en el artículo 24.

6. Para cada hectárea subvencionable, sólo será posible el cobro de una ayuda, independientemente de que se realice más de una práctica sobre la misma.

7. Solo podrán recibir ayuda las explotaciones inscritas en el Registro de Explotaciones Agrícolas (REA) o en el Registro General de Explotaciones Ganaderas (REGA) a fecha de fin de plazo de modificación de la solicitud única.

Artículo 24. *Ecorregímenes, tipos de superficie y prácticas subvencionables.*

1. Se establecen nueve ecorregímenes teniendo en cuenta los beneficios sobre el clima y el medio ambiente que se persiguen en los ámbitos de la Agricultura de Carbono o la Agroecología:

a) Agricultura de carbono y agroecología: Pastoreo extensivo, siega y biodiversidad en las superficies de Pastos Húmedos.

b) Agricultura de carbono y agroecología: Pastoreo extensivo, siega y biodiversidad en las superficies de Pastos Mediterráneos.

c) Agricultura de carbono y agroecología: Rotaciones y siembra directa en tierras de cultivo de secano.

d) Agricultura de carbono y agroecología: Rotaciones y siembra directa en tierras de cultivo de secano húmedo.

e) Agricultura de carbono y agroecología: Rotaciones y siembra directa en tierras de cultivo de regadío.

f) Agricultura de carbono: Cubiertas vegetales y cubiertas inertes en cultivos leñosos en terrenos llanos.

g) Agricultura de carbono: Cubiertas vegetales y cubiertas inertes en cultivos leñosos en terrenos de pendiente media.

h) Agricultura de carbono: Cubiertas vegetales y cubiertas inertes en cultivos leñosos en terrenos de elevada pendiente y bancales.

i) Agroecología: Espacios de biodiversidad en tierras de cultivo y cultivos permanentes.

2. A efectos del apartado anterior, se consideran los siguientes tipos de superficie:

a) Pastos Húmedos.
b) Pastos Mediterráneos.
c) Tierras de Cultivo de Secano.
d) Tierras de Cultivo de Secano Húmedo.
e) Tierras de Cultivo de Regadío.
f) Tierras de Cultivo bajo agua.
g) Cultivos leñosos en pendiente menor al 5 %.
h) Cultivos leñosos en pendiente igual o mayor al 5 % e inferior al 10 %.
i) Cultivos leñosos en pendiente igual o mayor al 10 % y bancales.
j) Cultivos permanentes, incluyendo a los cultivos leñosos.

3. Para acogerse a los Ecorregímenes previstos en el apartado 1 de este artículo los agricultores podrán realizar las siguientes prácticas:

a) Agricultura de Carbono

i. Pastoreo extensivo.
ii. Siembra directa.
iii. Cubierta vegetal espontánea o sembrada.
iv. Cubierta inerte.

b) Agroecología

i. Islas de biodiversidad o siega sostenible.

ii. Rotación de cultivos con especies mejorantes.
iii. Establecimiento de espacios de biodiversidad.
iv. Gestión de la lámina de agua.

Artículo 25. *Dotación financiera y degresividad.*

1. La dotación financiera anual indicativa correspondiente a cada ecorrégimen será la que se indica en el anexo XI o, en su caso, la que resulte para cada ecorrégimen de la aplicación de las disposiciones financieras previstas en el artículo 125 referido a trasvases de fondos entre intervenciones.

2. Una vez realizados, en su caso, los trasvases posibles entre ecorregímenes en virtud de los apartados 1 y 2 del artículo 125, de no existir dotación financiera anual suficiente en un ecorrégimen para atender el pago de todas las hectáreas subvencionables de las solicitudes presentadas para ese ecorrégimen, al menos con el importe planificado para el mismo, según se recoge en el anexo X, se aplicará una degresividad.

Esta degresividad consistirá en la reducción del importe del pago por hectárea en ese ecorrégimen para aquellas hectáreas que superen en número al indicado como umbral para cada tipo de superficie en el anexo XII en la cuantía que resulte necesaria para ajustar el gasto a la dotación financiera anual de dicho ecorrégimen.

El importe final así calculado para estas hectáreas no podrá ser inferior al 70 % del importe esperado.

3. En el caso de que, aplicado el párrafo anterior, la dotación financiera anual para ese ecorrégimen continuara resultando insuficiente, se reducirá el importe del pago por hectárea para la totalidad de hectáreas en la cuantía que resulte necesaria para ajustar el gasto a la dotación financiera anual de dicho ecorrégimen, debiendo resultar el importe del pago por hectárea en aquellas hectáreas que superen en número al indicado como umbral para cada tipo de superficie en el anexo XII, en todo caso, igual al 70 % del importe del pago por hectárea para un número de hectáreas igual o inferior a dicho umbral y, en ningún caso, inferior al importe mínimo para ese ecorrégimen establecido en el anexo X.

4. Si aplicados los dos apartados anteriores, la dotación financiera anual para ese ecorrégimen continuara resultando insuficiente, se reducirá el importe del pago por hectárea en ese ecorrégimen para aquellas hectáreas que no han alcanzado el importe mínimo hasta ajustar el gasto a la dotación financiera anual de dicho ecorrégimen. El importe final así calculado no podrá ser inferior al importe mínimo para ese ecorrégimen establecido en el anexo X para ninguna hectárea.

5. Finalmente, si concediendo a la totalidad de hectáreas subvencionables de las solicitudes presentadas para un ecorrégimen el importe mínimo para ese ecorrégimen establecido en el anexo X, la dotación financiera anual para ese ecorrégimen continuase resultando insuficiente, para atender los importes mínimos correspondientes, se reducirá proporcionalmente el número de hectáreas de cada beneficiario en la cuantía que resulte necesaria para ajustar el gasto a la dotación financiera anual.

6. No obstante lo anterior, el mecanismo de degresividad no será aplicado en el caso del importe adicional en los ecorregímenes en Islas Baleares, ni en los correspondientes a espacios de biodiversidad en tierras de cultivo y cultivos permanentes, en los que el importe unitario por hectárea será igual para toda la superficie, ni tampoco al complemento adicional de 25 euros por hectárea, que se ha establecido para las prácticas de siembra directa y cubiertas vegetales.

Artículo 26. *Importe de la ayuda.*

1. El Ministerio de Agricultura, Pesca y Alimentación, según la información suministrada por las comunidades autónomas tal y como se establece en el artículo 124 establecerá anualmente los importes unitarios para cada uno de los ecorregímenes respetando lo previsto en los artículos 23 y 25.

2. Los importes correspondientes a Illes Balears serán superiores a los resultantes para la península atendiendo a condicionantes derivadas de la insularidad que suponen mayores costes para la realización de las prácticas previstas en este real decreto.

3. Los importes calculados se publicarán anualmente en la página web del Fondo Español de Garantía Agraria O.A.

4. En ningún caso, los importes unitarios podrán ser inferiores a los importes mínimos, ni superar los importes máximos previstos en el anexo X.

Subsección 2.ª Disposiciones específicas para los Ecorregímenes de Agricultura de carbono y agroecología: Pastoreo extensivo, siega y biodiversidad en las superficies de Pastos

Artículo 27. *Objeto y requisitos generales.*

1. Se concederá una ayuda a los agricultores activos que lo soliciten y cumplan lo previsto en el artículo 23 y la presente subsección, con el objetivo de mejorar la gestión y sostenibilidad de las superficies de pastos bien aumentando la absorción de carbono en estas superficies mediante la realización de una práctica de pastoreo extensivo o bien manteniendo o incrementando la biodiversidad de los pastos estableciendo islas de biodiversidad o prácticas de siega sostenible.

2. La ayuda adoptará la forma de un pago anual por hectárea subvencionable de pastos permanentes o pastos temporales determinados conforme a lo previsto en el capítulo II del título II de este real decreto.

3. El establecimiento de islas de biodiversidad previsto en el artículo 31.2 se aplica en el ámbito de explotación, de tal modo que los agricultores que se acojan a esta práctica no podrán solicitar acogerse a la siega sostenible establecida en el artículo 31.4 en ninguna de las hectáreas de pastos de su explotación en las que haya declarado un aprovechamiento con base en siega.

4. Para recibir las ayudas previstas en esta subsección se crean dos regiones: pastos húmedos y pastos mediterráneos, atendiendo a la pluviometría media, según la serie decenal establecida para los años 2011-2020, registrada en la comarca en la que se ubiquen. De este modo, los pastos ubicados en las comarcas recogidas en el anexo XIII de este real decreto con una pluviometría media igual o superior a 650 mm serán considerados como pastos húmedos.

5. Para cada uno de los dos ecorregímenes contenidos en esta subsección, el importe de la ayuda recibida por hectárea será el mismo con independencia de la práctica que se realice, dentro de las prácticas previstas en los artículos 30 y 31, sin perjuicio de lo establecido en el artículo 25.

6. De acuerdo al apartado 4, los pastos de la región insular de Islas Baleares tendrán la consideración de pastos mediterráneos y recibirán un importe adicional de acuerdo con el artículo 29.2.

Artículo 28. *Ecorrégimen de Agricultura de carbono y agroecología: Pastoreo extensivo, siega y biodiversidad en las superficies de pastos húmedos.*

1. Se concederá una ayuda a los titulares de explotaciones ganaderas que así lo soliciten según lo establecido en el capítulo I del título IV y que sobre sus hectáreas subvencionables de pastos permanentes o pastos temporales ubicadas en la región de pastos húmedos conforme a lo indicado en el artículo 27.4, realicen alguna de las prácticas descritas en los artículos 30 y 31:

a) pastoreo extensivo,
b) establecimiento de islas de biodiversidad o siega sostenible.

2. Los importes unitarios serán los establecidos en el anexo X.

Artículo 29. *Ecorrégimen de Agricultura de carbono y agroecología: Pastoreo extensivo, siega y biodiversidad en las superficies de en pastos mediterráneos.*

1. Se concederá una ayuda a los titulares de explotaciones ganaderas que así lo soliciten según lo establecido en el capítulo I del título IV y que sobre sus hectáreas subvencionables de pastos permanentes o pastos temporales ubicadas en la región de pastos mediterráneos conforme a lo indicado en el artículo 27.4, realicen alguna de las prácticas mencionadas en el artículo 28.1.

2. En el caso de las Illes Balears, el importe se verá incrementado en 22 euros por hectárea adicionales, respecto al calculado para la Península, en virtud del artículo 26.

Artículo 30. *Beneficiarios y descripción de la práctica de pastoreo extensivo.*

1. Las explotaciones ganaderas de los beneficiarios deberán estar inscritas en el registro general de explotaciones (REGA) a fecha fin de plazo de modificación de la solicitud única como explotaciones de ganado bovino, ovino, caprino, equino o porcino con el tipo "Producción y Reproducción" o tipo "Pasto". En el primer caso, con:

a) una clasificación zootécnica de "reproducción para producción de carne", "reproducción para producción de leche" o "reproducción para producción mixta" o "recría de novillas" en el caso del bovino. Asimismo, conforme a lo previsto en el artículo 3.3 del Real Decreto 1053/2022, de 27 de diciembre, por el que se establecen normas básicas de ordenación de las granjas bovinas, estas explotaciones deberán estar clasificadas como extensivas o semi-extensivas a la fecha de finalización del plazo de modificación de la solicitud única.

b) una clasificación zootécnica de «reproducción para producción de carne», «reproducción para producción de leche» o «reproducción para producción mixta» en el caso del ovino y caprino.

c) Una clasificación zootécnica de «reproducción para producción de carne» o «reproducción mixtas» en el caso del equino.

d) una calificación por sistema productivo como «extensivo» o «mixto» en el caso del porcino.

2. Para percibir esta ayuda, sobre las hectáreas subvencionables de pastos permanentes o temporales sobre las que se declare actividad de pastoreo, se deberá:

a) Realizar el aprovechamiento a diente de estas superficies con animales propios de la explotación durante un período mínimo de 120 días al año de manera continua o discontinua.

Por causas debidamente justificadas y si las condiciones agroclimáticas en una campaña así lo aconsejan, las autoridades competentes de las comunidades autónomas podrán reducir ese período mínimo de pastoreo hasta los 90 días y deberán comunicarlo al Ministerio de Agricultura, Pesca y Alimentación conforme a lo previsto en el anexo II, relativo a las comunicaciones, del Real Decreto 1047/2022, de 27 de diciembre.

A estos efectos, el cómputo del tiempo de pastoreo se realizará en el ámbito de explotación agraria, conforme a la definición del artículo 3.4 de este real decreto, de tal modo que deberán ser pastoreadas todas las hectáreas de pastos acogidas a esta práctica, pero no necesariamente cada una de ellas deberá ser pastoreada todos los días mencionados.

b) Durante el periodo de pastoreo, respetar los siguientes intervalos, entre una carga ganadera mínima y una carga ganadera máxima, sobre las superficies de pastos permanentes o de pastos temporales determinadas acogidas a esta práctica:

1.º En los pastos húmedos entre una carga ganadera mínima de 0,4 Unidades de Ganado Mayor (UGM) por hectárea y una carga ganadera máxima 2 UGM/hectárea.

2.º En los pastos mediterráneos entre una carga ganadera mínima de 0,2 UGM/hectárea y una carga ganadera máxima de 1,2 UGM/hectárea.

Para la conversión a UGM se utilizará la tabla prevista en el anexo V.

Con estos fines, las autoridades competentes de las comunidades autónomas obtendrán a partir del Sistema Integral de Trazabilidad Animal (SITRAN) el número de UGM a considerar.

En el caso de que el agricultor no vaya a realizar el pastoreo con todos los animales de su explotación consignará en el momento de solicitud el número de animales de su explotación, por especie, con los que tiene previsto realizar esta práctica.

En circunstancias debidamente justificadas, especialmente derivadas, entre otras, de la ubicación de los pastos en parques naturales u otro tipo de espacios protegidos, de las condiciones agrofísicas de los pastos o por causa de fuerza mayor derivadas, entre otras, de alteraciones climáticas severas, en las que la disponibilidad de pasto se encuentre comprometida, las autoridades competentes de las comunidades autónomas podrán

autorizar la reducción de la carga ganadera mencionada en el apartado 1.º a 0,2 UGM/hectárea en pastos húmedos y 0,1 UGM/hectárea en pastos mediterráneos.

Si la reducción de cargas obedece a una condición estructural las autoridades competentes podrán autorizarla para todo el período de aplicación del Plan Estratégico Nacional, aplicándose durante campañas consecutivas siempre que se mantengan las condiciones que dieron lugar a dicha reducción.

No obstante, si la reducción de las cargas ganaderas se debe a un motivo circunstancial, derivado de las condiciones climáticas de una determinada campaña, sólo se autorizará para esa campaña en cuestión.

2 bis. Con el fin de comprobar el cumplimiento del requisito establecido en el apartado 2.a), y para cada explotación ganadera, los beneficiarios deberán incluir en su solicitud única, conforme a lo dispuesto en el anexo VI, la siguiente información:

a) La identificación de las parcelas agrícolas de pasto que son aprovechadas a diente por los animales ubicados en dicha explotación ganadera.

La autoridad competente podrá disponer que esta identificación de las parcelas no sea necesaria en el caso de pastos permanentes utilizados en común, siempre y cuando disponga de la declaración de la autoridad gestora del pasto a la que se hace referencia en el anexo XXIV.

Adicionalmente, de cara a la aplicación del apartado b), en el caso de explotaciones ganaderas de tipo “Producción y Reproducción” el agricultor podrá agrupar las parcelas de pasto que se sean objeto de un mismo tipo de manejo. A tales efectos, las parcelas agrícolas de pasto que disten entre sí, o respecto a la ubicación de la instalación ganadera principal, menos de diez kilómetros podrán ser consideradas como un grupo de parcelas. La autoridad competente podrá establecer criterios adicionales para definir grupos de parcelas de pasto de acuerdo con la estructura de sus explotaciones, las prácticas tradicionales de manejo de las diferentes especies de ganado y las condiciones agroclimáticas de cada zona.

b) Las fechas previstas de inicio y fin de la realización de la actividad de pastoreo por los animales de la explotación en cada grupo de parcelas agrícolas de pasto. Si los animales se desplazan a pastos permanentes utilizados en común no será necesario incluir esta información en la solicitud única, ya que las autoridades competentes dispondrán de la misma a través del Sistema Integral de Trazabilidad Animal (SITRAN).

2 ter. En caso de que para un grupo de parcelas de pasto el beneficiario modifique las fechas de inicio y fin de la actividad de pastoreo establecidas en la solicitud única, deberá anotar en el cuaderno digital de explotación agrícola las nuevas fechas, a más tardar en el plazo de un mes desde la nueva fecha de inicio o fin que haya resultado de la modificación.

En el caso de beneficiarios que no hagan uso del cuaderno digital de explotación de forma voluntaria, la anotación en cuestión se suplirá por la notificación electrónica a la autoridad competente a más tardar en el plazo de un mes desde la nueva fecha de inicio o fin que haya resultado de la modificación, en la forma que dicha autoridad competente establezca.

A tal fin, de forma alternativa o complementaria podrán utilizarse si así lo considera la autoridad competente, las siguientes vías:

a) Información de dispositivos de geolocalización animal;

b) Aportación por parte del beneficiario de fotografías georreferenciadas a más tardar en el plazo de un mes desde la nueva fecha de inicio o fin que haya resultado de la modificación, debiendo cumplirse las especificaciones técnicas indicadas en el anexo XXV.

Sin perjuicio de lo anterior, no será obligatoria ninguna acción por parte del beneficiario cuando las nuevas fechas de inicio o de fin de la actividad de pastoreo no difieran más de quince días respecto a las inicialmente establecidas en la solicitud única.

2 quater. En el caso de los movimientos de animales desde la explotación ganadera de origen a otra explotación con distinto código REGA, serán de aplicación las disposiciones de la normativa de sanidad, identificación y registro animal. Específicamente se comprobará el cumplimiento de las disposiciones: relativas el registro de dichos movimientos en SITRAN en los casos y plazos previstos en dichas normativas, incluidos los movimientos a pastos permanentes utilizados en común y otras explotaciones ganaderas de tipo “Pasto”, que

deberán disponer de un código REGA asociado. En cualquier caso, la aplicación de este párrafo deberá realizarse conforme a las disposiciones establecidas por la autoridad competente de la comunidad autónoma en materia de identificación y registro animal.

3. De acuerdo a lo previsto en el Real Decreto 1049/2022, de 27 de diciembre, a partir del 1 de enero de 2024 será de aplicación la BCAM 2 relativa a la protección de humedales y turberas aplicándose la carga ganadera máxima establecida en dicha norma para estas zonas que estén incluidas en las superficies de pastos.

Artículo 31. *Beneficiarios y descripción de la práctica de establecimiento de islas de biodiversidad en las superficies de pastos o siega sostenible.*

1. Las explotaciones de los beneficiarios deberán ser explotaciones ganaderas compatibles con el aprovechamiento de la siega para la alimentación de animales propios. A estos efectos, se consideran las especies de bovino, ovino, caprino y equino inscritas en el REGA a fecha fin de plazo de modificación de la solicitud única con el tipo "Producción y Reproducción" y con una clasificación zootécnica de:

a) “reproducción para producción de carne”, “reproducción para producción de leche”, “reproducción para producción mixta» o “recría de novillas» en el caso del bovino.

b) “reproducción para producción de carne”, “reproducción para producción de leche” o “reproducción para producción mixta” en el caso del ovino y caprino.

c) “reproducción para producción de carne” o “reproducción mixta” en el caso del equino”.

2. Dentro de esta práctica, los beneficiarios podrán optar por el establecimiento de islas de biodiversidad o por la realización de una siega sostenible de acuerdo a lo previsto en el artículo 27.3.

3. Para percibir la ayuda relativa al establecimiento de islas de biodiversidad, se deberá establecer una superficie sin segar en la explotación del 4 % del conjunto de la superficie de pastos permanentes y pastos temporales objeto de siega de tal modo que:

a) No se podrá realizar actividad agraria alguna sobre estas superficies desde el 1 de enero hasta el 31 de agosto del año de solicitud, una vez completado el ciclo de vida de los lepidópteros.

b) A partir de la fecha indicada en el apartado anterior, y con el objeto de mantener la superficie sin segar en buenas condiciones agrarias y medioambientales, la misma deberá someterse a alguna de las siguientes actividades agrarias:

i. Pastoreo con animales de la explotación respetando las cargas ganaderas previstas en el artículo 30.2.b), según corresponda.

A tales efectos, deberá tenerse en cuenta toda la superficie de pastos permanentes y pastos temporales de la explotación sobre la que se haya declarado una actividad de pastoreo con animales de la explotación o siega para producción de hierba.

ii. Siega para producción o para mantenimiento.

iii. Cualquier otra actividad de mantenimiento de las previstas en el apartado B del anexo III. Para la realización de las acciones previstas en el apartado anterior no se permite el uso de herbicidas.

La fecha y las actividades realizadas se registrarán en el cuaderno digital de explotación agrícola. Dicha anotación, deberá realizarse, a más tardar en el plazo de un mes tras la fecha de realización de las mismas.

En el caso de beneficiarios que no deseen hacer uso del cuaderno digital de explotación de forma voluntaria, la anotación en cuestión se realizará sobre un registro en papel que el agricultor deberá custodiar y poner a disposición de la autoridad competente en el caso de que le sea requerido. Adicionalmente la autoridad competente seleccionará una muestra de un 1 % de los beneficiarios de esta intervención, a los que se les requerirá la aportación de fotografías georreferenciadas a más tardar en el plazo de un mes desde la fecha de realización de las actividades, debiendo cumplirse las especificaciones técnicas indicadas en el anexo XXV. En caso de no aportarse dichas fotos, la autoridad competente podrá utilizar otras evidencias como la información proporcionada por los Satélites Sentinel o, en última instancia, realizar una inspección sobre el terreno.

c) Para el cómputo del 4 % previsto en este apartado, se contabilizarán los elementos del paisaje de la explotación presentes en la superficie de pastos acogida a esta práctica y establecidos en la BCAM8 del anexo II del Real Decreto 1049/2022, de 27 de diciembre, que deben cumplir las personas beneficiarias de las ayudas que reciban pagos directos, determinados pagos anuales de desarrollo rural y del programa POSEI.

d) Los beneficiarios en el momento de la solicitud deberán consignar las parcelas sobre las que se establece la superficie sin segar, pudiendo ser diferente cada año de solicitud.

4. Para percibir la ayuda relativa a la siega sostenible y para favorecer, por un lado, el ciclo de vida de los lepidópteros y, por otro, el ciclo vegetativo de las superficies de pastos, las autoridades competentes de las comunidades autónomas establecerán uno o dos períodos de no aprovechamiento de las superficies de pastos permanentes o temporales objeto de siega, durante los que no se podrá realizar ninguna actividad en las mismas, de al menos 60 días consecutivos, durante los meses de mayo, junio, julio y agosto.

Las autoridades competentes comunicarán el período o los períodos establecidos al Ministerio de Agricultura, Pesca y Alimentación conforme a lo previsto en el anexo II, relativo a las comunicaciones, del Real Decreto 1047/2022, de 27 de diciembre.

Para percibir esta ayuda,

a) El beneficiario deberá cumplir con el período de no aprovechamiento indicado en el párrafo anterior, pudiendo elegir el período que se acoge si la autoridad competente establece dos períodos.

b) Además, deberá realizar al menos una actividad de siega para producción durante la estación vegetativa principal con una frecuencia que no superará los tres cortes desde el 1 de enero hasta el inicio del período improductivo al que se acoge según lo previsto en el apartado anterior.

Las autoridades competentes, con base en factores tales como la altitud de los pastos o fenómenos climatológicos que en una determinada campaña comprometan la disponibilidad de pastos de cara al mantenimiento de la biodiversidad y a evitar comprometer el ciclo de vida de los lepidópteros, podrán reducir la frecuencia de siega indicada en el párrafo anterior.

En ese caso, las autoridades competentes comunicarán la reducción de la frecuencia de siega al Ministerio de Agricultura, Pesca y Alimentación conforme a lo previsto en el anexo II, relativo a las comunicaciones, del Real Decreto 1047/2022, de 27 de diciembre.

c) Siempre que sea posible y las condiciones agroclimáticas lo permitan, y particularmente en pastos ubicados en zonas Red Natura 2000, se realizará el henificado o cualquier otra práctica alternativa al ensilado con el fin de favorecer el mantenimiento de los hábitats para invertebrados y aves y la heterogeneidad del hábitat en favor de una mayor biodiversidad.

d) Los beneficiarios deberán incluir en el cuaderno digital de explotación agrícola, las labores de siega realizadas conforme a lo previsto en este apartado 4. Dicha anotación, deberá realizarse, a más tardar en el plazo de un mes tras la fecha de siega. En el caso de beneficiarios que no deseen hacer uso del cuaderno digital de explotación de forma voluntaria, la anotación en cuestión se realizará sobre un registro en papel que el agricultor deberá custodiar y poner a disposición de la autoridad competente en el caso de que le sea requerido. Adicionalmente, la autoridad competente seleccionará una muestra de un 1 % de los beneficiarios de esta intervención, a los que se les requerirá la aportación de fotografías georreferenciadas en el plazo de un mes tras la fecha de siega, debiendo cumplirse las especificaciones técnicas indicadas en el anexo XXV. En caso de no aportarse dichas fotos, la autoridad competente podrá utilizar otras evidencias como la información proporcionada por los Satélites Sentinel o, en última instancia, realizar una inspección sobre el terreno.

Subsección 3.ª Disposiciones específicas para los Ecorregímenes de Agricultura de carbono y agroecología: rotación de cultivos y siembra directa en tierras de cultivo

Artículo 32. *Objeto y requisitos generales.*

1. Se concederá una ayuda a los agricultores activos que lo soliciten y cumplan lo previsto en el en el artículo 23 y la presente subsección, con el objetivo de mejorar la gestión y sostenibilidad de las superficies de tierras de cultivo, bien aumentando la absorción de

carbono en estas superficies mediante la eliminación del laboreo y el mantenimiento de una cubierta vegetal todo el año o bien en favor de la agroecología, la mejora de la estructura y características del suelo y la reducción de emisiones, a través de una práctica de rotación con especies mejorantes.

2. A los efectos de esta subsección, serán consideradas parcelas de regadío aquellas declaradas como tal en la solicitud única de la campaña. A petición del beneficiario, también podrán considerarse parcelas de regadío aquéllas que se ubiquen en recintos SIGPAC que hayan sido explotados en regadío en alguna de las tres campañas precedentes.

3. Para cada uno de los tres ecorregímenes contenidos en esta subsección, el importe de la ayuda recibida por hectárea será el mismo con independencia de la práctica que se realice, dentro de las prácticas previstas en los artículos 36 y 37, sin perjuicio de lo establecido en el artículo 25 y sin perjuicio de lo establecido en el artículo 37 en lo que respecta al complemento de plurianualidad para la práctica de siembra directa.

Artículo 33. *Ecorrégimen de Agricultura de carbono y agroecología: rotación de cultivos y siembra directa en tierras de cultivo de secano.*

1. Se concederá una ayuda anual por hectárea a los titulares de explotaciones que así lo soliciten según lo establecido en el capítulo I del título IV y que sobre sus hectáreas subvencionables de tierras de cultivo de secano realicen alguna de las prácticas agrícolas siguientes, descritas en los artículos 36 y 37:

a) rotación de cultivos con especies mejorantes o
b) siembra directa.

2. El pago de este ecorrégimen se realizará sobre la totalidad de la superficie de las tierras de cultivo de secano declaradas para el cumplimiento de la práctica seleccionada.

3. Los importes unitarios, serán los establecidos en el anexo X.

4. En el caso de las Illes Balears, el importe se verá incrementado en 28 euros por hectárea adicionales, respecto al calculado para la Península, en virtud del artículo 26.

Artículo 34. *Ecorrégimen de Agricultura de carbono y agroecología: rotación de cultivos y siembra directa en tierras de cultivo de secano húmedo.*

1. Se concederá una ayuda anual por hectárea a los titulares de explotaciones que así lo soliciten según lo establecido en el capítulo I del título IV y que sobre sus hectáreas subvencionables de tierras de cultivo de secano húmedo realicen alguna de las prácticas agrícolas mencionadas en el artículo 33.

2. El pago de este ecorrégimen se realizará sobre la totalidad de la superficie de las tierras de cultivo de secano húmedo declaradas para el cumplimiento de la práctica seleccionada.

3. A los efectos de este ecorrégimen, se entenderá por tierras de cultivo de secano húmedo a aquellas tierras de cultivo de secano ubicadas en comarcas con una pluviometría media, conforme a la serie decenal 2011-2020, superior o igual a los 650 mm. Dichas comarcas se recogen en el anexo XIII.

4. Los importes unitarios, serán los establecidos en el anexo X.

Artículo 35. *Ecorrégimen de Agricultura de carbono y agroecología: rotación de cultivos y siembra directa en tierras de cultivo de regadío.*

1. Se concederá una ayuda anual por hectárea a los titulares de explotaciones que así lo soliciten según lo establecido en el capítulo I del título IV y que sobre sus hectáreas subvencionables de tierras de cultivo de regadío realicen alguna de las prácticas agrícolas mencionadas en el artículo 33.

2. Para acceder a esta ayuda los titulares de las explotaciones, en lo referente a las parcelas de regadío, deberán disponer de un Plan de abonado. Asimismo, deberán registrar las operaciones de aporte de nutrientes y materia orgánica al suelo agrario y de agua de riego en el cuaderno de explotación agrícola, o en el cuaderno digital de explotación agrícola.

El requisito relativo al plan de abonado también se considerará cumplido en el caso de agricultores que utilicen la herramienta de sostenibilidad agraria para nutrientes a la que se hace referencia en el artículo 15.4.g) del Reglamento (UE) 2021/2115 del Parlamento Europeo y del Consejo, de 2 de diciembre de 2021, incluida en el cuaderno digital de explotación agrícola según dispone el artículo 10.1 del Real Decreto 1054/2022, de 27 de diciembre, y que utilicen el cuaderno digital para realizar todas las anotaciones recogidas en el contenido mínimo del anexo II del Real Decreto 1054/2022 de 27 de diciembre.

3. En caso de que uno o más de los requisitos anteriores vengan obligados en estas explotaciones por estar situadas en zonas vulnerables, de acuerdo con la Directiva 91/676/CEE del Consejo, de 12 de diciembre de 1991, relativa a la protección de las aguas contra la contaminación producida por nitratos utilizados en la agricultura o en zonas con otras limitaciones medioambientales específicas que eleven la línea de base respecto a la línea de base general, las autoridades competentes deberán establecer los requisitos adicionales.

Las autoridades competentes comunicarán los requisitos adicionales al Ministerio de Agricultura, Pesca y Alimentación conforme a lo previsto en el anexo II, relativo a las comunicaciones, del Real Decreto 1047/2022, de 27 de diciembre.

4. El pago de este ecorrégimen se realizará sobre la totalidad de la superficie de las tierras de cultivo de regadío declaradas para el cumplimiento de la práctica seleccionada.

5. **(Suprimido).**

6. Los importes unitarios, serán los establecidos en el anexo X.

7. En el caso de las Illes Balears, el importe se verá incrementado en 80 euros por hectárea adicionales, respecto al calculado para la Península, en virtud del artículo 26.

Artículo 36. *Descripción de la práctica de rotación de cultivos con especies mejorantes.*

1. Para dar cumplimiento a la práctica de rotación de cultivos con especies mejorantes, el agricultor deberá cumplir los siguientes requisitos:

a) Que, al menos, el 50 % de la superficie de tierra de cultivo correspondiente presente cada año un cultivo diferente al cultivo previo, conforme a lo establecido en la BCAM 7, en el anexo II del Real Decreto 1049/2022, de 27 de diciembre. Cuando exista un cultivo secundario en el mismo año que el cultivo principal, éste se considerará a efectos de la rotación. La superficie declarada como tierra en barbecho tras una leguminosa no se considerará a los efectos del porcentaje de rotación.

No obstante lo anterior, se permitirá rebajar dicho porcentaje de rotación hasta el 25 % en los siguientes casos:

1.º en las explotaciones con más del 25 % de la tierra de cultivo correspondiente con especies plurianuales.

2.º en aquellas circunstancias justificadas por la autoridad competente, con base en condiciones agroclimáticas adversas que serán comunicadas al Ministerio de Agricultura, Pesca y Alimentación conforme a lo previsto en el anexo II, relativo a las comunicaciones, del Real Decreto 1047/2022, de 27 de diciembre.

b) Que, como mínimo, el 10 % de la superficie de tierra de cultivo correspondiente, esté ocupada por especies mejorantes de las especificadas en el anexo XV, de las cuales las leguminosas deben representar, al menos, una superficie equivalente al 5 % de la superficie acogida a esa práctica. Se permitirá que la leguminosa no llegue a producción para su utilización como abonado en verde, teniendo que permanecer en el terreno hasta al menos el inicio de floración. En las comarcas que, por razones de aridez figuran en la tabla del anexo XVI, la superficie de leguminosas mínima requerida en el secano, será equivalente al 2,5 % de la superficie acogida a esa práctica.

c) **(Sin contenido)**

2. En el caso de que la superficie de la tierra de cultivo de la explotación sea menor o igual a 10 hectáreas, la práctica podrá consistir, en la rotación establecida en el apartado 1 o, alternativamente, cumplir con el requisito de diversificación consistente en cultivar, al menos, dos cultivos diferentes sin que el principal suponga más del 75 por ciento de dicha tierra de

cultivo, y de conformidad a lo establecido en la BCAM 7, en el anexo II del Real Decreto 1049/2022, de 27 de diciembre, en lo que se refiere a la definición de cultivo diferente.

En el caso de estas explotaciones, no se exigirá contar con especies mejorantes, ni aplicará el límite máximo de barbecho establecido en el punto anterior.

3. La superficie de especies plurianuales será subvencionable a efectos de percepción de la ayuda, pero no se tendrá en cuenta para el cómputo del porcentaje de superficie que rota, excepto la que se implante en el año en cuestión.

A los efectos de esta práctica, el espárrago será considerado como especie plurianual.

Artículo 37. *Descripción de la práctica de siembra directa.*

1. Para dar cumplimiento a la práctica de siembra directa, el agricultor deberá cumplir, en al menos un 40 % de la tierra de cultivo correspondiente a cada tipología de superficie por la que se solicita dicha práctica, los siguientes requisitos:

a) No realizar labores de arado sobre el suelo.

b) Sembrar directamente sobre los rastrojos y mantener éstos sobre el terreno, de manera que el suelo esté cubierto durante todo el año.

c) Llevar a cabo una rotación de cultivos en la superficie en la que se realiza la práctica de siembra directa, exceptuando a la superficie con especies plurianuales, salvo en su año de implantación. Se entiende por rotación el que la parcela, presente cada año un cultivo diferente al cultivo previo, salvo en cultivos plurianuales exceptuado el año de implantación, y todo ello conforme a lo establecido en la BCAM 7, en el anexo II del Real Decreto 1049/2022, de 27 de diciembre. Cuando exista un cultivo secundario en el mismo año que el cultivo principal, este se considerará a efectos de la rotación. La superficie declarada como tierra en barbecho tras una leguminosa no se considerará a los efectos del porcentaje de rotación.

Estos requisitos deberán ser realizados, conjuntamente, sobre la misma superficie.

2. Excepcionalmente, por causas debidamente justificadas, la autoridad competente, podrá permitir algún tipo de labor vertical según se define en la BCAM 6, en el anexo II del Real Decreto 1049/2022, de 27 de diciembre, siempre y cuando se cumpla con la obligación de mantener el rastrojo sobre el suelo, de manera que éste esté cubierto durante todo el año.

Las comunidades autónomas remitirán al Ministerio de Agricultura, Pesca y Alimentación dicha información sobre las labores verticales permitidas excepcionalmente con base en el anexo II, relativo a las comunicaciones, del Real Decreto 1047/2022, de 27 de diciembre.

3. Se establece un complemento adicional por llevar a cabo esta práctica en años consecutivos sobre la misma superficie, con el objetivo de favorecer la retención del carbono en el suelo y evitar la emisión de parte de ese carbono a la atmósfera.

4. El complemento tendrá una cuantía fija de 25 euros por hectárea que se sumará al importe de la ayuda calculado.

5. Para la campaña 2023, y en los casos de agricultores que soliciten la ayuda por primera vez en las campañas siguientes, o de agricultores que, habiendo solicitado esta ayuda previamente, incorporen nuevas parcelas en años siguientes, el pago de este complemento quedará condicionado al compromiso de los beneficiarios de realizar la misma práctica en las mismas parcelas en la campaña siguiente. A tal fin, el beneficiario indicará en la solicitud única las parcelas sobre las que se compromete. En el caso de no cumplir con los compromisos adquiridos en el año siguiente de aplicación, se les detraerá la cuantía de dicho complemento. Para el resto de los casos, el pago del complemento para cada hectárea quedará condicionado a la comprobación de haber realizado la misma práctica en la misma hectárea en la campaña anterior.

6. El pago de este ecorrégimen se realizará en cada una de las tipologías de superficie, sobre la totalidad de la superficie declarada que se acoja a esta práctica y que cumpla las condiciones de elegibilidad. No obstante, el pago del complemento adicional solo se concederá de manera proporcional a la superficie que cumpla las condiciones establecidas en el apartado 1 dos años consecutivos.

Subsección 4.ª Disposiciones específicas para los Ecorregímenes de Agricultura de carbono: cubiertas vegetales y cubiertas inertes en cultivos leñosos

Artículo 38. *Objeto y requisitos generales.*

1. Se concederá una ayuda a los agricultores activos que lo soliciten y cumplan lo previsto en el artículo 23 y la presente subsección, con el objetivo de mejorar la gestión y sostenibilidad de las superficies de cultivos leñosos, a través del aumento del contenido de carbono del suelo, de la mejora de su estructura, de la disminución de los Gases de Efecto Invernadero, así como de la reducción de la erosión y la desertificación, mediante el establecimiento de cubiertas vegetales o cubiertas inertes.

2. La ayuda adoptará la forma de un pago anual por hectárea subvencionable de cultivos leñosos declarada, conforme a lo previsto en el capítulo II del título II de este real decreto, que hace referencia a los requisitos comunes a las superficies agrarias por las que se solicita ayuda.

3. A los efectos de la presente subsección, se entenderá por cultivo leñoso aquel cultivo recogido en el anexo XVII.

4. Además, la superficie de cultivos leñosos se diferenciará con base en su pendiente, tal y como está recogida en el SIGPAC. Diferenciándose de este modo, con base en esta característica: cultivos leñosos en terrenos llanos, cultivos leñosos en terrenos de pendiente media y cultivos leñosos en terrenos de elevada pendiente.

5. Para cada uno de los tres ecorregímenes, contenidos en esta subsección, el importe de la ayuda recibida por hectárea será el mismo con independencia de la práctica que se realice, dentro de las prácticas previstas en los artículos 42 y 43, sin perjuicio de lo establecido en el artículo 25.

6. Para el caso del viñedo, el beneficiario no debe tener plantaciones ilegales o sin autorización. En caso contrario no podrá percibir el importe correspondiente al ecorrégimen de cubiertas vegetales o cubiertas inertes en las superficies de viñedo de la explotación.

Artículo 39. *Ecorrégimen Agricultura de carbono: cubiertas vegetales y cubiertas inertes en cultivos leñosos en terrenos llanos.*

1. Se concederá una ayuda a los titulares de explotaciones que así lo soliciten, según lo establecido en el capítulo I del título IV, y que, sobre sus hectáreas subvencionables de cultivos leñosos en terrenos llanos, realicen alguna de las prácticas agrícolas siguientes, descritas en los artículos 42 y 43:

a) cubiertas vegetales espontáneas o sembradas o
b) cubiertas inertes de restos de poda.

2. Se entenderá por superficies de cultivos leñosos en terrenos llanos como aquellas superficies de cultivos leñosos con una pendiente menor del 5 %, es decir, superficies ubicadas en recintos SIGPAC cuya pendiente esté definida como menor al 5 %.

3. Los importes unitarios serán los establecidos en el anexo X.

4. En el caso de las Illes Balears, el importe se verá incrementado en 40 euros por hectárea adicionales, respecto al calculado para la Península, en virtud del artículo 26.

Artículo 40. *Ecorrégimen Agricultura de carbono: cubiertas vegetales y cubiertas inertes en cultivos leñosos en terrenos de pendiente media.*

1. Se concederá una ayuda a los titulares de explotaciones que así lo soliciten según lo establecido en el capítulo I del título IV y que, sobre sus hectáreas subvencionables de cultivos leñosos en terrenos de pendiente media, realicen alguna de las prácticas descritas en los artículos 42 y 43.

2. Se entenderá por superficies de cultivos leñosos en terrenos de pendiente media, como aquellas superficies de cultivos leñosos con una pendiente igual o mayor al 5 % y menor del 10 %, es decir, superficies ubicadas en recintos SIGPAC cuya pendiente esté definida como igual o mayor al 5 % y menor del 10 %.

3. Los importes unitarios, serán los establecidos en el anexo X.

4. En el caso de las Illes Balears, el importe se verá incrementado en 64 euros por hectárea adicionales, respecto al calculado para la Península, en virtud del artículo 26.

Artículo 41. *Ecorrégimen Agricultura de carbono: cubiertas vegetales y cubiertas inertes en tierras de cultivos leñosos en terrenos de elevada pendiente y bancales.*

1. Se concederá una ayuda a los titulares de explotaciones que así lo soliciten según lo establecido en el capítulo I del título IV, y que, sobre sus hectáreas subvencionables de cultivos leñosos en terrenos de elevada pendiente y bancales, realicen alguna de las prácticas descritas en los artículos 42 y 43.

2. Se entenderá por superficies de cultivos leñosos en terrenos de elevada pendiente, como aquellas superficies de cultivos leñosos con una pendiente igual o mayor al 10 %, es decir, superficies ubicadas en recintos SIGPAC cuya pendiente esté definida como igual o mayor al 10 %.

Así mismo, se entenderá por bancales, aquellas superficies ubicadas en recintos SIGPAC contiguos a elementos del paisaje del tipo terraza, registradas en la capa definida en el SIGPAC para esta característica.

3. Los importes unitarios, serán los establecidos en el anexo X.

4. En el caso de las Illes Balears, el importe se verá incrementado en 88 euros por hectárea adicionales, respecto al calculado para la Península, en virtud del artículo 26.

Artículo 42. *Descripción de la práctica de cubiertas vegetales espontáneas o sembradas en cultivos leñosos.*

1. Para dar cumplimiento a la práctica de cubiertas vegetales espontáneas o sembradas, el agricultor deberá cumplir los siguientes compromisos:

a) Deberá cumplir el compromiso anual de establecer y/o mantener sobre el terreno una cubierta vegetal espontánea o sembrada, ya sea viva o agostada, de forma que el suelo no permanezca desnudo. Para comprobar dicho requisito, el agricultor deberá recoger en el cuaderno de explotación agrícola o, en el cuaderno digital de explotación agrícola, la “fecha de establecimiento de la cubierta vegetal espontánea o sembrada con presencia viva sobre el terreno”, no pudiendo ser esta fecha posterior a la fecha fijada por las comunidades autónomas como fecha de inicio del periodo en que la cubierta debe permanecer viva sobre el terreno. Dicha anotación deberá realizarse en el plazo de un mes tras dicha fecha.

b) Además la cubierta vegetal debe permanecer viva sobre el terreno, durante un periodo mínimo de cuatro meses, dentro del periodo comprendido entre el 1 de octubre y el 31 de marzo, a definir por las comunidades autónomas, según las condiciones agroclimáticas de la zona.

Las comunidades autónomas remitirán al Ministerio de Agricultura, Pesca y Alimentación dicha información con base en el anexo II, relativo a las comunicaciones, del Real Decreto 1047/2022, de 27 de diciembre.

c) El manejo de estas cubiertas vegetales se llevará a cabo a través de medios mecánicos y depositado sobre el terreno de los restos a modo de “mulching” y/o mediante manejo a través de ganado.

No se permitirá el uso de herbicidas ni de otros fitosanitarios en el centro de la calle que está mantenida con cubierta vegetal herbácea.

De forma excepcional, se permitirá la aplicación de herbicidas sobre la cubierta vegetal, en casos puntuales de inversiones de flora debidamente justificados. Dicha excepción estará supeditada a la condición previa de llevar dos años seguidos haciendo la práctica para poder aplicarlo en el tercer año.

El manejo de las cubiertas vegetales por medios mecánicos con el objetivo de limitar la competencia por agua y nutrientes se realizará a través de pases anuales realizándose los pases necesarios.

Para comprobar dicho requisito, el agricultor deberá recoger en el cuaderno de explotación agrícola o, en el cuaderno digital de explotación agrícola, el tipo de mantenimiento que realiza sobre la cubierta vegetal espontánea o sembrada. Dicha anotación deberá realizarse, a más tardar, dentro del mes anterior al final del periodo de modificación de la solicitud única.

d) Además, los restos de las cubiertas vegetales, una vez manejadas mecánicamente, deben cubrir el espacio inicial ocupado por la cubierta.

e) La cubierta ocupará en cada calle, al menos, un 40 % de la anchura libre de la proyección de copa, según la definición del artículo 3.33), no pudiendo ser esta anchura inferior a 0,5 metros.

Para comprobar dicho requisito, el agricultor deberá recoger en el cuaderno de explotación agrícola, o en el cuaderno digital de explotación agrícola la anchura de la cubierta y la anchura libre de la proyección de copa. Dicha anotación deberá realizarse en el mes anterior al final del periodo mínimo de cuatro meses fijados por la autoridad competente de la comunidad autónoma en el que la cubierta debe permanecer viva sobre el terreno.

Para aquellas parcelas que tengan una pendiente igual o superior al 10 %, salvo que la pendiente real del recinto esté compensada mediante terrazas o bancales, la anchura mínima de la cubierta será un metro de anchura adicional a la anchura mínima exigida en el primer párrafo de este subapartado. En el caso de superficies de cultivos leñosos que no puedan cumplir este requisito de anchura mínima exigida de la cubierta porque la anchura media de la calle del cultivo leñoso sea menor a 1,5 metros, la cubierta deberá ocupar la totalidad de la anchura de la calle.

2. Se contemplan las siguientes situaciones excepcionales que podrán dar lugar a la modificación de las condiciones de aplicación de esta práctica:

a) Se permitirá, de forma excepcional, la aplicación de fitosanitarios sobre la cubierta, en aquellos casos en que la autoridad competente en materia de Sanidad Vegetal así lo determine por razón de la prevención, control o erradicación de plagas.

b) Se permitirá rebajar el periodo obligatorio de cuatro meses en los que la cubierta vegetal debe permanecer viva, en aquellas circunstancias justificadas por la autoridad competente, con base en condiciones agroclimáticas adversas acreditadas por la autoridad competente de la comunidad autónoma.

Las comunidades autónomas remitirán al Ministerio de Agricultura, Pesca y Alimentación dicha información con base en el anexo II, relativo a las comunicaciones, del Real Decreto 1047/2022, de 27 de diciembre.

c) Se permitirán, en el caso de cubiertas sembradas, labores superficiales para adecuar el terreno para la siembra. De forma excepcional, se permitirán también labores superficiales poco profundas de mantenimiento de las cubiertas. En ningún caso, estas labores superficiales supondrán la modificación de la estructura del suelo ni la desaparición de la cubierta.

Serán las comunidades autónomas, en virtud de las características agronómicas de la zona, las que podrán permitir y definir dichas labores de mantenimiento excepcionales.

Las comunidades autónomas remitirán al Ministerio de Agricultura, Pesca y Alimentación dichas informaciones con base en el anexo II, relativo a las comunicaciones, del Real Decreto 1047/2022, de 27 de diciembre.

3. En las superficies de cultivos leñosos en secano, y de secano árido en particular, se establecerán una serie de condiciones específicas como:

a) Permitir algún tipo de labor vertical poco profundas de mantenimiento de las cubiertas vegetales, a partir del mes de abril y hasta el mes de septiembre, ambos inclusive. En ningún caso estas labores superficiales supondrán la modificación de la estructura del suelo.

b) Se elimina el requisito de que la cubierta vegetal espontánea o sembrada deba permanecer viva un periodo mínimo de tiempo.

c) Se permitirá el establecimiento de cubiertas vegetales, en calles alternas.

d) Se permitirá que, en época estival, la cubierta vegetal ocupe un 20 % de la anchura libre de la proyección de copa.

e) En las comarcas que, por razones de aridez, figuran en la tabla del anexo XVI, se permitirá cumplir con la práctica de cubierta vegetal, estableciendo ésta en todas las calles correspondientes al 50 % de la superficie declarada. El pago para esta condición específica se realizará, en cada una de las tipologías de superficie, sobre la totalidad de la superficie declarada que se acoja a esta práctica y que cumpla las condiciones de elegibilidad.

4. En el caso de la práctica de cubiertas vegetales, se establece un complemento adicional por llevar a cabo la práctica más de un año consecutivo sobre la misma superficie,

con el objetivo de favorecer la retención del carbono en el suelo y evitar la emisión de parte de ese carbono a la atmósfera.

El complemento tendrá una cuantía fija de 25 euros por hectárea en la que se lleve a cabo la práctica más de un año que se sumará al importe del ayuda calculado para cada tramo de pendiente de esta práctica de cubiertas vegetales en virtud del artículo 26.

Para la campaña 2023, y en los casos de agricultores que soliciten la ayuda por primera vez en las campañas siguientes, o de agricultores que, habiendo solicitado esta ayuda previamente, incorporen nuevas parcelas en años siguientes, el pago de este complemento quedará condicionado al compromiso de los beneficiarios de realizar la misma práctica en las mismas parcelas en la campaña siguiente. A tal fin, el beneficiario indicará en la solicitud única las parcelas sobre las que se compromete. En el caso de no cumplir con los compromisos adquiridos en el año siguiente de aplicación, se les detraerá la cuantía de dicho complemento. Para el resto de los casos, el pago del complemento para cada hectárea quedará condicionado a la comprobación de haber realizado la misma práctica en la misma hectárea en la campaña anterior.

Artículo 43. *Descripción de la práctica de cubiertas inertes de restos de poda.*

1. Para dar cumplimiento a la práctica de cubiertas inertes de restos de poda, el agricultor deberá cumplir los siguientes compromisos:

a) Triturar los restos de poda y depositarlos sobre el terreno, estableciendo de este modo una cubierta inerte de restos de poda a modo de “mulching”, sobre el suelo.

Para comprobar dicho requisito, el agricultor deberá recoger en el cuaderno de explotación agrícola o en el cuaderno digital de explotación agrícola, la fecha de establecimiento de la cubierta inerte procedente de la trituración de los restos de poda sobre el suelo, no pudiendo ser esta fecha posterior al 15 de abril de la campaña en cuestión. Dicha anotación deberá realizarse en el plazo de un mes tras dicha fecha. No obstante, las comunidades autónomas, de forma justificada, podrán adaptar la fecha máxima fijada, cuando las condiciones locales y de cultivo de una campaña así lo justifiquen. Las comunidades autónomas remitirán al Ministerio de Agricultura, Pesca y Alimentación dicha información sobre la adaptación de la fecha máxima de establecimiento de las cubiertas inertes con base en el anexo II, relativo a las comunicaciones, del Real Decreto 1047/2022, de 27 de diciembre.

b) Depositar sobre el suelo una cantidad de restos de poda que ocupe una superficie mínima, en cada calle del 40 % de la anchura libre de la proyección de copa, según la definición del artículo 3.33), y que sea suficiente para permitir alcanzar los beneficios medioambientales de la práctica, no pudiendo ser esta anchura inferior a 0,5 metros.

Para aquellas parcelas que tengan una pendiente igual o superior al 10 %, salvo que la pendiente real del recinto esté compensada mediante terrazas o bancales, la anchura mínima de la cubierta será un metro de anchura adicional a la anchura mínima exigida en el primer párrafo de este subapartado. En el caso de superficies de cultivos leñosos que no puedan cumplir este requisito de anchura mínima exigida de la cubierta porque la anchura media de la calle del cultivo leñoso sea menor a 1,5 metros, la cubierta deberá ocupar la totalidad de la anchura de la calle.

Para comprobar dicho requisito, el agricultor deberá recoger en el cuaderno de explotación agrícola o en el cuaderno digital de explotación agrícola la anchura de la cubierta y la anchura libre de la proyección de copa. Dicha anotación, deberá realizarse, a más tardar, dentro del mes anterior a la fecha final del periodo de modificación de la solicitud única.

c) Sobre la superficie ocupada por la cubierta inerte de restos de poda no estará permitida la realización de tratamientos fitosanitarios.

d) Se permitirán de forma excepcional, aquellas labores superficiales poco profundas de mantenimiento sobre las cubiertas que no supongan, en ningún caso, la modificación de la estructura del suelo, ni la desaparición de la cubierta en ningún momento del año, ni que impidan alcanzar los beneficios medioambientales de la misma. Serán las comunidades autónomas, en virtud de las características agronómicas de la zona, las que podrán permitir y definir dichas labores de mantenimiento.

Las comunidades autónomas remitirán al Ministerio de Agricultura, Pesca y Alimentación dicha información sobre las labores de mantenimiento permitidas sobre las cubiertas con base en el anexo II, relativo a las comunicaciones, del Real Decreto 1047/2022, de 27 de diciembre.

e) En el marco de la práctica de cubiertas inertes de restos de poda se permitirá la combinación con la práctica de cubiertas vegetales espontáneas o sembradas en el mismo recinto, de forma que toda la superficie exigida en el marco de las prácticas esté ocupada por algún tipo de cubierta. A esta práctica combinada se le adjudicará, en todo caso, el importe referido a las cubiertas inertes de restos de poda.

2. Esta práctica no se realizará cuando se identifiquen por parte del beneficiario problemas de plagas sobre los cultivos leñosos, para las cuales, la distribución sobre el terreno de los restos de poda infectados por ellas pudiera propiciar su propagación.

En aquellos casos en que la autoridad competente haya autorizado un tratamiento fitosanitario sobre el cultivo por motivo de detección de alguna plaga de este tipo, el beneficiario no podrá realizar esta práctica en el caso de que, una vez aplicado el tratamiento, se sigan identificando problemas de plagas sobre los cultivos leñosos.

3. Una vez realizado el compromiso por parte del agricultor, en el caso de que la autoridad competente en materia de sanidad vegetal declare la existencia de una plaga sobre los restos de poda, la gestión de dichos restos se hará conforme a la regulación o recomendaciones existentes para cada tipo de plaga presente. Así, se contemplarán las siguientes situaciones excepcionales, sin perjuicio para que el agricultor siga siendo beneficiario de la ayuda, en aquellos casos en los que así lo especifique la autoridad competente:

a) Se permitirá la aplicación de fitosanitarios sobre la cubierta inerte de restos de poda.

b) Se permitirá la retirada de los restos de poda.

c) Se permitirá el enterrado de los restos de poda después de su tratamiento.

Las comunidades autónomas remitirán al Ministerio de Agricultura, Pesca y Alimentación dicha información con base en el anexo II, relativo a las comunicaciones, del Real Decreto 1047/2022, de 27 de diciembre.

4. En las superficies de cultivos leñosos en secano, y de secano árido en particular, se establecerán una serie de condiciones específicas como:

a) Permitir algún tipo de labor vertical poco profundas de mantenimiento de las cubiertas inertes, a partir del mes de abril y hasta el mes de septiembre, ambos inclusive. En ningún caso, estas labores superficiales supondrán la modificación de la estructura del suelo.

b) Se permitirá el establecimiento de cubiertas inertes, en calles alternas.

c) En las comarcas que, por razones de aridez, figuran en la tabla del anexo XVI, se permitirá cumplir con la práctica de cubierta inerte, estableciendo ésta en todas las calles correspondientes al 50 % de la superficie declarada. El pago para esta condición específica se realizará, en cada una de las tipologías de superficie, sobre la totalidad de la superficie declarada que se acoja a esta práctica y que cumpla las condiciones de elegibilidad.

Subsección 5.ª Disposiciones específicas del Ecorrégimen de Agroecología: espacios de biodiversidad

Artículo 44. *Ecorrégimen de Agroecología: espacios de biodiversidad en tierras de cultivo y cultivos permanentes.*

1. Para dar cumplimiento a este ecorrégimen, en el caso de las tierras de cultivo y los cultivos permanentes, incluidos los cultivos leñosos, se deberá establecer un porcentaje de espacios de biodiversidad.

2. Se considerarán espacios de biodiversidad, los siguientes elementos, incluidos o directamente adyacentes a la parcela declarada para el cumplimiento de este ecorrégimen, que habrán de cumplir los requisitos recogidos en el anexo XIV:

a) Los muretes, charcas, lagunas, terrazas de retención estanques, abrevaderos naturales, setos, lindes, islas y enclaves de vegetación o cualquier otro elemento del paisaje

establecido para dar cumplimiento a la BCAM 8, que sirvan de refugio, reservorio y alimento de avifauna, insectos beneficiosos o polinizadores.

b) El barbecho, siendo sólo subvencionables los barbechos con una cubierta vegetal que contenga especies apropiadas a efectos de la biodiversidad.

c) Márgenes, franjas e islas de biodiversidad.

d) Zonas de no cosechado de cereales, leguminosas y oleaginosas en tierras de cultivo que pongan a disponibilidad de la avifauna, durante un periodo más prolongado, el grano.

e) Zonas de no cosechado de especies aromáticas que en el momento de la recolección del cultivo tengan a disposición de la fauna polinizadora el néctar o el polen. Las especies admisibles se recogen en el anexo XIV, apartado V.

3. Los agricultores que se acojan a este ecorrégimen deberán cumplir el requisito de agricultor activo y percibir la ayuda básica a la renta para la sostenibilidad.

4. Se tendrá que contar con una superficie de espacios de biodiversidad equivalente al:

a) En tierras de cultivo:

i) 7 % de la superficie de secano declarada bajo este ecorrégimen.

ii) 4 % de la superficie de regadío declarada bajo este ecorrégimen.

b) En cultivos permanentes el 4 % de la superficie declarada bajo este ecorrégimen.

En el caso de que sobre una misma superficie coexistan dos elementos de biodiversidad diferentes, a efectos del cómputo del porcentaje, se tomará en consideración aquel que arroje una mayor superficie equivalente tras aplicar los factores de conversión y ponderación a los que se hace referencia en el apartado 6.

5. El pago de este ecorrégimen se realizará sobre la totalidad de la superficie declarada para su cumplimiento.

6. En caso de estar registrados en SIGPAC o en la declaración de superficies de la solicitud única como puntos o como líneas, a los espacios de biodiversidad les serán de aplicación factores de conversión a metro cuadrado. Y, en cualquier caso, se les aplicaran los coeficientes de ponderación especificados en el anexo XVIII.

7. Los espacios de biodiversidad cumplirán con los requisitos establecidos en el anexo XIV.

8. Sobre las superficies de espacios de biodiversidad no se permitirá la aplicación de fertilizantes ni de productos fitosanitarios. La aplicación de productos fitosanitarios sobre estas superficies sólo se permitirá, de forma excepcional, en aquellos casos en los que la autoridad competente en materia de sanidad vegetal así lo determine por razón de la prevención, control o erradicación de plagas.

Las comunidades autónomas remitirán al Ministerio de Agricultura, Pesca y Alimentación dicha información sobre dichas excepciones con base en el anexo II, relativo a las comunicaciones, del Real Decreto 1047/2022, de 27 de diciembre.

9. La limitación anterior no será de aplicación en el caso de las zonas de no cosechado.

10. Los importes unitarios, serán los establecidos en el anexo X.

Artículo 45. *Agroecología: Ecorrégimen de espacios de biodiversidad. Aplicación en cultivos bajo agua.*

1. Para dar cumplimiento a este ecorrégimen, cuando el agricultor activo cuente con superficie subvencionable de la tierra de cultivo dedicada a cultivos bajo agua durante una parte significativa del año o del ciclo de cultivo, en esta superficie, las prácticas a llevar a cabo podrán consistir en:

a) establecer al menos un 3 % de superficie correspondiente a espacios de biodiversidad, según lo descrito en el artículo 44, o

b) llevar a cabo una gestión sostenible de la lámina de agua en la superficie inundada, para favorecer, no sólo la instauración de aves migratorias, sino también la disminución de las emisiones y racionalizar el consumo.

2. Para la gestión sostenible de la lámina de agua, se podrá llevar a cabo una o varias de las prácticas siguientes durante el ciclo del cultivo:

i. Nivelación anual del terreno de manera que se favorezca una lámina de agua homogénea que racionalice su uso y minimice la pérdida por escorrentía y la lixiviación de fertilizantes y fitosanitarios.

ii. Siembra en seco con inundación tras los 30-45 días posteriores a la siembra.

iii. Secas intermitentes en el momento de realizar tratamientos herbicidas o fitosanitarios.

iv. Construcción de caballones que mejoren la eficiencia en la distribución del agua en el lote del cultivo. La autoridad competente de la comunidad autónoma será la que defina el tamaño máximo de las tablas en su territorio.

Para comprobar los requisitos i, ii, iii y iv, el agricultor deberá recoger en el cuaderno de explotación agrícola, o en o en el cuaderno digital de explotación agrícola, de acuerdo con la entrada en vigor de éste, las fechas de nivelación, siembra, inundación y secas, y construcción de caballones. Dicha anotación deberá realizarse en el plazo de un mes tras la fecha en la que se ha realizado cada actividad.

3. No obstante lo anterior, la autoridad competente en materia de sanidad vegetal podrá determinar condiciones específicas en el manejo de la lámina de agua por razón de la prevención, control o erradicación de plagas.

4. La autoridad competente de cada comunidad autónoma deberá definir el tiempo que la lámina de agua debe permanecer sobre el terreno, a efectos de favorecer la biodiversidad. En cualquier caso, el mantenimiento de la lámina de agua deberá permanecer en el terreno un mínimo de tres meses, que podrá coincidir con la presencia del cultivo.

5. Las comunidades autónomas remitirán al Ministerio de Agricultura, Pesca y Alimentación dicha información sobre condiciones específicas y tiempo de inundación con base en el anexo II, relativo a las comunicaciones, del Real Decreto 1047/2022, de 27 de diciembre.

6. En aquellas comunidades autónomas en las que alguna de estas prácticas ya forme parte de las medidas que hayan diseñado conforme al artículo 70 del Reglamento (UE) 2021/2115, del Parlamento Europeo y del Consejo de 2 de diciembre de 2021, sobre compromisos medioambientales, climáticos y otros compromisos de gestión, para dar cumplimiento a lo dispuesto en el artículo 31.5.d) de dicho reglamento, únicamente se podrán acoger a aquellas que no sean coincidentes.

7. Para acceder a esta ayuda los titulares de las explotaciones, en lo referente a las parcelas de regadío, deberán disponer de un Plan de abonado. Asimismo, deberán registrar las operaciones de aporte de nutrientes y materia orgánica al suelo agrario y de agua de riego en el cuaderno de explotación agrícola o, el cuaderno digital de explotación agrícola.

El requisito relativo al plan de abonado también se considerará cumplido en el caso de agricultores que utilicen la herramienta de sostenibilidad agraria para nutrientes a la que se hace referencia en el artículo 15.4.g) del Reglamento (UE) 2021/2115 del Parlamento Europeo y del Consejo, de 2 de diciembre de 2021, incluida en el cuaderno digital de explotación agrícola según dispone el artículo 10.1 del Real Decreto 1054/2022, de 27 de diciembre, y que utilicen el cuaderno digital para realizar todas las anotaciones contenidas en el anexo II del Real Decreto 1054/2022 de 27 de diciembre.

8. En caso de que uno o más de los requisitos anteriores vengan obligados en estas explotaciones por estar situadas en zonas vulnerables, de acuerdo con la Directiva 91/676/CEE del Consejo, de 12 de diciembre de 1991, relativa a la protección de las aguas contra la contaminación producida por nitratos utilizados en la agricultura o en zonas con otras limitaciones medioambientales específicas que eleven la línea de base respecto a la línea de base general, las autoridades competentes deberán establecer los requisitos adicionales.

Las autoridades competentes comunicarán los requisitos adicionales al Ministerio de Agricultura, Pesca y Alimentación conforme a lo previsto en el anexo II, relativo a las comunicaciones, del Real Decreto 1047/2022, de 27 de diciembre.

9. En el caso de que el cumplimiento del ecorrégimen se realice a través de la práctica del apartado 1.a), el pago se realizará sobre la totalidad de la superficie de las tierras de cultivo bajo agua declaradas para su cumplimiento.

10. En el caso de que el cumplimiento del ecorrégimen se realice a través de la práctica del apartado 1.b), será necesario llevar a cabo la gestión sostenible de la lámina de agua en toda la superficie declarada para la percepción del ecorrégimen.

11. Los importes unitarios, serán los establecidos en el anexo X.

CAPÍTULO III

Pagos directos asociados

Sección 1.ª Pagos directos asociados a los agricultores

Subsección 1.ª Disposiciones Generales

Artículo 46. *Objeto y Requisitos generales.*

1. De conformidad con lo establecido en el artículo 32 del Reglamento (UE) número 2115/2021 del Parlamento Europeo y el Consejo, de 2 de diciembre de 2021 y de acuerdo al Plan Estratégico Nacional aprobado para España por la Comisión el 31 de agosto de 2022, se concederá una ayuda a la renta asociada a los agricultores activos de los sectores establecidos en esta sección, para hacer frente a las dificultades encontradas mediante la mejora de la competitividad y sostenibilidad. Asimismo, de conformidad con el artículo 36 del Reglamento (UE) número 2115/2021, del Parlamento Europeo y del Consejo de 2 de diciembre de 2021, se concederá un pago específico a los agricultores activos que produzcan algodón con arreglo a las condiciones establecidas en dicho reglamento.

2. La ayuda adoptará la forma de un pago anual por hectárea de superficie cultivada que cumpla estos requisitos generales, así como los específicos establecidos en cada caso.

3. **(Sin contenido)**

4. La superficie mínima subvencionable por explotación susceptible de recibir cada una de las ayudas asociadas previstas en el presente capítulo será de 1 hectárea en el caso de superficies de secano y de 0,5 hectáreas para las superficies de regadío, salvo que en los requisitos específicos de la ayuda se disponga otra cosa.

5. A los efectos de estas ayudas, se entenderá por superficie de regadío aquella para la que el sistema de explotación declarado por el agricultor, conforme al artículo 8.2, sea regadío y que además esté definida como tal en el SIGPAC.

6. Los agricultores pondrán a disposición de las autoridades competentes cuantos justificantes permitan acreditar el cumplimiento de los requisitos generales y específicos para el cobro de las ayudas asociadas, cuando así les sea requerido.

Artículo 47. *Asignación Financiera Indicativa.*

La asignación financiera indicativa anual correspondiente a cada línea de ayuda será la que se indica en el anexo XIX de este real decreto, sin perjuicio de la posible realización de trasvases de fondos conforme a lo establecido en el artículo 125 entre las distintas líneas de ayuda previstas.

Subsección 2.ª Ayuda asociada a la producción sostenible de proteínas de origen vegetal. Plan Proteico

Artículo 48. *Objeto, ámbito de aplicación y dotación.*

1. El objeto de esta ayuda es impulsar la disponibilidad de proteína de origen vegetal y reducir así la dependencia de materias primas esenciales para alimentación animal y humana, así como fomentar un sistema agroalimentario más sostenible.

2. Se concederá una ayuda asociada por superficie a los agricultores que produzcan determinados cultivos proteicos, según los siguientes tipos de ayuda:

a) Ayuda a la producción de legumbres de las especies de garbanzo, lenteja y judía seca.

b) Ayuda a la producción del resto de leguminosas de grano seco y leguminosas forrajeras.

c) Ayuda a la producción de semillas certificadas de legumbres de las especies de garbanzo, lenteja y judía seca.

d) Ayuda a producción de semillas certificadas de resto de leguminosas de grano seco y leguminosas forrajeras.

Solo se podrá percibir un tipo de ayuda por cada hectárea de superficie subvencionable por la que se solicita la ayuda.

3. A los efectos de esta ayuda, se considerarán las siguientes especies de la familia de las leguminosas:

Alubia o judía seca (*Phaseolus vulgaris L.*), judía de lima (*Phaseolus lunatus L.*), caupí o frijol de carilla *[Vigna unguiculata (L.) Walp.]*, judía escarlata (*Phaseolus coccineus L.*), garbanzo (*Cicer arietinum L.*), lenteja (*Lens sculenta Moench, Lens culinaris Medik*), guisante seco (*Pisum sativum L.*), habas secas (*Vicia faba L.*), o altramuz blanco (*Lupinus albus L.*), altramuz amarillo (*Lupinus luteus L.*), altramuz azul (*Lupinus angustifolius L.*), veza o alverja (*Vicia sativa L.*), veza vellosa (*Vicia villosa Roth*), yeros (*Vicia ervilia (L.) Willd.*), algarrobas (*Vicia monanthos Desf.*), titarros (*Lathyrus cicera L.*), almortas (*Lathyrus sativus L.*), alholva (*Trigonella foenum-graecum L.*), alberjón (*Vicia narbonensis L.*), alfalfa (*Medicago sativa L.*), esparceta (*Onobrychis viciifolia Scop.*), zulla (*Hedysarum coronarium L.*), y crotalaria (*Crotalaria juncea L.*), soja *[Glycine max (L.)]*, cacahuete (*Arachis hypogaea L.*) y alverja húngara (*Vicia pannonica Crantz*).

4. Se admitirán las mezclas de las leguminosas recogidas en esta lista con gramíneas siempre que las leguminosas sean el cultivo predominante en la mezcla.

5. Para recibir las ayudas previstas en esta subsección, se crean dos regiones, Peninsular e Insular. Las explotaciones ubicadas en la región insular de Islas Baleares recibirán un mayor apoyo atendiendo a las dificultades adicionales y los mayores costes de producción y comercialización derivados de la insularidad.

6. La dotación presupuestaria de esta medida, para cada subtipo de ayuda, es la que se indica en el anexo XIX. No obstante, en el caso de existencia de remanente en alguna de las ayudas, una vez atendido el importe máximo unitario, podrá trasvasarse dicho remanente al resto de ayudas de esta medida, en las que no se haya alcanzado ese máximo.

Artículo 49. *Beneficiarios y requisitos.*

Podrán ser beneficiarios de estas ayudas los agricultores que produzcan alguno de los cultivos proteicos citados en el artículo anterior, que las soliciten anualmente a través de la solicitud única y que cumplan los siguientes requisitos:

a) Emplear semilla de alguna de las variedades recogidas en el Catálogo común de variedades de especies de plantas agrícolas de la Unión Europea, en el Registro español de variedades comerciales, en el Registro de otro Estado miembro, o que tengan concedida una autorización de comercialización conforme a la Decisión 2004/842/CE, de la Comisión, de 1 de diciembre de 2004, a fecha de fin de plazo de presentación de la solicitud única de la campaña. Se exceptúan de este requisito las semillas de las especies para las que no existe catálogo de variedades o está autorizada su comercialización sin necesidad de pertenecer a una variedad determinada.

b) Efectuar las labores agrícolas que aseguren el normal desarrollo del cultivo y mantenerlo en el terreno hasta alcanzar el estado fenológico que se indica a continuación para cada tipo de cultivo y aprovechamiento, salvo causa de fuerza mayor debidamente justificada:

1.º Leguminosas para grano: hasta el estado de madurez lechosa del grano.

2.º Leguminosas para aprovechamiento forrajero anual: hasta el inicio de la floración.

3.º Leguminosas forrajeras plurianuales: durante todo el año, excepto en el año de siembra y de levantamiento del cultivo, que se llevarán a cabo conforme a las prácticas tradicionales en la zona.

4.º Leguminosas para la producción de semilla certificada: hasta la madurez fisiológica de la semilla.

c) Se permitirá el aprovechamiento por el ganado directamente sobre el terreno, siempre que sea compatible con la especie y el cultivo se mantenga, al menos, hasta el inicio de la floración.

d) Quedarán excluidas de la percepción de la ayuda aquellas superficies cuya producción se utilice como abonado en verde, salvo causas de fuerza mayor debidamente justificadas.

e) En el caso de la alfalfa cultivada en recintos agrícolas de regadío, será necesario que el agricultor, para la totalidad de la producción correspondiente a la superficie por la que se solicita esta ayuda, y en cumplimiento de los fines del plan de proteína de la UE, según el caso:

1.º sea titular de una o varias explotaciones ganaderas, con código REGA, con una carga ganadera acorde a la superficie solicitada,

2.º y/o disponga de un contrato o contratos de suministro con una o varias explotaciones ganaderas o agrupaciones de las mismas en el territorio de la UE,

3.º y/o disponga de un contrato o contratos de suministro con una o varias empresas fabricantes de alimentación animal en el territorio de la UE,

4.º y/o cuando sea miembro de una figura asociativa según se define en el artículo 3.31, que lleve a cabo actividad de elaboración de alimentación para el ganado, disponer de un compromiso de entrega, a la misma, con dicho fin, o que

5.º y/o disponga de un contrato o contratos de suministro con una o varias empresas deshidratadoras de forrajes en el territorio de la UE. En este caso, también será necesario que el agricultor aporte una declaración responsable de la empresa que garantice que la producción equivalente objeto de ayuda será destinada al mercado comunitario.

En el contrato o contratos o, en su caso, en el compromiso de entrega de los miembros de una figura asociativa, se deberá recoger la información identificativa de las parcelas de cultivo de alfalfa correspondientes.

En la solicitud única se deberá incluir una estimación de la cantidad total de alfalfa en regadío a producir proveniente de las superficies por las que se solicita la ayuda.

f) En el caso de la ayuda a la producción de semilla certificada, se deberá disponer en la solicitud de un contrato entre el agricultor y la empresa productora de semilla, salvo en los casos en que el agricultor forme parte de la propia estructura empresarial que produce la semilla.

Así mismo, para la percepción de este tipo de ayuda, las parcelas en las que se produzca la semilla certificada deberán estar declaradas ante la autoridad competente en materia de certificación de semilla de la comunidad autónoma antes del fin del periodo de solicitud única, y ser admitidas para dicha certificación. En caso contrario, podrán optar a las otras tipologías de ayudas, conforme a la especie de que se trate, si cumple los requisitos requeridos para ello.

g) El contenido de los contratos será conforme a lo dispuesto en la Ley 16/2021, de 14 de diciembre, por la que se modifica la Ley 12/2013, de 2 de agosto, de medidas para mejorar el funcionamiento de la cadena alimentaria.

h) Se exigirá a los beneficiarios la aplicación de la gestión sostenible de insumos conforme a las disposiciones normativas vigentes en materia de nutrición sostenible de los suelos agrarios.

Artículo 50. *Aplicación del Memorándum de acuerdo sobre semillas oleaginosas.*

Para el caso de la superficie financiada de soja, será de aplicación lo dispuesto en el artículo 11 del Reglamento (UE) número 2115/2021 y en el Reglamento de ejecución (UE) 2022/129 de la Comisión de 21 de diciembre de 2021, sobre la aplicación del Memorándum de Acuerdo entre la Comunidad Económica Europea y los Estados Unidos de América sobre las semillas oleaginosas en el marco del GATT.

Con base en dicho Acuerdo, el total de las superficies de girasol, colza y soja receptora de una ayuda asociada en el conjunto de la Unión Europea, conforme a las realizaciones planificadas en sus planes estratégicos por los Estados miembros, no podrá superar el máximo establecido en el Memorándum de Acuerdo entre la Comunidad Económica Europea y los Estados Unidos de América sobre las semillas oleaginosas en el marco del GATT. De forma que, cuando la superficie subvencionable de dichas especies oleaginosas en el ámbito comunitario supere dicho máximo, la Comisión Europea calculará el correspondiente coeficiente de reducción para cada Estado miembro que haya notificado un

exceso de superficie en su propuesta de plan estratégico, en comparación a su superficie de referencia, recogida en el Reglamento de Ejecución (UE) 2022/129 de la Comisión, de 21 de diciembre de 2021, que sea proporcional a dicho exceso, para respetar así la superficie máxima receptora para toda la Unión Europea.

Por otra parte, si la superficie subvencionable para la ayuda al cultivo de la soja, en un año determinado, supera la superficie máxima aprobada en nuestro plan estratégico, será ajustada proporcionalmente a dicho límite.

Artículo 51. *Importe de la ayuda.*

1. El Ministerio de Agricultura, Pesca y Alimentación, según la información suministrada por las comunidades autónomas tal y como se establece en el artículo 124, establecerá anualmente los importes unitarios para los distintos tipos de ayudas establecidas en el artículo 48.2 y para cada una de las dos regiones creadas conforme al artículo 48.5.

2. El importe de las ayudas de la región insular será un 16 por ciento superior al importe unitario de la península.

3. Los importes calculados se publicarán anualmente en la página web del Fondo Español de Garantía Agraria O.A.

4. En ningún caso los importes unitarios de esta ayuda podrán ser inferiores a los importes mínimos ni superar los importes máximos previstos en el anexo XX.

5. En el caso de que la dotación financiera anual resultara insuficiente, para atender los importes mínimos correspondientes, se reducirá proporcionalmente el número de hectáreas de cada beneficiario en la cuantía que resulte necesaria para ajustar el gasto a la dotación financiera anual.

Subsección 3.ª Ayuda asociada a la producción sostenible de arroz

Artículo 52. *Objeto, ámbito de aplicación y dotación.*

1. Se concederá una ayuda a los agricultores que produzcan arroz que cumplan los requisitos establecidos en esta subsección.

2. El objeto de esta ayuda es garantizar la viabilidad económica del cultivo del arroz, que permita obtener una producción sostenible y competitiva y mantener las superficies cultivadas en las zonas de producción tradicional, que cuentan con escasas alternativas de cultivo y donde el cultivo del arroz juega un importante papel en el tejido rural e industrial asociado.

3. Para recibir la ayuda prevista en esta subsección, se crean dos regiones, Peninsular e Insular. Las explotaciones ubicadas en la región insular de Islas Baleares recibirán un mayor apoyo atendiendo a las dificultades adicionales y los mayores costes de producción y comercialización derivados de la insularidad.

4. La dotación presupuestaria de esta medida se indica en el anexo XIX.

Artículo 53. *Beneficiarios y requisitos.*

1. Podrán ser beneficiarios de esta ayuda los agricultores que produzcan arroz, que la soliciten anualmente a través de la solicitud única y que cumplan los siguientes requisitos:

a) Cultivar arroz en recintos agrícolas de regadío en los que se haya sembrado arroz, según la solicitud única de la PAC o según el Registro General de la Producción agrícola, durante los años 2018, 2019 o 2020.

b) Emplear semilla de alguna de las variedades recogidas en el Catálogo común de variedades de especies de plantas agrícolas de la Unión Europea, en el Registro español de variedades comerciales, en el Registro de otro Estado miembro, o que tengan concedida una autorización de comercialización conforme a la Decisión 2004/842/CE, de la Comisión, de 1 de diciembre de 2004, a fecha de fin de plazo de presentación de la solicitud única de la campaña.

c) Llevar a cabo la siembra del arroz antes de la fecha límite del 30 de junio.

d) Efectuar todas las prácticas y labores agrícolas que aseguren el normal desarrollo agronómico del cultivo hasta la madurez agrícola completa (finalización de su ciclo productivo), salvo causas de fuerza mayor y circunstancias excepcionales.

e) Se exigirá a los beneficiarios la aplicación de la gestión sostenible de insumos conforme a las disposiciones normativas vigentes en materia de nutrición sostenible de los suelos agrarios.

2. Anualmente, los productores de arroz deberán presentar antes del 30 de noviembre las siguientes declaraciones ante la autoridad competente:

a) Declaración de existencias en su poder a 31 de agosto del año en curso.

b) Declaración de cosecha que especifique la producción obtenida y la superficie utilizada.

Ambas declaraciones se desglosarán por tipos y variedades de arroz, de acuerdo con lo establecido en el artículo 12.b) del Reglamento de Ejecución (UE) 2017/1185 de la Comisión, de 20 de abril de 2017, por el que se establecen las normas de desarrollo de los Reglamentos (UE) número 1307/2013 y (UE) número 1308/2013 del Parlamento Europeo y del Consejo en lo que respecta a la notificación de información y documentos a la Comisión y por el que se modifican y derogan diversos Reglamentos de la Comisión.

Artículo 54. *Importe de la ayuda.*

1. El Ministerio de Agricultura, Pesca y Alimentación, según la información suministrada por las comunidades autónomas tal y como se establece en el artículo 124, establecerá anualmente los importes unitarios para cada una de las dos regiones creadas conforme al artículo 52.3.

2. El importe de las ayudas de la región insular será un 16 por ciento superior al importe unitario de la península.

3. El importe calculado se publicará anualmente en la página web del Fondo Español de Garantía Agraria O.A.

4. En ningún caso los importes unitarios de esta ayuda podrán ser inferiores a los importes mínimos ni superar los importes máximos previstos en el anexo XX.

5. En el caso de que la dotación financiera anual resultara insuficiente, para atender los importes mínimos correspondientes, se reducirá proporcionalmente el número de hectáreas de cada beneficiario en la cuantía que resulte necesaria para ajustar el gasto a la dotación financiera anual.

Subsección 4.ª Ayuda asociada a la producción sostenible de remolacha azucarera

Artículo 55. *Objeto, ámbito de aplicación y dotación.*

1. Se concederá una ayuda a los agricultores que produzcan remolacha azucarera que cumplan los requisitos establecidos en esta subsección.

2. El objeto de esta ayuda es contribuir al mantenimiento del cultivo de remolacha azucarera en las zonas tradicionales de producción, así como favorecer el adecuado suministro de materia prima a la industria transformadora asociada, para asegurar la permanencia del complejo agroindustrial remolachero-azucarero, en las zonas donde se concentra.

3. A los efectos de esta ayuda, se considerarán las siguientes zonas homogéneas de producción:

a) Zona de producción de remolacha azucarera de siembra primaveral: aquella zona donde la siembra sea realizada en las fechas comprendidas entre el 15 de febrero y el 15 de junio y cuya cosecha o arranque se produzca en el periodo posterior comprendido entre el 15 de septiembre y el 15 de mayo.

b) Zona de producción de remolacha azucarera de siembra otoñal: aquella zona donde la siembra sea realizada en las fechas comprendidas entre el 15 de septiembre y el 31 de enero y cuya cosecha o arranque se produzca en el periodo posterior comprendido entre el 15 de mayo y el 31 de agosto.

4. La dotación presupuestaria de esta medida, para cada zona de producción homogénea, se indica en el anexo XIX. No obstante, en el caso de existencia de remanente para los agricultores de una zona, una vez atendido el importe máximo unitario, podrá trasvasarse dicho remanente a los agricultores de la otra zona, si en ella no se ha alcanzado el importe máximo previsto.

Artículo 56. *Beneficiarios y requisitos.*

Podrán ser beneficiarios de esta ayuda los agricultores que asuman el riesgo empresarial de la actividad de producción y de la explotación, que produzcan remolacha azucarera, que la soliciten anualmente en la solicitud única y que cumplan los siguientes requisitos:

a) Producir remolacha azucarera de alguna de las variedades recogidas en el Catálogo común de variedades de especies de plantas agrícolas de la Unión Europea, en el Registro español de variedades comerciales, en el Registro de otro Estado miembro, o que tengan concedida una autorización de comercialización conforme a la Decisión 2004/842/CE, de la Comisión, de 1 de diciembre de 2004, a fecha de fin de plazo de presentación de la solicitud única de la campaña.

b) Emplear una dosis mínima de 100.000 semillas por hectárea en las zonas de producción de siembra primaveral y de siembra otoñal en regadío y de 90.000 semillas por hectárea en las zonas de siembra otoñal en secano.

c) Tener suscrito un contrato de suministro con la industria azucarera para la entrega de la remolacha producida y su transformación en azúcar.

El contenido de los contratos será conforme a lo dispuesto en la Ley 16/2021, de 14 de diciembre, por la que se modifica la Ley 12/2013, de 2 de agosto, de medidas para mejorar el funcionamiento de la cadena alimentaria.

d) Efectuar todas las prácticas y labores agrícolas que aseguren el normal desarrollo agronómico del cultivo hasta la madurez agrícola completa (finalización de su ciclo productivo), salvo causas excepcionales a determinar por la autoridad competente de la comunidad autónoma.

e) Se exigirá a los beneficiarios la aplicación de la gestión sostenible de insumos conforme a las disposiciones normativas vigentes en materia de nutrición sostenible de los suelos agrarios.

Artículo 57. *Importe de la ayuda.*

1. El Ministerio de Agricultura, Pesca y Alimentación, según la información suministrada por las comunidades autónomas tal y como se establece en el artículo 124, establecerá anualmente los importes unitarios para las dos zonas homogéneas de producción establecidas en el artículo 55.3.

2. Los importes calculados se publicarán anualmente en la página web del Fondo Español de Garantía Agraria O.A.

3. En ningún caso los importes unitarios de esta ayuda podrán ser inferiores a los importes mínimos ni superar los importes máximos previstos en el anexo XX.

4. En el caso de que la dotación financiera anual resultara insuficiente, para atender los importes mínimos correspondientes, se reducirá proporcionalmente el número de hectáreas de cada beneficiario en la cuantía que resulte necesaria para ajustar el gasto a la dotación financiera anual.

Subsección 5.ª Ayuda asociada a la producción sostenible de tomate para transformación

Artículo 58. *Objeto, ámbito de aplicación y dotación.*

1. Se concederá una ayuda a los agricultores que produzcan tomates con destino a industria siempre que cumplan los requisitos establecidos en la presente subsección.

2. El objetivo de esta ayuda es contribuir al mantenimiento del cultivo de tomate para transformación en las zonas tradicionales de producción, así como favorecer el adecuado

suministro de materia prima a la industria transformadora asociada para asegurar el mantenimiento del complejo agroalimentario productor y transformador, en las zonas donde se concentra.

3. La dotación presupuestaria de esta medida es la que se indica en el anexo XIX del presente real decreto.

Artículo 59. *Beneficiarios y requisitos.*

1. Los agricultores con plantaciones de tomate con destino a industria que cumplan las condiciones que se recogen en el siguiente apartado, podrán beneficiarse de la ayuda asociada por superficie.

2. Para tener derecho a la ayuda, el agricultor deberá:

a) Destinar a la transformación la producción de tomate que deberá estar amparada mediante un contrato o compromiso de entrega en virtud del artículo siguiente.

b) Realizar una siembra mínima de 22.000 semillas por hectárea, o bien una plantación mínima de 20.000 plantas por hectárea.

c) Realizar las entregas de materia prima a las industrias transformadoras entre el 15 de junio y el 15 de noviembre de cada año.

d) Se exigirá a los beneficiarios la aplicación de la gestión sostenible de insumos conforme a las disposiciones normativas vigentes en materia de nutrición sostenible de los suelos agrarios.

Artículo 60. *Forma, contenido y fecha de celebración de los contratos o compromisos de entrega para transformación.*

1. Los contratos o compromisos de entrega para la transformación de tomate deberán llevar un número de identificación.

2. Los contratos se celebrarán entre:

1.º Una parte vendedora, que podrá ser un agricultor o una figura asociativa tal y como se define en el artículo 3.31. Salvo en el caso de que la figura asociativa sea una organización de productores, deberá existir un mandato libre entre ésta y sus miembros para actuar como intermediaria con la industria.

Podrán incluirse en el contrato en el que figure dicha figura asociativa como parte vendedora, aquellos agricultores que hayan vendido su producción, o parte de ella, como terceros a dicha figura asociativa. En este caso, se deberá aportar el certificado de la figura asociativa con indicación de los agricultores que comercializan como terceros.

2.º Y una parte compradora, que será un transformador.

3. Se podrá firmar un compromiso de entrega entre el agricultor y la figura asociativa de la que es miembro cuando ésta actúe también como transformador. En este caso, deberá figurar la identificación de dicha figura asociativa.

4. Cuando la figura asociativa reciba materia prima para transformación de agricultores que no son socios de la misma deberá formalizarse contrato de transformación entre dichos agricultores y la figura asociativa.

5. No obstante, no será necesaria la presentación de un contrato o compromiso de entrega en caso de que las partes vendedora y compradora sean la misma persona jurídica siempre que la autoridad competente de la comunidad autónoma compruebe que hay una transformación efectiva de la materia prima y se cumplen los requisitos equivalentes a los establecidos en el contrato.

6. Los contratos o compromisos de entrega deberán incluir lo establecido en el artículo 62 sobre el contenido mínimo recogido en el contrato o, en el caso de los miembros de una figura asociativa, en el compromiso de entrega para acceder a la ayuda asociada a la producción sostenible de tomate para transformación.

7. Los contratos o compromisos de entrega se celebrarán, a más tardar, el 31 de enero de cada año.

Artículo 61. *Presentación de los contratos o compromisos de entrega.*

1. Los contratos o compromisos de entrega se presentarán ante la autoridad competente donde radique la mayor parte de la explotación del agricultor donde éste presente la solicitud única, en los diez días hábiles siguientes a la fecha de la formalización del mismo. Dicha autoridad asignará un número de identificación al contrato o compromiso de entrega y se lo comunicará al agricultor y al transformador. Las modificaciones de los contratos o compromisos de entrega podrán presentarse ante la autoridad competente hasta la fecha de finalización del plazo de modificación de la solicitud única.
2. Los contratos deberán cumplir lo previsto en el apartado anterior sin perjuicio, cuando éstas entren en vigor, de las disposiciones del registro de contratos alimentarios recogido en la Ley 16/2021, de 14 de diciembre, por la que se modifica la Ley 12/2013, de 2 de agosto, de medidas para mejorar el funcionamiento de la cadena alimentaria.

Artículo 62. *Contenido mínimo de los contratos o, en el caso de los miembros de una figura asociativa, del compromiso de entrega a los que se refiere el artículo 60.*

Además del contenido mínimo de todo contrato alimentario recogido en la Ley 16/2021, de 14 de diciembre, por la que se modifica la Ley 12/2013, de 2 de agosto, de medidas para mejorar el funcionamiento de la cadena alimentaria, en los contratos, o en el caso de los miembros de una figura asociativa el compromiso de entrega, la información que debe aparecer para poder solicitar la ayuda deberá ser:

1. Identificación y superficie total de las parcelas de las que procedan los tomates entregados a la transformación.
2. El período en el que se realicen las entregas en las industrias de transformación.

La información indicada en el apartado 1 de este artículo se podrá presentar ante la autoridad competente hasta la fecha de finalización del plazo de modificación de la solicitud única.

Artículo 63. *Importe de la ayuda.*

1. El Ministerio de Agricultura, Pesca y Alimentación, según la información suministrada por las comunidades autónomas, tal y como se establece en el artículo 124, establecerá anualmente el importe unitario de la ayuda.
2. El importe calculado se publicará anualmente en la página web del Fondo Español de Garantía Agraria.
3. En ningún caso los importes unitarios de esta ayuda podrán ser inferiores a los importes mínimos ni superar los importes máximos previstos en el anexo XX.
4. En el caso de que la dotación financiera anual resultara insuficiente, para atender los importes mínimos correspondientes, se reducirá proporcionalmente el número de hectáreas de cada beneficiario en la cuantía que resulte necesaria para ajustar el gasto a la dotación financiera anual.

Subsección 6.ª Ayuda Asociada a los productores de frutos secos en áreas con riesgo de desertificación

Artículo 64. *Objeto, ámbito de aplicación y dotación.*

1. Se concederá una ayuda asociada por superficie para a los productores de almendro, avellano y algarrobo que cumplan las condiciones que se recogen en la presente subsección.
2. El objetivo de esta ayuda es evitar el abandono de estos cultivos en determinadas áreas con riesgo de desertificación con el consiguiente problema medioambiental, económico y social que conllevaría.
3. Para recibir la ayuda prevista en esta subsección, se crean dos regiones, Peninsular e Insular. Las explotaciones ubicadas en la región insular de Islas Baleares recibirán un mayor apoyo atendiendo a las dificultades adicionales y los mayores costes de producción y comercialización derivados de la insularidad.

4. La dotación presupuestaria de esta medida es la que se indica en el anexo XIX del presente real decreto.

Artículo 65. *Beneficiarios y requisitos.*

1. Podrán ser beneficiarios de esta ayuda asociada, los agricultores con plantaciones de almendro, avellano y algarrobo, que lo soliciten anualmente a través de la solicitud única.
2. Las plantaciones deberán cumplir los requisitos siguientes:

a) Tener una densidad mínima por hectárea de 80 árboles para almendro, 150 para avellano y 30 para algarrobo. Para plantaciones mixtas de las especies subvencionables para esta ayuda, se entenderá que cumple con este requisito, si dichas densidades se cumplen al menos para una de las especies, en la totalidad de la parcela, o bien, si cumplen para la superficie equivalente en cultivo puro de cada especie, en cuyo caso a efectos de la ayuda será la superficie que se compute.
b) Tener una superficie mínima subvencionable por parcela, por la que solicita la ayuda, de 0,1 hectáreas, y que la superficie mínima subvencionable por explotación, por la que se solicita la ayuda, y que cumple el requisito anterior, sea de 0,5 ha.
c) En el caso de la región peninsular, ser cultivada en secano y estar ubicadas en recintos SIGPAC con una pendiente superior al 10 % o bien siendo igual o inferior la pendiente, se encuentran en comarcas con una precipitación anual media en el período 2014-2023 menor a 300 mm eliminando las lluvias diarias superiores a 30 mm, que son:

1.º Albacete: Hellín.
2.º Alicante/Alacant: Meridional, Central y Vinalopó.
3.º Almería: Campo Níjar y Bajo Andarax, Río Nacimiento, Bajo Almanzora, Campo de Tabernas, Alto Almanzora, Campo Dalías, Alto Andarax, Los Vélez.
4.º Castellón: La Plana y Litoral Norte.
5.º Granada: Baza, La Costa y Guadix.
6.º Lleida: Segriá.
7.º Murcia: Suroeste y Valle Guadalentín, Campo de Cartagena, Río Segura, Centro y Nordeste.
8.º Tarragona: Ribera de Ebro.
9.º Valencia: Sagunto, Huerta de Valencia y Campos de Liria.

d) En el caso de la región insular, superficies cultivadas en secano que cumplan los requisitos a) y b) de este apartado.

Artículo 66. *Importe de la ayuda.*

1. El Ministerio de Agricultura, Pesca y Alimentación, según la información suministrada por las comunidades autónomas, tal y como se establece en el artículo 124, establecerá anualmente los importes unitarios para cada una de las dos regiones creadas conforme al artículo 64.3.
2. Los importes calculados se publicarán anualmente en la página web del Fondo Español de Garantía Agraria O.A.
3. En ningún caso los importes unitarios de esta ayuda podrán ser inferiores a los importes mínimos ni superar los importes máximos previstos en el anexo XX.
4. En el caso de que la dotación financiera anual resultara insuficiente, para atender los importes mínimos correspondientes, se reducirá proporcionalmente el número de hectáreas de cada beneficiario en la cuantía que resulte necesaria para ajustar el gasto a la dotación financiera anual.

Subsección 7.ª Ayuda asociada a la producción tradicional de uva pasa

Artículo 67. *Objeto, ámbito de aplicación y dotación.*

1. Se concederá una ayuda para a los agricultores que produzcan uva para su transformación en uva pasa siempre que cumplan los requisitos establecidos en la presente subsección.

2. El objetivo de esta ayuda es garantizar la viabilidad económica del cultivo tradicional de la uva pasa evitando el abandono en las zonas de producción que cuentan con escasas alternativas de cultivo y donde esta producción es fundamental desde el punto de vista medioambiental, económico y social.

3. La dotación presupuestaria de esta medida es la que se indica en el anexo XIX.

Artículo 68. *Beneficiarios y requisitos.*

1. Los agricultores con plantaciones de uva con destino pasificación que cumplan las condiciones que se recogen en el siguiente apartado, podrán beneficiarse de la ayuda asociada por superficie.

2. Para tener derecho a la ayuda, se deberán cumplir los siguientes requisitos:

a) Cultivar la variedad Moscatel.

b) Las parcelas serán cultivadas en secano.

c) Destinar un mínimo del 75 % de su producción de uva para su transformación en uva pasa, la cual deberá estar amparada mediante un contrato o, en el caso de los miembros de figuras asociativas tal y como se define en el artículo 3.31 del presente real decreto, un compromiso de entrega. Estará permitida la autotransformación de la producción en la propia explotación, para ello, el beneficiario deberá presentar una declaración responsable firmada que indique que dispone en su explotación de las instalaciones adecuadas para la realización de la transformación de la uva, y en la que se compromete a transformar al menos el 75 % de su producción.

d) En el contrato o, en su caso, en el compromiso de entrega de los miembros de una figura asociativa, se deberá recoger la información identificativa de las parcelas de cultivo.

e) Tener una superficie mínima subvencionable por parcela, por la que solicita la ayuda, de 0,1 hectáreas, y que la superficie mínima subvencionable por explotación por la que se solicita la ayuda, y que cumple el requisito anterior, sea de 0,5 ha.

f) La solicitud deberá incluir una estimación de la cantidad total de uva a producir.

Artículo 69. *Forma, contenido y fecha de celebración de los contratos o compromisos de entrega para transformación.*

1. Salvo en el supuesto de autotransformación descrito en el apartado 2.c) del artículo 68, los contratos o compromisos de entrega para la transformación de uva pasa deberán llevar un número de identificación.

2. Los contratos se celebrarán entre:

1.º Una parte vendedora, que podrá ser un agricultor o una figura asociativa, tal y como se define en el artículo 3.31 del presente real decreto, siempre que exista un mandato libre entre ésta y sus miembros para actuar como intermediaria con la industria.

Podrán incluirse en el contrato en el que figure dicha figura asociativa como parte vendedora, aquellos agricultores que hayan vendido su producción, o parte de ella, como terceros a dicha figura asociativa. En este caso, se deberá aportar el certificado de la figura asociativa con indicación de los agricultores que comercializan como terceros.

2.º Y una parte compradora, que será un transformador.

3. Se podrá firmar un compromiso de entrega entre el agricultor y la figura asociativa de la que es miembro, cuando ésta actúe también como transformador. En este caso, deberá figurar la identificación de dicha figura asociativa.

4. Cuando la figura asociativa reciba materia prima para transformación de agricultores que no son socios de la misma deberá formalizarse contrato de transformación entre dichos agricultores y la figura asociativa.

5. No obstante, no será necesaria la presentación de un contrato o compromiso de entrega en caso de que las partes vendedora y compradora sean la misma persona jurídica siempre que el productor presente junto a la solicitud una declaración responsable conforme se establece en el apartado 2.c) del artículo 68 y la autoridad competente de la comunidad autónoma compruebe que hay una transformación efectiva de la materia prima y se cumplen los requisitos equivalentes a los establecidos en el contrato.

6. Los contratos o compromisos de entrega deberán incluir lo establecido en el artículo 71 sobre el contenido mínimo recogido en el contrato o, en el caso de los miembros de una figura asociativa, en el compromiso de entrega para acceder a la ayuda asociada a la producción tradicional de uva pasa.

7. Los contratos o compromisos de entrega se celebrarán, a más tardar el 15 de septiembre de cada año.

Artículo 70. *Presentación de los contratos o compromisos de entrega.*

1. Los contratos o compromisos de entrega se presentarán ante el órgano competente de la comunidad autónoma donde el agricultor presente la solicitud única en los diez días hábiles siguientes a la fecha de la formalización del mismo. El órgano competente asignará un número de identificación al contrato o compromiso de entrega y se lo comunicará al agricultor y al transformador. Las modificaciones de los contratos o compromisos de entrega podrán presentarse ante la autoridad competente el 15 de septiembre.

2. Los contratos deberán cumplir lo previsto en el apartado anterior sin perjuicio, cuando éstas entren en vigor, de las disposiciones del registro de contratos alimentarios recogido en la Ley 16/2021, de 14 de diciembre, por la que se modifica la Ley 12/2013, de 2 de agosto, de medidas para mejorar el funcionamiento de la cadena alimentaria.

Artículo 71. *Contenido mínimo de los contratos o, en el caso de los miembros de una figura asociativa, en el compromiso de entrega a los que se refiere el artículo 69.*

Además del contenido mínimo de todo contrato alimentario recogido en la Ley 16/2021, de 14 de diciembre, por la que se modifica la Ley 12/2013, de 2 de agosto, de medidas para mejorar el funcionamiento de la cadena alimentaria, en los contratos, o en el caso de los miembros de una figura asociativa, un compromiso de entrega la información que debe aparecer para poder solicitar la ayuda es:

1. Identificación de las parcelas de las que proceda la uva para transformación.
2. Estimación de la cantidad de uva que se entregará a transformación.

Artículo 72. *Importe de la ayuda.*

1. El Ministerio de Agricultura, Pesca y Alimentación, según la información suministrada por las comunidades autónomas, tal y como se establece en el artículo 124, establecerá anualmente el importe unitario de la ayuda.

2. El importe calculado se publicará anualmente en la página web del Fondo Español de Garantía Agraria.

3. En ningún caso los importes unitarios de esta ayuda podrán ser inferiores a los importes mínimos ni superar los importes máximos previstos en el anexo XX.

4. En el caso de que la dotación financiera anual resultara insuficiente para atender los importes mínimos correspondientes, se reducirá proporcionalmente el número de hectáreas de cada beneficiario en la cuantía que resulte necesaria para ajustar el gasto a la dotación financiera anual.

Subsección 8.ª Pago específico al cultivo del algodón

Artículo 73. *Objeto, ámbito de aplicación y dotación.*

1. Se concederá un pago específico a los agricultores que produzcan algodón del código NC 5201 00 que cumplan los requisitos que aquí se establecen, en la superficie recogida en la capa SIGPAC de zonas tradicionales de producción de algodón.

2. La dotación presupuestaria de esta medida es la que se indica en el anexo XIX.

Artículo 74. *Beneficiarios y requisitos.*

1. El Ministerio de Agricultura, Pesca y Alimentación establecerá, a los efectos de este pago, para uno o varios años de siembra:

a) Los criterios objetivos sobre la base de los cuales las tierras podrán ser reconocidas para el pago específico al algodón. Dichos criterios deberán basarse en la economía agrícola de las regiones para las cuales la producción de algodón es importante, el estado edafoclimático de las superficies en cuestión, la gestión de las aguas de riego, las rotaciones, o las técnicas culturales pertinentes para respetar el medio ambiente.

b) Las variedades de algodón que, estando recogidas en el catálogo comunitario previsto en la Directiva 2002/53/CE del Consejo, de 13 de junio de 2002, referente al catálogo común de las variedades de las especies de plantas agrícolas, en el Registro de variedades comerciales, o que tengan concedida una autorización de comercialización conforme a la Decisión 2004/842/CE, de la Comisión de 1 de diciembre de 2004, a fecha de fin de plazo de presentación de la solicitud única de la campaña para la siembra de ese año, se adapten a las necesidades del mercado.

c) Las condiciones de cultivo y técnicas agronómicas, incluida la densidad de plantación, que deberán respetarse, y que permitan mantener y recolectar el cultivo en condiciones normales, obteniendo un producto de calidad sana, cabal y comercial. Se considerará que el algodón es de calidad sana, cabal y comercial cuando sea entregado y aceptado bajo control del órgano pagador para su desmotado por una desmotadora previamente autorizada conforme a lo previsto en el apartado siguiente.

2. Podrán ser beneficiarios de esta ayuda los agricultores que produzcan algodón que la soliciten anualmente en la solicitud única y que tengan suscrito un contrato de suministro con una desmotadora autorizada para la entrega del algodón producido. Además, las autoridades competentes podrán establecer, al amparo de lo dispuesto en las normas comunitarias, otros criterios o requisitos adicionales.

3. Las autoridades competentes podrán establecer los rendimientos mínimos de cultivo como factor indicativo en el marco del cumplimiento del artículo 62 del Reglamento (UE) número 2021/2116 del Parlamento Europeo y del Consejo, de 2 de diciembre.

4. Se exigirá a los beneficiarios la aplicación de la gestión sostenible de insumos conforme a las disposiciones normativas vigentes en materia de nutrición sostenible de los suelos agrarios.

Artículo 75. *Desmotadoras autorizadas y período de entregas.*

1. Las desmotadoras que deseen colaborar en este régimen de ayuda deberán ser autorizadas por la autoridad competente de la comunidad autónoma en que estén ubicadas.

2. En la solicitud de autorización deberán figurar expresamente los siguientes compromisos:

a) Llevar una contabilidad de la cantidad de algodón sin desmotar recepcionada, por productor y fecha de cada entrega.

b) Responsabilizarse de la exactitud y veracidad de las operaciones contabilizadas.

c) Tener homologados, de acuerdo con la normativa en vigor, todos los equipos de pesaje.

d) Poner a disposición del organismo de control la contabilidad para las comprobaciones y controles necesarios.

e) Las entregas de algodón se podrán realizar a las desmotadoras autorizadas entre el 1 de septiembre y el 31 de enero.

3. El algodón sin desmotar que entre en la desmotadora no saldrá de la misma salvo causa de fuerza mayor y previa comunicación a la autoridad competente.

4. El contrato de suministro entre el agricultor y la desmotadora autorizada se celebrará, a más tardar, el día que se formalice la primera entrega del algodón sin desmotar objeto del mismo, salvo circunstancias excepcionales justificadas a juicio de la autoridad competente.

5. Las desmotadoras autorizadas han de comunicar a la autoridad competente la producción de algodón sin desmotar contratada el año previo y el precio medio pagado a los productores por la misma.

Por otro lado, las desmotadoras autorizadas también deberán comunicar antes del 1 de septiembre la estimación de la producción de algodón sin desmotar que prevén contratar en el año en curso.

La información recogida en este apartado será remitida al Ministerio de Agricultura, Pesca y Alimentación por la autoridad competente conforme a lo dispuesto en el anexo II, relativo a las comunicaciones, del Real Decreto 1047/2022, de 27 de diciembre.

6. La autoridad competente retirará la autorización, con efectos a partir de la campaña de comercialización siguiente, previa instrucción del correspondiente procedimiento, cuando se detecten irregularidades en el cumplimiento de los compromisos adquiridos por la desmotadora como entidad colaboradora en este régimen de ayuda.

Artículo 76. *Organizaciones interprofesionales autorizadas.*

1. A efectos de lo dispuesto en el artículo 39 del Reglamento (UE) número 2021/2115 del Parlamento Europeo y del Consejo, de 02 de diciembre de 2021, se considerarán «organizaciones interprofesionales autorizadas» las entidades jurídicas compuestas por productores de algodón con una superficie no inferior a 4.000 hectáreas y, al menos, una desmotadora.

Los productores que pertenezcan a una organización interprofesional autorizada percibirán una ayuda adicional de dos euros por hectárea.

A partir de la información proporcionada por la autoridad competente de cada comunidad autónoma respecto a los potenciales perceptores de la ayuda adicional, el Ministerio de Agricultura, Pesca y Alimentación establecerá cada año una relación nacional que pondrá a disposición de la autoridad competente, para la gestión de la ayuda.

2. Corresponde a las autoridades competentes autorizar a aquellas organizaciones interprofesionales que lo soliciten. En caso de que una organización interprofesional comprenda superficies y desmotadoras ubicadas en varias comunidades autónomas, la autoridad competente para la autorización será la de la comunidad autónoma en la que se ubiquen la mayoría de las desmotadoras.

3. Todos los años, las autoridades competentes autorizarán y comunicarán al Ministerio de Agricultura, Pesca y Alimentación, antes del 15 de diciembre, con respecto a la siembra del año siguiente, a toda organización interprofesional que lo solicite y reúna las condiciones que se establecen en el Reglamento Delegado (UE) número 2022/126 de la Comisión, de 7 de diciembre de 2021, que completa el Reglamento (UE) número 2021/2115 del Parlamento Europeo y del Consejo.

4. En la solicitud de autorización deberá constar, al menos, lo siguiente: datos personales y cargo que representa en la entidad el beneficiario; datos de la entidad a la que representa; acreditación del número de desmotadoras, de productores y de hectáreas susceptibles de ser sembradas de algodón que representa; y estatutos y reglas de funcionamiento interno de la entidad.

Artículo 77. *Importe de la ayuda.*

1. El pago será de 1.241,555 euros por hectárea de algodón para las campañas 2023 a 2027, para una superficie básica nacional de 48.000 hectáreas.

2. El Ministerio de Agricultura, Pesca, y Alimentación, una vez recibidos de las comunidades autónomas los datos correspondientes, de acuerdo con lo establecido en artículo 124, calculará la eventual superación de la superficie básica y, en su caso, comunicará a las comunidades autónomas los importes ajustados del pago y de la ayuda adicional.

Los importes así calculados se publicarán anualmente en la página web del Fondo Español de Garantía Agraria O.A.

Subsección 9.ª Ayuda Asociada al olivar con dificultades específicas y alto valor medioambiental

Artículo 78. *Objeto, ámbito de aplicación y dotación.*

1. Se concederá una ayuda asociada a los productores de olivar que cumplan los requisitos establecidos en esta subsección.

2. El objeto de esta ayuda es evitar el abandono del olivar con dificultades específicas relacionadas con limitaciones del medio natural, de alto valor ambiental y cuyo mantenimiento es esencial fundamentalmente desde el punto de vista social y ecológico.

3. Para recibir la ayuda prevista en esta subsección, se crean dos regiones, Peninsular e Insular. Las explotaciones ubicadas en la región insular de Islas Baleares recibirán un mayor apoyo atendiendo a las dificultades adicionales y los mayores costes de producción y comercialización derivados de la insularidad.

4. La dotación presupuestaria de esta medida es la que se indica en el anexo XIX.

Artículo 79. *Beneficiarios y requisitos.*

1. Podrán ser beneficiarios de esta ayuda los agricultores activos titulares de explotaciones con hectáreas subvencionables de olivar que la soliciten anualmente a través de la solicitud única.

2. Las parcelas respecto a las que se solicite esta ayuda deberán cumplir los requisitos siguientes:

a) Estar representadas total o parcialmente por uno o varios recintos SIGPAC que figuren como declarados en la solicitud única de ayudas de la PAC o inscritas en el Registro General de la Producción Agraria en alguno de los años 2018, 2019 o 2020.

b) Estar clasificadas como superficies de secano según SIGPAC.

c) Contar con una densidad de plantación por hectárea de hasta 100 árboles o una pendiente media de recinto superior o igual al 25 %.

d) Contar con una densidad mínima por hectárea de 30 árboles.

e) La edad media de la plantación deberá ser superior a diez años.

f) Contar con una superficie mínima subvencionable por parcela por la que se solicita la ayuda, de 0,1 hectáreas, y que la superficie mínima subvencionable por explotación sea de 0,5 ha.

g) Además, serán subvencionables los olivares centenarios con reconocimientos internacionales específicos, para este cultivo, como patrimonio cultural, aunque no cumplan los requisitos de densidad o pendiente, siempre que éstos estén claramente identificados en SIGPAC debido a su valor patrimonial.

Artículo 80. *Importe de la ayuda.*

1. El Ministerio de Agricultura, Pesca y Alimentación, según la información suministrada por las comunidades autónomas, tal y como se establece en el artículo 124, establecerá anualmente los importes unitarios para cada una de las dos regiones creadas conforme al artículo 78.3.

2. Por otra parte, el importe de la ayuda por hectárea en la región Peninsular será:

a) El importe completo de la ayuda para las 10 primeras hectáreas subvencionables de la explotación.

b) El 50 por ciento del importe completo para las siguientes hectáreas.

3. El importe de las ayudas de la región insular será un 10 por ciento superior al importe unitario de la península.

4. Los importes calculados se publicarán anualmente en la página web del Fondo Español de Garantía Agraria O.A.

5. En ningún caso los importes unitarios de esta ayuda podrán ser inferiores a los importes mínimos ni superar los importes máximos previstos en el anexo XX.

6. En el caso de que la dotación financiera anual resultara insuficiente, para atender los importes mínimos correspondientes, se reducirá proporcionalmente el número de hectáreas de cada beneficiario en la cuantía que resulte necesaria para ajustar el gasto a la dotación financiera anual.

Sección 2. ª Pagos directos asociados a los ganaderos

Subsección 1.ª Disposiciones Generales

Artículo 81. *Objeto y Requisitos generales.*

1. De conformidad con lo establecido en el artículo 32 del Reglamento (UE) número 2115/2021 del Parlamento Europeo y el Consejo, de 2 de diciembre de 2021 y de acuerdo con el Plan Estratégico Nacional aprobado para España por la Comisión el 31 de agosto de 2022, se concederá una ayuda asociada a los agricultores activos de los sectores o tipos de producción establecidos en esta sección 2.ª relativa a los pagos directos asociados a los ganaderos para hacer frente a las dificultades encontradas mediante la mejora de la competitividad y sostenibilidad.

2. La ayuda adoptará la forma de un pago anual por animal elegible que cumpla estos requisitos generales, así como los específicos establecidos en cada caso.

3. Para que un animal pueda generar derecho a percibir alguna de las ayudas descritas en el presente apartado de ayudas ganaderas, deberá estar identificado y registrado conforme a las disposiciones previstas en la parte IV, título 1, capítulo II, sección 1, del Reglamento (UE) número 2016/429, del Parlamento europeo y del Consejo de 9 de marzo, relativo a las enfermedades transmisibles de los animales y por el que se modifican o derogan algunos actos en materia de sanidad animal («Legislación sobre sanidad animal»)

4. En todo caso se entenderá que un animal cumple con los requisitos de identificación y registro establecidos en el apartado anterior cuando los reúna en las siguientes fechas en función del tipo de ayuda asociada de que se trate:

a) El 1 de enero del año de solicitud para todas las ayudas asociadas excepto las establecidas las subsecciones 3.ª y 4.ª de esta sección 2.ª

b) El primer día del periodo de retención para las ayudas asociadas establecidas en las subsecciones 3.ª y 4.ª de esta sección 2.ª

5. Ningún animal podrá recibir ayuda asociada por más de una de las ayudas asociadas establecidas con independencia de que pudiera reunir los requisitos de elegibilidad simultáneamente para más de una de ellas salvo en el caso de las ayudas establecidas en las subsecciones 6.ª, 7.ª y 8.ª de esta sección.

6. Conforme al epígrafe anterior un mismo animal podrá recibir la ayuda establecida subsección 8.ª de manera simultánea a una de las ayudas previstas en las subsecciones 6 ª y 7.ª de esta sección.

7. La explotación a la que pertenezcan los animales susceptibles de percibir la ayuda deberá cumplir las disposiciones establecidas en el Real Decreto 479/2004, de 26 de marzo, por el que se establece el Registro general de explotaciones ganaderas.

8. Los ganaderos beneficiarios de las ayudas asociadas deberán mantener la titularidad de las explotaciones en las que se encuentren los animales susceptibles de percibir la ayuda, durante las fechas en las que se determina la elegibilidad de los mismos y en todo caso hasta la fecha final del plazo de modificación de la solicitud de cada año. Se exceptuarán de la condición de mantener la titularidad durante las fechas en que se determina la elegibilidad de los animales, los casos de cambios de titularidad de la explotación ganadera que hayan tenido lugar antes del final del periodo de modificación de las solicitudes. En tales casos, el nuevo titular percibirá la ayuda por todos los animales presentes en la explotación que haya sido objeto de cambio de titularidad durante las fechas en las que se determina la elegibilidad de los mismos, independientemente de que la titularidad de los animales en esas fechas sea del nuevo o del anterior titular.

9. Para recibir las ayudas asociadas previstas en este apartado se crean dos regiones, Peninsular e Insular. Las explotaciones ubicadas en la región Insular de Islas Baleares recibirán un mayor apoyo atendiendo a las dificultades adicionales y los mayores costes de producción y comercialización derivados de la insularidad.

En los casos en que la explotación se componga de más de una unidad de producción, situadas en distintas regiones, para determinar la región en la que se ubica la explotación del beneficiario, se atenderá al número de animales elegibles en cada una de las unidades de producción. La explotación se entenderá ubicada donde radiquen las unidades de

producción que sumen el mayor número de animales elegibles, de forma que todos los animales elegibles recibirán el importe correspondiente a la Península o a la Región Insular, con independencia de que parte de ellos estén ubicados en unidades pertenecientes a la otra.

10. A los efectos de las solicitudes de ayudas a los ganaderos, recogidas en esta sección 2.ª, se entenderán por jóvenes ganaderos y ganaderos que comienzan su actividad a aquellos que cumplan con la definición de «joven agricultor» o «nuevo agricultor» establecida en el artículo 3.

11. Para poder recibir alguna de las ayudas asociadas descritas en esta sección, el beneficiario deberá cumplir los requisitos que determinan la figura de agricultor activo conforme se especifica en el capítulo I del título II de este real decreto.

Artículo 82. *Asignación financiera indicativa.*

La asignación financiera indicativa anual correspondiente a cada línea de ayuda será la que se indica en el anexo XXI de este real decreto, sin perjuicio de reservar trasvases de fondos entre las distintas líneas de ayudas conforme a lo que lo establecido en el título VI relativo a las disposiciones financieras.

Subsección 2.ª Ayuda asociada para los ganaderos extensivos de vacuno de carne

Artículo 83. *Objeto, ámbito de aplicación y asignación financiera indicativa.*

1. Se concederá una ayuda asociada a los titulares de explotaciones de vacuno de carne extensivo, con el fin de garantizar la competitividad y sostenibilidad de estas explotaciones y reducir el riesgo de abandono de esta actividad productiva.

2. Con el fin de conservar los recursos genéticos y mantener la biodiversidad ganadera, en las dos regiones establecidas en el artículo 81.9 los titulares que mantengan animales elegibles inscritos en libros genealógicos de razas autóctonas según lo establecido y conforme al anexo I del Real Decreto 45/2019, de 8 de febrero, por el que se establecen las normas zootécnicas aplicables a los animales reproductores de raza pura, porcinos reproductores híbridos y su material reproductivo, se actualiza el Programa nacional de conservación, mejora y fomento de las razas ganaderas y se modifican varios Reales Decretos, recibirán un apoyo adicional.

3. La asignación financiera indicativa total que se destinará cada año a esta ayuda será la que se recoge en el anexo XXI, y se empleará anualmente teniendo en cuenta lo establecido en artículo 82.

Artículo 84. *Beneficiarios y requisitos generales.*

1. Las ayudas se concederán por animal elegible y año. Serán animales elegibles las vacas nodrizas que se encuentren inscritas en el Registro General de Identificación Individual de Animales (RIIA), conforme se establece en el Real Decreto 728/2007, de 13 de junio, por el que se establece y regula el Registro general de movimientos de ganado y el Registro general de identificación individual de animales. Adicionalmente, y con el fin de impedir la creación artificial de las condiciones para el cobro de esta ayuda, solo se considerarán elegibles las vacas que hayan parido en los veinte meses previos al 30 de abril del año de solicitud, que pertenezcan a un morfotipo cárnico o procedan de un cruce con uno de estos morfotipos, y que formen parte de un rebaño destinado a la cría de terneros para la producción de carne. A estos efectos, no se considerarán vacas o novillas de morfotipo cárnico las de los morfotipos enumerados en el anexo XXIII, ni aquellas que la autoridad competente en la materia determine como de aptitud eminentemente láctea.

Para determinar los animales con derecho al cobro de esta ayuda se hará una comprobación de los animales presentes en la explotación del beneficiario a 1 de enero, otra a 30 de abril y otra comprobación más en una fecha intermedia a determinar, en el periodo comprendido entre estas dos fechas e idéntica para todas las explotaciones de España. Los animales a computar serán aquellos presentes en las tres comprobaciones realizadas.

En el caso de jóvenes ganaderos, y de ganaderos que comiencen su actividad, que se incorporen en una explotación ganadera, siendo la solicitud única en curso aquella en la que

se solicitan por primera vez alguna de las ayudas asociadas a la ganadería, los animales con derecho a cobro de esta ayuda serán los animales elegibles presentes en la explotación a fecha 30 de abril. Si se diera la circunstancia de que un joven ganadero o un ganadero que comienza su actividad hubiese presentado también como cesionario un cambio de titularidad de la explotación ganadera antes del final del periodo de modificación de la solicitud única, a la hora de determinar los animales potencialmente subvencionables se le podrá aplicar la opción más beneficiosa para el mismo, es decir, o bien los animales elegibles presentes en la explotación a 30 de abril o bien los animales presentes en la explotación objeto de cambio de titularidad durante las fechas en las que se determina la elegibilidad de los mismos.

2. Sin perjuicio de lo anterior, también podrán ser elegibles las novillas que cumplan con todas las condiciones del apartado anterior, a excepción de la de haber parido. No obstante, en todo caso, el número de novillas elegibles por explotación no será superior al 15 % de las vacas nodrizas que resulten elegibles.

En caso de que el cálculo del número máximo de novillas, expresado en forma de porcentaje, dé como resultado un número fraccionario de animales, dicho número se redondeará a la unidad inferior si es inferior a 0,5 y al número entero superior si es igual o superior a 0,5.

3. Las explotaciones donde deberán ubicarse los animales elegibles deberán estar inscritas en el registro general de explotaciones ganaderas (REGA) con el tipo de explotación «Producción y reproducción» o tipo «Pasto». En el primer caso, en el ámbito de subexplotación deberán estar clasificadas como explotaciones de bovino con una clasificación zootécnica de «reproducción para producción de carne», «reproducción para producción mixta» o «recría de novillas». Asimismo, conforme a lo previsto en el artículo 3.3 del Real Decreto 1053/2022 de 27 de diciembre, estas explotaciones deberán estar clasificadas como extensivas, o semiextensivas si cuentan con declaraciones de entregas o ventas directas conforme a lo previsto en el apartado 4 de este artículo, a la fecha de finalización del plazo de modificación de la solicitud única.

Sin perjuicio de lo indicado en el párrafo anterior, a efectos de determinar la elegibilidad de los animales con base en lo establecido en apartado 1 de este artículo, se tendrán en cuenta los animales localizados en movimientos temporales a pastos, ferias y mercados, siempre que hubieran sido convenientemente notificados al sistema SITRAN.

Así mismo, y de manera excepcional, se podrán considerar elegibles animales que se encuentren en unidades de producción que no cumplan con la clasificación con base en el sistema productivo exigido en alguna de las tres fechas de control previstas, siempre y cuando la explotación se componga de varias unidades de producción con diferentes sistemas productivos admisibles y no admisibles a fecha final de modificación de la solicitud única, y se compruebe, a petición del interesado, tras un estudio pormenorizado, justificado y registrado del caso en cuestión por parte de la autoridad competente de la comunidad autónoma gestora, que el sistema productivo predominante en el conjunto de la explotación es el extensivo.

4. Cuando la explotación cuente con declaraciones de entregas o ventas directas de leche en el Sistema de Información Láctea (INFOLAC), para determinar el número de cabezas con derecho a esta ayuda asociada, la pertenencia de los animales al censo de vacas lecheras o al de nodrizas se establecerá mediante la relación entre la cantidad de leche declarada durante el periodo comprendido entre el 1 de octubre del año anterior a la solicitud y el 30 septiembre del año de solicitud o en su caso las ventas directas declaradas en el año natural anterior al de solicitud y el rendimiento lechero medio establecido para España en 6.500 kilogramos. No obstante, los productores que acrediten ante la autoridad competente un rendimiento lechero diferente podrán utilizar este último para la realización del cálculo.

5. Los animales elegibles para el apoyo adicional previsto en el artículo 83.2 deberán cumplir lo previsto en los apartados anteriores de este artículo y estar inscritos en el libro genealógico correspondiente a 1 de enero del año de solicitud, de acuerdo al Sistema Nacional de Información de Razas (ARCA) y la asociación reconocida oficialmente para la gestión de dicho libro.

Artículo 85. *Importe de la ayuda.*

1. El Ministerio de Agricultura, Pesca y Alimentación, según la información suministrada por las comunidades autónomas, tal y como se establece en el artículo 124, establecerá anualmente los importes unitarios para las vacas nodrizas de cada una de las dos regiones creadas conforme al apartado 9 del artículo 81 así como los respectivos importes unitarios para las vaca nodrizas de raza autóctona según lo previsto en el artículo 83.2.

2. El importe de la ayuda para las vacas nodrizas de la región insular será un 50 por ciento superior al importe unitario de las vacas nodrizas de la península.

3. Los importes de las ayudas para las vacas nodrizas de raza autóctona serán un 10 por ciento superiores a los importes que se establezcan para las vacas nodrizas de las regiones Peninsular o Insular.

4. Los importes calculados se publicarán anualmente en la página web del Fondo Español de Garantía Agraria O.A.

5. En ningún caso los importes unitarios de esta ayuda podrán ser inferiores a los importes mínimos ni superar los importes máximos previstos en el anexo XXII.

6. En caso de no alcanzar los importes mínimos previstos en el anexo XXII, el número de animales elegibles se reducirá proporcionalmente para cumplir lo previsto en el epígrafe anterior.

Subsección 3.ª Ayuda asociada para el engorde de terneros en la explotación de nacimiento

Artículo 86. *Objeto, ámbito de aplicación y asignación financiera indicativa.*

1. Se concederá una ayuda asociada a los titulares de explotaciones de vacuno extensivas y semiextensivas que realicen la actividad de engorde de terneros en la explotación de nacimiento del animal y a los cebaderos comunitarios gestionados por ellos al objeto de garantizar la sostenibilidad y competitividad de estas explotaciones y de su modelo productivo.

2. La asignación financiera indicativa total que se destinará cada año a esta medida será la que se recoge en el anexo XXI y se empleará anualmente teniendo en cuenta lo establecido en el artículo 82.

Artículo 87. *Beneficiarios y requisitos generales.*

1. Las ayudas se concederán por animal elegible y año. Serán animales elegibles, los bovinos entre 6 y 24 meses de edad que hayan sido cebados durante un periodo mínimo de 90 días en la explotación del beneficiario, o en un cebadero comunitario, y sacrificados en matadero, o exportados, entre el 1 de octubre del año anterior a la solicitud y el 30 de septiembre del año de solicitud. Todos ellos deberán estar inscritos en el Registro General de Identificación Individual de Animales (RIIA), conforme se establece en el Real Decreto 728/2007, de 13 de junio. La determinación del destino de los animales, así como de las fechas en las que los animales entraron en la explotación y la fecha de salida hacia los destinos que dan lugar a la elegibilidad, se hará a través de consultas a la base de datos SITRAN. Entre la fecha de salida a esos destinos y la fecha de entrada en la explotación deberá haber una diferencia mínima de noventa días para determinar la elegibilidad de los animales.

2. Las explotaciones donde deberán ubicarse los animales elegibles deberán estar inscritas en el registro general de explotaciones ganaderas (REGA) con el tipo de explotación «Producción y reproducción» o tipo «pasto». En el primer caso, en el ámbito de subexplotación deberán estar clasificadas como explotaciones de bovino con una clasificación zootécnica de «reproducción para producción de carne», o «reproducción para producción de leche», o «reproducción para producción mixta». Asimismo, conforme a lo previsto en el artículo 3.3 del Real Decreto 1053//2022, de 27 de diciembre, estas explotaciones deberán estar clasificadas como extensivas o semiextensivas a la fecha de finalización del plazo de modificación de la solicitud única. No obstante, con carácter excepcional, podrán ser elegibles para esta ayuda al engorde de terneros en la explotación de nacimiento, aquellos animales que aun habiendo sido cebados en una instalación

clasificada en REGA como cebadero, en base a la información disponible en SITRAN quede demostrado, que han nacido y proceden de vacas madres de una explotación de la que es titular el beneficiario.

En el caso de cebaderos comunitarios deberán estar clasificadas en el ámbito de subexplotación como «cebo o cebadero» y serán la última explotación donde se localizaban los animales antes de su destino al matadero o exportación.

Sin perjuicio de lo indicado en el párrafo anterior, a efectos de determinar la elegibilidad de los animales, se tendrán en cuenta los animales localizados en movimientos temporales a pastos, ferias y mercados, siempre que hubieran sido convenientemente notificados al sistema SITRAN.

3. No obstante lo anterior, si los animales han abandonado la última explotación con destino a una explotación intermedia, como un tratante, o centro de concentración, que estén registradas como tales en el REGA, y de éstas salen hacia el sacrificio o la exportación, el titular de la explotación en la que se localizaron los animales antes de dicho movimiento a la explotación intermedia podrá beneficiarse de la ayuda, siempre que se cumplan todos los requisitos mencionados y no permanezcan en la explotación intermedia más de quince días.

4. En el caso de cebaderos comunitarios, será preciso aportar la documentación que justifique la pertenencia de los socios al cebadero comunitario el cual deberá cumplir con las siguientes condiciones:

a) Que tenga entre sus objetivos el engorde o cebo en común de los terneros nacidos en las explotaciones de vacas de cría de sus socios. Para verificar este extremo, las cabezas que darán lugar al cobro de la ayuda asociada para terneros cebados en la misma explotación de nacimiento serán solo las que hayan nacido de las vacas de la explotación clasificada conforme a lo previsto en el apartado 2, mientras que el resto podrán percibir la ayuda para el engorde sostenible de terneros, prevista en la subsección 4.ª

b) Que todos los socios que aportan animales a la solicitud posean hembras de la especie bovina en las explotaciones clasificadas conforme a lo previsto en el apartado 2 y hayan solicitado la ayuda asociada para los ganaderos extensivos de vacuno de carne y/o la ayuda asociada para la producción sostenible de leche de vaca en el año de solicitud de que se trate.

Los socios que figuren en una solicitud presentada por un cebadero comunitario, también podrán solicitar esta ayuda asociada a título individual. A efectos del cálculo de los importes unitarios, se tendrán en cuenta la suma de todos los animales presentados en ambas solicitudes. En estos casos, la ayuda se concederá por cada animal elegible que resulte para cada uno de los beneficiarios (ganadero/cebadero comunitario), debiendo el ganadero indicar en la solicitud que presente a título individual, que es socio de un cebadero comunitario que ha solicitado también esta ayuda asociada, indicando el NIF de dicho cebadero.

5. Para ser beneficiarios de esta ayuda los titulares de las explotaciones deberán haber cebado y destinado a sacrificio o exportación al menos tres animales en el período comprendido entre el 1 de octubre del año anterior y el 30 de septiembre del año de solicitud.

Artículo 88. *Importe de la ayuda.*

1. El Ministerio de Agricultura, Pesca y Alimentación, según la información suministrada por las comunidades autónomas, tal y como se establece en el artículo 124, establecerá anualmente los importes unitarios para terneros de cada una de las dos regiones creadas conforme al artículo 81.9.

2. El importe de la ayuda para los terneros de la región insular será un 50 por ciento superior al importe unitario de los terneros de la península.

3. Los importes calculados se publicarán anualmente en la página web del Fondo Español de Garantía Agraria O.A.

4. En ningún caso los importes unitarios de esta ayuda podrán ser inferiores a los importes mínimos ni superar los importes máximos previstos en el anexo XXII.

5. En caso de no alcanzar los importes mínimos previstos en el anexo XXII, el número de animales elegibles se reducirá proporcionalmente para cumplir lo previsto en el epígrafe anterior.

Subsección 4.ª Ayuda asociada para el engorde sostenible de terneros

Artículo 89. *Objeto, ámbito de aplicación y asignación financiera indicativa.*

1. Se concederá una ayuda asociada a los titulares de explotaciones dedicadas al engorde de terneros al objeto de garantizar la sostenibilidad y competitividad de estas explotaciones.

2. La asignación financiera indicativa total que se destinará cada año a esta medida será la que se recoge en el anexo XXI, y se empleará anualmente teniendo en cuenta lo establecido en el artículo 82.

Artículo 90. *Beneficiarios y requisitos generales.*

1. Las ayudas se concederán por animal elegible y año. Los criterios de elegibilidad de los animales serán idénticos a los previstos en el artículo 87.1.

2. Las explotaciones donde deberán ubicarse los animales elegibles deberán estar inscritas en el registro general de explotaciones ganaderas (REGA) con el tipo de explotación «Producción y reproducción» y en el ámbito de subexplotación deberán estar clasificadas como explotaciones de bovino con una clasificación zootécnica de «cebo o cebadero» y serán la última explotación donde se localizaban los animales antes de su destino al matadero o exportación.

No obstante lo anterior, si los animales han abandonado la última explotación con destino a una explotación intermedia, como un tratante, o centro de concentración, que estén registradas como tales en el REGA, y de éstas salen hacia el sacrificio o la exportación, el titular de la explotación en la que se localizaron los animales antes de dicho movimiento a la explotación intermedia podrá beneficiarse de la ayuda, siempre que se cumplan todos los requisitos mencionados y no permanezcan en la explotación intermedia más de quince días.

3. Para ser beneficiarios de esta ayuda los titulares de las explotaciones deberán haber cebado y destinado a sacrificio o exportación al menos tres animales en el período comprendido entre el 1 de octubre del año anterior y el 30 de septiembre del año de solicitud.

4. Esta ayuda se concederá por un máximo de 1.417 animales elegibles por explotación en cada campaña.

Artículo 91. *Importe de la ayuda.*

1. El Ministerio de Agricultura, Pesca y Alimentación, según la información suministrada por las comunidades autónomas, tal y como se establece en el artículo 124, establecerá anualmente los importes unitarios para terneros de cada una de las dos regiones creadas conforme al artículo 81.9.

2. El importe de las ayudas por animal en la región Peninsular será:

a) El importe completo de la ayuda para los 600 primeros animales elegibles.

b) El 50 por ciento del importe completo para los siguientes animales elegibles hasta el máximo de animales subvencionables previsto en el apartado 4 del artículo 90.

3. El importe de la ayuda para los terneros de la región insular será un 50 por ciento superior al importe unitario de los terneros de la península previsto en el punto 2.a) de este apartado con el máximo de animales subvencionables establecido en el apartado 4 del artículo 90.

4. En ningún caso los importes unitarios de esta ayuda podrán ser inferiores a los importes mínimos ni superar los importes máximos previstos en el anexo XXII.

5. En caso de no alcanzar los importes mínimos previstos en el anexo XXII, el número de animales elegibles se reducirá proporcionalmente para cumplir lo previsto en el epígrafe anterior.

Subsección 5.ª Ayuda asociada para la producción sostenible de leche de vaca

Artículo 92. *Objeto, ámbito de aplicación y asignación financiera indicativa.*

1. Se concederá una ayuda asociada a los titulares de explotaciones de ganado vacuno de leche al objeto de garantizar la sostenibilidad y competitividad de estas explotaciones y reducir el riesgo de abandono de esta actividad productiva.

2. Las explotaciones de la región peninsular conforme al artículo 81.9 ubicadas en zonas de montaña recibirán un mayor apoyo consecuencia de las dificultades específicas que soportan y comprometen el mantenimiento del tejido productor en estas zonas.

A estos efectos se entenderá por zonas de montaña, para cada ejercicio, las definidas de acuerdo con el artículo 32 del Reglamento (UE) 1305/2013 del Parlamento Europeo y del Consejo, de 17 de diciembre, y que así estuvieran designadas en 2022 por las comunidades autónomas en las intervenciones de desarrollo rural previstas en el Plan Estratégico Nacional aprobado para España por la Comisión el 31 de agosto de 2022.

En los casos en que la explotación se componga de más de una unidad de producción, situadas en distintas zonas, para determinar si la explotación del beneficiario se ubica en zona de montaña, se atenderá al número de animales elegibles en cada una de las unidades de producción. La explotación se entenderá ubicada donde radiquen las unidades de producción que sumen el mayor número de animales elegibles, de forma que todos los animales elegibles recibirán el importe correspondiente a esa zona, con independencia de que parte de ellos estén ubicados en unidades pertenecientes a la otra.

3. La asignación financiera indicativa total que se destinará cada año a esta medida será la que se recoge en el anexo XXI de este real decreto, y se empleará anualmente teniendo en cuenta lo establecido en el artículo 82.

Artículo 93. *Beneficiarios y requisitos generales.*

1. Las ayudas se concederán por animal elegible y año. Serán animales elegibles las hembras de aptitud láctea pertenecientes a alguno de los morfotipos enumerados en el anexo XXIII, o a aquellos morfotipos de ganado vacuno que la autoridad competente en la materia determine como de aptitud eminentemente láctea, de edad igual o mayor a 24 meses a 30 de abril del año de solicitud y que se encuentren inscritas en el Registro General de Identificación Individual de Animales (RIIA), conforme se establece en el Real Decreto 728/2007, de 13 de junio.

Para determinar los animales con derecho al cobro de esta ayuda se hará una comprobación de los animales presentes en la explotación del beneficiario a 1 de enero, otra a 30 de abril y otra comprobación más en fecha intermedia a determinar, en el periodo comprendido entre estas dos fechas e idéntica para todas las explotaciones de España. Los animales a computar serán aquellos presentes en las tres comprobaciones realizadas.

En el caso de jóvenes ganaderos, y de ganaderos que comiencen su actividad, que se incorporen en una explotación ganadera, siendo la solicitud única en curso aquella en la que se solicitan por primera vez alguna de las ayudas asociadas a la ganadería, los animales con derecho a cobro de esta ayuda serán los animales elegibles presentes en la explotación a fecha 30 de abril. Si se diera la circunstancia de que un joven ganadero o un ganadero que comienza su actividad hubiese presentado también como cesionario un cambio de titularidad de la explotación ganadera antes del final del periodo de modificación de la solicitud única, a la hora de determinar los animales potencialmente subvencionables se le podrá aplicar la opción más beneficiosa para el mismo, es decir, o bien los animales elegibles presentes en la explotación a 30 de abril o bien los animales presentes en la explotación objeto de cambio de titularidad durante las fechas en las que se determina la elegibilidad de los mismos.

2. Las explotaciones donde deberán ubicarse los animales elegibles deberán cumplir los siguientes requisitos:

a) Estar inscritas en el registro general de explotaciones ganaderas (REGA) con el tipo de explotación «Producción y reproducción» o tipo «pasto». En el primer caso, en el ámbito de subexplotación deberán estar clasificadas como explotaciones de bovino con una clasificación zootécnica de «reproducción para producción de leche», «reproducción para producción mixta» o «recría de novillas».

Sin perjuicio de lo indicado en el párrafo anterior, a efectos de determinar la elegibilidad de los animales con base en lo establecido en el apartado 1, se tendrán en cuenta los animales localizados en movimientos temporales a pastos, ferias y mercados, siempre que hubieran sido convenientemente notificados al sistema SITRAN; y

b) Haber realizado entregas de leche a primeros compradores, al menos, durante seis meses en el periodo comprendido entre el 1 de octubre del año anterior al de la solicitud y el 30 septiembre del año de la solicitud, o haber presentado la declaración de ventas directas en el año natural anterior al de la solicitud con cantidades vendidas.

3. Esta ayuda se concederá por un máximo de 725 animales elegibles por explotación en cada campaña.

Artículo 94. *Importe de la ayuda.*

1. El Ministerio de Agricultura, Pesca y Alimentación, según la información suministrada por las comunidades autónomas, tal y como se establece en el artículo 124, establecerá anualmente los importes unitarios para las vacas lecheras de cada una de las dos regiones creadas conforme al artículo 81.9 y de las ubicadas en explotaciones de zonas de montaña según lo establecido en el artículo 92.2.

2. El importe de las ayudas por animal en la región peninsular, independientemente de la zona donde se ubique la explotación, será:

a) El importe completo de la ayuda para las 150 primeras vacas elegibles.

b) El 50 por ciento del importe completo para los siguientes animales elegibles hasta el máximo de animales subvencionables previsto en el artículo 93.3.

3. Los importes de ayuda previstos para las vacas ubicadas en explotaciones de montaña serán un 15 por ciento superiores a los importes unitarios establecidos en los apartados 2.a) y 2.b) para las vacas de la región peninsular.

4. El importe de la ayuda para vacas de la región insular será un 20 por ciento superior al importe unitario de las vacas de la península previsto en el apartado 2.a) hasta el máximo de animales subvencionables previsto en el artículo 93.3.

5. En ningún caso los importes unitarios de esta ayuda podrán ser inferiores a los importes mínimos ni superar los importes máximos previstos en el anexo XXII.

6. En caso de no alcanzar los importes mínimos previstos en el anexo XXII, el número de animales elegibles se reducirá proporcionalmente para cumplir lo previsto en el apartado anterior.

Subsección 6.ª Ayuda asociada para los ganaderos extensivos y semiextensivos de ovino y caprino de carne

Artículo 95. *Objeto, ámbito de aplicación y asignación financiera indicativa.*

1. Se concederá una ayuda asociada a los titulares de explotaciones de ganado ovino y caprino dedicados a la cría de corderos y cabritos al objeto de garantizar la sostenibilidad y competitividad de estas explotaciones y reducir el riesgo de abandono de esta actividad productiva.

2. La asignación financiera indicativa total que se destinará cada año a esta medida será la que se recoge en el anexo XXI, y se empleará anualmente teniendo en cuenta lo establecido en el artículo 82.

Artículo 96. *Beneficiarios y requisitos generales.*

1. Las ayudas se concederán por animal elegible y año. Serán animales elegibles las hembras de la especie ovina y caprina mantenidas como reproductoras que estén correctamente identificadas y registradas individualmente conforme a la normativa vigente, a 1 de enero del año de presentación de la solicitud única, en las explotaciones que cumplan los requisitos establecidos en la presente subsección.

No obstante, durante las campañas 2023 y 2024, para aquellas comunidades autónomas que no tengan plenamente implantado el sistema de identificación individual de los pequeños rumiantes, las hembras elegibles serán aquellas mantenidas como reproductoras conforme a

la declaración censal obligatoria establecida en el artículo 11.4 del Real Decreto 685/2013, de 16 de septiembre, por el que se establece un sistema de identificación y registro de los animales de las especies ovina y caprina, respectivamente, y que estén correctamente identificadas y registradas conforme a la normativa vigente, a 1 de enero del año de presentación de la solicitud única

En el caso de jóvenes ganaderos y de ganaderos que comienzan su actividad, que se incorporen a una explotación ganadera, siendo la solicitud única en curso aquella en la que se solicitan por primera vez alguna de las ayudas asociadas a la ganadería, los animales con derecho a cobro de esta ayuda serán los animales elegibles presentes en la explotación a fecha final de plazo de modificación de la solicitud única. La autoridad competente velará por que no se produzcan duplicidades en relación a la posibilidad de que un mismo animal pudiera resultar elegible en más de una explotación, siendo en estos casos, siempre prioritaria la elegibilidad a favor de los animales del joven ganadero que se incorpora. En los demás casos de inicio de actividad, a falta de un acuerdo escrito en contrario, se entenderá que la prioridad en la elegibilidad se concede al nuevo titular que se instala. Si se diera la circunstancia de que un joven ganadero o un ganadero que comienza su actividad hubiese presentado también como cesionario un cambio de titularidad de la explotación ganadera antes del final del periodo de modificación de la solicitud única, a la hora de determinar los animales potencialmente subvencionables se le podrá aplicar la opción más beneficiosa para el mismo, es decir, o bien los animales elegibles presentes en la explotación a fecha final de plazo de modificación de la solicitud única o bien los animales presentes en la explotación objeto de cambio de titularidad durante las fechas en las que se determina la elegibilidad de los mismos.

2. Sólo recibirán esta ayuda asociada los titulares de explotaciones con un censo de hembras elegibles igual o superior a 30 en el caso del ovino, o a 10 en el caso del caprino. No obstante, los mencionados límites inferiores podrán rebajarse o eliminarse por las autoridades competentes de las comunidades autónomas cuyo censo de ovino o caprino respecto al censo nacional es inferior al 2 %.

3. Las explotaciones donde deberán ubicarse los animales elegibles deberán estar inscritas en el registro general de explotaciones ganaderas (REGA) con el tipo de explotación «Producción y reproducción» o tipo «pasto». En el primer caso, en el ámbito de subexplotación, deberán estar clasificadas como explotaciones de ovino o caprino con una clasificación zootécnica de «reproducción para producción de carne» o «reproducción para producción mixta».

Cuando la explotación cuente con declaraciones de entregas o ventas directas de leche en el Sistema de Información Láctea (INFOLAC), para determinar el número de cabezas con derecho a esta ayuda asociada, la pertenencia de los animales al censo de hembras lecheras o al de hembras de aptitud cárnica se establecerá mediante la relación entre la cantidad de leche declarada durante el periodo comprendido entre el 1 de junio del año anterior a la solicitud y el 31 de mayo del año de solicitud o en su caso las ventas directas declaradas en el año natural anterior al de solicitud y el rendimiento lechero medio establecido para España en 230 litros para el ovino de leche y 380 litros para el caprino de leche. No obstante, los productores que acrediten ante la autoridad competente un rendimiento lechero diferente podrán utilizar este último para la realización del cálculo.

4. Con el fin de evitar la creación artificial de las condiciones para percibir esta ayuda, las explotaciones deberán tener un umbral mínimo de movimientos de salida de la explotación de al menos 0,6 corderos o cabritos por hembra elegible, en el periodo comprendido entre el 1 de junio del año anterior a la solicitud y el 31 de mayo del año de solicitud.

No obstante lo anterior, también podrán considerarse a los efectos del cumplimiento del umbral mínimo de movimientos de salida de la explotación, los animales nacidos en la explotación del beneficiario comercializados para reposición con menos de doce meses.

Para el cálculo del número de corderos por hembra elegible, se tomará el resultado de redondear a 1 decimal, de modo que este decimal que determina el resultado se quedará invariable, si el segundo decimal es menor a 5, mientras que se elevará al número natural inmediatamente superior si el segundo decimal es igual o superior a 5.

Para los casos de inicio de actividad y los cambios de titularidad recogidos en el artículo 81.8 que se hagan efectivos tras el 1 de junio del año anterior al que se presenta la solicitud,

la revisión del cumplimiento de los umbrales mínimos de producción (movimientos de salida de corderos o cabritos) se prorrateará en función del número de días en los que el beneficiario de la ayuda haya ejercido la actividad desde la fecha de alta de su explotación.

5. En caso de que la explotación no alcance el umbral previsto en el apartado 4, el número máximo de cabezas con derecho a esta ayuda se establecerá mediante la relación entre los corderos o cabritos comercializados por la explotación en el plazo establecido en dicho epígrafe y los corderos o cabritos necesarios para alcanzar el umbral de 0,6. En este caso, para realizar el ajuste, dicha relación deberá ser igual o superior al 50 %. Para el cálculo del número de animales subvencionables, se aplicará la regla del 5 para el redondeo.

Artículo 97. *Importe de la ayuda.*

1. El Ministerio de Agricultura, Pesca y Alimentación, según la información suministrada por las comunidades autónomas, tal y como se establece en el artículo 124, establecerá anualmente los importes unitarios las hembras reproductoras de cada una de las dos regiones creadas conforme al artículo 81.9.

2. El importe de la ayuda para las hembras reproductoras de la región insular será un 50 por ciento superior al importe unitario de las hembras reproductoras de la península.

3. Los importes calculados se publicarán anualmente en la página web del Fondo Español de Garantía Agraria O.A.

4. En ningún caso los importes unitarios de esta ayuda podrán ser inferiores a los importes mínimos ni superar los importes máximos previstos en el anexo XXII.

5. En caso de no alcanzar los importes mínimos previstos en el anexo XXII, el número de animales elegibles se reducirá proporcionalmente para cumplir lo previsto en el apartado anterior.

Subsección 7.ª Ayuda asociada para la producción sostenible de leche de oveja y cabra

Artículo 98. *Objeto, ámbito de aplicación y asignación financiera indicativa.*

1. Se concederá una ayuda asociada a los titulares de explotaciones de ganado ovino y caprino dedicados a la producción de leche al objeto de garantizar la sostenibilidad y competitividad de estas explotaciones y reducir el riesgo de abandono de esta actividad productiva.

2. La asignación financiera indicativa total que se destinará cada año a esta medida será la que se recoge en el anexo XXI, y se empleará anualmente teniendo en cuenta lo establecido en el artículo 82.

Artículo 99. *Beneficiarios y requisitos generales.*

1. Las ayudas se concederán por animal elegible y año. Los criterios de elegibilidad de los animales serán idénticos a los previstos en el artículo 96.1.

2. Sólo recibirán esta ayuda asociada los titulares de explotaciones que cumplan lo previsto en el artículo 96.2.

3. Las explotaciones donde deberán ubicarse los animales elegibles deberán estar inscritas en el registro general de explotaciones ganaderas (REGA) con el tipo de explotación «Producción y reproducción» o tipo «pasto». En el primer caso, en el ámbito de subexplotación, deberán estar clasificadas como explotaciones de ovino o caprino con una clasificación zootécnica de «reproducción para producción de leche» o «reproducción para producción mixta».

4. Con el fin de evitar la creación artificial de las condiciones para percibir esta ayuda, las explotaciones deberán tener una producción mínima de leche de 80 litros por hembra reproductora de ovino y año o 200 litros por hembra reproductora y año en el caso del caprino. Para ello se tendrán en cuenta las entregas a compradores realizadas en el periodo comprendido entre el 1 de junio del año anterior a la solicitud y el 31 de mayo del año de solicitud y, en su caso, las ventas directas de leche realizadas durante el año natural anterior al año de solicitud.

No obstante, para los casos de inicio de actividad y los cambios de titularidad recogidos en el artículo 81.8 que se hagan efectivos tras el 1 de junio del año anterior al que se presenta la solicitud, la revisión del cumplimiento de los umbrales mínimos de producción (producción de litros de leche), se prorrateará en función del número de meses en los que el beneficiario de la ayuda haya ejercido la actividad desde la fecha de alta de su explotación.

5. En caso de que la explotación no alcance los umbrales previstos en el apartado 4, el número máximo de cabezas con derecho a esta ayuda se establecerá mediante la relación entre las entregas o ventas directas declaradas por la explotación en el plazo establecido en dicho apartado y las entregas o ventas directas necesarias para alcanzar ese umbral de 80 litros en el caso del ovino y 200 litros en el caso del caprino. En este caso, para realizar el ajuste, dicha relación deberá ser igual o superior al 50 %. Para el cálculo del número de animales subvencionables, se aplicará la regla del 5 para el redondeo.

Artículo 100. *Importe de la ayuda.*

1. El Ministerio de Agricultura, Pesca y Alimentación, según la información suministrada por las comunidades autónomas, tal y como se establece en el artículo 124, establecerá anualmente los importes unitarios para las hembras reproductoras de cada una de las dos regiones creadas conforme al artículo 81.9.

2. El importe de la ayuda para las hembras reproductoras de la región insular será un 50 por ciento superior al importe unitario de las hembras de la península.

3. Los importes calculados se publicarán anualmente en la página web del Fondo Español de Garantía Agraria O.A.

4. En ningún caso los importes unitarios de esta ayuda podrán ser inferiores a los importes mínimos ni superar los importes máximos previstos en el anexo XXII.

5. En caso de no alcanzar los importes mínimos previstos en el anexo XXII, el número de animales elegibles se reducirá proporcionalmente para cumplir lo previsto en el epígrafe anterior.

Subsección 8.ª Ayuda asociada para los ganaderos extensivos y semiextensivos de ovino y caprino sin pastos a su disposición y que pastorean superficies de rastrojeras, barbechos y restos hortofrutícolas

Artículo 101. *Objeto, ámbito de aplicación y asignación financiera indicativa.*

1. Se concederá una ayuda asociada a los titulares de explotaciones de ganado ovino y caprino sin pastos a su disposición y que realicen la actividad de pastoreo en superficies de rastrojeras, barbechos y restos hortofrutícolas con el fin de mejorar su sostenibilidad y competitividad, fomentando el aprovechamiento sostenible de los recursos pastables y la economía circular.

2. La asignación financiera indicativa total que se destinará cada año a esta medida será la que se recoge en el anexo XXI de este real decreto, y se empleará anualmente teniendo en cuenta lo establecido en el artículo 82.

Artículo 102. *Beneficiarios y requisitos generales.*

1. No podrán optar a esta ayuda los beneficiarios que hayan declarado más de 2 hectáreas subvencionables de pastos permanentes ni aquellos cuyas hectáreas de pastos permanentes declaradas supongan más del 3 % del total de hectáreas subvencionables declaradas, en la solicitud única de cada campaña.

2. Podrán ser beneficiarios de esta ayuda los solicitantes que hayan declarado hectáreas subvencionables de tierras de cultivo o cultivos permanentes sobre las que vayan a realizar el aprovechamiento de rastrojeras, barbechos y restos hortofrutícolas con base en pastoreo o los que declaren este aprovechamiento en las hectáreas declaradas por otro titular y cuenten con un acuerdo por escrito con dicho titular o bien dispongan de la adjudicación o concesión correspondiente para la realización de este aprovechamiento de ser el caso.

3. Las ayudas se concederán por animal elegible y año. Serán animales elegibles las hembras de la especie ovina y caprina que cumplan los requisitos establecidos en el artículo 96.1.

4. Las explotaciones donde deberán ubicarse los animales elegibles deberán estar inscritas en el registro general de explotaciones ganaderas (REGA) con el tipo de explotación «Producción y reproducción» o tipo «pasto». En el primer caso en el ámbito de subexplotación, deberán estar clasificadas como explotaciones de ovino o caprino con una clasificación zootécnica de «reproducción para producción de carne», «reproducción para producción de leche» o «reproducción para producción mixta».

5. El número máximo de animales subvencionables por explotación será el resultado de multiplicar las hectáreas subvencionables sobre las que realiza el pastoreo conforme a lo indicado en el apartado 2 por una carga ganadera de 1,2 UGM por hectárea.

Para la conversión de UGM a hembras elegibles se utilizará la tabla prevista en el anexo V.

Artículo 103. *Importe de la ayuda.*

1. El Ministerio de Agricultura, Pesca y Alimentación, según la información suministrada por las comunidades autónomas tal y como se establece en el artículo 124, establecerá anualmente los importes unitarios para las hembras reproductoras de cada una de las dos regiones creadas conforme al artículo 81.9.

2. El importe de la ayuda para las hembras reproductoras de la región insular será un 50 por ciento superior al importe unitario de las hembras de la península.

3. Los importes calculados se publicarán anualmente en la página web del Fondo Español de Garantía Agraria O.A.

4. En ningún caso los importes unitarios de esta ayuda podrán ser inferiores ni superar los importes máximos previstos en el anexo XXII.

5. En caso de no alcanzar los importes mínimos previstos en el anexo XXII, el número de animales elegibles se reducirá proporcionalmente para cumplir lo previsto en el epígrafe anterior.

TÍTULO IV

Solicitud única y otras solicitudes de ayuda

CAPÍTULO I

Disposiciones generales

Artículo 104. *Alcance de la solicitud única y sujetos que deben presentarla.*

1. Los agricultores que deseen obtener en el año alguno de los pagos siguientes, deberán presentar una solicitud única:

a) Intervenciones en forma de pagos directos

b) Intervenciones para el desarrollo rural asimiladas al SIGC,

c) Intervenciones financiadas con cargo al Feader relacionadas con la instalación de jóvenes agricultores,

2. Sin perjuicio de lo anterior, no se incluirán en la solicitud única:

a) Las solicitudes establecidas en el marco del Programa de Opciones Específicas por la Lejanía e Insularidad en las islas Canarias (POSEI) y las solicitudes intervenciones regionales para el desarrollo rural de las islas Canarias.

b) Si así lo decide la autoridad de gestión regional, en su ámbito territorial, las solicitudes de intervenciones financiadas con cargo al Feader relacionadas con la instalación de jóvenes agricultores

3. La solicitud única deberá ser presentada por el titular de la explotación tal y como está definido en el artículo 3.4. Por tanto, deberá disponer de toda la documentación correspondiente inherente a la gestión diaria de la actividad agraria en lo que se refiere a los diferentes registros y libros de explotaciones establecidos por la normativa aplicable correspondiente. De manera específica, el beneficiario deberá estar inscrito en los registros

que las autoridades competentes tengan dispuestos de acuerdo con el Real Decreto 479/2004, de 26 de marzo, por el que se establece y regula el Registro general de explotaciones ganaderas, con el Real Decreto 9/2015, de 16 de enero, por el que se regulan las condiciones de aplicación de la normativa comunitaria en materia de higiene en la producción primaria agrícola y con el Real Decreto 1054/2022, de 27 de diciembre.

4. A los efectos del apartado anterior, la solicitud podrá ser presentada directamente por el agricultor, a través de su representante o a través de una entidad habilitada por la autoridad competente de la comunidad autónoma para tal fin.

Dicha entidad deberá estar acreditada por la autoridad competente para la presentación de la solicitud única, de modo que tenga potestad para actuar en nombre del agricultor durante la tramitación de la misma, incluyendo la recepción de notificaciones y avisos emitidos por la administración y el envío de respuestas a los mismos, así como el acceso a la información del expediente. La autoridad competente le conferirá los permisos de acceso a los sistemas y aplicaciones que en cada caso se determinen.

5. En cualquier caso, el titular de la explotación es el responsable último de que la información declarada en su solicitud sea veraz en todos sus extremos y en concreto en lo que se refiere a la subvencionabilidad, al requisito de agricultor activo y a la realización de la actividad agraria establecidos en el título II. En caso contrario, se aplicarán las penalizaciones establecidas en la normativa correspondiente sin perjuicio de la aplicación, cuando proceda, del régimen sancionador previsto en el título II de la Ley 30/2022, de 23 de diciembre, por la que se regulan el sistema de gestión de la Política Agrícola Común y otras materias conexas.

CAPÍTULO II

Contenido mínimo de la solicitud única

Artículo 105. *Requisitos comunes.*

1. La solicitud única se presentará conforme se indica en el artículo 108.

2. El contenido de la solicitud única se detalla en el anexo VI e incluirá como mínimo:

a) La identidad del beneficiario;

b) los detalles de la(s) intervención(es) solicitada(s);

c) en su caso, los documentos justificativos necesarios para establecer las condiciones de subvencionabilidad y otros requisitos pertinentes para la intervención de que se trate;

d) información relevante para la condicionalidad.

e) toda la información necesaria para extraer los datos pertinentes para la correcta comunicación de los indicadores de realización y resultados a que se refiere el artículo 66.2, del Reglamento (UE) 2021/2116 del Parlamento Europeo y del Consejo, de 2 de diciembre de 2021, con respecto a las intervenciones cubiertas por la solicitud única.

3. El beneficiario seguirá siendo responsable de la solicitud de ayuda y de la exactitud de la información transmitida. Este será también el caso cuando se aplique el sistema de solicitud automática descrito en el artículo 109.

4. En la solicitud única, y en otras solicitudes de ayuda del POSEI que así lo establezca la autoridad competente, se declarará la superficie agrícola de la explotación conforme al procedimiento establecido en el artículo 106.

5. La declaración de superficies a la que se hace referencia en el apartado 4 utilizará el SIGPAC como sistema de referencia. A tales efectos, el Fondo Español de Garantía Agraria O.A. y, en su caso, las comunidades autónomas publicarán cada año en su página web la base de datos del SIGPAC actualizada.

6. El agricultor deberá hacer una declaración expresa en la que dará su conformidad a la delimitación, el uso y demás información contenida en el SIGPAC para cada uno de los recintos declarados. En caso contrario, deberá hacer las correspondientes alegaciones según se especifica en el artículo 21 del Real Decreto 1047/2022, de 27 de diciembre. Esta obligación también se aplicará a otras solicitudes de ayudas no incluidas en la solicitud única cuando así lo establezca la autoridad competente.

7. Con base en los criterios y procedimientos que, en su caso, se establezcan por la autoridad competente, el agricultor declarará, en la solicitud única, la utilización o aprovechamiento de todas las parcelas agrícolas declaradas con base en el catálogo publicado al efecto a fecha de inicio de presentación de la solicitud única y conforme a lo establecido en el Real Decreto 1054/2022, de 27 de diciembre, así como las labores de producción o mantenimiento realizadas para conservar las superficies en estado adecuado para el pasto o para el cultivo, de entre las recogidas en la lista establecida en el anexo III.

8. El agricultor, en el caso de tratarse de persona física, o bien de una comunidad de bienes, herencia yacente o comunidad de herederos, sociedad civil sin objeto mercantil o explotación en régimen de titularidad compartida, incluirá en su solicitud única, o en la solicitud que corresponda cuando se trate de ayudas del POSEI no incluidas en la solicitud única, una autorización para que la autoridad competente recabe de la Administración Tributaria correspondiente y de la Tesorería General de la Seguridad Social, y en caso de personas jurídicas de la Administración Tributaria correspondiente, la información para poder determinar el cumplimiento de los requisitos recogidos en el capítulo I del título II. El Fondo Español de Garantía Agraria O.A., en cumplimiento de lo dispuesto en el artículo 6.1 del Real Decreto 1047/2022, de 27 de diciembre, realizará los correspondientes intercambios con la Agencia Estatal de Administración Tributaria y la Tesorería General de la Seguridad Social a través de los servicios de intercambio de información que la misma pone a disposición de forma telemática para todas las Administraciones Públicas y organismos. En caso de no presentar dicha autorización, el agricultor deberá aportar la documentación justificativa de sus ingresos agrarios, ingresos totales y de alta en la seguridad social.

Cuando el beneficiario sea una de las agrupaciones de personas físicas indicadas en el párrafo anterior, en la solicitud deberá identificar al socio, partícipe o comunero que cumple el requisito del 25 % de ingresos agrarios o del alta en la seguridad social, e incluirá la autorización indicada o en su defecto la documentación justificativa. Además, deberá declarar en su solicitud única el dato de ingresos correspondientes a la actividad agrícola y ganadera de la agrupación de personas físicas.

En caso de que el beneficiario sea una persona jurídica distinta a sociedad civil sin objeto mercantil, o un grupo de personas jurídicas, deberá declarar en su solicitud única, o en la solicitud establecida para las ayudas POSEI, el total de ingresos agrarios y de ingresos totales percibidos.

9. El agricultor, persona física o jurídica, incluirá en su solicitud única, o en la solicitud que corresponda cuando se trate de ayudas del POSEI no incluidas en la solicitud única, una declaración expresa en la que manifieste si realiza o no, como actividad principal, alguna actividad excluida de las citadas en el artículo 6. Asimismo, en dicha declaración manifestará si tiene o no el control de alguna entidad asociada, y en caso de ser persona jurídica también expresará si es controlada por alguna entidad asociada, tal y como aparecen definidas en el artículo 6.4. En caso afirmativo, el agricultor indicará el NIF de las entidades asociadas con las que tenga relación y manifestará si desarrollan o no alguna de las actividades excluidas como actividad principal. En caso de que el agricultor indique que, por cuenta propia o a través de una entidad asociada, desarrolla una actividad excluida como actividad principal, el agricultor podrá aportar junto con la solicitud los documentos que permitan verificar que se cumplen las condiciones establecidas en el artículo 6.5.

10. En caso de que el importe de la ayuda básica a la renta para la sostenibilidad a percibir sobrepase los 60.000 euros, el agricultor, persona física o jurídica, incluirá en su solicitud única la información que justifique los costes laborales realmente pagados en el año anterior incluidos los impuestos y cotizaciones sociales, así como los costes laborales incluidos en la contratación de empresas de servicios agrícolas. Todo ello con el objeto de que se le aplique de manera correcta lo estipulado en el artículo 16, apartados 2 y 3, sobre la limitación o reducción progresiva de los pagos.

11. Las solicitudes de ayuda de las intervenciones con base el artículo 70 del Reglamento 2021/2115 del Parlamento Europeo y del Consejo, de 2 de diciembre de 2021, deberán incluir una cláusula de revisión de acuerdo con lo indicado en el apartado 7 del citado artículo.

Artículo 106. *Declaración gráfica de superficies.*

1. La declaración de superficies que acompaña a la solicitud única, a la que se hace mención en el artículo 105.4, se presentará mediante el formulario de declaración geoespacial o declaración gráfica facilitado por las autoridades competentes. Para ello, estas proporcionarán a los beneficiarios, a través de medios electrónicos, solicitudes precumplimentadas.

2. Las solicitudes precumplimentadas o formularios precumplimentados a que se refiere el apartado 1 indicarán:

a) la identificación única de todas las parcelas agrícolas de la explotación.

b) la superficie y la ubicación de las superficies declaradas de estas parcelas y la correspondiente superficie subvencionable determinada para el pago del año anterior a efectos de las intervenciones por superficie.

c) la información pertinente para la condicionalidad.

d) información derivada del sistema de monitorización de las superficies, cuando sea pertinente para la ayuda solicitada.

3. En la solicitud única se declararán todas las parcelas agrícolas que conforman toda la superficie agraria de la explotación y que estén a disposición del titular de la misma, ya sea en régimen de propiedad, usufructo, arrendamiento, aparcería o asignación de superficies comunales por parte de una entidad gestora de las mismas, incluidas aquéllas por las que no se solicite el cobro de ninguna intervención. En el caso de las intervenciones por superficie de desarrollo rural se deberá también incluir la superficie no agrícola por la que se solicita ayuda. En el caso de ayudas del POSEI no incluidas en la solicitud única, la declaración de todas las parcelas agrícolas se realizará conforme determine la autoridad competente.

4. En el caso de declarar superficies de pastos permanentes, se tendrán en cuenta las siguientes consideraciones:

a) La superficie que se declare deberá ser la superficie bruta, es decir, sin aplicar el coeficiente de subvencionabilidad de pastos (CSP) definido en el artículo 3.13.

b) Las hectáreas subvencionables netas de pastos se obtendrán conforme a lo establecido en el artículo 9. El agricultor deberá comprobar que el coeficiente de subvencionabilidad de pastos asignado a sus parcelas agrícolas es acorde con la realidad del terreno.

c) Cuando se trate de pastos utilizados en común, la autoridad competente de la comunidad autónoma podrá establecer que la declaración de superficies se realice, bien siguiendo el criterio general, o bien con base en unas referencias identificativas de las parcelas agrícolas distintas de las establecidas en el SIGPAC, conforme a lo recogido en el anexo XXIV. En caso de aplicar esta opción, y sin perjuicio de lo establecido en la letra a), el agricultor identificará y declarará, de forma inequívoca, la superficie neta que le ha sido asignada por la autoridad gestora del pasto, es decir, la superficie subvencionable una vez aplicado el coeficiente de subvencionabilidad en pastos que corresponda. Si, como resultado de los controles efectuados, se determinara una sobredeclaración de superficie en el pasto de uso común con referencias identificativas distintas a las establecidas en SIGPAC, las reducciones, penalizaciones y sanciones se repercutirán proporcionalmente a la participación de todos los beneficiarios que declaren dicho pasto.

5. A efectos de su identificación y localización, se deberán delimitar gráficamente y en formato digital las parcelas agrícolas de la explotación, así como las tierras no agrícolas por las que se solicita ayuda contempladas en el punto anterior (en adelante «declaración gráfica»). Para ello las solicitudes precumplimentadas contendrán el material gráfico correspondiente actualizado más recientemente, y se utilizarán las herramientas informáticas basadas en la tecnología de los sistemas de información geográfica que la autoridad competente de la comunidad autónoma establezca. La superficie declarada será calculada por dichas herramientas con base en la geometría de la parcela agrícola y se expresará en hectáreas con dos decimales. En el caso de ayudas del POSEI no incluidas en la solicitud única, la declaración de todas las parcelas agrícolas se realizará conforme determine la autoridad competente.

6. Sin perjuicio de lo anterior, el agricultor no deberá realizar la declaración gráfica de las parcelas agrícolas en el caso de superficies de uso común, incluidas las parcelas declaradas en régimen de aparcería. En dichas superficies de uso común, la identificación de la parcela agrícola declarada se realizará bien mediante el código de identificación del recinto o recintos SIGPAC que la integren, o bien con base en las referencias identificativas establecidas por las comunidades autónomas que se acojan a la opción establecida en el apartado 4.c para los pastos utilizados en común, y se indicará la superficie en hectáreas con dos decimales. No obstante, el agricultor sí deberá realizar la delimitación gráfica de las superficies de uso común declaradas en los siguientes casos:

a) Cuando medie acuerdo formalizado con la autoridad gestora del pasto permanente de titularidad pública utilizado en común para realizar actividades de mantenimiento, conforme lo estipulado en el artículo 8 y en el anexo IV.

b) Cuando el beneficiario solicite sobre estas superficies alguno de los dos ecorregímenes de agricultura de carbono y agroecología en las superficies de pastos, bajo la práctica de siega sostenible e islas de biodiversidad.

La autoridad competente se asegurará que se produce la declaración gráfica de estas superficies de uso en común, estableciendo en su normativa autonómica mediante criterios claros, objetivos y no discriminatorios, una persona o entidad responsable de proporcionar la información necesaria, bien sea una unidad de la administración, uno de los beneficiarios que declaran dichas superficies, el titular catastral de las parcelas donde se ubican estas u otras entidades. Cuando se trate de pastos utilizados en común, la autoridad gestora del mismo deberá presentar una declaración que incluirá la delimitación gráfica de la superficie que ocupa el pasto de acuerdo con lo establecido en el anexo XXIV.

7. También quedan exceptuadas de la realización de la declaración gráfica las parcelas agrícolas en las que no sea posible utilizar el SIGPAC, conforme a lo recogido en el artículo 18.3 del Real Decreto 1047/2022, de 27 de diciembre. No obstante lo anterior, la autoridad competente de cada comunidad autónoma podrá establecer mecanismos para poner a disposición de los beneficiarios afectados la cartografía digital necesaria para realizar, en estas zonas, la declaración gráfica correspondiente.

8. En el caso de beneficiarios que soliciten la ayuda asociada para los ganaderos extensivos y semiextensivos de ovino y caprino sin pastos a su disposición y que pastorean superficies de rastrojeras, barbechos y restos hortofrutícolas, para la declaración de estas superficies por parte de los ganaderos, cuando el derecho de aprovechamiento de las rastrojeras sea gestionado por un ente local, las comunidades establecerán los mecanismos apropiados aplicando *mutatis mutandi* las consideraciones recogidas en los apartados 4 y 6 para los pastos utilizados en común.

Artículo 107. *Disposiciones específicas para los animales.*

El beneficiario solicitará que le sea concedida la ayuda por el máximo número de animales que cumplan los requisitos para poder percibir la misma.

El beneficiario declarará que todas las unidades de producción que constituyen la explotación y en las que mantendrán animales objeto de solicitudes de ayuda o que deban ser tenidas en cuenta para la percepción de éstas, se corresponden con las incluidas en la base de datos informatizada.

El beneficiario declarará que los datos de su explotación y de sus animales se corresponden a los contenidos en la base de datos informatizada.

CAPÍTULO III

Presentación de las solicitudes y obligación de relacionarse electrónicamente con la Administración

Artículo 108. *Lugar y plazo de presentación de la solicitud única.*

1. La solicitud se dirigirá a la autoridad competente correspondiente de la comunidad autónoma donde radique la explotación o la mayor parte de la superficie agraria de la misma

y en caso de no disponer de superficie agraria donde se encuentren el mayor número de animales.

La solicitud única se presentará por los medios electrónicos establecidos al efecto por las autoridades competentes, en aplicación de lo previsto en el artículo 14.3 de la Ley 39/2015, de 1 de octubre, del procedimiento administrativo común de las administraciones públicas, excepto en casos excepcionales que podrá establecer la autoridad competente cuando el beneficiario sea una persona física con respecto de los que la autoridad no tenga acreditado fehacientemente que tienen acceso y disponibilidad de los medios electrónicos necesarios confome al artículo 4 de la Ley 30/2022, de 23 de diciembre, por la que se regulan el sistema de gestión de la Política Agrícola Común y otras materias conexas, y en los que dicha autoridad será la responsable de incorporar en formato electrónico la solicitud presentada por el agricultor y, conforme a dicho artículo, de poner a disposición de los beneficiarios los medios que posibiliten el acceso a la información y las comunicaciones por vía no exclusivamente electrónica

2. El plazo de presentación de la solicitud única para el año 2023, se iniciará el 1 de marzo y finalizará el día 31 de mayo del mencionado año, ambos inclusive. A partir del año 2024 el plazo se iniciará el 1 de febrero y finalizará el 30 de abril de cada año. Las solicitudes se presentarán conforme a lo establecido en el apartado 1, salvo en los casos excepcionales previstos en dicha disposición, en los cuales podrán presentarse en cualquiera de los lugares previstos en el artículo 16.4 de la Ley 39/2015, de 1 de octubre.

Sin perjuicio de lo anterior, a partir de 2024 las comunidades autónomas podrán ampliar, anualmente y siempre previa comunicación motivada al Fondo Español de Garantía Agraria, O.A., el plazo de presentación de solicitud única en su ámbito territorial de actuación. Para el establecimiento de dichos plazos, las comunidades autónomas habrán de tener en cuenta el plazo necesario para la obtención de todos los datos pertinentes para una correcta gestión administrativa y financiera de la ayuda, garantizando una programación eficaz y certera de los controles a realizar. En todo caso, el plazo de presentación de la solicitud única que establezcan las comunidades autónomas no podrá concluir con posterioridad al 15 de mayo.

3. No obstante lo dispuesto en el párrafo anterior, se admitirán solicitudes de ayuda hasta la fecha de finalización del plazo de modificación de la solicitud única establecido conforme al apartado 1 del artículo 112, en cuyo caso y a excepción de los casos de fuerza mayor y circunstancias excepcionales, los importes se reducirán un 1 por ciento por cada día hábil en que se sobrepase la fecha de finalización del plazo de presentación de la solicitud única. La reducción mencionada en este párrafo también será aplicable respecto a la presentación de contratos o declaraciones y otros documentos o justificantes que sean elementos constitutivos de la subvencionabilidad de la ayuda de que se trate, según lo previsto en la normativa comunitaria. En el año en que se asignen derechos de ayuda básica a la renta para la sostenibilidad incluido cuando proceda un incremento del valor de esos derechos, esa reducción será de un 1 por ciento por cada día hábil en que se sobrepase dicha fecha para ese régimen de ayudas. Si, la solicitud se presenta una vez finalizado el citado plazo, se considerará inadmisible.

Artículo 109. *Mecanismo de solicitud automática. Periodo transitorio para superficies.*

1. Las autoridades competentes, en lo que se refiere a las intervenciones en forma de pagos directos, establecerán mecanismos de solicitud automática que pondrán a disposición de los agricultores. Dichos mecanismos deberán estar disponibles a partir de la campaña 2023 para las intervenciones basadas en los animales y a partir de la campaña 2024 para las intervenciones basadas en las superficies

2. A Los efectos del apartado 1, en lo que se refiere a la obtención de las explotaciones agrícolas de las que el beneficiario es titular, y de los animales potencialmente subvencionables, las comunidades autónomas se basarán en la información contenida en los registros del Sistema Integral de Trazabilidad Animal, regulados por los reales decretos 479/2004, de 26 de marzo, por el que se establece y regula el Registro general de explotaciones ganaderas y 728/2007, de 13 de junio, por el que se establece y regula el Registro general de movimientos de ganado y el Registro general de identificación individual de animales

3. A los efectos del apartado 1, en lo que se refiere a la declaración de las parcelas agrícolas de la explotación, las comunidades autónomas se basarán en la información contenida en el Registro Autonómico de Explotaciones Agrícolas y otros registros integrados en el Sistema de Información de Explotaciones Agrarias, regulado por el Real Decreto 1054/2022, de 27 de diciembre.

4. El sistema de solicitudes automáticas deberá generar un borrador de solicitud única que deberá ser revisado por el agricultor y, o bien será ratificado, o bien de haber algún cambio respecto a la información contenida en los registros mencionados en los apartados 2 y 3, la información existente en el borrador se complementará con información adicional, cuando sea necesaria, para tener en cuenta el cambio.

5. Para aquella información que deba obtenerse de dichos registros con posterioridad a la presentación de la solicitud única, el beneficiario deberá declarar ser consciente de que las superficies o los animales potencialmente subvencionables con respecto a los cuales en el transcurso de los controles se constate que no están correctamente identificados o registrados en dichos registros, contabilizarán como superficies o animales no determinados.

Artículo 110. *Sistema de alertas y controles preliminares.*

1. Con el fin de facilitar la presentación por parte de los beneficiarios y prevenir irregularidades, se podrán hacer modificaciones en las solicitudes precumplimentadas. Durante el proceso de solicitud se proporcionarán alertas orientativas al agricultor, de forma que le ayuden a identificar posibles incumplimientos y presentar su solicitud correctamente.

Las modificaciones introducidas por los beneficiarios en las solicitudes precumplimentadas se tendrán en cuenta para la actualización de la información en las bases de datos de la Administración.

2. Con objeto de mejorar la exactitud de la solicitud única, las comunidades autónomas establecerán un sistema de controles preliminares que informen a los beneficiarios sobre posibles incumplimientos y que les permita adaptar su solicitud a tiempo a fin de evitar reducciones y sanciones administrativas.

En aquellos casos en los que las comunidades autónomas realicen controles preliminares, éstas deberán fijar una fecha límite para la notificación al agricultor de los resultados de dichos controles. Entre dicha fecha límite y la fecha establecida en el artículo 112 para la notificación por parte del beneficiario de las eventuales adaptaciones de la solicitud de ayuda inicial, deberá transcurrir un plazo mínimo de diez días hábiles, de forma que se salvaguarde un tiempo mínimo de respuesta para los agricultores.

Artículo 111. *Sistema de comunicación con los beneficiarios.*

1. Las comunidades autónomas, deberán establecer un sistema electrónico de comunicación con los beneficiarios. Este sistema cubrirá, al menos, los resultados provisionales del sistema de monitorización de superficies, regulado en el capítulo III del título II del Real Decreto 1047/2022, de 27 de diciembre, así como las alertas y pruebas adicionales solicitadas a los beneficiarios en el marco de las actividades de seguimiento que se establezcan. Las comunicaciones y la respuesta a las mismas por parte de los beneficiarios se realizarán exclusivamente por medios electrónicos.

Con respecto al sistema de monitorización de superficies, las comunidades autónomas comunicarán a los beneficiarios la información sobre las hectáreas en las que no se cumplan las condiciones de subvencionabilidad pertinentes y sobre la presencia detectada de superficie no subvencionable, uso de la tierra no subvencionable o cambio en la categoría de la superficie agrícola, de modo que los beneficiarios puedan adaptar las solicitudes de ayuda, o aportar pruebas adicionales. Asimismo, comunicarán a los beneficiarios cualquier otro resultado provisional, incluidos los casos con resultado no concluyente, permitiéndoles, en caso necesario, adaptar sus solicitudes.

2. Las comunidades autónomas deberán comunicar a los beneficiarios dichas alertas y pruebas adicionales solicitadas, a más tardar, diez días hábiles antes de la fecha fin de plazo de adaptación de solicitud única establecida de conformidad con el artículo 112 de forma que se salvaguarde un tiempo mínimo de respuesta para los agricultores. Los beneficiarios que lo deseen podrán aportar pruebas adicionales a través de los medios que se habiliten al efecto a más tardar, hasta la fecha fin de plazo de adaptación de solicitud única establecida

de conformidad en el artículo 112 Estas pruebas adicionales consistirán en fotografías georreferenciadas, debiendo cumplirse las especificaciones técnicas indicadas en el anexo XXV.

En caso de que las comunidades autónomas optaran por ampliar el plazo de adaptación de solicitud única siguiendo el procedimiento establecido en el artículo 112, el plazo para presentar estas evidencias adicionales se entenderá ampliado en consecuencia para las intervenciones afectadas.

3. Sin perjuicio de lo anterior, los plazos de aporte de pruebas adicionales en forma de fotografías georreferenciadas relacionadas con el control de la muestra a que hace referencia el artículo 56.3 del Real Decreto 1047/2022, de 27 de diciembre, no se verán condicionados por la fecha fin de plazo de adaptación de la solicitud única establecida en el artículo 112, habida cuenta que los beneficiarios seleccionados en dicha muestra no pueden optar por realizar adaptaciones en las parcelas objeto de control. Así, dichos beneficiarios dispondrán hasta el 30 de septiembre para aportar las fotografías georreferenciadas que les sean requeridas.

Artículo 112. *Modificación y adaptación de las solicitudes únicas.*

1. Una vez finalizado el plazo para la presentación de la solicitud única, los agricultores podrán, hasta el 15 de junio en el año 2023 y hasta el 31 de mayo en el año 2024 y siguientes, modificar o incluir nuevas intervenciones en forma de pagos directos o de desarrollo rural, añadir parcelas individuales o derechos de pago individuales siempre que se cumplan los requisitos fijados en la intervención de que se trate. Cuando estas modificaciones repercutan en algún justificante o contrato que debe presentarse, también estará permitido modificarlo.

No obstante lo dispuesto en el párrafo anterior, las comunidades autónomas podrán modificar anualmente y siempre previa comunicación motivada al Fondo Español de Garantía Agraria O.A., la fecha fin de plazo para la modificación de la solicitud única. Dicha fecha deberá ser, al menos, diez días hábiles después de la fecha límite de presentación de la solicitud única establecida en virtud del apartado 2 del artículo 108 y, en todo caso, no podrá extenderse más allá del 15 de junio en el año 2023 y el 31 de mayo en el año 2024 y siguientes. Para el establecimiento de la fecha fin de plazo de modificación de la solicitud única, las comunidades autónomas habrán de garantizar, necesariamente, una programación eficaz y certera de los controles a realizar.

2. Tras el periodo de modificación, se abre la posibilidad a que, como consecuencia de los resultados de los controles preliminares, los controles administrativos o los controles por monitorización, los agricultores soliciten una adaptación de la solicitud única. Cuando se hayan notificado a un agricultor los resultados de los controles preliminares de conformidad con lo dispuesto en el artículo 110, éste podrá adaptar su solicitud única a fin de incluir todas las correcciones necesarias relativas a las parcelas individuales para las cuales los resultados de los controles cruzados indiquen un posible incumplimiento. La notificación de las eventuales adaptaciones de la solicitud de ayuda inicial por parte del beneficiario deberá realizarse en el mismo plazo que se establezca para la adaptación de la solicitud única en el caso de los agricultores sujetos al sistema de monitorización de superficies, conforme a lo establecido en el apartado 3.

3. En el caso de los agricultores sujetos al sistema de monitorización de superficies, una vez finalizado el plazo de modificación de la solicitud única previsto en el apartado 1, podrán, hasta el 31 de agosto, adaptar las parcelas agrarias de su solicitud única en relación a las intervenciones monitorizadas, en lo que se refiere a la adaptación de la delimitación gráfica o a la utilización de las parcelas agrarias, conforme a los artículos 105 y 106, y que sean controladas por monitorización, siempre que las autoridades competentes les hayan comunicado los resultados provisionales en el ámbito de cada parcela, y se cumplan los requisitos correspondientes según las intervenciones de que se trate.

No obstante lo dispuesto en el párrafo anterior, siempre previa comunicación motivada al Fondo Español de Garantía Agraria O.A. y dentro del máximo permitido por los reglamentos de la Unión Europea, las comunidades autónomas podrán ampliar el plazo de adaptación de la solicitud única para estos agricultores y en su ámbito territorial de actuación. En este caso, la fecha límite será de como mínimo diez días hábiles antes de la fecha en que haya de

realizarse el primer pago del saldo o el pago del anticipo a los beneficiarios de conformidad con el artículo 118.

No podrán ser objeto de adaptación de solicitudes únicas aquellos casos en los que se esté ejecutando una visita a campo en el marco de las acciones de seguimiento determinadas por el artículo 22, apartado 1, del Real Decreto 1047/2022, de 27 de diciembre, o un control de requisitos no monitorizables de los determinados por el artículo 56 del Real Decreto 1047/2022, de 27 de diciembre, ni cuando dicha visita a campo o control de requisitos no monitorizables hayan determinado un incumplimiento.

Artículo 113. *Retirada total o parcial de solicitudes de ayuda.*

1. Se establece el 31 de agosto como la fecha límite para la retirada total o parcial de solicitudes de ayuda por parte de los agricultores.

No obstante, lo anterior, las comunidades autónomas podrán modificar anualmente, y siempre previa comunicación motivada al Fondo Español de Garantía Agraria O. A. dicha fecha límite, siempre que se garantice el procesado de dicha retirada antes del pago, y el ajuste de los correspondientes cálculos con relación al mismo antes del abono efectivo de la ayuda.

En el caso de solicitudes de ayuda de intervenciones establecidas en el artículo 70 del Reglamento (UE) 2021/2115 del Parlamento Europeo y del Consejo, de 2 de diciembre de 2021, la fecha límite establecida en el primer párrafo será la que establezca la comunidad autónoma, siempre que esta sea anterior a la fecha de resolución de la ayuda.

2. Los agricultores podrán retirar total o parcialmente su solicitud de ayuda en cualquier momento antes del plazo indicado en el apartado 1. En caso de que el agricultor optara por una retirada parcial, éste podrá retirar la solicitud de ayuda sobre parcelas individuales, pero deberá mantenerlas en su declaración de superficies, a fin de cumplir con su obligación de declarar todas las parcelas agrícolas a su disposición, de conformidad con el artículo 105, y garantizar el cumplimiento de los requisitos de condicionalidad.

3. No obstante lo dispuesto en el apartado 2, no será posible dicha retirada cuando la autoridad competente de la comunidad autónoma ya haya informado al agricultor de la existencia de casos de incumplimiento en su solicitud única revelado por medios distintos del sistema de monitorización de superficies o los controles administrativos o le haya avisado de su intención de efectuar un control sobre el terreno o se esté realizando una visita *in situ* en el marco de acciones de seguimiento del sistema de monitorización de superficies o la comprobación de un requisito no monitorizable, o, cuando un control sobre el terreno, una visita *in situ* en el marco de acciones de seguimiento del sistema de monitorización de superficies o la comprobación de un requisito no monitorizable haya puesto de manifiesto un caso de incumplimiento, y no se permitirá la retirada de las partes afectadas por el incumplimiento.

4. A efectos del apartado anterior, cuando se realicen controles por monitorización, la comunicación con los agricultores realizada al amparo del artículo 111 no se considerará como un aviso de control sobre el terreno ni como incumplimiento derivado de la ejecución de un control sobre el terreno.

En caso de que se detecten incumplimientos de las condiciones de subvencionabilidad mediante los controles administrativos o el sistema de monitorización de superficies, la autoridad competente informará a los beneficiarios de la posibilidad de adaptar o retirar la solicitud de ayuda con respecto a la parte afectada por el incumplimiento.

5. En el caso de las intervenciones basadas en animales, en caso de incumplimiento de la condición de admisibilidad de identificación y registro de los animales bovinos u ovinos y caprinos, las modificaciones o retiradas sólo se permitirán antes del 31 de agosto, excepto las intervenciones relacionadas con el engorde de terneros, en cuyo caso se admitirán modificaciones y retiradas hasta el 31 de diciembre.

Artículo 114. *Cambios de titularidad de las explotaciones.*

1. A los efectos del presente artículo, se entenderá por:

a) «cesión de una explotación»: la venta, arrendamiento o cualquier tipo de transacción similar de las unidades de producción de que se trate;

b) «cedente»: el beneficiario cuya explotación se cede a otro beneficiario;
c) «cesionario»: el beneficiario a quien se cede la explotación.

2. Cuando, después de haberse presentado una solicitud única y antes de la fecha límite de modificación de la solicitud única del año en cuestión, una explotación sea cedida por un beneficiario a otro en su totalidad, no se concederá al cedente ayuda alguna en relación con la explotación cedida. En el caso de ayudas del POSEI, las disposiciones establecidas en este artículo se aplicarán con respecto a las solicitudes de ayuda específicas que correspondan.

3. La ayuda o el pago solicitados por el cedente se concederán al cesionario siempre y cuando:

a) en un plazo de diez días hábiles, el cesionario informe a la autoridad competente de la cesión y solicite el pago de la ayuda;
b) el cesionario presente todas las pruebas exigidas por la autoridad competente. En concreto:

i. el cambio en las unidades de producción ganadera deberá haberse inscrito en el Registro general de explotaciones ganaderas regulado por el Real decreto 479/2004, de 26 de marzo
ii. el cambio en las unidades de producción agrícola deberá haberse inscrito en el Registro General de la Producción Agraria regulado por el Real Decreto 9/2015, o en el Registro Autonómico de Explotaciones Agrícolas, regulado por el Real Decreto 1054/2022, de 27 de diciembre.

c) se cumplan todas las condiciones para la concesión de la ayuda respecto de la explotación cedida.

4. Una vez que el cesionario haya informado a la autoridad competente y solicitado el pago de la ayuda de acuerdo con el apartado 3.a):

a) todos los derechos y obligaciones del cedente que se deriven de la relación jurídica generada por la solicitud única entre el cedente y la autoridad competente se transferirán al cesionario;
b) todas las actuaciones necesarias para la concesión de la ayuda y todas las declaraciones realizadas por el cedente antes de la cesión se asignarán al cesionario a los efectos de la aplicación de la normativa pertinente de la Unión;
c) la explotación cedida se considerará, cuando proceda, una explotación independiente en relación con año de solicitud considerado.

Artículo 115. *Subsanación y modificación de datos y omisiones de las solicitudes y de errores manifiestos.*

1. Las autoridades competentes incluirán en sus sistemas de gestión y control la posibilidad de subsanar las deficiencias de las solicitudes de ayuda y las solicitudes de pago después de presentarlas. Dicha subsanación no afectará al derecho a recibir la ayuda, siempre que se cumplan las siguientes condiciones:

a) que se haya actuado de buena fe con respecto a los datos u omisiones que deban subsanarse, según lo reconocido por la autoridad competente,
b) y que se efectúe la subsanación antes de que el beneficiario sea informado de que ha sido seleccionado para realizar un control *in situ* o antes de que la autoridad competente tome una decisión con respecto a la solicitud.

En el caso de ayudas del POSEI, las disposiciones establecidas en este artículo se aplicarán con respecto a las solicitudes de ayuda específicas que correspondan.

Para facilitar el proceso al beneficiario, las autoridades competentes podrán proceder de oficio a las subsanaciones necesarias de la solicitud de ayuda respecto a la parte afectada por el incumplimiento. No obstante, en este caso, dichas autoridades se asegurarán de que el beneficiario tenga conocimiento de los cambios introducidos y, con ello, la posibilidad de reaccionar en caso de desacuerdo.

2. Adicionalmente, la autoridad competente podrá corregir de oficio las solicitudes de ayuda o las solicitudes de pago y cualesquiera justificantes presentados por el beneficiario en cualquier momento después de su presentación en caso de error manifiesto reconocido por la misma autoridad competente sobre la base de una evaluación global del caso concreto y siempre que el beneficiario haya actuado de buena fe. También en este caso, dichas autoridades se asegurarán de que el beneficiario tenga conocimiento de los cambios introducidos y, con ello, la posibilidad de reaccionar en caso de desacuerdo.

La autoridad competente solamente podrá reconocer errores manifiestos cuando estos puedan detectarse directamente en un control administrativo de la información proporcionada por el beneficiario.

En el caso de las intervenciones de Feader no incluidas en el sistema integrado de gestión y control, será de aplicación lo establecido en este apartado con respecto a las solicitudes de ayuda y de pago.

Artículo 116. *Compatibilidad de los regímenes de pagos directos.*

1. Las parcelas agrícolas declaradas para justificar los derechos de la ayuda básica a la renta pueden utilizarse para las actividades agrarias expresadas en el artículo 8. Por consiguiente, el pago de dicho régimen es compatible con los ecorregímenes y pagos asociados derivados de los regímenes correspondientes a las utilizaciones permitidas.

2. En un año dado, no podrá presentarse respecto a una parcela agrícola más de una solicitud de pago asociado.

3. En un año dado, un mismo animal no podrá beneficiarse de más de pago asociado, excepto para la ayuda a los ganaderos de ovino y caprino que pastorean superficies de rastrojeras, barbechos y restos hortofrutícolas, que será compatible con las otras dos ayudas asociadas al ovino y caprino

Artículo 117. *Publicación y cesión de datos.*

1. La autoridad competente informará a los beneficiarios, en la resolución del pago, de que sus datos se publicarán con arreglo al artículo 98 del Reglamento (UE) número 2116/2021 del Parlamento Europeo y del Consejo, de 2 de diciembre de 2021. Asimismo, les informará, mediante la inclusión de un apartado en la solicitud única, o, en el caso de ayudas del POSEI no incluidas en la solicitud única, en la convocatoria de ayudas correspondiente, de que sus datos podrán ser tratados por organismos de auditoría e investigación de la Unión Europea y de España, para salvaguardar los intereses financieros de la Unión.

2. La autoridad competente informará a los beneficiarios de sus derechos con arreglo a las normas en materia de protección de datos y de los procedimientos aplicables para el ejercicio de tales derechos. No obstante, los datos que no sean de carácter personal que se obtengan a partir de la solicitud única de ayudas o, en el caso de ayudas del POSEI no incluidas en la solicitud única, en la solicitud de ayudas correspondiente, podrán cederse para los fines que se consideren necesarios en el ámbito de la administración pública.

En concreto, los datos contenidos en la solicitud única que cada año deben presentar los agricultores, o, en el caso de ayudas del POSEI no incluidas en la solicitud única, en la solicitud de ayudas correspondiente, con arreglo al artículo 91, se podrán utilizar con fines estadísticos para la realización de las operaciones estadísticas recogidas en el Plan Estadístico Nacional previsto en la Ley 12/1989, de 9 de mayo, de la Función Estadística Pública, y en el Programa Estadístico Europeo recogido en el Reglamento (CE) número 223/2009 del Parlamento Europeo y del Consejo, de 11 de marzo de 2009, relativo a la estadística europea y por el que se deroga el Reglamento (CE, Euratom) número 1101/2008 relativo a la transmisión a la Oficina Estadística de las Comunidades Europeas de las informaciones amparadas por el secreto estadístico, el Reglamento (CE) número 322/97 del Consejo sobre la estadística comunitaria y la Decisión 89/382/CEE, Euratom del Consejo por la que se crea un Comité del programa estadístico de las Comunidades Europeas. A tales efectos, los datos de las solicitudes se facilitarán, conforme a lo previsto en la Ley 12/1989, de 9 de mayo, al Instituto Nacional de Estadística, dependiente del Ministerio de Asuntos Económicos y Transformación Digital, y a la Autoridad Nacional asignada por el Plan Estadístico Nacional en materia agroalimentaria y pesquera, a fin de dar cumplimiento al Programa Estadístico Europeo y al propio Plan Estadístico Nacional.

3. Los datos relativos a la identificación del beneficiario, así como a la declaración de cada recinto, en lo que se refiere al régimen de tenencia y al cultivo declarado en el mismo, se facilitarán a la Dirección General del Catastro del Ministerio de Hacienda y Función Pública y a los órganos competentes en materia del Catastro Inmobiliario en las comunidades autónomas de Navarra y del País Vasco. Las autoridades competentes facilitaran además el identificador oficial y obligatorio (referencia catastral) de la parcela SIGPAC en la que se localiza el recinto. Cuando se trate de los supuestos recogidos en el artículo 14.1.e) del texto refundido de la Ley del Catastro Inmobiliario, aprobado por el Real Decreto Legislativo 1/2004, de 5 de marzo, la cesión se realizará en los términos que se determine por orden del Ministro de Hacienda y Función Pública.

4. El titular catastral de las parcelas sobre las que se ubiquen los recintos objeto de una solicitud de ayuda, en tanto que interesado en el procedimiento de comunicación catastral recogido en el artículo 14.1.e) del texto refundido de la Ley del Catastro Inmobiliario, aprobado por el Real Decreto Legislativo 1/2004, de 5 de marzo, tendrá derecho, con observancia de las normas de protección de datos de carácter personal, de acceso a la información relativa a la presentación de solicitudes de ayudas directas sobre sus parcelas y a los cultivos declarados. La consulta electrónica de esta información la podrá realizar el titular catastral autentificándose en la sede electrónica del Catastro o en la aplicación móvil 'Catastro_app', con un sistema de firma electrónica reconocida por la Dirección General del Catastro, o mediante el acceso a dicha sede a través de los puntos de información catastral (PIC) mediante la acreditación que otorga su documento nacional de identidad.

5. El Fondo Español de Garantía Agraria O.A., en cumplimiento de lo dispuesto en el artículo 6.1 del Real Decreto 1047/2022, de 27 de diciembre, realizará los correspondientes intercambios con la Tesorería General de la Seguridad Social, a través de los servicios de intercambio de información que la misma pone a disposición de forma telemática para todas las Administraciones Públicas y organismos, facilitando el número de identificación fiscal de los beneficiarios, a efectos de la verificación de los requisitos establecidos para la percepción de los pagos directos, en el marco de los artículos, 5.3, 6, 16.2 y 21.a).1.º del presente real decreto y de los artículos 23.1.a), 23.2.a) y 24.2.b) del Real Decreto 1045/2022 de 27 de diciembre, así como en el marco del texto refundido de la Ley General de la Seguridad Social, aprobado por el Real Decreto Legislativo 8/2015, de 30 de octubre. El procedimiento anterior también será de aplicación, a solicitud de la autoridad competente de la comunidad autónoma, a efectos de la verificación de los requisitos establecidos para los beneficiarios de intervenciones regionales para el establecimiento de jóvenes agricultores y nuevos agricultores y puesta en marcha de nuevas empresas rurales, reguladas por el artículo 75 del Reglamento (UE) 2021/2115 del Parlamento Europeo y del Consejo, de 2 de diciembre de 2021.

TÍTULO V

Pago de las solicitudes de ayuda

Artículo 118. *Periodos de pago y anticipos de intervenciones en forma de pagos directos, e intervenciones para el desarrollo rural en el ámbito del Sistema Integrado.*

1. Con carácter general, los pagos del saldo correspondientes a los pagos directos regulados en el título III y las intervenciones de desarrollo rural asimiladas al SIGC se efectuarán entre el 1 de diciembre del año de presentación de la solicitud única y el 30 de junio del año natural siguiente.

2. Entre el 16 de octubre y el 30 de noviembre la autoridad competente podrá pagar anticipos de hasta un 50 % en el caso de las intervenciones en forma de pagos directos y de hasta un 75 % en el caso de las intervenciones para el desarrollo rural en el ámbito del sistema integrado de gestión y control.

3. En el caso de las ayudas no incluidas en la solicitud única, los periodos de pago serán los que aplique, conforme a su correspondiente normativa.

Artículo 119. *Aplicación de la disciplina financiera.*

1. Los importes de los pagos directos de cada una de las intervenciones, incluidas las que se abonen en la Comunidad Autónoma de Canarias con arreglo al Programa de Opciones Específicas por la Lejanía e Insularidad en las islas Canarias (POSEI), que sean superiores a 2.000 euros respecto a la campaña correspondiente, podrán ser reducidos por aplicación del mecanismo de disciplina financiera previsto en el artículo 17 del Reglamento (UE) 2021/2116 del Parlamento Europeo y del Consejo, de 2 de diciembre de 2021, mediante la fijación de un porcentaje de ajuste que se establezca, si procede, anualmente en el ámbito comunitario.

2. Los anticipos a que se refiere el artículo 118 se abonarán sin tener en cuenta el porcentaje de ajuste por aplicación de la disciplina financiera. El pago del saldo a los beneficiarios a partir del 1 de diciembre del año de presentación de la solicitud única deberá tener en cuenta el citado porcentaje de ajuste en relación con el importe total de los pagos directos para el año natural correspondiente.

Artículo 120. *Resoluciones y pago.*

La concesión y pago o la denegación de las intervenciones incluidas en la solicitud única establecida en el artículo 104, corresponde a la autoridad competente, excepto en el caso de explotaciones situadas entre dos o más comunidades autónomas en el que la autoridad competente de cada comunidad autónoma abonará o denegará las intervenciones regionales de las medidas de desarrollo rural.

TÍTULO VI

Disposiciones financieras

CAPÍTULO I

Disposiciones comunes

Artículo 121. *Asignaciones financieras indicativas.*

1. Las asignaciones financieras establecidas para cada ayuda en el anexo VII son asignaciones financieras indicativas planificadas para cada año y ayuda. Esta asignación financiera indicativa representa el volumen de pagos previstos para cada ayuda en el ejercicio financiero de que se trate.

2. Las asignaciones financieras indicativas, no son vinculantes y, por tanto, posibilitan el movimiento de los fondos entre intervenciones conforme a las limitaciones establecidas en el artículo 123 y a las siguientes condiciones:

a) que las asignaciones financieras para las intervenciones en forma de pagos directos se utilicen para otras ayudas en forma de pagos directos;

b) que las asignaciones financieras para las intervenciones para el desarrollo rural se utilicen para otras ayudas para el desarrollo rural;

c) que las asignaciones financieras para las intervenciones en el sector apícola sólo se utilicen para otras ayudas del mismo sector;

d) que las asignaciones financieras establecidas para cada tipo de intervención dentro de la intervención sectorial vitivinícola puedan modificarse transfiriendo fondos entre ellas durante cada ejercicio financiero. No podrá haber transferencias hacia otras intervenciones. El procedimiento de transferencia entre los tipos de intervención dentro de la intervención sectorial vitivinícola se realizará según lo establecido en el artículo de gestión de fondos incluido en el capítulo III de disposiciones comunes del Real Decreto 905/2022, de 25 de octubre, por el que se regula la Intervención Sectorial Vitivinícola en el marco del Plan Estratégico de la Política Agrícola Común.

En lo que se refiere al apartado a), en el caso de la ayuda básica a la renta concedida con base en derechos, se podrá aumentar o disminuir linealmente el importe que haya que pagarse, en función del valor de los derechos de la ayuda básica a la renta que hayan sido

activados en el año natural, cuando los resultados de otras intervenciones en forma de pagos directos disociados sean inferiores a los previstos y se hayan cubierto las necesidades presupuestarias de las intervenciones que están sometidas a unas asignaciones financieras mínimas, conforme a lo establecido en los artículos 95, 97 y 98 del Reglamento (UE) 2021/2115 del Parlamento Europeo y del Consejo, de 2 de diciembre de 2021.

Artículo 122. *Importes unitarios planificados.*

1. Para cada intervención se han fijado uno o varios importes unitarios planificados, establecidos en el anexo IX. El importe unitario planificado puede ser uniforme o un promedio. El importe unitario uniforme planificado es el valor que se espera pagar por cada realización correspondiente. El importe unitario medio planificado es el valor medio de los distintos importes unitarios que se espera pagar por las realizaciones correspondientes.

2. Para cada intervención en forma de pagos directos, se han fijado importes unitarios máximos y/o mínimos, respecto a los importes unitarios planificados para cada intervención. Los importes máximos y mínimos son los importes máximos y mínimos que se esperan pagar en función del número de solicitudes y del número de realizaciones (animales o hectáreas) subvencionables en cada intervención a fin de evitar fondos no utilizados.

3. Dentro del margen establecido para cada intervención por el importe máximo y/o mínimo fijado, podrán transferirse fondos de una intervención a otra en forma de pagos directos mediante:

a) el aumento del importe unitario para una o más intervenciones hasta el importe unitario máximo.

b) el pago de un número de realizaciones superior al planificado de otras intervenciones, siempre y cuando no suponga reducir el importe unitario de la intervención donante, por debajo de su importe mínimo.

c) una combinación de los puntos anteriores.

4. Los tipos de intervención dentro de la intervención sectorial vitivinícola presentan importes medios, ya que el importe real dependerá del tipo de operación o programa ejecutado y el número de acciones que incluya.

5. La intervención del sector de frutas y hortalizas presenta valores medios ya que el importe real dependerá del volumen del programa operativo ejecutado y del tipo de intervenciones que incluya.

CAPÍTULO II

Disposiciones aplicables a intervenciones en forma de pagos directos

Artículo 123. *Límites a respetar para el movimiento de fondos entre intervenciones en forma de pagos directos.*

1. Los movimientos de fondos de las asignaciones financieras indicativas de las intervenciones en forma de pagos directos, de conformidad con el artículo 121.2.a), podrán utilizarse en otras intervenciones en forma de pagos directos siempre y cuando se cumplan los siguientes requisitos:

a) Debe respetarse el límite global establecido para los pagos directos dispuesto para España conforme al anexo V del Reglamento (UE) 2021/2115 del Parlamento Europeo y del Consejo, de 2 de diciembre de 2021.

b) Debe respetarse el importe mínimo reservado del 2 % de pagos directos para contribuir al objetivo específico de «atraer a los jóvenes agricultores y facilitar el desarrollo de las empresas, establecido en el anexo XII del Reglamento (UE) 2021/2115 del Parlamento Europeo y del Consejo, de 2 de diciembre de 2021.

c) En cada año natural, el gasto total para los tipos de intervenciones en forma de pagos directos distintos a la ayuda complementaria a la renta para jóvenes agricultores, no superará la asignación financiera destinada a pagos directos conforme al anexo V del Reglamento (UE) 2021/2115 del Parlamento Europeo y del Consejo, de 2 de diciembre de

2021, menos la parte del anexo XII reservada para la ayuda complementaria a la renta para jóvenes agricultores para el año natural del que se trate.

d) En cada año natural, se destinará como mínimo a las intervenciones en forma de ecorregímenes un 23 % de la asignación de pagos directos establecido en el anexo XII del Reglamento (UE) 2021/2115 del Parlamento Europeo y del Consejo, de 2 de diciembre de 2021. No obstante a lo anterior, en los años 2023 y 2024 una vez se hayan agotado todas las posibilidades de utilizar fondos para los ecorregímenes, se podrán utilizar los importes liberados para financiar otras intervenciones siempre que se respeten las condiciones establecidas en el artículo 97.5 del Reglamento (UE) 2021/2115 del Parlamento Europeo y del Consejo, de 2 de diciembre de 2021.

e) Debe respetarse al menos, un importe mínimo del 10 % de la asignación de pagos directos establecido en el anexo XII del Reglamento (UE) 2021/2115 del Parlamento Europeo y del Consejo, de 2 de diciembre de 2021 para la ayuda redistributiva a la renta.

f) En cada año natural, el gasto total para los tipos de intervenciones en forma de pagos directos asociados establecidos en el capítulo III del título III, no superará la suma de las asignaciones financieras indicativas de estas intervenciones para ese año recogidas en los anexos XIX y XXI.

g) Los fondos liberados por la infrautilización en cualquiera de las intervenciones de pagos directos disociados solo pueden utilizarse para otras intervenciones de pagos directos disociados. Los fondos liberados por la infrautilización en cualquiera de las intervenciones de pagos directos asociados pueden utilizarse indistintamente para otras intervenciones de pagos directos asociados o de pagos directos disociados.

Artículo 124. *Mecanismo para el establecimiento de los importes unitarios definitivos correspondientes a las intervenciones en forma de pagos directos.*

1. Conforme a lo indicado en el artículo 118, los pagos correspondientes a los pagos directos podrán efectuarse en dos plazos, plazo de anticipo y plazo de saldo.

2. Para llevar a cabo los pagos del anticipo de las distintas intervenciones, conforme al plazo y porcentaje de pago establecido en el artículo 118.2, el Fondo Español de Garantía Agraria O.A. establecerá, antes del 15 de septiembre, los importes unitarios provisionales con base en la información sobre las superficies solicitadas recibida en el plazo indicado en el anexo II del Real Decreto 1047/2022, de 27 de diciembre (15 de julio), y con base en la información sobre los animales potencialmente subvencionables remitida por las comunidades autónomas. Asimismo, se realizará una primera estimación de los remanentes provisionales que se liberarían por infrautilización de los fondos en una determinada intervención.

En ningún caso dichos importes unitarios provisionales podrán ser superiores a los importes unitarios planificados a los que hace referencia el artículo 125.1.

Los importes unitarios provisionales serán publicados en la página web del Fondo Español de Garantía Agraria O.A. para cada intervención y cada campaña, a más tardar el 15 de septiembre del año de solicitud.

En el caso de la ayuda básica a la renta para la sostenibilidad los importes unitarios provisionales coincidirán con los importes nominales de los derechos.

En el caso de la ayuda redistributiva complementaria a la renta para la sostenibilidad y la ayuda complementaria a la renta para jóvenes agricultores y jóvenes agricultoras, los importes unitarios provisionales coincidirán con los importes unitarios planificados establecidos en el anexo IX.

3. Para llevar a cabo los pagos del primer saldo de las distintas intervenciones a partir del 1 de diciembre del año de presentación de la solicitud, también se utilizarán los importes unitarios provisionales calculados para el pago del anticipo, no obstante, los mismos podrán revisarse conforme a lo indicado en el apartado 8.a). Estos pagos realizados con los importes unitarios provisionales alcanzarán un porcentaje del pago total inferior al 100 %. El importe unitario provisional revisado, así como el porcentaje de pago serán establecidos por parte del Fondo Español de Garantía Agraria O.A., y publicados en su página web, para cada intervención y cada campaña, a más tardar el 15 de noviembre del año de solicitud.

4. Para llevar a cabo los pagos del segundo saldo, antes del 30 de junio del año natural siguiente, se aplicarán importes unitarios definitivos que se establecerán teniendo en cuenta

las asignaciones financieras indicativas asignadas a cada intervención, así como lo regulado en los artículos 122.2 y 122.3. Los pagos del último saldo tienen como finalidad alcanzar el 100 % del pago total permitiendo a su vez la aplicación del mecanismo de aprovechamiento de fondos establecido en el artículo 125.

Si dentro de una misma intervención se prevén distintos importes unitarios, se podrán realizar transferencias entre las asignaciones financieras indicativas correspondientes, de modo que se asegure que para cada uno de ellos se alcanza el importe unitario planificado.

5. Los porcentajes referidos en el apartado 3 se establecerán con el objetivo de contar con margen suficiente, en el último pago de saldo, para poder compensar las eventuales modificaciones de los importes unitarios planificados correspondientes a las distintas intervenciones.

6. El importe unitario definitivo de cada intervención podrá ser superior al importe unitario planificado, bien en el caso de no alcanzarse el número de realizaciones previsto en dicha intervención, o bien para satisfacer necesidades superiores a las previstas inicialmente. El importe unitario definitivo de cada intervención nunca podrá ser superior al importe máximo establecido para dicha intervención

7. El importe unitario definitivo de cada intervención podrá ser inferior al importe unitario planificado, bien en el caso de superarse el número de realizaciones previsto en dicha intervención, o bien para satisfacer necesidades superiores a las previstas en otra intervención. El importe unitario definitivo de cada intervención nunca podrá ser inferior al importe mínimo establecido para dicha intervención excepto en los casos en los que sea necesario para respetar los límites presupuestarios vinculantes. Tal y como se establece en el artículo 122.3.b) no se podrá reducir el importe unitario por debajo de su importe mínimo previsto a fin de satisfacer necesidades superiores a las previstas en otra intervención.

8. El Fondo Español de Garantía Agraria O.A. establecerá los porcentajes de pago citados en el apartado 3 y los importes unitarios correspondientes a las intervenciones en forma de pagos directos citados en los apartados 3 y 4, teniendo en cuenta las realizaciones que hayan sido solicitadas por los beneficiarios y para las cuales se haya verificado el derecho a la ayuda por parte de la administración. Esta información de realizaciones (hectáreas o animales) subvencionables para el cobro de la ayuda deberá ser calculada por la autoridad competente de las comunidades autónomas y enviada al Fondo Español de Garantía Agraria O.A. en los plazos establecidos en el anexo II del Real Decreto 1047/2022, de 27 de diciembre.

a) Con base en la información recibida en el plazo indicado en el anexo II del Real Decreto 1047/2022, de 27 de diciembre (15 de octubre), el Fondo Español de Garantía Agraria O.A., revisará antes del 1 de noviembre los importes unitarios provisionales y establecerá los porcentajes de pago a que hace alusión el apartado 3. Asimismo, se realizará una segunda estimación de los remanentes provisionales que se liberarían por infrautilización de los fondos en una determinada intervención.

b) Con base en la información recibida en el plazo indicado en el anexo II del Real Decreto 1047/2022, de 27 de diciembre (15 de abril), el Fondo Español de Garantía Agraria O.A., teniendo en cuenta el mecanismo de aprovechamiento de fondos recogido en el artículo 125, determinará antes del 1 de mayo los remanentes y establecerá los importes unitarios definitivos. Deberá tenerse en cuenta que los importes procedentes de la reducción progresiva de los pagos se sumarán al montante destinado al pago redistributivo conforme a lo indicado en el artículo 16.1.

c) Con base en la información recibida en el plazo indicado en el anexo II del Real Decreto 1047/2022, de 27 de diciembre (31 de julio), el Fondo Español de Garantía Agraria O.A., teniendo en cuenta el mecanismo de aprovechamiento de fondos recogido en el artículo 125, determinará antes del 1 de septiembre los remanentes que se trasladarán, en primer lugar, a las intervenciones que están sometidas a unas asignaciones financieras mínimas, conforme a los establecido en los artículos 95, 97 y 98 del Reglamento (UE) 2021/2115 del Parlamento Europeo y del Consejo, de 2 de diciembre de 2021 y, en segundo lugar, una vez cubiertas las mismas, a la ayuda básica a la renta para la sostenibilidad.

Artículo 125. *Mecanismo de aprovechamiento de fondos.*

1. Sobre la base de lo dispuesto en los artículos 124.2 y 124.8.b), se calcularán los remanentes de fondos que se liberen por infrautilización en cualquiera de las intervenciones de pagos directos. Si dentro de una misma intervención se prevén distintos importes unitarios, antes de calcular el remanente por intervención, se realizarán transferencias entre las asignaciones financieras indicativas correspondientes, de modo que se asegure que en ningún caso se supera el importe unitario máximo. Los citados remanentes, podrán trasladarse a una o más intervenciones en el marco de los pagos directos, conforme a las condiciones y limitaciones establecidas en los artículos 121, 122 y 123 y con arreglo al siguiente orden de prioridades:

i) En primer lugar, se agotarán todas las posibilidades de utilizar los fondos dentro del mismo tipo de intervención y sector o grupo de cultivo. Especialmente, en el caso de la ayuda complementaria a la renta redistributiva y jóvenes agricultores y los ecorregímenes, a efectos de cumplir con su asignación financiera mínima establecida para cada año natural en el Reglamento (UE) 2021/2115 del Parlamento Europeo y del Consejo, de 2 de diciembre de 2021.

ii) A continuación, el montante liberado se trasladará para financiar aquellas intervenciones en las que sea necesario, por presentar un número de solicitudes superior al previsto hasta alcanzar, como máximo, el importe unitario planificado. En caso de que le haya varias intervenciones en esta situación se utilizarán el remanente de fondos teniendo en cuenta el orden previsto en el apartado iii) y la posibilidad del reparto proporcional entre ellas.

iii) Si continuara habiendo remanente de fondos, este se podrá utilizar para financiar las intervenciones con respeto de los márgenes máximos establecidos en el artículo 122, de acuerdo al siguiente criterio de priorización: ecorregímenes, ayuda complementaria a la renta para jóvenes agricultores, ayuda complementaria a la renta redistributiva y ayuda básica a la renta para la sostenibilidad conforme al último párrafo del artículo 121.2.

2. A efectos de lo dispuesto en el apartado 1.i), en lo que respecta a ecorregímenes, el orden de prioridad para el traspaso de fondos dentro de este tipo de intervenciones será el que se indica a continuación:

a) Los remanentes se destinarán en primer lugar a los ecorregímenes realizados en el mismo tipo de superficie, entendiendo en este caso tipo de superficie como: pastos permanentes y temporales, tierras de cultivo y cultivos permanentes.

b) Una vez aplicado lo anterior si aún existieran remanentes disponibles se destinarán, en primer lugar, a aquel o aquellos ecorregímenes en los que haya sido necesaria la aplicación del artículo 25.5, y en segundo lugar a aquel o aquellos ecorregímenes en los que el importe se aleje en mayor proporción al importe planificado recogido en el anexo X.

c) En el caso de que los remanentes provengan de otra intervención de pagos directos se destinarán prioritariamente a aquel o aquellos ecorregímenes en los que haya sido necesaria la aplicación del artículo 25.5, y en segundo lugar a aquel o aquellos Ecorregímenes en los que el importe se aleje en mayor proporción del importe planificado recogido en el anexo X.

3. A efectos de lo dispuesto en el apartado 1.i), en lo que respecta a los pagos directos asociados, el orden de prioridad para el traspaso de fondos dentro de este tipo de intervenciones será el que se indica a continuación:

a) Los remanentes se destinarán en primer lugar al/ a los pagos asociados realizados en el mismo grupo de beneficiarios, agricultores o ganaderos.

b) Una vez aplicado lo anterior si aún existieran remanentes disponibles se destinarán a aquel o aquellos pagos asociados en los que el importe se aleje en mayor proporción al importe planificado recogido en el anexo XX.

4. Con base en lo dispuesto en el artículo 124.8.c), se volverá a calcular el remanente de fondos, por infrautilización en cualquiera de las intervenciones de pagos directos. El remanente resultante, con respeto de las condiciones y limitaciones establecidas en los artículos 121, 122 y 123, podrá trasladarse, en primer lugar, a las intervenciones que están

sometidas a unas asignaciones financieras mínimas, conforme a lo establecido en los artículos 95, 97 y 98 del Reglamento (UE) 2021/2115 del Parlamento Europeo y del Consejo, de 2 de diciembre de 2021 y, en segundo lugar, una vez cubiertas las mismas, a la ayuda básica a la renta para la sostenibilidad de acuerdo con lo dispuesto al último párrafo del artículo 121.2.

Artículo 126. *Mecanismo complementario de distribución de las asignaciones financieras de los ecorregímenes.*

1. El caso de los ecorregímenes, se establecerá un mecanismo complementario de distribución de las asignaciones financieras que mitigue las posibles distorsiones a la baja de los importes unitarios en el caso de que las superficies solicitadas sean superiores a las planificadas.

2. A los efectos del presente artículo se aplicarán las siguientes definiciones:

a) Remanente potencial adicional: para un ecorrégimen dado en el que el importe unitario establecido conforme a los artículos 124.2 y 124.8 es igual o superior al importe unitario planificado, es el montante disponible transferir a otro ecorrégimen en caso de ser necesario.

b) Necesidad detectada: para un ecorrégimen dado en el que el importe unitario establecido conforme a los artículos 124.2 y 124.8 es inferior al importe unitario planificado, es el montante que podría recibir para cubrir sus necesidades en caso de estar disponible.

3. Tanto en el caso del remanente potencial adicional como de la necesidad detectada, para un ecorrégimen dado, el montante es la diferencia entre las dos cantidades siguientes:

i) La asignación financiera que hubiera sido necesaria si el importe unitario establecido fuera el importe unitario planificado en el primer tramo de hectáreas y el 70 % del importe unitario planificado en el segundo tramo, conforme lo establecido en el artículo 25.

ii) La asignación financiera para ese ecorrégimen, una vez aplicado el mecanismo de aprovechamiento de fondos descrito en el artículo 125.

4. En el caso de que haya un ecorrégimen con una necesidad detectada mayor a cero, se transferirá parte de la asignación financiera de un ecorrégimen con un remanente potencial adicional mayor a cero, aplicándose las siguientes limitaciones:

a) El montante recibido por el ecorrégimen receptor nunca superior a la necesidad detectada.

b) El montante cedido por el ecorrégimen cedente nunca será superior al remanente potencial adicional.

5. El orden de prelación tanto en lo que se refiere a la cesión de remanentes potenciales adicionales como a la recepción de los mismos para cubrir las necesidades detectadas, será equivalente al establecido en el artículo 125.2.

6. Una vez transferidos los remanentes, se volverán a calcular los importes unitarios a aplicar en los ecorregímenes afectados por la aplicación de este mecanismo.

Artículo 127. *Superación de los límites presupuestarios establecidos para las intervenciones en forma de pagos directos.*

Una vez fijados los importes unitarios definitivos conforme a lo estipulado en el artículo 124.8, el Fondo Español de Garantía Agraria O.A. establecerá los límites presupuestarios correspondientes a cada organismo pagador para cada una de las intervenciones en forma de pagos directos. Este reparto será realizado sobre la base de las realizaciones comunicadas por cada organismo pagador, y será puesto en conocimiento de cada organismo pagador a efectos de lo dispuesto en los apartados 5, 6 y 7 del artículo 26 del Real Decreto 1046/2022, de 27 de diciembre.

Artículo 128. *Superación del límite presupuestario global.*

1. Los importes totales de los pagos directos no podrán superar el límite global establecido en el anexo V del Reglamento (UE) número 2021/2115 del Parlamento Europeo y del Consejo, de 2 de diciembre de 2021.

Por tanto, en el caso de que el Fondo Español de Garantía Agraria O.A., una vez haya estudiado las declaraciones de gastos y las previsiones y compruebe que superan el techo financiero del citado anexo V, comunicará a los organismos pagadores el importe de gasto que podrán pagar hasta el final del ejercicio financiero, así como la parte que genera el rebasamiento del techo financiero y que se deberá pagar para el siguiente ejercicio financiero.

2. Además de lo anterior, a tenor de la información facilitada por las comunidades autónomas en el plazo indicado en el anexo II del Real Decreto 1047/2022, de 27 de diciembre (15 de abril) en cuanto a la previsión de pagos netos, así como de los pagos ya efectuados para cada campaña, el Fondo Español de Garantía Agraria O.A. verificará antes del 1 de mayo si existe rebasamiento del límite previsto en el anexo V del Reglamento (UE) 2021/2115 del Parlamento Europeo y del Consejo, de 2 de diciembre de 2021 y calculará, en su caso, un coeficiente de reducción lineal a aplicar a todos los pagos directos que comunicará a las comunidades autónomas.

Disposición adicional primera. *Referencias terminológicas.*

Toda mención a la figura de agricultor o beneficiario que se recoge en el presente real decreto debe entenderse realizada al individuo tanto de género masculino como de género femenino.

Disposición adicional segunda. *Comunicaciones a realizar por parte de los industriales arroceros.*

Mensualmente, los industriales arroceros deberán realizar, ante la autoridad competente donde se encuentre almacenado el arroz, a más tardar el día 10 de cada mes, una declaración de las existencias de arroz que se encuentren en su poder el último día del mes anterior, desglosadas tal como establece el artículo 12.b) del Reglamento de Ejecución (UE) 2017/1185 de la Comisión, de 20 de abril de 2017.

Anualmente, asimismo, notificarán ante la autoridad competente, y a más tardar a 30 de noviembre de cada año, el rendimiento de molino alcanzado para cada uno de los tipos de arroz referidos en el párrafo anterior procedentes de la cosecha nacional del año en cuestión.

Disposición adicional tercera. *Contención del gasto de personal.*

Lo dispuesto en este real decreto no supondrá incremento de dotaciones, ni de retribuciones, ni de otros gastos de personal.

Disposición adicional cuarta. *Tratamiento de la información.*

La información gestionada como consecuencia de la aplicación del presente real decreto, deberá hacerse de acuerdo con las indicaciones del Esquema nacional de seguridad, el Esquema nacional de interoperabilidad y las directrices fijadas por la Oficina del dato de la Secretaría de Estado de Digitalización e Inteligencia Artificial del Ministerio de Asuntos Económicos y Transformación Digital, garantizándose así su interoperabilidad con el espacio de datos de agricultura. Toda información no sujeta a consideraciones de privacidad o sometida a propiedad intelectual o secreto comercial, deberá ser publicada como datos abiertos.

Disposición transitoria primera. *Adaptación de diversos plazos y condiciones para la campaña 2023.*

1. No obstante lo dispuesto en el artículo 108.2, para el año 2023 el plazo de presentación de la solicitud finalizará el 15 de junio de 2023, inclusive.

Sin perjuicio de lo anterior y no obstante lo dispuesto en el artículo 108.3, para el año 2023 serán admitidas solicitudes de ayuda, solicitudes de asignación de derechos de ayuda básica a la renta para la sostenibilidad o de la documentación que las acompaña presentadas hasta el 30 de junio sin que se aplique la reducción del 1 por ciento por cada día hábil de retraso en la presentación.

2. No obstante lo dispuesto en el artículo 112.1, para el año 2023, el plazo para modificar o incluir nuevas intervenciones en forma de pagos directos o de desarrollo rural, añadir parcelas individuales o derechos de pago individuales siempre que se cumplan los requisitos fijados en la intervención de que se trate, finalizará el 30 de junio, inclusive.

3. No obstante lo dispuesto en el artículo 112.3, para el año 2023, se establece el 8 de septiembre como la fecha límite para adaptar las parcelas agrarias de la solicitud única en relación a las intervenciones monitorizadas, en lo que se refiere a la adaptación de la delimitación gráfica o a la utilización de las parcelas agrarias.

4. No obstante lo dispuesto en el artículo 113.1, para el año 2023 se establece el 8 de septiembre como la fecha límite para la retirada total o parcial de solicitudes de ayuda por parte de los agricultores.

Disposición transitoria segunda. *Adaptación de diversos plazos y condiciones para la campaña 2024.*

1. No obstante lo dispuesto en el artículo 108.2, para el año 2024 el plazo de presentación de la solicitud finalizará el 31 de mayo de 2024, inclusive.

2. No obstante lo dispuesto en el artículo 112.1, para el año 2024, el plazo para modificar o incluir nuevas intervenciones en forma de pagos directos o de desarrollo rural, añadir parcelas individuales o derechos de pago individuales siempre que se cumplan los requisitos fijados en la intervención de que se trate, finalizará el 15 de junio, inclusive.

3. No obstante lo dispuesto en el artículo 108.3, para el año 2024 se admitirán solicitudes de ayuda, solicitudes de asignación de derechos de ayuda básica a la renta para la sostenibilidad o de la documentación que las acompaña presentadas hasta el 15 de junio sin que se aplique la reducción del 1 por ciento por cada día hábil de retraso tras el fin del plazo de presentación de la solicitud única.

Disposición derogatoria única. *Derogación normativa.*

1. Queda derogado el Real Decreto 1075/2014, de 19 de diciembre, sobre la aplicación a partir de 2015 de los pagos directos a la agricultura y a la ganadería y otros regímenes de ayuda, así como sobre la gestión y control de los pagos directos y de los pagos al desarrollo rural.

2. Queda derogado el Real Decreto 41/2021, de 26 de enero, por el que se establecen las disposiciones específicas para la aplicación en los años 2021 y 2022 de los Reales Decretos 1075/2014, 1076/2014, 1077/2014 y 1078/2014, todos ellos de 19 de diciembre, dictados para la aplicación en España de la Política Agrícola Común.

Disposición final primera. *Facultad de desarrollo y modificación.*

Se faculta al Ministro de Agricultura, Pesca y Alimentación para dictar las disposiciones que exija el desarrollo de este real decreto y, en particular, para introducir en los anexos las modificaciones o actualizaciones de carácter técnico que resulten necesarias derivadas de la normativa de la Unión Europea.

No obstante lo previsto en los artículos 108 y 112, cuando sea estrictamente necesario para garantizar el cumplimiento de la normativa Europea, incluidas posibles modificaciones del Plan Estratégico Nacional de España, el Ministerio de Agricultura, Pesca y Alimentación, podrá acordar la supresión de la reducción de un 1 por ciento por cada día hábil en que se sobrepase la fecha de finalización del plazo de presentación de la solicitud única, así como la ampliación de plazo modificación de la solicitud única en todo el territorio nacional más allá del 31 de mayo, de manera debidamente motivada.

Disposición final segunda. *Título competencial.*

El presente real decreto tiene carácter básico y se dicta al amparo del artículo 149.1.13.ª de la Constitución, que reserva al Estado la competencia exclusiva en materia de bases y coordinación de la planificación general de la actividad económica.

Disposición final tercera. *Entrada en vigor.*

El presente real decreto entrará en vigor el 1 de enero de 2023.

ANEXO I

Árboles forestales de ciclo corto

Árboles forestales de cultivo corto	Densidad mínima de plantación (Plantas/hectárea)	Ciclo máximo de cosecha (desde la plantación o última corta)
Eucalyptus (Eucalipto).	3.300	10 años
Paulownia.	1.500	5 años
Populus sp. (Chopo).	1.100	10 años
Salix sp. (Sauces y Mimbres).	5.000	10 años
Robinia pseudoacacia L.	5.000	10 años

ANEXO II

Códigos CNAE o IAE de las actividades excluidas conforme a lo establecido en el artículo 6

Códigos CNAE de las actividades excluidas conforme a lo establecido en el artículo 6

Real Decreto 475/2007, de 13 de abril, por el que se aprueba la Clasificación Nacional de Actividades Económicas 2009 (CNAE-2009).

– Aeropuertos:

H51 (Transporte aéreo).

– Servicios ferroviarios:

H49.1 (Transporte interurbano de pasajeros por ferrocarril).
H49.2 (Transporte de mercancías por ferrocarril).

– Instalaciones de abastecimiento de agua:

E36 (Captación, depuración y distribución de agua).

– Servicios inmobiliarios:

F41.1 (Promoción inmobiliaria).
L68 (Actividades inmobiliarias).

– Instalaciones deportivas y recreativas permanentes:

R93 (Actividades deportivas, recreativas y de entretenimiento).

Códigos IAE de las actividades excluidas conforme a lo establecido en el artículo 6

– Aeropuertos:

Sección primera 74 (transporte aéreo).

– Servicios ferroviarios:

Sección primera 71 (transporte por ferrocarril).

– Instalaciones de abastecimiento de agua:

Sección primera 161 (captación, tratamiento y distribución de agua para núcleos urbanos).

– Servicios inmobiliarios:

Sección primera 833 (promoción inmobiliaria).
Sección primera 834 (servicios relativos a la propiedad inmobiliaria y a la propiedad industrial).
Sección primera 862 (alquiler de bienes inmuebles de naturaleza rústica) (*).
Sección segunda 721 (agentes colegiados de la propiedad industrial y de la propiedad inmobiliaria).
Sección segunda 722 (gestores administrativos).
Sección segunda 723 (administradores de fincas).
Sección segunda 724 (intermediarios en la promoción de edificaciones).

– Instalaciones deportivas y recreativas permanentes:

Sección primera 942.2 (balnearios y baños).
Sección primera 965 (espectáculos (excepto cine y deportes).

965.2 espectáculos al aire libre.
965.4 empresas de espectáculos.
965.5 espectáculos taurinos.

Sección primera 967 (instalaciones deportivas, escuelas y servicios de perfeccionamiento del deporte).

967.1 instalaciones deportivas.
967.2 escuelas y servicios de perfeccionamiento del deporte

Sección primera 968 (espectáculos deportivos).
Sección primera 979.4 (adiestramiento de animales y otros servicios de atenciones a animales domésticos).
Sección primera 981 (jardines, parques de recreo o de atracciones y acuáticos y pistas de patinaje).
Sección primera 989 (otras actividades relacionadas con el espectáculo y el turismo. Organización de congresos. Parques o recintos feriales).

989.3 parques o recintos feriales.

(*) Aplicable a personas jurídicas o grupos de personas físicas o jurídicas.

ANEXO III

Listado de actividades agrarias objeto de declaración

A) Actividades de producción:

– En tierras de cultivo:

● Cultivo de productos agrícolas, con inclusión de la cosecha realizándose las prácticas y labores agrícolas propias de la zona, que aseguren el normal desarrollo agronómico del cultivo.
● Cultivo sin cosechado por razones medioambientales.
● Pastoreo con animales de la explotación (en el caso de barbecho, pastos temporales y hierbas u otros forrajes herbáceos).
● Siega para la producción de hierba (en el caso de barbecho, pastos temporales y hierbas u otros forrajes herbáceos).

– En cultivos permanentes:

● Plantación.
● Recolección.
● Obtención de plantones para plantación.

– En pastos:

- Pastoreo con animales de la explotación.
- Siega para producción de hierba (sólo en pastizales).

B) Actividades de mantenimiento:

– En tierras de cultivo:

- Laboreo
- Eliminación de vegetación espontánea por métodos químicos.
- Eliminación de vegetación espontánea por medios mecánicos.
- Establecimiento de una cubierta vegetal en barbechos.
- Abonado en verde.
- Nivelación, creación de caballones y tablas en cultivos bajo agua.

– En cultivos permanentes:

- Mantenimiento del cultivo.

○ Poda.
○ Entutorado.
○ Prácticas y labores agrícolas incluido el riego, que aseguren el normal desarrollo agronómico del cultivo para ser cosechado en los años propios de producción.

- Mantenimiento del suelo.

○ Establecimiento de cubiertas vegetales.
○ Establecimiento de cubiertas inertes.
○ Eliminación de vegetación espontánea por métodos químicos.
○ Eliminación de vegetación espontánea por medios mecánicos.
○ Laboreo.

– En pastos:

- Siega de mantenimiento (sólo en pastizales).
- Desbroce (sólo en pastos arbustivos y arbolados).
- Mantenimiento del drenaje (sólo en pastizales).
- Estercolado o fertilización.
- Resiembra de especies pratenses con labor de labranza superficial.

C) A los efectos de lo dispuesto en el segundo párrafo del artículo 9.2 el agricultor podrá declarar lo siguiente como actividad agraria:

- Sin actividad agraria por razones medioambientales.

ANEXO IV

Disposiciones relativas a actividades de mantenimiento en pastos permanentes de titularidad pública utilizados en común

Cuando, de conformidad con el artículo 8, las actividades de mantenimiento enunciadas en el anexo III se realicen sobre un pasto permanente utilizado en común, serán necesarios:

a) La suscripción de un acuerdo expreso entre el beneficiario y la entidad gestora del pasto, indicando la actividad de mantenimiento a realizar por el comunero, la ubicación y fecha de realización, y una certificación que acredite que dicha actividad no ha sido acometida previamente por la propia entidad gestora.

b) La presentación de un informe técnico con las características y contenido que establezca la autoridad competente de la comunidad autónoma, en el que se reflejen las actuaciones previstas y una adecuada justificación de las mismas. Dicho informe no podrá tener una antigüedad superior a seis meses.

c) Resolución favorable o autorización expresa de las actividades de mantenimiento previstas, emitida por la autoridad competente en materia de medioambiente de la comunidad autónoma correspondiente.

d) La delimitación gráfica en la solicitud única de la zona del comunal en la que se van a realizar dichas actividades de mantenimiento.

e) El acotamiento físico adecuado de dicha zona, de forma que se impida el acceso de los animales durante el periodo que se establezca.

Toda esta documentación habrá de ser incorporada a la solicitud única, a más tardar a fecha fin de plazo de modificación de la solicitud única.

Se deberán registrar en el cuaderno de explotación agrícola, o en el cuaderno digital de explotación agrícola, a partir de la entrada en vigor de éste, las fechas de realización de las actividades de mantenimiento en cada parcela agrícola de pasto. Dicha anotación, deberá realizarse, a más tardar, en el plazo de un mes tras la fecha de finalización de dicha actividad. Asimismo, deberán conservarse las facturas que acrediten la realización de las actividades de mantenimiento indicadas, con objeto de justificar la ejecución de las mismas si así lo requiriera la Administración.

En caso de que las actividades de mantenimiento se hubieran efectuado con medios propios, deberá poder acreditarse ante la Administración la disponibilidad de dichos medios y la efectiva realización de las labores de mantenimiento mediante el aporte de evidencias, en particular, de fotografías geoetiquetadas que cumplan las especificaciones establecidas en el anexo XXV, si así lo requiriera la Administración.

ANEXO V

Número de animales y conversión a UGM

A los efectos de las ayudas asociadas ganaderas, de otros pagos directos y de las situaciones de riesgo de incumplimiento de los requisitos de actividad agraria establecidos en el artículo 12 de este real decreto comunes a las superficies agrarias por las que se solicita ayuda, se aplica la siguiente tabla de conversión a Unidades de Ganado Mayor (UGM)

Bovinos.	De menos de 1 año.	0,400
	De un año a menos de dos años.	0,700
	Machos, de dos años o más.	1,000
	Novillas, de dos años o más.	0,800
	Vacas de aptitud láctea, de dos años o más.	1,000
	Otras vacas, de dos años o más.	0,800
Ovinos y caprinos.		0,100
Equinos.		0,800
Porcinos.	Lechones>20 Kg de peso vivo.	0,027
	Cerdas de cría>50 Kg.	0,500
	Otros cerdos.	0,300

ANEXO VI

Información mínima que debe contener la solicitud única

I. Información general

1. La identificación del agricultor: NIF, apellidos y nombre del agricultor y, si procede, de su cónyuge y régimen matrimonial, en su caso, o razón social, fecha de nacimiento, domicilio (tipo de vía y su número, código postal, municipio y provincia), teléfono y apellidos y nombre del representante legal en su caso, con su NIF. En caso de persona física, indicación de si la titularidad de la explotación es compartida mediante la inscripción en el registro previo correspondiente. La comprobación de los datos relativos a la identidad se realizará de oficio por el órgano instructor, salvo oposición expresa por parte del beneficiario, en cuyo caso deberá aportar el correspondiente documento.

2. Datos relativos al gerente de la explotación, necesarios para dar cumplimiento al Reglamento (UE) número 2018/1091 del Parlamento Europeo y del Consejo, de 18 de julio de 2018 relativo a las estadísticas integradas sobre explotaciones agrícolas y por el que se

derogan los Reglamentos (CE) número 1166/2008 y (UE) número 1337/2011, y al Plan Estadístico Nacional.

3. Los datos bancarios, con reseña de la entidad financiera, así como de las cifras correspondientes al código IBAN de banco y de sucursal, los dos dígitos de control y el número de la cuenta corriente, libreta, etc., donde se quieran recibir los pagos.

4. Declaración de que el titular de la explotación conoce las condiciones establecidas por la Unión Europea y el Estado español relativas a las intervenciones solicitadas.

5. La identificación de los derechos de la ayuda básica a la renta para la sostenibilidad solicitados. Está identificación podrá ser sustituida por una declaración del productor solicitando todos los derechos de los que disponga en la base de datos de derechos establecida al efecto, incluidos los procedentes de cesiones y Reserva Nacional.

6. La autoridad competente, en relación con los costes laborales realmente pagados en el año anterior incluidos los impuestos y cotizaciones sociales, en caso de que el importe de Ayuda Básica a la Renta para la Sostenibilidad a percibir por el agricultor sobrepase los 60.000 euros, solicitará a los beneficiarios afectados la documentación que considere necesaria para poder aplicar de manera correcta los apartados 2 y 3 del artículo 16.

7. Compromiso expreso de colaborar para facilitar los controles que efectúe cualquier autoridad competente para verificar que se cumplen las condiciones reglamentarias para la concesión de las ayudas.

8. Compromiso expreso de devolver los anticipos o ayudas cobradas indebidamente, a requerimiento de la autoridad competente, incrementados, en su caso, en el interés correspondiente.

9. Declaración de que no ha presentado en otra Comunidad Autónoma en esta campaña, ninguna otra solicitud para el cobro de las intervenciones indicadas en el artículo 104.

10. Declaración formal de que todos los datos reseñados son verdaderos, y en particular en lo que se refiere a la subvencionabilidad, al requisito de agricultor activo y a la realización de la actividad agraria. Declarará de forma expresa que los cultivos y aprovechamientos, así como las actividades de producción o de mantenimiento declaradas son veraces y constituyen un fiel reflejo de su actividad agraria.

11. Las advertencias contenidas en la Ley Orgánica 3/2018, de 5 de diciembre, de Protección de Datos Personales y garantía de los derechos digitales, y demás normativa vigente.

12. Declaración de todas las parcelas agrarias de la explotación, incluidas aquéllas para las que no se solicite el cobro de ninguna intervención, indicándose en todo caso y para cada parcela, lo recogido en los puntos 1 a 5 del epígrafe III del presente anexo. Para cada recinto se indicará el régimen de tenencia, es decir, si el mismo es propiedad del beneficiario, se explota en régimen de arrendamiento o aparcería, indicando en estos casos, para recintos mayores de una hectárea, el NIF del arrendador o cedente aparcero, usufructo o si se trata de una superficie comunal asignada por una entidad gestora de la misma, en cuyo caso deberá aportar la documentación relativa a dicha asignación. En el caso de las intervenciones para el desarrollo rural basadas en superficie, se incluirán las superficies no agrícolas por las que se solicita dicha ayuda. La indicación del NIF del arrendador o cedente aparcero podrá no realizarse en aquellas comunidades autónomas que tengan puesto en práctica un sistema que permita a los propietarios de las parcelas indicar que parcelas no pueden ser solicitadas al no estar arrendadas, evitando así la utilización fraudulenta de las mismas.

13. Declaración expresa de que conoce los usos y delimitaciones que figuran en la base de datos del SIGPAC (visor) para las parcelas agrícolas declaradas y que estos se corresponden con los usos y aprovechamientos que realiza en su explotación, presentando en caso contrario la alegación de cambio de uso SIGPAC o delimitación que corresponda.

14. Los beneficiarios deberán presentar una autorización para que la autoridad competente recabe de la Tesorería General de la Seguridad Social, así como de la Agencia Tributaria y de los órganos competentes en materia tributaria de los territorios forales, la información de Seguridad Social y fiscal para poder determinar el cumplimiento de los criterios de agricultor activo, así como realizar el resto de comprobaciones a las que se hace referencia en el artículo 117.5.

Cuando el beneficiario sea una comunidad de bienes, herencia yacente o comunidad de herederos, sociedad civil sin objeto mercantil, o explotación en régimen de titularidad compartidas, en la solicitud deberá identificar al socio, partícipe o comunero que cumple el requisito del 25 % de ingresos agrarios o del alta en la seguridad social, e incluirá la autorización indicada. En caso de no presentar dicha autorización, el beneficiario deberá aportar la documentación justificativa, y en caso de ejercer como actividad principal una actividad excluida, la información fiscal correspondiente, en su caso, a sus entidades asociadas. Estas agrupaciones de personas físicas además deberán declarar, en su solicitud única, el dato de ingresos correspondientes a la actividad agrícola y ganadera de la agrupación.

15. En el caso de beneficiarios que sean personas jurídicas distintas de sociedades civiles sin objeto mercantil, o grupos de personas jurídicas, deberán declarar el total de ingresos agrarios y de ingresos totales percibidos en el periodo impositivo disponible más reciente, así como los correspondientes, en su caso, a sus entidades asociadas.

16. En el caso de las personas jurídicas y agrupaciones de personas físicas, estas deberán declarar el nombre y NIF de los socios participantes indicando el tanto por ciento de su participación en el capital social. En el caso de que se solicite la ayuda complementaria a la renta para jóvenes agricultores y jóvenes agricultoras, regulada en la sección 3, del capítulo II del título III, se deberá indicar también el sexo y fecha de nacimiento de cada socio.

17. Se incluirá referencia expresa al código de identificación asignado a cada unidad de producción en virtud del Real Decreto 479/2004, de 26 de marzo, por el que se establece y regula el Registro General de Explotaciones Ganaderas. Así mismo se deberá declarar el código de identificación asignado a la explotación en los registros agrícolas que las autoridades competentes tengan dispuestos en el momento de la solicitud, en el Registro General de la Producción Agrícola (en adelante REGEPA) regulado por el Real Decreto 9/2015, de 16 de enero, por el que se regulan las condiciones de aplicación de la normativa comunitaria en materia de higiene en la producción primaria agrícola o con base en el Real Decreto 1054/2022, de 27 de diciembre. Sin perjuicio de anterior, cuando la autoridad competente tenga acceso a la información exigida en este punto, se eximirá al beneficiario de la necesidad de cumplimentarla.

18. Declaración expresa en la que el agricultor manifieste que no ejerce, como actividad principal, ninguna actividad que, conforme a la Clasificación Nacional de Entidades Económicas (CNAE) o conforme al Impuesto sobre Actividades Económicas (IAE), se corresponda con las actividades descritas en el artículo 6, ni es controlado por, ni tiene el control de ninguna entidad asociada, según se definen en el mismo artículo 6, que realice alguna de estas actividades como actividad principal. En esta declaración se incluirá el NIF de las entidades asociadas con las que el agricultor tenga relación.

19. En el caso de explotaciones agrícolas que realicen venta directa al consumidor final, declaración de dicha práctica, entendiéndose como tal cualquier forma de transferencia, a título oneroso o gratuito, realizada directamente por el productor a la persona consumidora final.

20. En virtud de lo dispuesto en el artículo 117, declaración expresa para que se facilite a la Dirección General de Catastro del Ministerio de Hacienda y Función Pública, en los términos que se determinen por orden del Ministro de Hacienda, los datos personales mínimos exigibles, para que el titular catastral pueda ejercer sus derechos de acceso, respecto de las comunicaciones al Catastro Inmobiliario recogidas en el artículo 117.

21. Declaración expresa de que conoce que todos los datos consignados en la solicitud única de ayudas, así como los que se recogen de otras Administraciones públicas para la cumplimentación de la solicitud, pueden ser tratados con fines estadísticos por la Autoridad competente, cumpliendo las medidas de confidencialidad conforme al artículo 91 del Reglamento (UE) 2021/2116 del Parlamento Europeo y del Consejo, de 2 de diciembre de 2021, de cara a estudios y trabajos en el marco del seguimiento de la PAC.

22. Declaración expresa de que conoce que todos los datos consignados en la solicitud única de ayudas, así como los que se recogen de otras Administraciones públicas para la cumplimentación de la solicitud y en la tramitación de la misma, podrán ser publicados por la autoridad competente, cumpliendo las medidas de protección de datos conforme al

Reglamento (UE) 2016/679 del Parlamento Europeo y del Consejo, de 27 de abril de 2016, relativo a la protección de las personas físicas en lo que respecta al tratamiento de datos personales y a la libre circulación de estos datos.

23. De conformidad con el artículo 106.3, declaración expresa para que la autoridad competente en la gestión de la solicitud única en cada comunidad autónoma, pueda acceder a la información contenida en los registros oficiales con relación a las parcelas agrícolas de la explotación, su régimen de tenencia, actividad agraria ejercida sobre las mismas y cualesquiera otros datos de las parcelas y de las actividades agrarias en ellas desarrolladas necesarios para determinar la subvencionabilidad de las ayudas solicitadas.

24. De conformidad con el artículo 8 del Real Decreto 1054/2022, de 27 de diciembre, declaración expresa de que conoce que la información proporcionada en la Solicitud Única y en el Cuaderno Digital de Explotación Agrícola se utilizará de oficio para actualizar la información contenida en el Registro Autonómico de Explotaciones Agrícolas.

25. A efectos de lo indicado en el artículo 10, declaración expresa de ser conocedor de que será excluido de los pagos de ayudas asociadas o ecorregímenes que solicite en superficies de regadío, en el caso de que se produzca un uso ilegal del agua de riego en las mismas que dé lugar a una sanción impuesta por la autoridad competente. Declaración expresa, en su caso, de que cuenta con una concesión, autorización, o cualquier otra forma de acceso legal, para uso privativo del agua, vigente o en tramitación, así como una autorización expresa para que la autoridad competente recabe del organismo de cuenca correspondiente la información necesaria para comprobar el cumplimiento de dicho requisito.

26. En el caso de la práctica de islas de biodiversidad en las superficies de pastos, y conforme a lo dispuesto en el artículo 31.3.b).iii el beneficiario presentará declaración responsable que indique la no utilización de productos fitosanitarios en las islas y márgenes de biodiversidad.

27. Conforme a lo previsto en el artículo 37.5, compromiso de realizar, en 2024, la práctica de siembra directa en la misma superficie que en 2023

28. Declaración expresa de ser conocedor de que en las superficies de viñedo ilegales o que no dispongan de la correspondiente autorización de plantación, conforme a lo establecido en el apartado 6 del artículo 38, no podrá percibir el importe correspondiente al ecorrégimen de cubiertas vegetales y/o cubiertas inertes en las superficies de viñedo de la explotación.

29. Conforme a lo previsto en el artículo 42.4, compromiso de realizar, en 2025, la práctica de cubiertas vegetales en la misma superficie que en 2024 y así sucesivamente. En el caso de las prácticas de cubiertas vegetales e inertes en las superficies de cultivos leñosos, y conforme a lo dispuesto en los apartados 1.c) de los artículos 42 y 43, el beneficiario presentará declaración responsable que indique la no utilización de productos fitosanitarios sobre las cubiertas.

29 bis. En el caso de la práctica de cubiertas vegetales en cultivos leñosos, y conforme a lo dispuesto en el artículo 42.1 c), el beneficiario presentará declaración responsable que indique que, tras dos años realizando la práctica sobre la misma superficie, ha detectado un caso de inversión de flora que justifique la aplicación puntual de herbicidas al tercer año de realización de la práctica, por imposibilidad de erradicarla por medios mecánicos o mediante ganado.

30. En el caso de la práctica de espacios de biodiversidad en tierras de cultivo y cultivos permanentes, y conforme a lo dispuesto en el artículo 44.8 el beneficiario presentará declaración responsable que indique la no utilización de productos fitosanitarios ni fertilizantes en las áreas no productivas con excepción de las zonas de no cosechado.

31. Datos de Edificaciones e Instalaciones necesarios para la configuración del registro de explotaciones. Se debe identificar la clase de instalación, tipo de local y coordenadas del emplazamiento, dimensión, así como la parcela catastral en la que se localicen las instalaciones y edificaciones.

32. **(Sin contenido)**

33. En caso de que la solicitud única sea presentada por una entidad habilitada por la comunidad autónoma a tal fin, se deberá detallar la información que permita identificar dicha entidad.

34. Declaración expresa de que autoriza a que la información proporcionada en la Solicitud Única, y en las aplicaciones desarrolladas al efecto para la gestión de la misma, se utilice de oficio para la evaluación y seguimiento del Plan Estratégico Nacional de la Política Agrícola Común (PAC) del Reino de España 2023-2027 en cumplimiento de la normativa europea, para su publicación conforme a lo dispuesto el artículo 98 del Reglamento (UE) 2116/2021 del Parlamento Europeo y del Consejo, de 2 de diciembre de 2021, y para el tratamiento por organismos de auditoría e investigación de la Unión, de la Administración General del Estado y de las comunidades autónomas para proteger los intereses financieros de la Unión y para la lucha contra el fraude y el conflicto de intereses, sin perjuicio de lo dispuesto en el artículo 101 de dicho Reglamento respecto al tratamiento y protección de los datos personales.

35. En cumplimiento de lo indicado en el artículo 44 del Reglamento de Ejecución 2022/128, de la Comisión, de 21 de diciembre de 2021, si el beneficiario forma parte de un grupo empresarial, deberá declarar en la solicitud de ayuda, el nombre de la entidad matriz y número de IVA o de identificación fiscal, la matriz última y número de IVA o de identificación fiscal, así como nombre de la filial o filiales y números de identificación fiscal correspondientes. En relación con la misma información, el beneficiario deberá autorizar el tratamiento de los datos citados a los efectos de los controles requeridos y de la publicación prevista en dicho reglamento.

36. Autorización para que sus datos de contacto sean utilizados por el Ministerio de Agricultura, Pesca y Alimentación para realizar comunicaciones informativas sobre las ayudas de la PAC, ayudas estatales u otras medidas de apoyo al sector agrario, así como otras informaciones que puedan ser de interés.

37. Declaración expresa sobre si el beneficiario se compromete al uso del cuaderno digital de explotación para todas las anotaciones recogidas en el contenido mínimo del anexo II del Real Decreto 1054/2022 de 27 de diciembre.

38. A los efectos del cómputo de ingresos agrarios para el cumplimiento de la figura de agricultor activo, en caso de que el agricultor haya percibido ingresos ligados al autoconsumo en la propia explotación, deberá detallar los ingresos agrarios a considerarle.

II. Declaración expresa de lo que solicita

1. Se deberá indicar expresamente la superficie de cada una de las intervenciones por las que solicita el pago.

III. Intervenciones basadas en el ejercicio de la actividad agraria en las superficies

Deberán declararse todas las parcelas agrícolas de la explotación, indicándose en todo caso y para cada una de ellas lo recogido en los puntos 1 a 5 siguientes, y según la intervención solicitada, se indicará lo que proceda del resto de puntos:

1. La identificación se realizará mediante las referencias alfanuméricas del SIGPAC y mediante delimitación gráfica. No obstante, en aquellos términos municipales en que se produzcan modificaciones territoriales u otras razones debidamente justificadas como la recogida en el artículo 106.4.c), las comunidades autónomas podrán determinar la autorización temporal de otras referencias oficiales.

2. La superficie en hectáreas con dos decimales.

3. Las intervenciones para las que se solicita la ayuda.

4. La utilización de las parcelas, indicándose en todo caso el producto cultivado, los pastos permanentes, otras superficies forrajeras, el barbecho y tipo del mismo, los cultivos permanentes, las superficies plantadas con plantas forestales de ciclo corto, etc. El cultivo declarado deberá ser alguno de los recogidos en el catálogo citado en el artículo 105.7. Se deberán declarar las fechas previstas de inicio y fin del cultivo. Se indicará si la actividad agraria es realizada por un tercero y que, con respecto de ella, el beneficiario no es responsable.

En particular:

– En el caso de los recintos de pastos, se indicará si las parcelas van a ser objeto de producción con pastoreo con animales de la propia explotación o siega u objeto de mantenimiento mediante otras técnicas. También se indicará el año de implantación.

– En el caso de las tierras de cultivo, se podrá declarar más de un producto por campaña y parcela.

– En el caso de cultivos permanentes, además del producto cultivado, se deberá indicar el año de plantación, el tipo de cobertura del suelo y las actividades sobre la cubierta del mismo. Sin perjuicio de lo anterior, no será necesario especificar el año en cultivos permanentes plantados antes de 2010

– En determinados cultivos: aprovechamiento, destino del cultivo, sistema de cultivo, cobertura del suelo, si se trata de una superficie amparada por un régimen de calidad o producción ecológica.

5. El sistema de explotación: secano o regadío, según proceda.

6. En el caso de que la parcela se siembre o esté plantada con:

a) Cultivos proteicos (salvo la excepción prevista en el apartado a del artículo 49), arroz, remolacha azucarera, cáñamo, viñedo y algodón, la variedad cultivada siempre que se solicite la ayuda asociada correspondiente.

b) Maíz modificado genéticamente, deberán declararse todos los cultivos que se realicen por campaña y parcela. Además, el agricultor presentará una declaración responsable en la que se indique que es conocedor de la normativa aplicable al uso de este tipo de variedades.

c) Cultivos proteicos de los definidos en el artículo 48.2, se indicará si dicha parcela se destina a la producción de semilla certificada.

d) En el caso de superficies de olivar y de frutales, cuando la superficie declarada en el recinto sea mayor a 0,1 hectáreas, se indicará la especie y la variedad. En el caso de cultivos hortícolas cuando la superficie declarada en el recinto sea mayor a 0,1 hectáreas, deberán especificarse las especies a implantar en la campaña sobre la misma superficie.

e) Cáñamo, deberá incluirse toda la información necesaria para la identificación de las parcelas de cáñamo, con indicación de las variedades y cantidades de semilla utilizadas (en kg por ha). Además, el agricultor presentará las etiquetas oficiales utilizadas en los envases de las semillas. Cuando la siembra tenga lugar después de la fecha límite de modificación de la solicitud única, las etiquetas se presentarán, a más tardar, el 30 de junio. Además, el agricultor deberá presentar prueba de la existencia de un contrato con la industria transformadora a la que se destine su producción o autorización de cultivo emitida por Agencia Española de Medicamentos y Productos Sanitarios.

f) Tabaco, la variedad cultivada para proporcionar información estadística requerida por la normativa de notificación de información y documentos a la Comisión.

7. En el caso de la práctica de pastoreo extensivo, y conforme a lo dispuesto en el artículo 30.2, se deberán declarar para cada parcela de pasto, el o los códigos REGA donde se ubiquen los animales que los vayan a pastar. Además, en el momento de solicitud el agricultor que no vaya a realizar el pastoreo con todos los animales de su explotación consignará el número de animales de su explotación, por especie y categoría de acuerdo con el anexo V, con los que tiene previsto realizar esta práctica.

Conforme a lo dispuesto en el artículo 30.2 bis, en el caso de explotaciones ganaderas de tipo “Producción y Reproducción”, se deberán declarar las fechas previstas de inicio y fin de la realización de la actividad de pastoreo por los animales de la explotación en cada grupo de parcelas agrícolas de pasto.

8. Delimitación gráfica de las islas y márgenes de biodiversidad en las superficies de pastos a efectos de la práctica de islas de biodiversidad en dichas superficies.

9. Delimitación gráfica de las áreas no productivas siguientes, en tierras de cultivo y cultivos permanentes, a efectos la práctica de espacios de biodiversidad en dichas superficies:

– Islas y márgenes de biodiversidad.
– Barbecho semillado o de biodiversidad.
– Zona de no cosechado de cereales y oleaginosas.

10. En el caso de que el productor justifique que en una parcela realiza un método de producción ecológica deberá aportar un certificado que permita comprobar dicha declaración. Cuando la autoridad competente tenga acceso a la información exigida en este punto, se eximirá al beneficiario de la necesidad de adjuntarla con su solicitud.

11. Ayuda asociada a la producción sostenible de proteínas de origen vegetal a que se refiere la subsección 2.ª de la sección 1.ª del capítulo III del título III, el beneficiario:

– Deberá aportar declaración responsable del beneficiario de que es conocedor y se ajusta a los requisitos recogidos en el artículo 49, y en especial de que se compromete a que el destino del cultivo sea directa o indirectamente la alimentación animal o la alimentación humana, salvo en el caso de producción de semilla certificada.

– Deberá declarar la estimación de la cantidad total de alfalfa en regadío a producir procedente del total de superficie por la que se solicita ayuda.

– Deberá declarar las empresas productoras de semillas certificadas a las que pertenece.

12. En el caso de la ayuda asociada a los productores de frutos secos en áreas con riesgo de desertificación a que se refiere la subsección 6.ª de la sección 1.ª del capítulo III del título III, deberá indicar para cada parcela agrícola y recinto SIGPAC las especies y el número de árboles de cada una de las especies existentes beneficiarias de dicha ayuda.

12 bis. **(Sin contenido)**

13. En el caso de la ayuda asociada a la producción tradicional de uva pasa a que se refiere la subsección 7.ª de la sección 1.ª del capítulo III del título III, deberá declarar la estimación de la cantidad total de uva a producir procedente del total de superficie por la que se solicita ayuda.

14. En el caso del pago específico al cultivo del algodón a que se refiere la subsección 8.ª de la sección 1.ª del capítulo III del título III, deberá indicar, en su caso, la organización interprofesional autorizada a la que pertenece, así como la forma de pertenencia a esta organización.

15. Datos relativos al destino del cultivo, en particular cuando se declaren cultivos hortícolas, cultivos energéticos, viñedo de vinificación y pasificación y flores, necesarios para dar cumplimiento al Reglamento (UE) núm. 2018/1091 del Parlamento Europeo y del Consejo, de 18 de julio de 2018.

IV. Intervenciones basadas en el ejercicio de la actividad ganadera

1. Indicación de las intervenciones para las que solicita la ayuda.

2. Declaración del beneficiario, de que todas las unidades de producción que constituyen la explotación y en las que mantendrán animales objeto de solicitudes de ayuda o que deben ser tenidas en cuenta para la percepción de éstas, se corresponden con las incluidas en la base de datos informatizada según lo establecido en el Real Decreto 479/2004, de 26 de marzo.

3. Para todas las ayudas a los ganaderos que ejerzan actividad ganadera el productor debe solicitar que le sea concedida esta ayuda por el máximo número de animales que cumplan los requisitos.

4. Declaración del productor, afirmando que es consciente de que los animales para los que se haya comprobado que no están correctamente identificados o registrados en el sistema de identificación y registro, podrán contar como animales respecto de los cuales se han detectado irregularidades.

5. Declaración de que los datos de su explotación corresponden a los contenidos en la base de datos informatizada, o en caso contrario, compromiso de comunicar al órgano competente la rectificación según lo establecido en el Real Decreto 479/2004, de 26 de marzo.

6. Declaración de que los datos de los animales del sector vacuno y ovino y caprino corresponden a los contenidos en la base de datos informatizada, o en caso contrario, compromiso de comunicar al órgano competente la rectificación, según lo establecido en el Real Decreto 1980/1998, de 18 de septiembre, por el que se establece un sistema de identificación de los animales de la especie bovina y el Real Decreto 685/2013, de 16 de

septiembre, por el que se establece un sistema de identificación y registro de los animales de las especies ovina y caprina, respectivamente.

7. A efectos de lo dispuesto en el artículo 84.4 y en el artículo 96.3, declaración del rendimiento lechero medio de bovino de la explotación y rendimiento medio lechero de ovino y/o caprino de la explotación. Se podrá exigir que se aporte certificado oficial sobre rendimiento lechero cuando sea necesario.

8. De acuerdo con lo establecido en el artículo 102.2, el beneficiario que se acoja a la ayuda asociada para los ganaderos extensivos y semiextensivos de ovino y caprino sin pastos a su disposición y que pastorean superficies de rastrojeras, barbechos y restos hortofrutícolas, deben realizar la declaración de superficies en las que se realiza dicho aprovechamiento.

V. Información y documentación adicional

1. En el caso de la ayuda asociada a la producción sostenible de proteínas de origen vegetal a que se refiere la subsección 2.ª de la sección 1.ª del capítulo III del título III:

– En caso de que la superficie objeto de solicitud de ayuda se destine a la producción de alfalfa en regadío y el beneficiario no sea titular de una explotación ganadera con una carga ganadera acorde a la superficie solicitada, deberá aportar, para la totalidad de la producción concordante con la superficie de alfalfa por la que se solicita la ayuda:

● una copia del contrato de suministro con una o varias explotaciones ganaderas en el territorio de la UE,

● o bien, una copia del contrato de suministro con una o varias empresas fabricantes de productos para la alimentación animal en el territorio de la UE,

● o bien, cuando sea miembro de una figura asociativa que lleve a cabo actividades de elaboración de productos para la alimentación animal, copia del compromiso de entrega a la misma,

● o bien, una copia del contrato de suministro con una o varias empresas deshidratadoras de forrajes en el territorio de la UE, así como declaración responsable de la empresa deshidratadora que garantice que la producción equivalente objeto de ayuda será destinada al mercado comunitario.

– Si la superficie objeto de solicitud de ayuda se destina a la producción de semilla certificada, deberá aportar contrato entre el agricultor y la empresa productora de semilla, salvo en los casos en que el agricultor forme parte de la propia estructura empresarial que produce la semilla.

2. En el caso de la ayuda asociada a la producción sostenible de remolacha azucarera a que se refiere la subsección 4.ª de la sección 1.ª del capítulo III del título III, deberá aportar una copia del contrato de suministro con la industria azucarera.

3. En el caso de la ayuda asociada a la producción sostenible de tomate para transformación a que se refiere la subsección 5.ª de la sección 1.ª del capítulo III del título III:

– Copia del contrato suscrito con la industria o, en el caso de los miembros de figuras asociativas, del compromiso de entrega del producto para transformación. En el caso de agricultores que han vendido su producción como terceros a la figura asociativa, certificado de la figura asociativa con indicación de los agricultores que comercializan como terceros.

– En el supuesto establecido en el artículo 60.4, copia del contrato establecido entre el agricultor y la figura asociativa.

4. En el caso de la ayuda asociada a la producción tradicional de uva pasa a que se refiere la subsección 7.ª de la sección 1.ª del capítulo III del título III:

– Copia del contrato suscrito con la pasificadora o, en el caso de los miembros de figuras asociativas, del compromiso de entrega. En el caso de agricultores que han vendido su producción como terceros a la figura asociativa, certificado de la figura asociativa con indicación de los agricultores que comercializan como terceros.

– En el supuesto establecido en el artículo 69.4, copia del contrato establecido entre el agricultor y la figura asociativa.

– En el supuesto establecido en el artículo 69.5, declaración responsable firmada por el productor que indique que en su explotación posee las instalaciones adecuadas para la realización de la transformación de la uva, y en la que se compromete a transformar al menos el 75 % de su producción.

5. En el caso del pago específico al cultivo del algodón a que se refiere la subsección 8.ª de la sección 1.ª del capítulo III del título III, copia del contrato de suministro a una desmotadora autorizada.

6. En el caso de las ayudas asociadas para los ganaderos extensivos de vacuno de carne, para la producción sostenible de leche de vaca, para la producción sostenible de leche de oveja y cabra a las que se refieren las subsecciones 2.ª, 5.ª y 7.ª de la sección 2.ª del capítulo III del título III, cuando el ganadero realice entregas de leche a un primer comprador cuya residencia o domicilio social no estuviese en España, justificación documental de dichas entregas.

7. Sin perjuicio de lo establecido en los párrafos anteriores, cuando la autoridad competente tenga acceso a la documentación exigida en este apartado V, se eximirá al beneficiario de la necesidad de presentación de dicha documentación, salvo en el caso de que él mismo manifieste su oposición expresa a que la administración acceda a los citados documentos.

ANEXO VII

Asignaciones financieras indicativas de las Intervenciones en forma de pagos directos

Intervenciones de pagos directos

Ejercicio Financiero	2024	2025	2026	2027	2028	
Campaña	2023	2024	2025	2026	2027	
Ayuda Básica a la Renta para la Sostenibilidad	Asignación Financiera (€)	Asignación Financiera (€)	Asignación Financiera (€)	Asignación Financiera (€)	Asignación Financiera (€)	Asignación Financiera Total 2023-2027 (€)
Region 1.	366.680.383,45	367.368.785,34	368.055.407,68	368.752.896,80	368.752.896,80	1.839.610.370,07
Region 2.	192.510.190,90	192.884.808,95	193.239.710,26	193.594.611,58	193.594.611,58	965.823.933,27
Region 3.	224.765.436,57	225.180.879,51	225.596.322,44	226.029.075,49	226.029.075,49	1.127.600.789,50
Region 4.	89.919.120,58	90.086.283,05	90.167.963,42	90.425.125,89	90.425.125,89	451.023.618,83
Region 5.	1.570.973,09	1.574.085,65	1.577.198,21	1.580.259,74	1.580.259,74	7.882.776,43
Region 6.	55.765.669,46	55.875.187,09	55.984.704,71	56.097.755,17	56.097.755,17	279.821.071,60
Region 7.	99.941.185,37	100.135.746,49	100.335.171,65	100.529.732,77	100.529.732,77	501.471.569,05
Region 8.	145.805.452,06	146.089.278,02	146.378.896,35	146.668.514,68	146.668.514,68	731.610.655,79
Region 9.	167.204.895,63	167.533.392,48	167.865.995,54	168.194.492,39	168.194.492,39	838.993.268,43
Region 10.	19.089.624,69	19.127.363,80	19.164.947,61	19.202.531,42	19.202.531,42	95.786.998,94
Region 11.	52.427.436,41	52.533.974,59	52.635.185,85	52.736.397,12	52.736.397,12	263.069.391,09
Region 12.	261.147.123,85	261.662.025,58	262.176.927,31	262.673.439,69	262.673.439,69	1.310.332.956,12
Region 13.	205.876.849,08	206.280.637,85	206.684.426,61	207.096.132,81	207.096.132,81	1.033.034.179,16
Region 14.	169.880.013,30	170.213.056,95	170.550.726,20	170.883.769,85	170.883.769,85	852.411.336,15
Region 15.	95.123.225,08	95.309.741,20	95.496.257,33	95.682.773,46	95.682.773,46	477.294.770,53
Region 16.	160.788.928,73	161.104.112,85	161.419.296,97	161.734.481,09	161.734.481,09	806.781.300,73
Region 17.	74.998.369,67	75.144.096,61	75.289.823,55	75.435.550,49	75.435.550,49	376.303.390,81
Region 18.	42.178.170,65	42.261.119,92	42.347.141,39	42.430.090,67	42.430.090,67	211.646.613,30
Region 19.	5.037.967,94	5.047.912,31	5.057.856,67	5.067.801,04	5.067.801,04	25.279.339,00
Region 20.	21.935.232,20	21.978.510,80	22.021.789,40	22.065.068,00	22.065.068,00	110.065.668,40
Importe total.	2.452.646.248,71	2.457.390.999,04	2.462.045.749,15	2.466.880.500,15	2.466.880.500,15	12.305.843.997,2

Ejercicio financiero	2024	2025	2026	2027	2028	
Campaña	2023	2024	2025	2026	2027	
Ayuda Complementaria a la Renta Redistributiva	Asignación Financiera (€)	Asignación Financiera (€)	Asignación Financiera (€)	Asignación Financiera (€)	Asignación Financiera (€)	Asignación Financiera Total 2023-2027 (€)
Región 1.	70.715.073,06	70.807.808,86	70.910.741,53	70.992.679,13	70.992.679,13	354.418.981,70
Región 2.	36.692.310,13	36.737.625,30	36.782.940,54	36.833.699,54	36.833.699,54	183.880.275,05
Región 3.	42.971.871,06	43.026.425,07	43.076.310,31	43.133.518,56	43.133.518,56	215.341.643,56
Región 4.	17.020.717,76	17.042.910,62	17.063.971,15	17.084.282,01	17.084.282,01	85.296.163,55
Región 5.	314.881,22	314.731,70	315.343,82	315.955,94	315.955,94	1.576.868,62
Región 6.	11.177.962,85	11.172.791,42	11.195.536,37	11.218.711,84	11.218.711,84	55.983.714,32
Región 7.	20.034.421,02	20.025.492,12	20.064.915,39	20.103.823,95	20.103.823,95	100.332.476,43
Región 8.	29.218.759,73	29.198.455,00	29.256.342,50	29.314.230,00	29.314.230,00	146.302.017,23
Región 9.	33.519.329,87	33.504.388,80	33.570.083,68	33.635.778,56	33.635.778,56	167.865.359,47
Región 10.	2.540.045,76	2.540.045,76	2.540.045,76	2.540.045,76	2.540.045,76	12.700.228,80

Ejercicio financiero	2024	2025	2026	2027	2028	
Campaña	2023	2024	2025	2026	2027	
Ayuda Complementaria a la Renta Redistributiva	Asignación Financiera (€)	Asignación Financiera (€)	Asignación Financiera (€)	Asignación Financiera (€)	Asignación Financiera (€)	Asignación Financiera Total 2023-2027 (€)
Región 11.	10.501.711,77	10.495.573,33	10.514.572,64	10.535.857,20	10.535.857,20	52.583.572,14
Región 12.	52.310.721,38	52.277.434,04	52.377.249,95	52.479.490,18	52.479.490,18	261.924.385,73
Región 13.	41.266.537,66	41.248.191,60	41.327.347,60	41.409.865,74	41.409.865,74	206.661.808,34
Región 14.	34.055.758,33	34.041.514,41	34.108.215,78	34.175.653,04	34.175.653,04	170.556.794,60
Región 15.	19.056.890,98	19.036.345,00	19.077.019,81	19.114.223,94	19.114.223,94	95.398.703,67
Región 16.	32.214.132,98	32.321.312,81	32.283.053,94	32.251.238,12	32.251.238,12	161.320.976,18
Región 17.	15.024.804,08	15.012.171,70	15.041.284,93	15.070.398,18	15.070.398,18	75.219.057,08
Región 18.	8.451.984,36	8.445.845,10	8.464.265,70	8.479.616,20	8.479.616,20	42.321.327,56
Región 19.	1.009.649,96	1.009.039,82	1.010.989,95	1.013.028,75	1.013.028,75	5.055.737,23
Región 20.	3.421.347,82	3.990.770,52	3.998.603,24	4.006.699,62	4.006.699,62	19.424.120,82
Importe total.	481.518.911,78	482.248.872,98	482.978.834,59	483.708.796,26	483.708.796,26	2.414.164.212,08

Pago complementario a jovenes agricultores	Asignación Financiera (€)	Asignación Financiera (€)	Asignación Financiera (€)	Asignación Financiera (€)	Asignación Financiera (€)	Asignación Financiera Total 2023-2027 (€)
Region 1.	12.243.134,12	12.262.650,14	12.282.436,46	12.301.102,49	12.301.102,49	61.390.425,70
Region 2.	6.062.519,10	6.072.097,63	6.081.118,71	6.090.132,90	6.090.132,90	30.396.001,23
Region 3.	7.929.764,75	7.941.462,80	7.953.414,62	7.965.692,68	7.965.692,68	39.756.027,54
Region 4.	2.797.567,29	2.801.737,40	2.806.212,12	2.810.271,84	2.810.271,84	14.026.060,49
Region 5.	177.077,06	177.427,81	177.469,46	177.931,17	177.931,17	887.836,67
Region 6.	1.854.885,58	1.857.722,25	1.860.555,72	1.863.379,19	1.863.379,19	9.299.921,93
Region 7.	4.601.653,22	4.608.758,45	4.615.570,76	4.622.571,60	4.622.571,60	23.071.125,63
Region 8.	7.242.195,00	7.252.968,26	7.263.962,91	7.275.078,61	7.275.078,61	36.309.283,39
Region 9.	5.691.352,96	5.700.025,20	5.708.352,54	5.717.249,27	5.717.249,27	28.534.229,24
Region 10.	1.821.017,29	1.823.194,77	1.825.546,20	1.828.846,70	1.828.846,70	9.127.451,66
Region 11.	3.535.452,96	3.541.015,13	3.546.221,72	3.551.438,93	3.551.438,93	17.725.567,67
Region 12.	12.013.948,61	12.032.165,84	12.050.361,71	12.067.957,59	12.067.957,59	60.232.391,34
Region 13.	4.002.924,80	4.008.886,34	4.014.579,37	4.020.942,64	4.020.942,64	20.068.275,79
Region 14.	3.720.896,70	3.726.300,30	3.732.143,31	3.737.546,54	3.737.546,54	18.654.433,39
Region 15.	2.985.727,48	2.990.284,76	2.994.836,74	2.999.378,06	2.999.378,06	14.969.605,10
Region 16.	8.640.227,66	8.653.477,88	8.666.465,12	8.679.423,90	8.679.423,90	43.319.018,46
Region 17.	6.275.794,77	6.285.130,64	6.294.539,80	6.303.873,24	6.303.873,24	31.463.211,69
Region 18.	3.209.777,80	3.214.671,28	3.219.607,51	3.224.494,36	3.224.494,36	16.093.045,31
Region 19.	548.681,70	549.340,11	550.224,96	551.015,78	551.015,78	2.750.278,33
Region 20.	949.183,65	950.458,42	952.146,73	953.430,38	953.430,38	4.758.649,56
Importe total.	96.303.782,51	96.449.775,40	96.595.766,47	96.741.757,87	96.741.757,87	482.832.840,12
Importe específico para mujeres jóvenes.	21.171.100,08	21.202.016,29	21.234.170,25	21.266.272,86	21.266.272,86	106.139.832,35

ANEXO VIII

Parámetros de cálculo de la ayuda redistributiva a la renta

Región	Tramos de hectáreas	Importes (€/Ha)
1	0 ha a 11,92 ha.	16,38
	11,93 ha a 76,61 ha.	32,77
2	0 ha a 10,83 ha.	19,64
	10,84 ha a 71,66 ha.	39,28
3	0 ha a 7,78 ha.	26,12
	7,79 ha a 53,65 ha.	52,23
4	0 ha a 5,85 ha.	40,03
	5,86 ha a 42,66 ha.	80,06
5	0 ha a 1,21 ha.	61,94
	1,22 ha a 10,32 ha.	123,94
6	0 ha a 5,27 ha.	31,76
	5,28 ha a 55,07 ha.	63,54
7	0 ha a 4,91 ha.	41,34
	4,92 ha a 45,79 ha.	82,71
8	0 ha a 3,78 ha.	50,64
	3,79 ha a 30,25 ha.	101,34
9	0 ha a 3,53 ha.	81,92
	3,54 ha a 33,59 ha.	163,91
10	0 ha a 2 ha.	220,72
	2,01 ha a 20 ha.	220,72
11	0 ha a 2,61 ha.	19,80
	2,62 ha a 17,68 ha.	39,62
12	0 ha a 1,67ha.	28,57
	1,68 ha a 14,53 ha.	57,17

Región	Tramos de hectáreas	Importes (€/Ha)
13	0 ha a 1,52 ha.	52,31
	1,53 ha a 13,93 ha.	104,68
14	0 ha a 1,07 ha.	73,89
	1,08 ha a 8,43 ha.	147,84
15	0 ha a 34,29 ha.	11,29
	34,30 ha a 149,88 ha.	22,59
16	0 ha a 21,96 ha.	14,37
	21,97ha a 94,62 ha.	28,76
17	0 ha a 10,26 ha.	20,71
	10,27 ha a 51,72 ha.	41,44
18	0 ha a 4,15 ha.	27,62
	4,16 ha a 13,12 ha.	55,28
19	0 ha a 6,64 ha.	39,75
	6,65 ha a 17,62 ha.	79,55
20	0 ha a 5,53 ha.	37,73
	5,54 ha a 23,05 ha.	75,56

ANEXO IX

Importes unitarios de las Intervenciones en forma de pagos directos

Ayuda Básica a la Renta para la Sostenibilidad

Campaña		2023	2024	2025	2026	2027
Región 1.	Importe unitario planificado.	81,47	81,62	81,77	81,92	81,92
	Importe unitario mínimo.	77,4	77,54	77,68	77,82	77,82
	Importe unitario máximo.	93,69	93,86	89,95	90,11	90,11
Región 2.	Importe unitario planificado.	97,64	97,83	98,01	98,19	98,19
	Importe unitario mínimo.	92,76	92,94	93,11	93,28	93,28
	Importe unitario máximo.	112,29	112,5	107,81	108,01	108,01
Región 3.	Importe unitario planificado.	129,85	130,09	130,33	130,58	130,58
	Importe unitario mínimo.	123,36	123,59	123,81	124,05	124,05
	Importe unitario máximo.	149,33	149,6	143,36	143,64	143,64
Región 4.	Importe unitario planificado.	199,03	199,4	199,58	200,15	200,15
	Importe unitario mínimo.	189,08	189,43	189,6	190,14	190,14
	Importe unitario máximo.	228,88	229,31	219,54	220,17	220,17
Región 5.	Importe unitario planificado.	307,88	308,49	309,1	309,7	309,7
	Importe unitario mínimo.	292,49	293,06	293,64	294,22	294,22
	Importe unitario máximo.	354,06	354,76	355,46	356,16	356,16
Región 6.	Importe unitario planificado.	157,85	158,16	158,47	158,79	158,79
	Importe unitario mínimo.	149,96	150,25	150,55	150,85	150,85
	Importe unitario máximo.	181,53	181,89	182,25	182,6	182,6
Región 7.	Importe unitario planificado.	205,47	205,87	206,28	206,68	206,68
	Importe unitario mínimo.	195,2	195,58	195,97	196,35	196,35
	Importe unitario máximo.	236,29	236,76	237,22	237,69	237,69
Región 8.	Importe unitario planificado.	251,72	252,21	252,71	253,21	253,21
	Importe unitario mínimo.	239,13	239,6	240,07	240,55	240,55
	Importe unitario máximo.	289,48	290,05	290,62	291,19	291,19
Región 9.	Importe unitario planificado.	407,2	408	408,81	409,61	409,61
	Importe unitario mínimo.	386,84	387,6	388,37	389,13	389,13
	Importe unitario máximo.	468,28	469,2	470,13	471,05	471,05
Región 10.	Importe unitario planificado.	1.229,17	1.231,60	1.234,02	1.236,44	1.236,44
	Importe unitario mínimo.	1.167,71	1.170,02	1.172,32	1.174,62	1.174,62
	Importe unitario máximo.	1.413,55	1.416,33	1.419,12	1.421,91	1.421,91
Región 11.	Importe unitario planificado.	98,42	98,62	98,81	99	99
	Importe unitario mínimo.	93,5	93,68	93,87	94,05	94,05
	Importe unitario máximo.	113,18	113,41	113,63	113,85	113,85
Región 12.	Importe unitario planificado.	142,01	142,29	142,57	142,84	142,84
	Importe unitario mínimo.	134,91	135,17	135,44	135,7	135,7
	Importe unitario máximo.	163,31	163,63	163,95	164,27	164,27
Región 13.	Importe unitario planificado.	260,03	260,54	261,05	261,57	261,57
	Importe unitario mínimo.	247,03	247,51	248	248,49	248,49
	Importe unitario máximo.	299,03	299,62	300,21	300,8	300,8
Región 14.	Importe unitario planificado.	367,26	367,98	368,71	369,43	369,43
	Importe unitario mínimo.	348,9	349,58	350,27	350,96	350,96
	Importe unitario máximo.	422,35	423,18	424,01	424,85	424,85

Campaña		2023	2024	2025	2026	2027
Región 15.	Importe unitario planificado.	56,1	56,21	56,32	56,43	56,43
	Importe unitario mínimo.	53,29	53,4	53,5	53,61	53,61
	Importe unitario máximo.	64,51	64,64	64,77	64,9	64,9
Región 16.	Importe unitario planificado.	71,42	71,56	71,7	71,84	71,84
	Importe unitario mínimo.	67,85	67,98	68,12	68,25	68,25
	Importe unitario máximo.	82,13	82,3	82,46	82,62	82,62
Región 17.	Importe unitario planificado.	102,93	103,13	103,33	103,53	103,53
	Importe unitario mínimo.	97,78	97,97	98,16	98,36	98,36
	Importe unitario máximo.	118,36	118,6	118,83	119,06	119,06
Región 18.	Importe unitario planificado.	137,29	137,56	137,84	138,11	138,11
	Importe unitario mínimo.	130,43	130,69	130,94	131,2	131,2
	Importe unitario máximo.	157,89	158,2	158,51	158,82	158,82
Región 19.	Importe unitario planificado.	197,58	197,97	198,36	198,75	198,75
	Importe unitario mínimo.	187,7	188,07	188,44	188,81	188,81
	Importe unitario máximo.	227,22	227,67	228,12	228,56	228,56
Región 20.	Importe unitario planificado.	187,53	187,9	188,27	188,64	188,64
	Importe unitario mínimo.	178,15	178,5	178,85	179,21	179,21
	Importe unitario máximo.	215,66	216,08	216,51	216,93	216,93

Ayuda Complementaria a la Renta Redistributiva

Campaña		2023	2024	2025	2026	2027
Región 1 umbral 1.	Importe unitario planificado.	16,29	16,32	16,35	16,38	16,38
	Importe unitario mínimo.	15,48	15,5	15,53	15,56	15,56
	Importe unitario máximo.	17,1	17,14	17,17	17,2	17,2
Región 1 umbral 2.	Importe unitario planificado.	32,59	32,65	32,71	32,77	32,77
	Importe unitario mínimo.	30,96	31,02	31,07	31,13	31,13
	Importe unitario máximo.	34,22	34,28	34,35	34,41	34,41
Región 2 umbral 1.	Importe unitario planificado.	19,53	19,57	19,6	19,64	19,64
	Importe unitario mínimo.	18,55	18,59	18,62	18,66	18,66
	Importe unitario máximo.	20,51	20,55	20,58	20,62	20,62
Región 2 umbral 2.	Importe unitario planificado.	39,06	39,13	39,2	39,28	39,28
	Importe unitario mínimo.	37,11	37,17	37,24	37,32	37,32
	Importe unitario máximo.	41,01	41,09	41,16	41,24	41,24
Región 3 umbral 1.	Importe unitario planificado.	25,97	26,02	26,07	26,12	26,12
	Importe unitario mínimo.	24,67	24,72	24,77	24,81	24,81
	Importe unitario máximo.	27,27	27,32	27,37	27,43	27,43
Región 3 umbral 2.	Importe unitario planificado.	51,94	52,04	52,13	52,23	52,23
	Importe unitario mínimo.	49,34	49,44	49,52	49,62	49,62
	Importe unitario máximo.	54,54	54,64	54,74	54,84	54,84
Región 4 umbral 1.	Importe unitario planificado.	39,81	39,88	39,92	40,03	40,03
	Importe unitario mínimo.	37,82	37,89	37,92	38,03	38,03
	Importe unitario máximo.	41,8	41,87	41,92	42,03	42,03
Región 4 umbral 2.	Importe unitario planificado.	79,61	79,76	79,83	80,06	80,06
	Importe unitario mínimo.	75,63	75,77	75,84	76,06	76,06
	Importe unitario máximo.	83,59	83,75	83,82	84,06	84,06
Región 5 umbral 1.	Importe unitario planificado.	61,58	61,7	61,82	61,94	61,94
	Importe unitario mínimo.	58,5	58,61	58,73	58,84	58,84
	Importe unitario máximo.	64,66	64,78	64,91	65,04	65,04
Región 5 umbral 2.	Importe unitario planificado.	123,49	123,4	123,64	123,88	123,88
	Importe unitario mínimo.	117,32	117,23	117,46	117,69	117,69
	Importe unitario máximo.	129,66	129,57	129,82	130,07	130,07
Región 6 umbral 1.	Importe unitario planificado.	31,57	31,63	31,69	31,76	31,76
	Importe unitario mínimo.	29,99	30,05	30,11	30,17	30,17
	Importe unitario máximo.	33,15	33,21	33,28	33,34	33,34
Región 6 umbral 2.	Importe unitario planificado.	63,31	63,26	63,39	63,52	63,52
	Importe unitario mínimo.	60,15	60,10	60,22	60,34	60,34
	Importe unitario máximo.	66,48	66,42	66,56	66,70	66,70
Región 7 umbral 1.	Importe unitario planificado.	41,09	41,17	41,26	41,34	41,34
	Importe unitario mínimo.	39,04	39,12	39,19	39,27	39,27
	Importe unitario máximo.	43,15	43,23	43,32	43,4	43,4
Región 7 umbral 2.	Importe unitario planificado.	82,41	82,35	82,51	82,67	82,67
	Importe unitario mínimo.	78,29	78,23	78,38	78,54	78,54
	Importe unitario máximo.	86,53	86,47	86,64	86,80	86,80

§ 12 Aplicación, a partir de 2023, de las intervenciones en forma de pagos directos

Campaña		2023	2024	2025	2026	2027
Región 8 umbral 1.	Importe unitario planificado.	50,34	50,44	50,54	50,64	50,64
	Importe unitario mínimo.	47,83	47,92	48,01	48,11	48,11
	Importe unitario máximo.	52,86	52,97	53,07	53,17	53,17
Región 8 umbral 2.	Importe unitario planificado.	100,99	100,88	101,08	101,28	101,28
	Importe unitario mínimo.	95,94	95,84	96,03	96,22	96,22
	Importe unitario máximo.	106,04	105,92	106,13	106,34	106,34
Región 9 umbral 1.	Importe unitario planificado.	81,44	81,6	81,76	81,92	81,92
	Importe unitario mínimo.	77,37	77,52	77,67	77,83	77,83
	Importe unitario máximo.	85,51	85,68	85,85	86,02	86,02
Región 9 umbral 2.	Importe unitario planificado.	163,33	163,2	163,52	163,84	163,84
	Importe unitario mínimo.	155,16	155,04	155,34	155,65	155,65
	Importe unitario máximo.	171,49	171,36	171,70	172,03	172,03
Región 10 umbral 1.	Importe unitario planificado.	220,72	220,72	220,72	220,72	220,72
	Importe unitario mínimo.	209,68	209,68	209,68	209,68	209,68
	Importe unitario máximo.	220,72	220,72	220,72	220,72	220,72
Región 10 umbral 2.	Importe unitario planificado.	220,72	220,72	220,72	220,72	220,72
	Importe unitario mínimo.	209,68	209,68	209,68	209,68	209,68
	Importe unitario máximo.	220,72	220,72	220,72	220,72	220,72
Región 11 umbral 1.	Importe unitario planificado.	19,68	19,72	19,76	19,8	19,8
	Importe unitario mínimo.	18,7	18,74	18,77	18,81	18,81
	Importe unitario máximo.	20,67	20,71	20,75	20,79	20,79
Región 11 umbral 2.	Importe unitario planificado.	39,49	39,45	39,52	39,6	39,6
	Importe unitario mínimo.	37,52	37,48	37,54	37,62	37,62
	Importe unitario máximo.	41,47	41,42	41,50	41,58	41,58
Región 12 umbral 1.	Importe unitario planificado.	28,4	28,46	28,51	28,57	28,57
	Importe unitario mínimo.	26,98	27,03	27,09	27,14	27,14
	Importe unitario máximo.	29,82	29,88	29,94	30	30
Región 12 umbral 2.	Importe unitario planificado.	56,98	56,92	57,03	57,14	57,14
	Importe unitario mínimo.	54,13	54,07	54,18	54,28	54,28
	Importe unitario máximo.	59,83	59,77	59,88	60,00	60,00
Región 13 umbral 1.	Importe unitario planificado.	52,01	52,11	52,21	52,31	52,31
	Importe unitario mínimo.	49,41	49,5	49,6	49,7	49,7
	Importe unitario máximo.	54,61	54,71	54,82	54,93	54,93
Región 13 umbral 2.	Importe unitario planificado.	104,31	104,22	104,42	104,63	104,63
	Importe unitario mínimo.	99,1	99,01	99,20	99,40	99,40
	Importe unitario máximo.	109,53	109,43	109,64	109,86	109,86
Región 14 umbral 1.	Importe unitario planificado.	73,45	73,6	73,74	73,89	73,89
	Importe unitario mínimo.	69,78	69,92	70,05	70,19	70,19
	Importe unitario máximo.	77,12	77,28	77,43	77,58	77,58
Región 14 umbral 2.	Importe unitario planificado.	147,32	147,19	147,48	147,77	147,77
	Importe unitario mínimo.	139,96	139,83	140,11	140,38	140,38
	Importe unitario máximo.	154,69	154,55	154,85	155,16	155,16
Región 15 umbral 1.	Importe unitario planificado.	11,22	11,24	11,26	11,29	11,29
	Importe unitario mínimo.	10,66	10,68	10,7	10,72	10,72
	Importe unitario máximo.	11,78	11,8	11,83	11,85	11,85
Región 15 umbral 2.	Importe unitario planificado.	22,52	22,48	22,53	22,57	22,57
	Importe unitario mínimo.	21,39	21,36	21,40	21,44	21,44
	Importe unitario máximo.	23,64	23,60	23,66	23,70	23,70
Región 16 umbral 1.	Importe unitario planificado.	14,28	14,31	14,34	14,37	14,37
	Importe unitario mínimo.	13,57	13,6	13,62	13,65	13,65
	Importe unitario máximo.	15	15,03	15,06	15,09	15,09
Región 16 umbral 2.	Importe unitario planificado.	28,67	28,62	28,68	28,74	28,74
	Importe unitario mínimo.	27,23	27,19	27,25	27,30	27,30
	Importe unitario máximo.	30,1	30,05	30,11	30,18	30,18
Región 17 umbral 1.	Importe unitario planificado.	20,59	20,63	20,67	20,71	20,71
	Importe unitario mínimo.	19,56	19,59	19,63	19,67	19,67
	Importe unitario máximo.	21,61	21,66	21,7	21,74	21,74
Región 17 umbral 2.	Importe unitario planificado.	41,31	41,25	41,33	41,41	41,41
	Importe unitario mínimo.	39,24	39,19	39,26	39,34	39,34
	Importe unitario máximo.	43,37	43,31	43,40	43,48	43,48
Región 18 umbral 1.	Importe unitario planificado.	27,46	27,51	27,57	27,62	27,62
	Importe unitario mínimo.	26,09	26,14	26,19	26,24	26,24
	Importe unitario máximo.	28,83	28,89	28,95	29	29
Región 18 umbral 2.	Importe unitario planificado.	55,11	55,02	55,14	55,24	55,24
	Importe unitario mínimo.	52,36	52,27	52,38	52,48	52,48
	Importe unitario máximo.	57,87	57,77	57,90	58,00	58,00
Región 19 umbral 1.	Importe unitario planificado.	39,52	39,59	39,67	39,75	39,75
	Importe unitario mínimo.	37,54	37,61	37,69	37,76	37,76
	Importe unitario máximo.	41,49	41,57	41,66	41,74	41,74

Campaña		2023	2024	2025	2026	2027
Región 19 umbral 2.	Importe unitario planificado.	79,32	79,19	79,34	79,5	79,5
	Importe unitario mínimo.	75,36	75,23	75,37	75,53	75,53
	Importe unitario máximo.	83,29	83,15	83,31	83,48	83,48
Región 20 umbral 1.	Importe unitario planificado.	37,51	37,58	37,65	37,73	37,73
	Importe unitario mínimo.	35,63	35,7	35,77	35,84	35,84
	Importe unitario máximo.	39,38	39,46	39,54	39,61	39,61
Región 20 umbral 2.	Importe unitario planificado.	60,94	75,16	75,31	75,46	75,46
	Importe unitario mínimo.	57,90	71,40	71,54	71,69	71,69
	Importe unitario máximo.	78,76	78,92	79,08	79,23	79,23

Ayuda Complementaria a la renta para los jóvenes agricultores

Campaña		2023	2024	2025	2026	2027
Regón 1.	Importe unitario planificado.	81,47	81,62	81,77	81,92	81,92
	Importe unitario mínimo.	77,4	77,54	77,68	77,82	77,82
	Importe unitario máximo.	93,69	93,86	94,04	94,21	94,21
Mujeres región 1.	Importe unitario planificado.	93,69	93,86	94,04	94,21	94,21
	Importe unitario mínimo.	89,01	89,17	89,34	89,5	89,5
	Importe unitario máximo.	107,74	107,94	108,15	108,34	108,34
Región 2.	Importe unitario planificado.	97,64	97,83	98,01	98,19	98,19
	Importe unitario mínimo.	92,76	92,94	93,11	93,28	93,28
	Importe unitario máximo.	112,29	112,5	112,71	112,92	112,92
Mujeres región 2.	Importe unitario planificado.	112,29	112,5	112,71	112,92	112,92
	Importe unitario mínimo.	106,68	106,88	107,07	107,27	107,27
	Importe unitario máximo.	129,13	129,38	129,62	129,86	129,86
Región 3.	Importe unitario planificado.	129,85	130,09	130,33	130,58	130,58
	Importe unitario mínimo.	123,36	123,59	123,81	124,05	124,05
	Importe unitario máximo.	149,33	149,6	149,88	150,17	150,17
Mujeres región 3.	Importe unitario planificado.	149,33	149,6	149,88	150,17	150,17
	Importe unitario mínimo.	141,86	142,12	142,39	142,66	142,66
	Importe unitario máximo.	171,73	172,04	172,36	172,7	172,7
Región 4.	Importe unitario planificado.	199,03	199,4	199,58	200,15	200,15
	Importe unitario mínimo.	189,08	189,43	189,6	190,14	190,14
	Importe unitario máximo.	228,88	229,31	229,52	230,17	230,17
Mujeres región 4.	Importe unitario planificado.	228,88	229,31	229,52	230,17	230,17
	Importe unitario mínimo.	217,44	217,84	218,04	218,66	218,66
	Importe unitario máximo.	263,21	263,71	263,95	264,7	264,7
Región 5.	Importe unitario planificado.	307,88	308,49	309,1	309,7	309,7
	Importe unitario mínimo.	292,49	293,06	293,64	294,22	294,22
	Importe unitario máximo.	354,06	354,76	355,46	356,16	356,16
Mujeres región 5.	Importe unitario planificado.	354,06	354,76	355,46	356,16	356,16
	Importe unitario mínimo.	336,36	337,02	337,69	338,35	338,35
	Importe unitario máximo.	407,17	407,98	408,78	409,58	409,58
Región 6.	Importe unitario planificado.	157,85	158,16	158,47	158,79	158,79
	Importe unitario mínimo.	149,96	150,25	150,55	150,85	150,85
	Importe unitario máximo.	181,53	181,89	182,25	182,6	182,6
Mujeres región 6.	Importe unitario planificado.	181,53	181,89	182,25	182,6	182,6
	Importe unitario mínimo.	172,45	172,79	173,13	173,47	173,47
	Importe unitario máximo.	208,76	209,17	209,58	209,99	209,99
Región 7.	Importe unitario planificado.	205,47	205,87	206,28	206,68	206,68
	Importe unitario mínimo.	195,2	195,58	195,97	196,35	196,35
	Importe unitario máximo.	236,29	236,76	237,22	237,69	237,69
Mujeres región 7.	Importe unitario planificado.	236,29	236,76	237,22	237,69	237,69
	Importe unitario mínimo.	224,48	224,92	225,36	225,8	225,8
	Importe unitario máximo.	271,73	272,27	272,8	273,34	273,34
Región 8.	Importe unitario planificado.	251,72	252,21	252,71	253,21	253,21
	Importe unitario mínimo.	239,13	239,6	240,07	240,55	240,55
	Importe unitario máximo.	289,48	290,05	290,62	291,19	291,19
Mujeres región 8.	Importe unitario planificado.	289,48	290,05	290,62	291,19	291,19
	Importe unitario mínimo.	275	275,54	276,09	276,63	276,63
	Importe unitario máximo.	332,9	333,55	334,21	334,87	334,87
Región 9.	Importe unitario planificado.	407,2	408	408,81	409,61	409,61
	Importe unitario mínimo.	386,84	387,6	388,37	389,13	389,13
	Importe unitario máximo.	468,28	469,2	470,13	471,05	471,05
Mujeres región 9.	Importe unitario planificado.	468,28	469,2	470,13	471,05	471,05
	Importe unitario mínimo.	444,87	445,74	446,62	447,5	447,5
	Importe unitario máximo.	538,52	539,58	540,65	541,71	541,71

Campaña		2023	2024	2025	2026	2027
Región 10.	Importe unitario planificado.	1.229,17	1.231,60	1.234,02	1.236,44	1.236,44
	Importe unitario mínimo.	1.167,71	1.170,02	1.172,32	1.174,62	1.174,62
	Importe unitario máximo.	1.413,55	1.416,33	1.419,12	1.421,91	1.421,91
Mujeres región 10.	Importe unitario planificado.	1.413,55	1.416,33	1.419,12	1.421,91	1.421,91
	Importe unitario mínimo.	1.342,87	1.345,52	1.348,16	1.350,81	1.350,81
	Importe unitario máximo.	1.625,58	1.628,79	1.631,99	1.635,19	1.635,19
Región 11.	Importe unitario planificado.	98,42	98,62	98,81	99	99
	Importe unitario mínimo.	93,5	93,68	93,87	94,05	94,05
	Importe unitario máximo.	113,18	113,41	113,63	113,85	113,85
Mujeres región 11.	Importe unitario planificado.	113,18	113,41	113,63	113,85	113,85
	Importe unitario mínimo.	107,53	107,74	107,95	108,16	108,16
	Importe unitario máximo.	130,16	130,42	130,68	130,93	130,93
Región 12.	Importe unitario planificado.	142,01	142,29	142,57	142,84	142,84
	Importe unitario mínimo.	134,91	135,17	135,44	135,7	135,7
	Importe unitario máximo.	163,31	163,63	163,95	164,27	164,27
Mujeres región 12.	Importe unitario planificado.	163,31	163,63	163,95	164,27	164,27
	Importe unitario mínimo.	155,14	155,45	155,75	156,06	156,06
	Importe unitario máximo.	187,8	188,17	188,54	188,91	188,91
Región 13.	Importe unitario planificado.	260,03	260,54	261,05	261,57	261,57
	Importe unitario mínimo.	247,03	247,51	248	248,49	248,49
	Importe unitario máximo.	299,03	299,62	300,21	300,8	300,8
Mujeres región 13.	Importe unitario planificado.	299,03	299,62	300,21	300,8	300,8
	Importe unitario mínimo.	284,08	284,64	285,2	285,76	285,76
	Importe unitario máximo.	343,89	344,56	345,24	345,92	345,92
Región 14.	Importe unitario planificado.	367,26	367,98	368,71	369,43	369,43
	Importe unitario mínimo.	348,9	349,58	350,27	350,96	350,96
	Importe unitario máximo.	422,35	423,18	424,01	424,85	424,85
Mujeres región 14.	Importe unitario planificado.	422,35	423,18	424,01	424,85	424,85
	Importe unitario mínimo.	401,23	402,02	402,81	403,6	403,6
	Importe unitario máximo.	485,7	486,66	487,62	488,57	488,57
Región 15.	Importe unitario planificado.	56,1	56,21	56,32	56,43	56,43
	Importe unitario mínimo.	53,29	53,4	53,5	53,61	53,61
	Importe unitario máximo.	64,51	64,64	64,77	64,9	64,9
Mujeres región 15.	Importe unitario planificado.	64,51	64,64	64,77	64,9	64,9
	Importe unitario mínimo.	61,29	61,41	61,53	61,65	61,65
	Importe unitario máximo.	74,19	74,34	74,48	74,63	74,63
Región 16.	Importe unitario planificado.	71,42	71,56	71,7	71,84	71,84
	Importe unitario mínimo.	67,85	67,98	68,12	68,25	68,25
	Importe unitario máximo.	82,13	82,3	82,46	82,62	82,62
Mujeres región 16.	Importe unitario planificado.	82,13	82,3	82,46	82,62	82,62
	Importe unitario mínimo.	78,03	78,18	78,34	78,49	78,49
	Importe unitario máximo.	94,45	94,64	94,83	95,01	95,01
Region 17.	Importe unitario planificado.	102,93	103,13	103,33	103,53	103,53
	Importe unitario mínimo.	97,78	97,97	98,16	98,36	98,36
	Importe unitario máximo.	118,36	118,6	118,83	119,06	119,06
Mujeres región 17.	Importe unitario planificado.	118,36	118,6	118,83	119,06	119,06
	Importe unitario mínimo.	112,45	112,67	112,89	113,11	113,11
	Importe unitario máximo.	136,12	136,39	136,66	136,92	136,92
Región 18.	Importe unitario planificado.	137,29	137,56	137,84	138,11	138,11
	Importe unitario mínimo.	130,43	130,69	130,94	131,2	131,2
	Importe unitario máximo.	157,89	158,2	158,51	158,82	158,82
Mujeres región 18.	Importe unitario planificado.	157,89	158,2	158,51	158,82	158,82
	Importe unitario mínimo.	149,99	150,29	150,59	150,88	150,88
	Importe unitario máximo.	181,57	181,93	182,29	182,65	182,65
Región 19.	Importe unitario planificado.	197,58	197,97	198,36	198,75	198,75
	Importe unitario mínimo.	187,7	188,07	188,44	188,81	188,81
	Importe unitario máximo.	227,22	227,67	228,12	228,56	228,56
Mujeres región 19.	Importe unitario planificado.	227,22	227,67	228,12	228,56	228,56
	Importe unitario mínimo.	215,86	216,28	216,71	217,14	217,14
	Importe unitario máximo.	261,3	261,82	262,33	262,85	262,85
Región 20.	Importe unitario planificado.	187,53	187,9	188,27	188,64	188,64
	Importe unitario mínimo.	178,15	178,5	178,85	179,21	179,21
	Importe unitario máximo.	215,66	216,08	216,51	216,93	216,93
Mujeres región 20.	Importe unitario planificado.	215,66	216,08	216,51	216,93	216,93
	Importe unitario mínimo.	204,88	205,28	205,68	206,09	206,09
	Importe unitario máximo.	248,01	248,5	248,98	249,47	249,47

ANEXO X

Importe mínimo, planificado y máximo para cada ecorrégimen (euros/hectárea)

Ecorrégimen-tipo de superficie/práctica	Importe unitario	2023	2024	2025	2026	2027
Agricultura de carbono y agroecología: Pastoreo extensivo, siega y biodiversidad en las superficies de pastos húmedos. PASTOREO EXTENSIVO.	PLANIFICADO.	62,16	59,09	56,31	53,80	51,42
	MÍNIMO.	43,51	43,58	43,64	43,71	43,71
	MÁXIMO.	141,74	141,74	141,74	141,74	141,74
Agricultura de carbono y agroecología: Pastoreo extensivo, siega y biodiversidad en las superficies de pastos húmedos. ISLAS DE BIODIVERSIDAD.	PLANIFICADO.	62,16	59,09	56,31	53,80	51,42
	MÍNIMO.	43,51	43,58	43,64	43,71	43,71
	MÁXIMO.	123,46	123,46	85,16	85,16	85,16
Agricultura de carbono y agroecología: Pastoreo extensivo, siega y biodiversidad en las superficies de pastos húmedos. SIEGA SOSTENIBLE.	PLANIFICADO.	62,16	59,09	56,31	53,80	51,42
	MÍNIMO.	43,51	43,58	43,64	43,71	43,71
	MÁXIMO.	160,75	160,75	160,75	160,75	160,75
Agricultura de carbono y agroecología: Pastoreo extensivo, siega y biodiversidad en las superficies de pastos mediterráneos. PASTOREO EXTENSIVO.	PLANIFICADO.	40,96	38,92	37,09	35,43	33,86
	MÍNIMO.	27,19	27,23	27,27	27,31	27,31
	MÁXIMO.	94,97	94,97	94,97	94,97	94,97
Agricultura de carbono y agroecología: Pastoreo extensivo, siega y biodiversidad en las superficies de pastos mediterráneos. ISLAS DE BIODIVERSIDAD.	PLANIFICADO.	40,96	38,92	37,09	35,43	33,86
	MÍNIMO.	27,19	27,23	27,27	27,31	27,31
	MÁXIMO.	82,72	82,72	57,06	57,06	57,06
Agricultura de carbono y agroecología: Pastoreo extensivo, siega y biodiversidad en las superficies de pastos mediterráneos. SIEGA SOSTENIBLE.	PLANIFICADO.	40,96	38,92	37,09	35,43	33,86
	MÍNIMO.	27,19	27,23	27,27	27,31	27,31
	MÁXIMO.	107,70	107,70	107,70	107,70	107,70
Agricultura de carbono y agroecología: Pastoreo extensivo, siega y biodiversidad en las superficies de pastos mediterráneos Insulares. PASTOREO EXTENSIVO.	PLANIFICADO.	62,96	60,92	59,09	57,43	55,86
	MÍNIMO.	49,19	49,23	49,27	49,31	49,31
	MÁXIMO.	116,97	116,97	116,97	116,97	116,97
Agricultura de carbono y agroecología: Pastoreo extensivo, siega y biodiversidad en las superficies de pastos mediterráneos Insulares. ISLAS DE BIODIVERSIDAD.	PLANIFICADO.	62,96	60,92	59,09	57,43	55,86
	MÍNIMO.	49,19	49,23	49,27	49,31	49,31
	MÁXIMO.	104,72	104,72	79,06	79,06	79,06
Agricultura de carbono y agroecología: Pastoreo extensivo, siega y biodiversidad en las superficies de pastos mediterráneos insulares. SIEGA SOSTENIBLE.	PLANIFICADO.	62,96	60,92	59,09	57,43	55,86
	MÍNIMO.	49,19	49,23	49,27	49,31	49,31
	MÁXIMO.	129,76	129,76	129,76	129,76	129,76
Agricultura de carbono y agroecología: ROTACIÓN CON ESPECIES MEJORANTES en tierras de cultivo de secano.	PLANIFICADO.	47,67	45,94	44,32	42,81	41,33
	MÍNIMO.	24,63	24,68	24,72	24,76	24,76
	MÁXIMO.	105,56	105,56	105,56	105,56	105,56
Agricultura de carbono y agroecología: SIEMBRA DIRECTA en tierras de cultivo de secano.	PLANIFICADO.	47,67	45,94	44,32	42,81	41,33
	MÍNIMO.	24,63	24,68	24,72	24,76	24,76
	MÁXIMO.	195	195	195	195	195
Agricultura de carbono y agroecología: ROTACIÓN CON ESPECIES MEJORANTES en tierras de cultivo de secano húmedo.	PLANIFICADO.	85,72	82,74	79,96	77,36	74,80
	MÍNIMO.	46,02	46,10	46,18	46,25	46,25
	MÁXIMO.	114,07	114,07	114,07	114,07	114,07
Agricultura de carbono y agroecología: SIEMBRA DIRECTA en tierras de cultivo de secano húmedo.	PLANIFICADO.	85,72	82,74	79,96	77,36	74,80
	MÍNIMO.	46,02	46,10	46,18	46,25	46,25
	MÁXIMO.	227	227	227	227	227
Agricultura de carbono y agroecología: ROTACIÓN CON ESPECIES MEJORANTES en tierras de cultivo de regadío.	PLANIFICADO.	151,99	146,81	141,98	137,46	133,01
	MÍNIMO.	85,72	83,14	83,27	83,40	83,40
	MÁXIMO.	222	222	222	222	222
Agricultura de carbono y agroecología: SIEMBRA DIRECTA en tierras de cultivo de regadío.	PLANIFICADO.	151,99	146,81	141,98	137,46	133,01
	MÍNIMO.	85,72	83,14	83,27	83,40	83,40
	MÁXIMO.	268	268	268	268	268
Agricultura de carbono y agroecología: ROTACIÓN CON ESPECIES MEJORANTES en tierras de cultivo de secano. Illes Balears.	PLANIFICADO.	75,67	73,94	72,32	70,81	69,33
	MÍNIMO.	52,63	52,68	52,72	52,76	52,76
	MÁXIMO.	133,56	133,56	133,56	133,56	133,56
Agricultura de carbono y agroecología: SIEMBRA DIRECTA en tierras de cultivo de secano. Illes Balears.	PLANIFICADO.	75,67	73,94	72,32	70,81	69,33
	MÍNIMO.	52,63	52,68	52,72	52,76	52,76
	MÁXIMO.	223	223	223	223	223
Agricultura de carbono y agroecología: ROTACIÓN CON ESPECIES MEJORANTES en tierras de cultivo de regadío. Illes Balears.	PLANIFICADO.	231,99	226,81	221,98	217,46	217,46
	MÍNIMO.	165,72	163,14	163,27	163,40	163,40
	MÁXIMO.	302	302	302	302	302
Agricultura de carbono y agroecología: SIEMBRA DIRECTA en tierras de cultivo de regadío. Illes Balears.	PLANIFICADO.	231,99	226,81	221,98	217,46	217,46
	MÍNIMO.	165,72	163,14	163,27	163,40	163,40
	MÁXIMO.	348	348	348	348	348
Agricultura de carbono: cubiertas vegetales y cubiertas inertes en cultivos leñosos en terrenos llanos. Península. CUBIERTAS VEGETALES.	PLANIFICADO.	61,07	60,08	59,12	58,19	57,18
	MÍNIMO.	35,57	35,64	35,71	35,78	35,78
	MÁXIMO.	214,77	214,77	214,77	214,77	214,77
Agricultura de carbono: cubiertas vegetales y cubiertas inertes en cultivos leñosos en terrenos llanos. Península. CUBIERTAS INERTES.	PLANIFICADO.	61,07	60,08	59,12	58,19	57,18
	MÍNIMO.	35,57	35,64	35,71	35,78	35,78
	MÁXIMO.	129,39	129,39	129,39	129,39	129,39
Agricultura de carbono: cubiertas vegetales y cubiertas inertes en cultivos leñosos en terrenos de pendiente media. Península. CUBIERTAS VEGETALES.	PLANIFICADO.	113,95	112,23	110,56	108,94	107,20
	MÍNIMO.	69,59	69,71	69,84	69,96	69,96
	MÁXIMO.	238,54	238,54	238,54	238,54	238,54
Agricultura de carbono: cubiertas vegetales y cubiertas inertes en cultivos leñosos en terrenos de pendiente media. Península. CUBIERTAS INERTES.	PLANIFICADO.	113,95	112,23	110,56	108,94	107,20
	MÍNIMO.	69,59	69,71	69,84	69,96	69,96
	MÁXIMO.	168,21	168,21	168,21	168,21	168,21
Agricultura de carbono: cubiertas vegetales y cubiertas inertes en cultivos leñosos en terrenos de elevada pendiente y bancales. Península. CUBIERTAS VEGETALES.	PLANIFICADO.	165,17	162,74	160,39	158,11	155,64
	MÍNIMO.	102,56	102,73	102,91	103,08	103,08
	MÁXIMO.	272,53	272,53	272,53	272,53	272,53

Ecorrégimen-tipo de superficie/práctica	Importe unitario	2023	2024	2025	2026	2027
Agricultura de carbono: cubiertas vegetales y cubiertas inertes en cultivos leñosos en terrenos de elevada pendiente y bancales. Península. CUBIERTAS INERTES.	PLANIFICADO.	165,17	162,74	160,39	158,11	155,64
	MÍNIMO.	102,56	102,73	102,91	103,08	103,08
	MÁXIMO.	223,72	223,72	223,72	223,72	223,72
Agricultura de carbono: cubiertas vegetales y cubiertas inertes en cultivos leñosos en terrenos llanos. Illes Balears. CUBIERTAS VEGETALES.	PLANIFICADO.	101,07	100,08	99,12	98,19	97,18
	MÍNIMO.	75,57	75,64	75,71	75,78	75,78
	MÁXIMO.	254,77	254,77	254,77	254,77	254,77
Agricultura de carbono: cubiertas vegetales y cubiertas inertes en cultivos leñosos en terrenos llanos. Illes Balears. CUBIERTAS INERTES.	PLANIFICADO.	101,07	100,08	99,12	98,19	97,18
	MÍNIMO.	75,57	75,64	75,71	75,78	75,78
	MÁXIMO.	169,39	169,39	169,39	169,39	169,39
Agricultura de carbono: cubiertas vegetales y cubiertas inertes en cultivos leñosos en terrenos de pendiente media. Illes Balears. CUBIERTAS VEGETALES.	PLANIFICADO.	177,95	176,23	174,56	172,94	171,20
	MÍNIMO.	133,59	133,71	133,84	133,96	133,96
	MÁXIMO.	302,54	302,54	302,54	302,54	302,54
Agricultura de carbono: cubiertas vegetales y cubiertas inertes en cultivos leñosos en terrenos de pendiente media. I. Balears. CUBIERTAS INERTES.	PLANIFICADO.	177,95	176,23	174,56	172,94	171,20
	MÍNIMO.	133,59	133,71	133,84	133,96	133,96
	MÁXIMO.	232,21	232,21	232,21	232,21	232,21
Agricultura de carbono: cubiertas vegetales y cubiertas inertes en cultivos leñosos en terrenos de elevada pendiente y bancales. Illes Balears. CUBIERTAS VEGETALES.	PLANIFICADO.	253,17	250,74	248,39	246,11	243,64
	MÍNIMO.	190,56	190,73	190,91	191,08	191,08
	MÁXIMO.	360,53	360,53	360,53	360,53	360,53
Agricultura de carbono: cubiertas vegetales y cubiertas inertes en cultivos leñosos en terrenos de elevada pendiente y bancales. Illes Balears. CUBIERTAS INERTES.	PLANIFICADO.	253,17	250,74	248,39	246,11	243,64
	MÍNIMO.	190,56	190,73	190,91	191,08	191,08
	MÁXIMO.	311,72	311,72	311,72	311,72	311,72
Agroecología: espacios de biodiversidad en tierras de cultivo y cultivos permanentes.	PLANIFICADO.	56,04	52,66	49,67	47,01	44,56
	MÍNIMO.	8,51	8,52	8,53	8,55	8,55
	MÁXIMO.	250	250	250	250	250
Agroecología: espacios de biodiversidad en tierras de cultivo bajo agua.	PLANIFICADO.	156,78	155,19	153,64	152,13	150,41
	MÍNIMO.	133,26	133,47	133,67	133,87	133,87
	MÁXIMO.	250	250	250	250	250

Los importes unitarios de las prácticas de cubiertas vegetales y de siembra directa se verían incrementados en 25 euros por hectárea en el caso de que el agricultor se comprometa a llevar a cabo, alguna de las prácticas, el año siguiente.

ANEXO XI

Dotación financiera anual indicativa para cada ecorrégimen (euros)

Ecorrégimen-tipo de superficie	2023	2024	2025	2026	2027
Agricultura de carbono y agroecología: Pastoreo extensivo, siega y biodiversidad en las superficies de pastos húmedos.	103.168.071	103.324.470	103.480.869	103.637.267	103.637.267
Agricultura de carbono y agroecología: Pastoreo extensivo, siega y biodiversidad en las superficies de pastos mediterráneos.	115.305.912	115.480.712	115.655.511	115.830.310	115.830.310
Agricultura de carbono y agroecología: Rotación con especies mejorantes y siembra directa en tierras de cultivo de secano.	234.845.259	235.201.277	235.557.292	235.913.307	235.913.307
Agricultura de carbono y agroecología: Rotación con especies mejorantes y siembra directa en tierras de cultivo de secano húmedo.	37.456.883	37.513.667	37.570.450	37.627.233	37.627.233
Agricultura de carbono y agroecología: Rotación con especies mejorantes y siembra directa en tierras de cultivo de regadío.	171.471.478	171.731.424	171.991.367	172.251.310	172.251.310
Agricultura de carbono: Cubiertas vegetales y cubiertas inertes en cultivos leñosos en terrenos llanos.	73.205.212	73.316.189	73.427.165	73.538.141	73.538.141
Agricultura de carbono: Cubiertas vegetales y cubiertas inertes en cultivos leñosos en terrenos de pendiente media.	79.390.381	79.510.734	79.631.086	79.751.439	79.751.439
Agricultura de carbono: Cubiertas vegetales y cubiertas inertes en cultivos leñosos en terrenos de elevada pendiente y bancales.	154.962.683	155.197.601	155.432.518	155.667.435	155.667.435
Agroecología: Espacios de biodiversidad en tierras de cultivo y cultivos permanentes.	123.741.630	123.929.218	124.116.805	124.304.392	124.304.392
Agroecología: Espacios de biodiversidad en tierras de cultivo bajo agua	13.945.973	13.967.115	13.988.256	14.009.398	14.009.398

ANEXO XII

Umbrales para la degresividad a que se refiere el artículo 25 (hectáreas)

Pastos húmedos.	65
Pastos mediterráneos.	95
Tierras de cultivo de secano.	70
Tierras de cultivo de secano húmedo.	30
Tierras de cultivo de regadío.	25
Cultivos leñosos en terrenos llanos (pendiente inferior al 5 %).	15
Cultivos leñosos en pendiente media (igual o mayor al 5 % e inferior al 10 %).	15
Cultivos leñosos en elevada pendiente (igual o mayor al 10 %).	15

ANEXO XIII

Listado de comarcas con pluviometría media de diez años igual o superior a 650 mm a los efectos de determinar la superficie de pastos húmedos y de tierra de cultivo de secano húmedo

CCAA	Provincia	Código Comarca	Denominación Comarca
Andalucía.	Cádiz.	1101	CAMPIÑA DE CÁDIZ.
Andalucía.	Cádiz.	1103	SIERRA DE CÁDIZ.
Andalucía.	Cádiz.	1104	DE LA JANDA.
Andalucía.	Cádiz.	1105	CAMPO DE GIBRALTAR.
Andalucía.	Huelva.	2101	SIERRA.
Andalucía.	Huelva.	2103	ANDEVALO ORIENTAL.
Andalucía.	Jaén.	2303	SIERRA DE SEGURA.
Andalucía.	Málaga.	2902	SERRANÍA DE RONDA.
Aragón.	Huesca.	2201	JACETANIA.
Aragón.	Huesca.	2202	SOBRARBE.
Aragón.	Huesca.	2203	RIBARGORZA.
Principado de Asturias.	Asturias.	3301	VEGADEO.
Principado de Asturias.	Asturias.	3302	LUARCA.
Principado de Asturias.	Asturias.	3303	CANGAS DE NARCEA.
Principado de Asturias.	Asturias.	3304	GRADO.
Principado de Asturias.	Asturias.	3305	BELMONTE DE MIRANDA.
Principado de Asturias.	Asturias.	3306	GIJÓN.
Principado de Asturias.	Asturias.	3307	OVIEDO.
Principado de Asturias.	Asturias.	3308	MIERES.
Principado de Asturias.	Asturias.	3309	LLANES.
Principado de Asturias.	Asturias.	3310	CANGAS DE ONÍS.
Cantabria.	Cantabria.	3911	COSTERA.
Cantabria.	Cantabria.	3912	SUBCOSTERA.
Cantabria.	Cantabria.	3913	LIÉBANA-TUDANCA-CABUÉRNIGA.
Cantabria.	Cantabria.	3914	PAS-IGUÑA.
Cantabria.	Cantabria.	3915	ASÓN.
Cantabria.	Cantabria.	3916	REINOSA.
Castilla-La Mancha.	Cuenca.	1602	SERRANÍA ALTA.
Castilla-La Mancha.	Cuenca.	1603	SERRANÍA MEDIA.
Castilla y León.	Ávila.	503	BARCO ÁVILA-PIEDRAHITA.
Castilla y León.	Ávila.	504	GREDOS.
Castilla y León.	Ávila.	506	VALLE DEL TIETAR.
Castilla y León.	Burgos.	901	MERINDADES.
Castilla y León.	Burgos.	903	DEMANDA.
Castilla y León.	Burgos.	907	PÁRAMOS.
Castilla y León.	Burgos.	*	CONDADO DE TREVIÑO.
Castilla y León.	Burgos.	*	LA PUEBLA DE ARGANZÓN
Castilla y León.	León.	2401	BIERZO.
Castilla y León.	León.	2402	LA MONTAÑA DE LUNA.
Castilla y León.	León.	2403	LA MONTAÑA DE RIAÑO.
Castilla y León.	León.	2404	LA CABRERA.
Castilla y León.	Palencia.	3405	GUARDO.
Castilla y León.	Palencia.	3406	CERVERA.
Castilla y León.	Palencia.	3407	AGUILAR.
Castilla y León.	Salamanca.	3707	CIUDAD RODRIGO.
Castilla y León.	Salamanca.	3708	LA SIERRA.
Castilla y León.	Soria.	4201	PINARES.
Castilla y León.	Zamora.	4901	SANABRIA.
Cataluña.	Barcelona.	801	BERGADÀ.
Cataluña.	Barcelona.	803	OSONA.
Cataluña.	Barcelona.	804	MOIANÈS.
Cataluña.	Barcelona.	808	VALLÈS ORIENTAL.
Cataluña.	Girona.	1701	LA CERDANYA.
Cataluña.	Girona.	1702	RIPOLLÈS.
Cataluña.	Girona.	1703	GARROTXA.
Cataluña.	Girona.	1704	ALT EMPORDÀ.
Cataluña.	Girona.	1706	GIRONÈS.
Cataluña.	Girona.	1707	LA SELVA.
Cataluña.	Lleida.	2501	VALL D'ARAN.
Cataluña.	Lleida.	2502	PALLARS-RIBAGORÇA.
Cataluña.	Lleida.	2503	ALT URGELL.
Cataluña.	Lleida.	2504	CONCA.

CCAA	Provincia	Código Comarca	Denominación Comarca
Cataluña.	Lleida.	2505	SOLSONÈS.
Extremadura.	Cáceres.	1005	LOGROSAN.
Extremadura.	Cáceres.	1007	JARAIZ DE LA VERA.
Extremadura.	Cáceres.	1008	PLASENCIA.
Extremadura.	Cáceres.	1009	HERVÁS.
Extremadura.	Cáceres.	1010	CORIA.
Galicia.	A Coruña.	1501	SEPTENTRIONAL.
Galicia.	A Coruña.	1502	OCCIDENTAL.
Galicia.	A Coruña.	1503	INTERIOR.
Galicia.	Lugo.	2701	COSTA.
Galicia.	Lugo.	2702	TERRA CHA.
Galicia.	Lugo.	2703	CENTRAL.
Galicia.	Lugo.	2704	MONTAÑA.
Galicia.	Lugo.	2705	SUR.
Galicia.	Ourense.	3201	ORENSE.
Galicia.	Ourense.	3202	EL BARCO DE VALDEORRAS.
Galicia.	Ourense.	3203	VERIN.
Galicia.	Pontevedra.	3601	MONTAÑA.
Galicia.	Pontevedra.	3602	LITORAL.
Galicia.	Pontevedra.	3603	INTERIOR.
Galicia.	Pontevedra.	3604	MIÑO.
Foral de Navarra.	Navarra.	3101	NORD OCCIDENTAL.
Foral de Navarra.	Navarra.	3102	PIRINEOS.
Foral de Navarra.	Navarra.	3103	CUENCA PAMPLONA.
Foral de Navarra.	Navarra.	3104	TIERRA ESTELLA.
País Vasco.	Álava.	101	CANTÁBRICA.
País Vasco.	Álava.	102	ESTRIBACIONES GORBEA.
País Vasco.	Álava.	103	VALLES ALAVESES.
País Vasco.	Álava.	104	LLANADA ALAVESA.
País Vasco.	Álava.	105	MONTAÑA ALAVESA.
País Vasco.	Guipúzcoa.	2001	GUIPÚZCOA.
País Vasco.	Vizcaya.	4801	VIZCAYA.
La Rioja.	La Rioja.	2602	SIERRA RIOJA ALTA.
La Rioja.	La Rioja.	2604	SIERRA RIOJA MEDIA.

* No se incluye comarca completa, sólo municipio.

ANEXO XIV

Requisitos y condiciones que deberán cumplir los espacios de biodiversidad recogidos en el artículo 44

I. Tierras en barbecho de biodiversidad

Para que las tierras en barbecho sean elegibles a los efectos del ecorrégimen de espacios de biodiversidad, no podrán dedicarse a la producción agraria durante, al menos, un periodo de seis meses consecutivos, a contabilizar dentro del periodo comprendido entre el 1 de enero y el 30 de septiembre del año de solicitud. Asimismo, los barbechos de biodiversidad deberán permanecer implantados al menos hasta el inicio del periodo de presiembra, el 1 de septiembre del año de solicitud o, en su caso, el 30 de septiembre, cuando la autoridad competente de la comunidad autónoma haya establecido su periodo de barbecho no productivo de seis meses hasta dicha fecha. Deberán ser sembrados con una mezcla de especies elegibles, beneficiosas a efectos de la biodiversidad, que representen un mínimo de 2 familias diferentes, y que sean predominantes en dichas superficies. En ningún caso, la mezcla de especies implantadas podrá cosecharse. No obstante, se autoriza la colocación de colmenas.

La lista de especies elegibles será publicada anualmente por el Fondo Español de Garantía Agraria O.A. con suficiente antelación para garantizar la siembra en el periodo oportuno de la campaña.

Se deberá respetar una dosis mínima de siembra razonable, de modo que permita alcanzar una cubierta herbácea adecuada para lograr el objetivo perseguido de favorecer la biodiversidad y potenciar el desarrollo de polinizadores.

En la elección de especies se favorecerá que sus floraciones se distribuyan a lo largo del año, al objeto de asegurar la disponibilidad del recurso durante la mayor parte del año.

La lista de especies elegibles podrá ampliarse a decisión de la autoridad competente con otras especies adicionales para tener en cuenta sus condiciones particulares, que sean autóctonas o especies locales, siempre teniendo en cuenta una correcta selección en aras de fomentar aquellas especies propias del lugar, y que además de tener una eficacia polinizadora, pudieran ser adyuvantes en el control de malas hierbas y plagas, evitándose en todo caso aquéllas de difícil control o que pudieran ser reservorios de agentes perjudiciales, y en particular las exóticas invasoras.

Queda permitida la presencia de otras especies de carácter herbáceo, distintas de las elegibles, cuando las elegibles sean predominantes.

A los efectos de la solicitud, dicha superficie deberá ser declarada como superficie en barbecho de biodiversidad, el año de solicitud en el que se pretenda computar como espacio de biodiversidad.

II. Elementos del paisaje

Se establecerán unas dimensiones máximas, acordes a las establecidas en la definición de la BCAM 8 del anexo II del Real Decreto 1049/2022, de 27 de diciembre.

III. Márgenes, franjas e islas de biodiversidad.

Se definen los márgenes de biodiversidad como aquellas franjas de terreno de vegetación que se implantan en los márgenes de las parcelas agrícolas para atender a la fauna silvestre o fauna específica, además de para lograr otros beneficios agronómicos y medioambientales, como la mejora del suelo.

Se definen las franjas de biodiversidad como los terrenos de vegetación que se implantan en las parcelas agrícolas entre líneas de cultivos para atender a la fauna silvestre o fauna específica, además de para lograr otros beneficios agronómicos y medioambientales, como la mejora del suelo.

Se definen las islas de biodiversidad como los terrenos de vegetación que se implantan en las parcelas agrícolas para atender a la fauna silvestre o fauna específica, además de para lograr otros beneficios agronómicos y medioambientales, como la mejora del suelo.

Requisitos:

– Se ha de conseguir, al menos, 2 familias implantadas de entre las mencionadas en el apartado I de este anexo que podrán convivir con especies espontáneas, pero que deberán ser predominantes en dichas superficies. Se deberá respetar una dosis mínima de siembra razonable, de modo que permita alcanzar una cubierta herbácea adecuada para lograr el objetivo perseguido, que es favorecer la biodiversidad y potenciar el desarrollo de polinizadores.

– Los márgenes, franjas e islas no tendrán fin productivo y deberán permanecer implantados, al menos, hasta el 1 de septiembre del año de solicitud única. Sí se permitirá la siega o control mecánico de malas hierbas.

– No se permitirá el uso de especies vegetales o invasoras para el establecimiento de márgenes, franjas o islas de biodiversidad.

– Se podrán establecer márgenes implantados en las franjas de protección de los ríos.

– Requisitos dimensionales:

- Márgenes y franjas de biodiversidad:
  - Anchura mínima: 2 m.
  - Longitud mínima: 25 m.
- Islas de biodiversidad:
  - Superficie mínima: 0,01 ha.

IV. Zonas de no cosechado de cereales, leguminosas y oleaginosas

Las zonas de no cosechado deberán permanecer en el terreno, con carácter general, al menos hasta el 1 de septiembre del año de solicitud. No obstante, cuando el cultivo todavía permanezca implantado por no haber concluido su ciclo productivo en dicha fecha, tendrá que permanecer al menos un mes adicional desde la fecha de cosecha del resto de la parcela o, en su caso, un mes adicional desde que se haya alcanzado el estado fenológico de madurez comercial del grano.

Los requisitos dimensionales para estas zonas serán los mismos que para márgenes e islas de biodiversidad, según corresponda.

V. Zonas de no cosechado de especies aromáticas

Las zonas de no cosechado deberán permanecer en el terreno al menos dos meses adicionales desde el inicio de la fecha de recolección del resto de la superficie declarada para el cumplimiento de la práctica.

Los requisitos dimensionales para estas zonas serán los mismos que para márgenes e islas de biodiversidad, según corresponda.

Especies aromáticas incluidas: lavanda (*Lavandula angustifolia*), espliego (*Lavandula latifolia*), romero (*Rosmarinus officinalis*), tomillo (*Thymus vulgaris*), manzanilla (*Chamaemelum nobile*), salvia (*Salvia officinalis* y *Salvia lavandulifolia*), lavandín (*Lavandula x hybrida*).

ANEXO XV

Especies mejorantes

Leguminosas: guisante (*Pisum sativum L.*), habas (*Vicia faba L.*), altramuz blanco (*Lupinus albus L.*), altramuz amarillo (*Lupinus luteus L.*), altramuz azul (*Lupinus angustifolius L.*), veza o alverja (*Vicia sativa L.*), yeros [*Vicia ervilia (L.) Willd.*], algarrobas (*Vicia monanthos Desf.*), titarros (*Lathyrus cicera L.*), almortas (*Lathyrus sativus L.*), alholva (*Trigonella foenum-graecum L.*), alberjón (*Vicia narbonensis L.*), alfalfa (*Medicago sativa L.*), esparceta (*Onobrychis viciifolia Scop.*), zulla (*Hedysarum coronarium L.*), alubia o judía (*Phaseolus vulgaris L.*), judía de lima *(Phaseolus lunatus L.*), judía escarlata (*Phaseolus coccineus L.*), caupí o frijol de carilla [*Vigna unguiculata (L.) Walp.*], garbanzo (*Cicer arietinum L.*), lenteja (*Lens sculenta Moench, Lens culinaris Moench*), crotalaria *(Crotalaria juncea L.*), cacahuete *(Arachis hypogaea L.*), soja [*Glycine max (L.)*], veza vellosa (*Vicia villosa Roth*), alverja húngara (*Vicia pannonica Crantz*.), trébol (*Trifolium spp*), meliloto amarillo (*Melilotus officinalis*), serradella (*Ornithopus sativus*), cuernecillo (*Lotus corniculatus L.*).

Cuando sea una práctica habitual de cultivo, se admitirán mezclas de las especies de leguminosas recogidas en esta lista con otros cultivos herbáceos, siempre que las leguminosas sean el cultivo predominante en la mezcla.

Crucíferas o Brasicáceas: rábano (*Raphanus sativus*), rúcula (*Eruca sativa*), colza (*Brassica napus),* nabo forrajero *(Brassica rapa),* rábano silvestre *(Raphanus raphanistrum),* mostaza blanca *(Sinapis alba),* mostaza negra *(Brassica nigra),* mostaza castaña *(Brassica juncea),* mostaza etíope *(Brassica carinata),* camelina *(Camelina sativa (L.) Crantz).*

Compuestas o Asteráceas: girasol *(Helianthus annuus L.),* cártamo *(Carthamus tinctorius L.).*

Liliáceas*:* ajo *(Allium sativum L.)*

ANEXO XVI

Listado de comarcas hasta 400 mm de pluviometría media correspondiente a diez años, a los efectos de la reducción del porcentaje de leguminosas requerido en la práctica de rotación y a los efectos de la flexibilización de las prácticas de cubiertas en zonas de secano árido

Se incluye la Comunidad Autónoma de las Illes Balears.

CCAA	Provincia	Comarca	Denominación Comarca
Andalucía.	Almería.	401	LOS VÉLEZ.
Andalucía.	Almería.	402	ALTO ALMANZORA.
Andalucía.	Almería.	403	BAJO ALMANZORA.
Andalucía.	Almería.	404	RÍO NACIMIENTO.
Andalucía.	Almería.	405	CAMPO TABERNAS.
Andalucía.	Almería.	406	ALTO ANDARAX.
Andalucía.	Almería.	407	CAMPO DALIAS.
Andalucía.	Almería.	408	CAMPO NÍJAR Y BAJO ANDARAX.
Andalucía.	Granada.	1802	GUADIX.
Andalucía.	Granada.	1803	BAZA.
Andalucía.	Granada.	1804	HUÉSCAR.
Andalucía.	Granada.	1805	IZNALLOZ.
Andalucía.	Granada.	1807	ALHAMA.
Andalucía.	Granada.	1808	LA COSTA.
Andalucía.	Granada.	1810	VALLE DE LECRÍN.
Andalucía.	Jaén.	2307	MÁGINA.
Aragón.	Huesca.	2206	MONEGROS.
Aragón.	Huesca.	2208	BAJO CINCA.
Aragón.	Zaragoza.	5005	ZARAGOZA.
Aragón.	Zaragoza.	5007	CASPE.
Castilla-La Mancha.	Albacete.	201	MANCHA.
Castilla-La Mancha.	Albacete.	202	MANCHUELA.
Castilla-La Mancha.	Albacete.	204	CENTRO.
Castilla-La Mancha.	Albacete.	205	ALMANSA.
Castilla-La Mancha.	Albacete.	207	HELLÍN.
Castilla-La Mancha.	Ciudad Real.	1302	CAMPO DE CALATRAVA.
Castilla-La Mancha.	Ciudad Real.	1303	MANCHA.
Castilla-La Mancha.	Cuenca.	1606	MANCHA BAJA.
Castilla-La Mancha.	Toledo.	4503	SAGRA-TOLEDO.
Castilla-La Mancha.	Toledo.	4506	MONTE DE LOS YÉBENES.
Castilla-La Mancha.	Toledo.	4507	LA MANCHA.
Castilla y León.	Ávila.	501	ARÉVALO-MADRIGAL.
Castilla y León.	Salamanca.	3703	SALAMANCA.
Castilla y León.	Salamanca.	3704	PEÑARANDA DE BRACAMONTE.
Castilla y León.	Valladolid.	4703	SUR.
Castilla y León.	Zamora.	4906	DUERO BAJO.
Cataluña.	Lleida.	2507	URGELL.
Cataluña.	Lleida.	2509	SEGRIÀ.
Cataluña.	Lleida.	2510	GARRIGUES.
Extremadura.	Badajoz.	603	DON BENITO.
Extremadura.	Badajoz.	608	CASTUERA.
Extremadura.	Badajoz.	612	AZUAGA.
Illes Balears.	Illes Balears.	701	IBIZA.
Illes Balears.	Illes Balears.	702	MALLORCA.
Illes Balears.	Illes Balears.	703	MENORCA.
Madrid.	Madrid.	2804	CAMPIÑA.
Madrid.	Madrid.	2806	VEGAS.
Navarra.	Navarra.	3107	RIBERA BAJA.
Región de Murcia.	Murcia.	3001	NORDESTE.
Región de Murcia.	Murcia.	3002	NOROESTE.
Región de Murcia.	Murcia.	3003	CENTRO.
Región de Murcia.	Murcia.	3004	RÍO SEGURA.
Región de Murcia.	Murcia.	3005	SUROESTE Y VALLE GUADALENTÍN.
Región de Murcia.	Murcia.	3006	CAMPO DE CARTAGENA.
C. Valenciana.	Alicante/Alacant.	301	VINALOPÓ.
C. Valenciana.	Alicante/Alacant.	304	CENTRAL.
C. Valenciana.	Alicante/Alacant.	305	MERIDIONAL.

ANEXO XVII

Listado cultivos leñosos a los efectos del artículo 38

Cultivos leñosos
OLIVO.
VIÑA.
ALMENDRO.
MELOCOTONERO.

Cultivos leñosos
NECTARINO.
ALBARICOQUERO.
PERAL.
MANZANO.
CEREZO.
CIRUELO.
NOGAL.
CASTAÑO.
VIÑA-OLIVAR.
ALGARROBO.
AVELLANO.
PISTACHO.
PLATERINA.
PARAGUAYO.
CLEMENTINA.
SATSUMA.
NARANJO.
LIMONERO.
POMELO o TORONJA.
MANDARINO.
MANDARINO HÍBRIDO.
MEMBRILLO.
KIWI.
CAQUI o PALOSANTO.
NÍSPERO.
GRANADO.
HIGUERA.
AGUACATE.
MANGO.
CHIRIMOYO.
VIÑA-FRUTAL.
OLIVAR-FRUTAL.
CÍTRICOS HÍBRIDOS-CAQUI.
NARANJO-AGUACATE.
CEREZO-OLIVAR.
CEREZO-ALGARROBO.
NARANJO AMARGO.
AZUFAIFO.
LIMA.
ARGÁN.
GUAYABO.
ALMENDRO-OLIVAR.
NARANJO-CAQUI.
NARANJO-MANDARINO.
NÍSPERO-CAQUI.
CLEMENTINA-CAQUI.
SATSUMA-CAQUI.
ARÁNDANO.
GROSELLERO.
ZARZAMORA.
ENDRINO O ARAÑÓN.
FRAMBUESA.
FRUTOS DEL BOSQUE.
FRUTOS DE CÁSCARA.
BAYAS GOJI.
ENCINA MICORRIZADA O TRUFA
MANO DE BUDA.
LÚPULO

ANEXO XVIII

Elementos del paisaje, espacios e islas de biodiversidad a efectos de la práctica del artículo 44 y factores de ponderación

Para la determinación de la superficie computable por cada una de las categorías de espacios de biodiversidad enumerados en la práctica del artículo 43, se utilizarán los siguientes factores de conversión y ponderación:

Tipo de superficie y elemento no productivo	Factor de conversión (m/árbol a m²)	Factor de ponderación	Superficies y elementos no productivos (m²)
Tierras en barbecho de biodiversidad (por 1 m²).	No procede	1,5	1,5
Márgenes o franjas de biodiversidad (por 1 m).	6	2	12
Terrazas (terrazas de retención, bancales, ribazos) (por 1 m).	2	1	2
Setos/franjas arboladas (por 1 m).	5	2	10
Árbol aislado (por árbol).	20	1,5	30
Árboles en hilera (por 1 m).	5	2	10
Grupo de árboles (por 1 m²).	No procede	1,5	1,5
Lindes de campo (por 1 m).	6	1,5	9
Charcas (charcas, lagunas, estanques y abrevaderos naturales) (por 1 m²).	No procede	1,5	1,5
Islas o enclaves (islas de vegetación natural o roca) y majanos (por 1 m²).	No procede	1	1
Islas de biodiversidad (por 1 m²).	No procede	2	2
Muros de piedra (por 1m).	1	1	1
Pequeñas construcciones de arquitectura tradicional (por 1 m²).	No procede	1	1
Zonas de no cosechado de cereal, oleaginosa y aromática (por 1m²).	No procede	1	1

ANEXO XIX

Asignación financiera total de las ayudas asociadas agrícolas (en euros)

Tipo de Ayuda		2023	2024	2025	2026	2027
Ayuda asociada a la producción sostenible de proteínas de origen vegetal.	Ayuda a la producción de legumbres.	6.727.658	6.727.658	6.727.658	6.727.658	6.727.658
	Ayuda a la producción del resto de leguminosas.	40.794.452	40.794.452	40.794.452	40.794.452	40.794.452
	Ayuda a la producción de semillas certificadas de las legumbres.	507.638	507.638	507.638	507.638	507.638
	Ayuda a la producción de semillas certificadas del resto de leguminosas.	3.222.340	3.222.340	3.222.340	3.222.340	3.222.340
	Total.	51.252.088	51.252.088	51.252.088	51.252.088	51.252.088
Ayuda asociada a la producción sostenible de arroz.	Total.	14.200.000	14.200.000	14.200.000	14.200.000	14.200.000
Ayuda asociada a la producción sostenible de remolacha azucarera.	Zona de producción de remolacha azucarera de siembra primaveral.	14.350.000	14.350.000	14.350.000	14.350.000	14.350.000
	Zona de producción de remolacha azucarera de siembra otoñal.	2.650.000	2.650.000	2.650.000	2.650.000	2.650.000
	Total.	17.000.000	17.000.000	17.000.000	17.000.000	17.000.000
Ayuda asociada a la producción sostenible de tomate para transformación.	Total.	9.300.000	9.300.000	9.300.000	9.300.000	9.300.000
Ayuda Asociada a los productores de frutos secos en áreas con riesgo de desertificación.	Península.	13.351.454	13.351.454	12.465.900,85	12.465.900,85	12.465.900,85
	Baleares.	648.546	648.546	1.534.099,15	1.534.099,15	1.534.099,15
	Total.	14.000.000	14.000.000	14.000.000	14.000.000	14.000.000
Ayuda Asociada a la Producción Tradicional de Uva Pasa.	Total.	680.000	680.000	680.000	680.000	680.000
Pago Específico al cultivo del algodón.	Total.	59.690.640	59.690.640	59.690.640	59.690.640	59.690.640
Ayuda asociada al olivar con dificultades específicas y alto valor medioambiental.	Total.	27.594.584,30	27.594.584,30	27.594.584,30	27.594.584,30	27.594.584,30

ANEXO XX

Importes unitarios mínimos y máximos de las ayudas asociadas a agricultores (en euros por hectárea)

Tipo de Ayuda		Concepto		2023	2024	2025	2026	2027
Ayuda asociada a la producción sostenible de proteínas de origen vegetal.	Ayuda a la producción de legumbres.	Mínimo Peninsular.		40,00	40,00	40,00	40,00	40,00
		Máximo Peninsular.		120,00	120,00	120,00	120,00	120,00
		Mínimo Baleares.		46,40	46,40	46,40	46,40	46,40
		Máximo Baleares.		139,20	139,20	139,20	139,20	139,20
	Ayuda a la producción del resto de leguminosas.	Mínimo Peninsular.		30,00	30,00	30,00	30,00	30,00
		Máximo Peninsular.		120	120	120	120	120
		Mínimo Baleares.		34,80	34,80	34,80	34,80	34,80
		Máximo Baleares.		139,20	139,20	139,20	139,20	139,20
	Ayuda a la producción de semillas certificadas de las especies pertenecientes a la familia de leguminosas.	Legumbres.	Mínimo Peninsular.	40,00	40,00	40,00	40,00	40,00
			Máximo Peninsular.	120,00	120,00	120,00	120,00	120,00
			Mínimo Baleares.	46,40	46,40	46,40	46,40	46,40
			Máximo Baleares.	139,20	139,20	139,20	139,20	139,20
		Resto Leguminosas.	Mínimo Peninsular.	30,00	30,00	30,00	30,00	30,00
			Máximo Peninsular.	120	120	120	120	120
			Mínimo Baleares.	34,80	34,80	34,80	34,80	34,80
			Máximo Baleares.	139,20	139,20	139,20	139,20	139,20
Ayuda asociada a la producción sostenible de arroz.		Mínimo Peninsular.		128,91	128,91	128,91	128,91	128,91
		Máximo Peninsular.		237,47	237,47	237,47	237,47	237,47
		Mínimo Baleares.		149,54	149,54	149,54	149,54	149,54
		Máximo Baleares.		275,47	275,47	275,47	275,47	275,47
Ayuda asociada a la producción sostenible de remolacha azucarera.	Zona de producción de siembra primaveral.	Mínimo.		270	270	270	270	270
		Máximo.		900,00	900,00	900,00	900,00	900,00
	Zona de producción de siembra otoñal.	Mínimo.		195	195	195	195	195
		Máximo.		650,00	650,00	650,00	650,00	650,00
Ayuda asociada a la producción sostenible de tomate para transformación.		Mínimo.		256,98	256,98	256,98	256,98	256,98
		Máximo.		314,09	314,09	314,09	314,09	314,09
Ayuda Asociada a los productores de frutos secos en áreas con riesgo de desertificación.		Mínimo Peninsular.		58,12	58,12	56,41	56,41	56,41
		Máximo Peninsular.		71,04	71,04	69,81	69,81	69,81
		Mínimo Insular.		109,27	109,27	106,05	106,05	106,05
		Máximo Insular.		133,55	133,55	131,24	131,24	131,24
Ayuda Asociada a la Producción Tradicional de Uva Pasa.		Mínimo.		686,87	686,87	872,32	872,32	872,32
		Máximo.		843,77	843,77	1.071,58	1.071,58	1.071,58
Ayuda Asociada al olivar con dificultades específicas y alto valor medioambiental.		Mínimo Peninsular tramo 1.		35,28	35,28		35,28	35,28	35,28
		Máximo Peninsular tramo 1.		117,59	117,59		117,59	117,59	117,59
		Mínimo tramo 2.		17,64	17,64		17,64	17,64	17,64
		Máximo tramo 2.		58,80	58,80		58,80	58,80	58,80
		Mínimo Insular.		38,81	38,81		38,81	38,81	38,81
		Máximo Insular.		129,35	129,35		129,35	129,35	129,35

ANEXO XXI

Asignación financiera total de las ayudas asociadas ganaderas (en euros)

	2023	2024	2025	2026	2027
Ayuda asociada para los ganaderos extensivos de vacuno de carne.	186.610.000	186.610.000	186.610.000	186.610.000	186.610.000
Ayuda asociada para el engorde de terneros en la explotación de nacimiento.	12.390.000	12.390.000	12.390.000	12.390.000	12.390.000
Ayuda asociada para el engorde sostenible de terneros.	25.900.000	25.900.000	25.900.000	25.900.000	25.900.000
Ayuda asociada para la producción sostenible de leche de vaca.	122.000.000	122.000.000	122.000.000	122.000.000	122.000.000
Ayuda asociada para los ganaderos extensivos y semiextensivos de ovino y caprino de carne.	131.620.000	131.620.000	131.620.000	131.620.000	131.620.000
Ayuda asociada para la producción sostenible de leche de oveja y cabra.	44.680.000	44.680.000	44.680.000	44.680.000	44.680.000
Ayuda asociada para los ganaderos extensivos y semiextensivos de ovino y caprino sin pastos a su disposición y que pastorean superficies de rastrojeras, barbechos y restos hortofrutícolas.	20.000.000	20.000.000	20.000.000	20.000.000	20.000.000

ANEXO XXII

Importes unitarios mínimos y máximos de las ayudas asociadas a ganaderos (€/animal elegible)

		2023	2024	2025	2026	2027
Ayuda asociada para los ganaderos extensivos de vacuno de carne.	Mínimo Peninsular.	67,36	67,36	67,36	67,36	67,36
	Máximo Peninsular.	304,38	304,38	304,38	304,38	304,38
	Mínimo Peninsular Raza Autóctona.	74,10	74,10	74,10	74,10	74,10
	Máximo Peninsular Raza Autóctona.	334,82	334,82	334,82	334,82	334,82
	Mínimo Insular.	76,41	76,41	76,41	76,41	76,41
	Máximo Insular.	456,57	456,57	456,57	456,57	456,57
	Mínimo Insular Raza Autóctona.	84,05	84,05	84,05	84,05	84,05
	Máximo Insular Raza Autóctona.	502,23	502,23	502,23	502,23	502,23
Ayuda asociada para el engorde de terneros en la explotación de nacimiento.	Mínimo Peninsular.	21,17	21,17	21,17	21,17	21,17
	Máximo Peninsular.	43,48	43,48	43,48	43,48	43,48
	Mínimo Insular.	28,38	28,38	28,38	28,38	28,38
	Máximo Insular.	113,25	113,25	113,25	113,25	113,25
Ayuda asociada para el engorde sostenible de terneros.	Mínimo Peninsular (hasta 600 terneros).	13,02	13,02	13,02	13,02	13,02
	Máximo Peninsular (hasta 600 terneros).	76,09	76,09	76,09	76,09	76,09
	Mínimo Peninsular (601 a 1.417 terneros).	6,51	6,51	6,51	6,51	6,51
	Máximo Peninsular (601 a 1.417 terneros).	21,74	21,74	21,74	21,74	21,74
	Mínimo Insular (hasta 1.417 terneros).	19,53	19,53	19,53	19,53	19,53
	Máximo Insular (hasta 1.147 teneros).	114,14	114,14	114,14	114,14	114,14
Ayuda asociada para la producción sostenible de leche de vaca.	Mínimo Peninsular (hasta 150 vacas).	153,00	153,00	153,00	153,00	153,00
	Máximo Peninsular (hasta 150).	173,00	173,00	173,00	173,00	173,00
	Mínimo Peninsular (151 hasta 725 vacas).	76,00	76,00	76,00	76,00	76,00
	Máximo Peninsular (151 hasta 725 vacas).	86,50	86,50	86,50	86,50	86,50
	Mínimo Peninsular zonas de montaña (hasta 150 vacas).	176,00	176,00	176,00	176,00	176,00
	Máximo Peninsular zonas de montaña (hasta 150 vacas).	198,95	198,95	198,95	198,95	198,95
	Mínimo Peninsular zonas de montaña (151 hasta 725 vacas).	88,00	88,00	88,00	88,00	88,00
	Máximo Peninsular zonas de montaña (151 hasta 725 vacas).	99,48	99,48	99,48	99,48	99,48
	Mínimo Insular (hasta 725 vacas).	183,00	183,00	183,00	183,00	183,00
	Máximo Insular (hasta 725 vacas).	207,60	207,60	207,60	207,60	207,60
Ayuda asociada para los ganaderos extensivos y semiextensivos de ovino y caprino de carne.	Mínimo Peninsular.	12,80	12,80	12,80	12,80	12,80
	Máximo Peninsular.	42,46	42,46	42,46	42,46	42,46
	Mínimo Insular.	19,21	19,21	19,21	19,21	19,21
	Máximo Insular.	63,68	63,68	63,68	63,68	63,68
Ayuda asociada para la producción sostenible de leche de oveja y cabra.	Mínimo Peninsular.	10,55	10,55	10,55	10,55	10,55
	Máximo Peninsular.	30,22	30,22	30,22	30,22	30,22
	Mínimo Insular.	15,83	15,83	15,83	15,83	15,83
	Máximo Insular.	45,33	45,33	45,33	45,33	45,33
Ayuda asociada para los ganaderos extensivos y semiextensivos de ovino y caprino sin pastos a su disposición y que pastorean superficies de rastrojeras, barbechos y restos hortofrutícolas.	Mínimo Peninsular.	2,09	2,09	2,09	2,09	2,09
	Máximo Peninsular.	30,23	30,23	30,23	30,23	30,23
	Mínimo Insular.	3,89	3,89	3,89	3,89	3,89
	Máximo Insular.	45,35	45,35	45,35	45,35	45,35

ANEXO XXIII

Morfotipos a los que hacen referencia los artículos 84 y 93

– Angler Rotvieh (Angeln) – Rød dansk mælkerace (RMD) – German Red – Lithuanian Red.
– Ayrshire.
– Armoricaine.
– Bretonne pie noire.
– Frisona.
– Groninger Blaarkop.
– Guernsey.
– Jersey.
– Malkeborthorn.
– Reggiana.

– Valdostana Nera.
– Itäsuomenkarja.
– Länsisuomenkarja.
– Pohjoissuomenkarja.

ANEXO XXIV

Consideraciones relativas a la declaración de pastos permanentes

De acuerdo con el artículo 106.4.c), la identificación de la parcela agrícola en la declaración gráfica de superficies de pastos permanentes, cuando se trate de superficies de uso común, se realizará teniendo en cuenta lo siguiente:

1. La autoridad competente de la comunidad autónoma podrá decidir que los recintos que se declaren sean recintos normales o recintos con otras referencias oficiales. Se consideran recintos normales los que tienen una identificación referenciada en SIGPAC.

2. Tanto si se trata de recintos normales como recintos con otras referencias oficiales, la autoridad gestora del pasto declarado en común, de forma previa a la apertura de la solicitud única o en paralelo a la misma, deberá presentar una declaración, con base en el procedimiento que establezca la autoridad competente de la comunidad autónoma, en la que se incluya, al menos, la siguiente información:

– Datos generales de la autoridad gestora: nombre o razón social y, si se dispone del mismo, DNI/NIF. Debe ser puesto en conocimiento de los agricultores por parte de dicha autoridad gestora.

– Denominación, si procede, del pasto declarado en común y, si se dispone del mismo, número de MUP en el caso de los montes de utilidad pública.

– En su caso, código identificativo del recinto con otras referencias oficiales: será definido por la autoridad competente de la comunidad autónoma y puesto en conocimiento de los agricultores, necesariamente antes de que finalice el período de modificación de la solicitud única, a efectos de que pueda ser utilizado en la declaración de superficies. De forma general, para un pasto declarado en común concreto se definirá un único código identificativo, a no ser que la adjudicación se realice por zonas concretas de dicho pasto, en cuyo caso se definirá un código por zona.

1. Código de provincia y municipio.
2. Códigos de agregado y zona.
3. Polígono (3 posiciones): se codificará con números del rango de los 900.
4. Parcela (5 posiciones): se codificará con números del rango de los 99000.
5. Recinto (5 posiciones): se codificará con números del rango de los 99000.

– Recintos reales asociados que forman parte de los pastos declarados en común (superficie bruta). La autoridad competente de la comunidad autónoma comunicará a la autoridad gestora la información más actualizada disponible en el SIGPAC al inicio de cada campaña, sin perjuicio de la responsabilidad de la autoridad gestora y los solicitantes de los pastos declarados en común respecto a la veracidad de la declaración.

– Delimitación gráfica de la superficie de los pastos utilizada en común dentro de los recintos reales mencionados en el párrafo anterior.

– Coeficiente de subvencionabilidad (CSP) de los pastos declarados en común. El CSP se establecerá en cada uno de los recintos que conforman el pasto declarado en común.

– Agricultores asociados con su NIF.

– Participación de cada agricultor en el pasto declarado en común, que podrán ser el número de hectáreas asignadas a cada uno de los agricultores o el porcentaje de participación.

– Número de animales a los que se autoría a cada titular a llevar al pasto utilizado en común y fecha de inicio y fin del periodo en que se autoriza a realizar dicha actividad.

– Código o códigos REGA asignados a dicho pasto.

– Titularidad pública o privada del pasto declarado en común.

3. En los casos en los que, conforme lo estipulado en el artículo 8 y en el anexo IV, se opte por formalizar acuerdo con la autoridad gestora del pasto utilizado en común para realizar actividades de mantenimiento, la autoridad gestora implicada, de forma previa a la apertura de la solicitud única o en paralelo a la misma, deberá presentar además una declaración respecto de la superficie afectada, con base en el procedimiento que establezca la autoridad competente de la comunidad autónoma, en la que, además de la información contenida en el apartado 2 anterior, se tenga en cuenta la siguiente consideración:

– Debe recogerse la identificación de los recintos reales del pasto permanente utilizado en común en los que se vaya a realizar la actividad de mantenimiento, así como la delimitación gráfica de dichas superficies. Estos recintos reales no se reflejarán en la declaración del pasto dedicado a pastoreo o siega, realizada de forma paralela por la autoridad gestora, y se excluirán por tanto del reparto que a dichos efectos se realiza a los ganaderos.

4. Por su parte, el solicitante de pastos declarados en común deberá declarar:

a) En el caso de declarar recintos normales, indicará la relación de todos los recintos de los que ha sido adjudicatario y la superficie asignada en cada uno de ellos en hectáreas con dos decimales.

b) En el caso de declarar recintos con otras referencias oficiales:

– Hectáreas asignadas por la autoridad gestora del pasto declarado en común que solicita.

– Datos generales de la autoridad Gestora del pasto declarado en común, que deberá coincidir con el identificativo a que hace referencia en el punto anterior de la declaración de la autoridad gestora.

– Código identificativo del recinto o recintos con otras referencias oficiales correspondientes al pasto declarado en común que desea declarar y que ha sido definido previamente por la autoridad gestora. Debe coincidir con el código a que hace referencia el punto anterior de la declaración de la autoridad gestora.

ANEXO XXV

Especificaciones fotos georreferenciadas

1. Información mínima que deben contener las fotografías georreferenciadas:

a) Ubicación geográfica: longitud y latitud.

b) Fecha y hora de captura, debiendo estar registradas automáticamente por la cámara o teléfono móvil utilizado. No se permite establecer en el dispositivo la fecha y hora de forma manual.

c) Información de los recintos SIGPAC o las parcelas agrícolas afectadas.

d) La identificación del cultivo y, en su caso, el estado de desarrollo del mismo, o el cumplimiento del requisito o compromiso que se pretende verificar deben ser plenamente identificables en la fotografía.

2. Formato de imagen, calidad y parámetros.

Las imágenes deberán tener una resolución mínima de 2 megapíxeles. En consecuencia, los sensores de la cámara empleada habrán de tener, como mínimo, la resolución indicada.

3. Número de fotografías.

Se tomarán un mínimo de dos fotografías. Entre las fotografías aportadas deberá haber, al menos:

a) Una fotografía general que refleje la superficie afectada por la incidencia.

b) Una fotografía de detalle que permita comprobar la veracidad de la incidencia o aportar la información requerida.

4. Integridad y seguridad de la información.

En ningún caso se admitirán fotografías editadas, bien sea por aplicación de filtros y efectos, o por la manipulación de estas en cualquier aspecto. Al efecto, se establecerán las medidas necesarias que permitan la detección de dicha manipulación.

En todo caso, durante la captura de las fotografías, se evitará que aparezcan en ellas personas, matrículas de automóviles, carteles o logos con objeto de cumplir los requerimientos de privacidad.

§ 13

Ley 12/2013, de 2 de agosto, de medidas para mejorar el funcionamiento de la cadena alimentaria

Jefatura del Estado
«BOE» núm. 185, de 3 de agosto de 2013
Última modificación: 15 de diciembre de 2021
Referencia: BOE-A-2013-8554

JUAN CARLOS I

REY DE ESPAÑA

A todos los que la presente vieren y entendieren.

Sabed: Que las Cortes Generales han aprobado y Yo vengo en sancionar la siguiente ley.

PREÁMBULO

I

La Alimentación en España es un signo de identidad que surge de la gran variedad y riqueza de las producciones agroalimentarias de este país que son consecuencia de la diversidad de sus tierras, mares, ecosistemas y tradiciones.

La importancia por tanto de todo lo relacionado con los alimentos, no deriva sólo de la necesidad de satisfacer una función primaria de todo ser humano, sino de la intrínseca relación que la alimentación ha venido tradicionalmente manteniendo con la sociedad, la economía y el medio rural en España.

Este vínculo inexorable ha ido consolidándose con el paso del tiempo y generando alrededor un sector de vital importancia, que tiene como fin último no sólo atender a las demandas de los consumidores, sino generar riqueza y contribuir de forma significativa al crecimiento económico y al desarrollo y progreso del medio rural español.

El sector agroalimentario en España tiene pues un valor estratégico innegable para la economía nacional, tal y como lo corroboran las magnitudes económicas sobre su participación en el PIB, en la balanza comercial, su dimensión, el número de empleos que genera o sus cotas de producción, que le sitúan como el primer sector manufacturero y uno de los que gozan de mayor proyección internacional.

No obstante, es un sector vulnerable en su conjunto por sus propias características, ya que integra a una amplia diversidad de agentes de los sectores de la producción, la transformación y la distribución, que a su vez se ven limitados individualmente por su idiosincrasia.

Con carácter general, el sector productor agrario se ve afectado por un alto nivel de atomización, en el que mayoritariamente se integran empresas de pequeña dimensión. La

rigidez de la demanda, la estacionalidad y atomización de la oferta, la dispersión territorial o la generación de empleos vinculados al medio rural, son especificidades propias del sector agrario que le diferencian claramente de otros sectores económicos, tal y como lo demuestra el tratamiento que ha recibido en el Tratado Constitutivo de la Unión Europea a través de la Política Agraria Común (PAC).

Por su parte, la industria agroalimentaria está integrada mayoritariamente por pequeñas y medianas empresas, junto con grandes grupos industriales españoles e internacionales.

El sector de la distribución alimentaria se encuentra dividido en dos tipos de canales de venta. El canal de venta organizado que está muy concentrado en empresas con superficies de venta de mediano y gran tamaño que ofertan una amplia gama de productos que, normalmente, pertenecen a grandes grupos de distribución minorista que concentran la demanda de los distintos puntos de venta, lo que les confiere un gran poder de negociación frente a los proveedores. El otro canal de venta es el del comercio especializado, formado por empresas con superficies de venta al público de reducido tamaño de tipo familiar, ubicadas en mercados municipales, galerías comerciales o instalaciones de venta propias.

Esta heterogeneidad ha condicionado sin duda el funcionamiento y las relaciones de los agentes que operan a lo largo de la cadena alimentaria, evidenciando deficiencias que se han visto agravadas en el contexto de la actual crisis económica global. La volatilidad de los precios percibidos por los productores, el alto coste de los insumos y la inestabilidad de los mercados internacionales, son factores coyunturales que han mermado la competitividad y rentabilidad del sector agroalimentario.

Un análisis de la situación actual de la cadena de valor evidencia la existencia de claras asimetrías en el poder de negociación que pueden derivar, y en ocasiones derivan, en una falta de transparencia en la formación de precios y en prácticas comerciales potencialmente desleales y con prácticas contrarias a la competencia que distorsionan el mercado y tienen un efecto negativo sobre la competitividad de todo el sector agroalimentario.

El correcto funcionamiento de la cadena alimentaria resulta indispensable para garantizar un valor añadido sostenible para todos los operadores que contribuya a aumentar su competitividad global y revierta igualmente en beneficio de los consumidores. Por tanto, se hace imprescindible atajar esta problemática desde una perspectiva de conjunto que alcance a todos los agentes que se interrelacionan a lo largo de la cadena alimentaria de manera que se garantice la unidad de mercado para que el sector agroalimentario pueda desarrollarse plenamente y desplegar todo su potencial.

La garantía de la unidad de mercado en el ámbito de la cadena alimentaria es un factor clave de competitividad que permitirá un mayor aprovechamiento de las economías de escala, la división del trabajo y la intensidad de la competencia, lo que reducirá los costes de producción, mejorará la productividad y permitirá alcanzar mayores niveles de empleo y de bienestar.

II

La sociedad española y europea, así como las instituciones nacionales y comunitarias, no han permanecido ajenas a la situación que afecta a todo el sector agroalimentario derivada de los desequilibrios existentes entre los distintos eslabones de la cadena.

Desde que la Comisión Europea publicó su «Comunicación sobre la mejora en el funcionamiento de la cadena agroalimentaria» en 2009, se han multiplicado las iniciativas que han ido profundizando en el análisis y en la identificación de los problemas reales que están afectando a su desarrollo.

A las diferentes iniciativas de la Comisión, se han sumado otras instituciones comunitarias: los Consejos de Ministros de Competitividad y Agricultura, el Parlamento Europeo y el Comité Económico y Social, que mediante declaraciones, resoluciones e informes han evidenciado la gravedad y extensión global de este problema, subrayando la necesidad de que los Estados adopten medidas para solucionar este problema social y económico.

La constitución del Foro de Alto Nivel sobre la Mejora del Funcionamiento de la Cadena Alimentaria, a finales de 2011, es el último paso dado por la Unión Europea para buscar soluciones que permitan garantizar una mayor transparencia de los precios, mejorar la

competencia, evitar el abuso de poder en la negociación y contratación, prohibir la especulación y fomentar la autorregulación.

Paralelamente, en España, el Congreso de los Diputados ha llevado a cabo varias iniciativas para instar al Gobierno a promover políticas orientadas a conseguir que los operadores de la cadena de valor, especialmente los agricultores y ganaderos, perciban la contraprestación suficiente y, en consecuencia, obtengan un beneficio adecuado a su actividad. En cumplimiento de esta proposición se impulsó la creación en el Ministerio de Agricultura, Alimentación y Medio Ambiente del Observatorio de Precios de los Alimentos, con el fin de contribuir a dotar de mayor transparencia a los mercados.

Estos debates y análisis de la situación que afecta a la cadena alimentaria, se han extendido también a nivel interno en la mayoría de los Estados miembros, donde se van implementado diversas medidas de variado alcance pero que comparten una misma finalidad.

El objetivo común de todas estas iniciativas comunitarias y nacionales mencionadas en los párrafos anteriores, es lograr el equilibrio de la cadena alimentaria y poder garantizar una competencia justa, leal y efectiva manteniendo un adecuado nivel de precios e informando de forma adecuada a los consumidores.

III

En el marco expuesto, la presente ley tiene como finalidad mejorar el funcionamiento y la vertebración de la cadena alimentaria de manera que aumente la eficacia y competitividad del sector agroalimentario español y se reduzca el desequilibrio en las relaciones comerciales entre los diferentes operadores de la cadena de valor, en el marco de una competencia justa que redunde en beneficio no solo del sector, sino también de la ciudadanía.

Para el cumplimiento de este objetivo, la ley se estructura del modo siguiente:

Un Título I de «Disposiciones generales» que regula el objeto y ámbito de aplicación de la Ley, sus fines, algunas definiciones y la colaboración que habrá de regir las relaciones de las Administraciones públicas competentes en el ejercicio de las actuaciones que realicen en el marco de lo dispuesto en esta Ley.

El ámbito de aplicación de la Ley se extiende a las relaciones comerciales entre todos los operadores que intervienen en la cadena alimentaria desde la producción a la distribución de alimentos o productos alimenticios.

Quedarán excluidas de la aplicación de esta ley las entregas de producto que se realicen a cooperativas agroalimentarias o entidades asociativas, por parte de los socios de las mismas.

Sin embargo, serán también operaciones comerciales sujetas a lo dispuesto en esta ley, las que se realicen entre operadores de la cadena agroalimentaria en los procesos de envasado, transformación o acopio para su posterior comercialización, y en todo caso, las compras de los animales vivos, los piensos y todas las materias primas e ingredientes utilizados para alimentación animal. Por tanto, no será de aplicación esta ley a las relaciones comerciales que afecten a los restantes insumos agroalimentarios.

Asimismo, el ámbito de aplicación del capítulo I del título II de esta ley se circunscribe a las relaciones comerciales de los operadores que realicen transacciones comerciales, continuadas o periódicas, cuyo precio sea superior a 2.500 euros, siempre que estos se encuentren en alguna de las siguientes situaciones de desequilibrio:

a) Que uno de los operadores tenga la condición de PYME y el otro no.

b) Que, en los casos de comercialización de productos agrarios no transformados, perecederos e insumos alimentarios, uno de los operadores tenga la condición de productor primario agrario, ganadero, pesquero o forestal o una agrupación de los mismos y el otro no la tenga.

c) Que uno de los operadores tenga una situación de dependencia económica respecto del otro operador, entendiendo por tal dependencia, que la facturación del producto de aquél respecto de éste sea al menos un 30% de la facturación del producto del primero en el año precedente.

Finalmente, de acuerdo con la definición de cadena alimentaria que se incluye en el artículo 5, quedan excluidos del ámbito de aplicación de la ley las actividades del transporte, así como las relaciones comerciales con las empresas que operan en el canal de hostelería, tales como los puntos de venta o establecimientos minoristas como hoteles, restaurantes, bares y cafeterías.

En este Título es importante destacar el artículo 6, que está dedicado a la colaboración entre las Administraciones Públicas, que será determinante para garantizar el adecuado cumplimiento del contenido de esta ley y del principio de unidad de mercado.

Un Título II con un Capítulo I que regula los contratos alimentarios que se suscriban entre los operadores de la cadena alimentaria. La novedad más significativa, para garantizar la seguridad jurídica y la equidad en las relaciones comerciales, es el establecimiento de la obligación de formalizarlos por escrito que afectará al contrato de suministro, el de compraventa y el de integración. Asimismo, se establece la obligación de incorporar expresamente en estos contratos escritos los elementos esenciales de los mismos (identificación de las partes, objeto, precio, condiciones del pago, entrega de productos, derechos y obligaciones, duración y causas y efectos de la extinción) pactados libremente por las partes conforme a los principios rectores de esta Ley. En ningún caso, el requisito de forma exigido lo es de existencia y validez del contrato.

Por último, se regulan asimismo las subastas electrónicas y la obligación de conservación de documentos por los operadores durante un período de dos años a efectos de los controles que resulten pertinentes.

Con la regulación de los contratos alimentarios también se pretende conseguir una mayor transparencia (afloramiento de economía sumergida) en las relaciones comerciales del ámbito de la cadena alimentaria.

En el Capítulo II se regulan las prácticas comerciales abusivas. Se prohíben las modificaciones de las condiciones contractuales establecidas en el contrato, salvo que se realicen por mutuo acuerdo de las partes. Los contratos alimentarios deberán contener las correspondientes cláusulas en las que se prevea el procedimiento para su posible modificación y, en su caso, para la determinación de su eficacia retroactiva.

Por lo que se refiere a los llamados pagos comerciales, se prohíben todos los pagos adicionales más allá del precio pactado, salvo en dos supuestos específicos y bajo condiciones restrictivas.

En relación con la información comercial sensible, no se podrá exigir a otro operador información sobre sus productos más allá de la que resulte justificada en el contexto de su relación comercial. Además la información obtenida sólo podrá destinarse a los fines para los que fue facilitada, respetándose la confidencialidad de la información.

Finalmente, se incluye un precepto sobre gestión de marcas que establece la obligación de los operadores de gestionar las marcas de productos alimentarios que ofrezcan al consumidor, tanto las propias como las de otros operadores, evitando prácticas contrarias a la libre competencia o que constituyan actos de competencia desleal de acuerdo con lo previsto en la Ley 15/2007, de 3 de julio, de Defensa de la Competencia y en la Ley 3/1991, de 10 de enero, de Competencia Desleal, así como actos de publicidad ilícitos de conformidad con la Ley 34/1988, de 11 de noviembre, General de Publicidad.

Asimismo, se prohíbe el aprovechamiento indebido por parte de un operador y en beneficio propio de la iniciativa empresarial ajena, así como las que constituyan publicidad ilícita por reputarse desleal mediante la utilización, ya sea en los envases, en la presentación o en la publicidad del producto o servicio de cualesquiera elementos distintivos que provoquen riesgo de asociación o confusión con los de otro operador o con marcas o nombres comerciales de otro operador en los términos definidos en la Ley 17/2001, de 7 de diciembre de Marcas y sin perjuicio de lo dispuesto en los artículos 11 y 12 de la Ley de Competencia Desleal.

En el Título III regula las buenas prácticas en la contratación alimentaria. El Capítulo I se centra en la regulación del Código de buenas prácticas mercantiles en la contratación alimentaria que impulsaría el Ministerio de Agricultura, Alimentación y Medio Ambiente, junto con el Ministerio de Economía y Competitividad, las Comunidades Autónomas y las organizaciones y asociaciones representativas de la producción, la transformación, la industria o distribución, cuya adhesión será voluntaria por los operadores de la cadena.

A estos efectos, se ha previsto crear un Registro estatal, como instrumento público que agruparía a todos aquellos operadores de la cadena alimentaria que se adscriban al Código citado anteriormente.

También se prevé que la inscripción de los operadores en el Registro se tenga en cuenta en la normativa reguladora de las ayudas y subvenciones que en relación con la alimentación y la cadena alimentaria se promuevan por parte del Ministerio de Agricultura, Alimentación y Medio Ambiente.

Por su parte, en el Capítulo II se prevé la posibilidad de que existan otros códigos de buenas prácticas comerciales impulsados por los propios operadores de la cadena, que también podrían inscribirse, así como sus operadores, en el Registro.

A continuación se regula el Título IV de la Ley en el que se crea el Observatorio de la Cadena Alimentaria, como órgano colegiado adscrito al Ministerio de Agricultura, Alimentación y Medio Ambiente. Este nuevo órgano sustituye al Observatorio de Precios de los Alimentos cuya normativa de creación se deroga por la presente ley, para asumir nuevas funciones relacionadas con el funcionamiento de la cadena alimentaria y continuar ejerciendo las relacionadas con los precios de los alimentos.

Con carácter general, serán funciones del Observatorio de la Cadena Alimentaria el seguimiento, asesoramiento, consulta, información y estudio del funcionamiento de la cadena alimentaria y de los precios de los alimentos. Asimismo, informará la propuesta de Código de Buenas Prácticas Mercantiles en la Contratación Alimentaria regulado en esta Ley, facilitará su conocimiento entre los operadores de la cadena y promoverá su adhesión y conocerá de los resultados de la aplicación del mismo para, en su caso, proponer las medidas de mejora o actualización que sean necesarias. Finalmente, también podrá dar traslado a la autoridad competente de aquellos incumplimientos de la ley que haya detectado en el ejercicio de sus funciones.

Su composición y funcionamiento se desarrollará reglamentariamente.

En el Título V se regula la potestad sancionadora que se aplicará por el incumplimiento de lo dispuesto en la presente ley, tipificando las infracciones y sanciones y delimitando las autoridades competentes que en cada caso corresponda ejercer dicha potestad.

Cabe destacar, en relación con la responsabilidad por incumplimiento de la obligación de formalizar por escrito los contratos, que se ha incluido la presunción, que admite prueba en contrario, de la autoría de los operadores que se encuentran en posición de mayor fuerza económica en la relación contractual por las infracciones de incumplimiento de las obligaciones de formalizar por escrito los contratos y de no inclusión de los extremos que como mínimo deben contener.

Asimismo, para garantizar una aplicación homogénea en todo el territorio del Estado del régimen sancionador previsto en esta ley, se prevé que el Ministerio de Agricultura, Alimentación y Medio Ambiente promueva, a través de la Conferencia Sectorial que corresponda por razón de la materia, la elaboración y aprobación de unas directrices comunes.

En el Título VI se incluyen medidas para mejorar la vertebración de la cadena alimentaria mediante el fomento de la integración y otras medidas que ayuden a mejorar la competitividad de sus operadores.

Asimismo, se incluyen cuatro disposiciones adicionales.

La Disposición adicional primera procede a la modificación del organismo autónomo Agencia para el Aceite de Oliva que pasará a denominarse Agencia de Información y Control Alimentarios, asumiendo además de las funciones que venía ejerciendo, aquellas nuevas relacionadas con el control del cumplimiento de lo dispuesto en esta Ley.

La Disposición adicional segunda regula los Laboratorios agroalimentarios para el control oficial dependientes funcionalmente del Ministerio de Agricultura, Alimentación y Medio Ambiente y establece la tasa que podrá exigirse por la prestación de sus servicios.

La Disposición adicional tercera señala expresamente que lo dispuesto en esta ley se efectuará con los medios materiales y personales destinados al Ministerio de Agricultura, Alimentación y Medio Ambiente y a sus organismos dependientes, sin que suponga incremento neto de gasto, en especial, en relación a los gastos de personal.

Se incluyen también dos disposiciones finales de modificación normativa.

La Disposición final primera, procede a la reforma de la Ley 38/1994, de 30 de diciembre, Reguladora de las Organizaciones Interprofesionales Agroalimentarias. Con la nueva redacción quedan solucionados los problemas recientes del impago de la extensión de norma de interprofesionales de ámbito regional y de figuras de calidad. También se incluyen nuevas funciones (entre ellas la posibilidad de hacer previsiones estadísticas, regulación de oferta y negociación colectiva de precios) que deberán en todo caso someterse a lo previsto en la normativa de competencia nacional y comunitaria. Finalmente, actualiza el sistema de infracciones y sanciones.

Por lo que se refiere, a la Disposición final segunda, modifica la Ley 2/2000, de 7 de enero, Reguladora de los contratos-tipo de productos agroalimentarios. Esta modificación responde a la necesidad de mejorar estos instrumentos esenciales en la construcción de un sector agroalimentario competitivo, eficaz y transparente. Por este motivo, es necesario actualizar el régimen de contratos-tipo en el ámbito agroalimentario, para dotar de una mayor estabilidad a los mercados, adaptando las producciones en cantidad y calidad a las demandas de los mercados exterior e interior y mejorando la transparencia y la competencia del mercado.

Las principales modificaciones al texto de esta ley se refieren a la posibilidad de tener en cuenta, en su caso, a la hora de fijar el precio, indicadores de precios o costes, siendo, en cualquier caso, el precio a percibir así como los indicadores que se apliquen, libremente fijados entre las partes. Estos indicadores deberán ser objetivos, transparentes y verificables, y no manipulables y se fijarán teniendo en cuenta la normativa sobre competencia. Asimismo, se procede a actualizar las infracciones y sanciones aplicables por incumplimiento de lo dispuesto en la ley.

TÍTULO I

Disposiciones generales

Artículo 1. *Objeto.*

Esta Ley tiene por objeto establecer medidas de mejora del funcionamiento de la cadena alimentaria para la consecución de los fines establecidos en el artículo 3.

Artículo 2. *Ámbito de aplicación.*

1. La presente ley es de aplicación a las relaciones comerciales que se produzcan entre los operadores establecidos en España que intervienen en la cadena alimentaria desde la producción a la distribución de productos agrícolas o alimentarios.

También será de aplicación esta ley a las relaciones comerciales entre cualquiera de los operadores que intervienen en la cadena alimentaria cuando uno esté establecido en España y el otro en un Estado miembro, cuando no resulte de aplicación la legislación de otro Estado miembro.

Cuando uno de los operadores esté establecido en España y el otro no, deberá indicarse expresamente en el contrato a qué legislación se sujeta la relación comercial.

Con independencia de la legislación que resulte aplicable, cuando una de las partes esté establecida en España, y la otra en un Estado no miembro de la Unión, resultarán siempre de aplicación las prohibiciones contenidas en esta ley y el correspondiente régimen sancionador establecido para éstas en el título V.

2. A los efectos de esta ley, y sin perjuicio de lo dispuesto en el artículo 8.1 de la misma, no tendrán la consideración de relaciones comerciales y, por tanto, quedan excluidas de su ámbito de aplicación, las entregas de producto que se realicen a cooperativas y otras entidades asociativas, por parte de los socios de las mismas, siempre que, en virtud de sus estatutos, vengan obligados a su realización.

3. Serán también relaciones comerciales, además de las previstas en el apartado anterior, las que se realicen entre operadores de la cadena alimentaria en los procesos de envasado, transformación o acopio para su posterior comercialización y, en todo caso, las compras de animales vivos, los piensos y todas las materias primas e ingredientes utilizados para alimentación animal.

4. El ámbito de aplicación del capítulo I del título II de esta ley se circunscribe a las relaciones comerciales de los operadores que realicen transacciones comerciales cuyo precio sea superior al importe fijado en el primer párrafo del artículo 7.1 de la Ley 7/2012, de 29 de octubre, de modificación de la normativa tributaria y presupuestaria y de adecuación de la normativa financiera para la intensificación de las actuaciones en la prevención y lucha contra el fraude.

5. La obligación de contar con un contrato formalizado por escrito, en el caso de las operaciones de primera venta de productos del sector pesquero y acuícola realizada en lonjas o establecimientos autorizados mediante subasta a la baja, se entenderá cumplida con la obligación de las partes de documentar dichas relaciones comerciales mediante la expedición de la correspondiente factura con los requisitos establecidos en el Real Decreto 1619/2012, de 30 de noviembre, y cumplimentar la restante documentación prevista en la normativa europea y en el Real Decreto 418/2015, de 29 de mayo, por el que se regula la primera venta de los productos pesqueros.

Artículo 3. *Fines.*

Son fines de la Ley:

a) Aumentar la eficacia y la competitividad del sector alimentario globalmente considerado, así como fomentar la creación o la mejora del empleo, dada su importancia para el conjunto de la sociedad, el medio rural y la economía nacional.

b) Mejorar el funcionamiento y la vertebración de la cadena alimentaria, en beneficio de los operadores que intervienen en la misma, garantizando a la vez una distribución sostenible del valor añadido, a lo largo de los sectores que la integran.

c) Favorecer la introducción de la innovación y las tecnologías de la información y comunicación en la cadena y el desarrollo de nuevos canales de distribución de los productos alimentarios.

d) Conseguir un mayor equilibrio y transparencia en las relaciones comerciales entre los diferentes operadores, mejorando el acceso a la información y trazabilidad de la cadena alimentaria, regulando las prácticas comerciales y promoviendo códigos de buenas prácticas comerciales entre los operadores.

e) Fortalecer el sector productor y potenciar las actividades de las organizaciones interprofesionales agroalimentarias.

f) Mejorar la competitividad, eficiencia y capacidad de innovación de la producción agraria, la industria y la transformación alimentaria.

g) Favorecer el desarrollo de las tareas que corresponden a las empresas de la distribución, en un marco de competitividad y de respeto a las normas de competencia.

h) Contribuir a garantizar los derechos del consumidor en lo que respecta a la mejora de una información completa y eficaz sobre los alimentos y su calidad, a la transparencia en el funcionamiento de la cadena de suministro, así como a la disponibilidad de alimentos suficientes y de calidad.

i) Garantizar la unidad de mercado para la mejora de la competitividad de la cadena alimentaria.

j) Favorecer la generalización de la cultura de la sostenibilidad en la cadena alimentaria como factor de compromiso social empresarial, de incremento de la competitividad y de contribución a la mejora de la calidad de la producción agroalimentaria.

Artículo 4. *Principios rectores.*

Las relaciones comerciales sujetas a esta Ley se regirán por los principios de equilibrio y justa reciprocidad entre las partes, libertad de pactos, buena fe, interés mutuo, equitativa distribución de riesgos y responsabilidades, cooperación, transparencia y respeto a la libre competencia en el mercado.

Artículo 5. *Definiciones.*

A los efectos de esta Ley, se establecen las siguientes definiciones:

a) Cadena alimentaria: Conjunto de actividades que llevan a cabo los distintos operadores que intervienen en la producción, transformación y distribución de productos agrícolas y alimentarios, excluyendo las actividades de transporte, y las empresas de hostelería y restauración con un volumen de facturación inferior a diez millones de euros, excluyéndose también las empresas en las actividades de servicios de alojamiento con un volumen de facturación inferior a 50 millones de euros.

b) Sector alimentario: El conjunto de los sectores productivos agrícola, ganadero, forestal y pesquero, así como los de transformación y distribución de sus productos.

c) Operador: La persona física o jurídica del sector alimentario, incluyendo una agrupación, central o empresa conjunta de compra o de venta, que realiza alguna actividad económica en el ámbito de la cadena alimentaria. Los consumidores finales no tendrán la condición de operadores de la cadena alimentaria.

d) Productor primario: Persona física o jurídica cuya actividad la ejerce en la producción agrícola, ganadera, forestal o en la pesca.

e) Productos agrícolas y alimentarios: Los productos enumerados en el anexo I del Tratado de Funcionamiento de la Unión Europea, así como cualquier otra sustancia o producto destinado a ser ingerido por los seres humanos o con probabilidad de serlo, tanto si han sido transformados, entera y parcialmente, como si no. Incluye las bebidas, la goma de mascar y cualquier sustancia, incluida el agua, incorporada voluntariamente al alimento durante su fabricación, preparación o tratamiento.

f) Contrato alimentario: Aquel en el que una de las partes se obliga frente a la otra a la venta de productos agrícolas o alimentarios, y esta se obliga por un precio cierto, bien se trate de una compraventa o de un suministro de forma continuada. Se exceptúan aquellos que tengan lugar con consumidores finales.

g) Contrato de integración: Es aquella modalidad de contrato alimentario en el que una de las partes, denominada integrador, se obliga frente a la otra parte denominado integrado, a proporcionar todos o parte de los productos, materias primas e insumos necesarios para la producción objeto del contrato, así como, en su caso, a ejercer la dirección técnica y a hacerse cargo de la producción al concluir el ciclo productivo. Por su parte, el integrado se obliga frente al integrador, a aportar los terrenos, los espacios y las instalaciones, así como los medios y servicios complementarios que resulten necesarios para completar la producción y una vez obtenida ésta, a su entrega al integrador.

h) Información comercial sensible: Es aquel conjunto de conocimientos técnicos que no son de dominio público, que están referidos a la naturaleza, características o finalidades de un producto, a los métodos o procesos para su producción, o a los medios o formas para su distribución o comercialización, y cuyo conocimiento es necesario para la fabricación o comercialización del producto.

i) Trazabilidad previsible: Las etapas de producción, transformación y distribución de un alimento o producto alimenticio que entran dentro de las previsiones normales.

j) Proveedor: Cualquier persona física o jurídica, independientemente de su lugar de establecimiento, que vende productos agrícolas y alimentarios; puede abarcar a un grupo de tales personas físicas y jurídicas, incluidas las organizaciones de productores, las organizaciones de proveedores y las asociaciones de tales organizaciones.

k) Productos agrícolas y alimentarios perecederos: Los productos agrícolas y alimentarios que por su naturaleza o por la fase de transformación en que se encuentran podrían dejar de ser aptos para la venta o precisar conservación en condiciones de temperatura regulada dentro de los 30 días siguientes a su recolección, producción o transformación.

l) Comprador: Toda persona física o jurídica independientemente de su lugar de establecimiento, o cualquier autoridad pública en la Unión, que compre productos agrícolas y alimentarios. El término "comprador" puede abarcar a un grupo de tales personas físicas y jurídicas. Se exceptúan los consumidores finales.

m) Autoridad pública: Las autoridades nacionales, regionales o locales, los organismos de Derecho público o las asociaciones formadas por una o más de dichas autoridades o por uno o más de dichos organismos de Derecho público.

n) Secretos empresariales: Los secretos empresariales en los términos de la Ley 1/2019, de 20 de febrero, de Secretos Empresariales.

ñ) Entidades asociativas: A los efectos de esta ley, son entidades asociativas las sociedades cooperativas de primero, segundo y ulterior grado, las sociedades agrarias de transformación, las organizaciones de productores con personalidad jurídica propia, reconocidas de acuerdo con la normativa comunitaria en el ámbito de la Política Agraria, y las entidades civiles o mercantiles, siempre que más del 50 por ciento de su capital social pertenezca a sociedades cooperativas, a organizaciones de productores o a sociedades agrarias de transformación. Las entregas de productos realizadas en el marco de acuerdos intercooperativos tendrán la consideración de entregas de socios.

o) Coste efectivo de producción: coste de producción o total de costes asumidos por el proveedor, conforme a lo señalado en el artículo 9.1.c).

Artículo 6. *Colaboración entre Administraciones Públicas.*

1. Las distintas Administraciones públicas competentes ajustarán las actuaciones que desarrollen en el marco de lo previsto en esta Ley a los principios de información mutua, de cooperación y de colaboración.

2. Asimismo, las Administraciones públicas competentes garantizarán en la aplicación de la presente ley, el cumplimiento de la normativa vigente sobre garantía de la unidad de mercado, adoptando para ello las medidas normativas, de cooperación y de colaboración que resulten precisas en el ejercicio de sus competencias propias.

3. Cuando un operador considere que existe una actuación en el ámbito de aplicación de esta ley que pueda ser contraria al principio de unidad de mercado podrá utilizar los mecanismos de protección y, en su caso, de impugnación, previstos en la legislación vigente en materia de garantía de la unidad de mercado.

Artículo 7. *Defensa de la competencia.*

El contenido de las relaciones reguladas por la presente Ley, así como la aplicabilidad de los principios rectores en la ejecución e interpretación de tales relaciones, quedará sometido a la normativa de defensa de la competencia, sin perjuicio de lo dispuesto en la normativa comunitaria.

TÍTULO II

Régimen de contratación y prácticas comerciales desleales

CAPÍTULO I

Contratos alimentarios

Artículo 8. *Formalización de los contratos alimentarios.*

1. Los contratos alimentarios deberán formalizarse por escrito firmándose por cada una de las partes que intervienen en ellos, y su redacción se basará en los principios de transparencia, claridad, concreción y sencillez. Dicha formalización deberá realizarse antes del inicio de las prestaciones que tengan su origen en los mismos, pudiendo efectuarse mediante firma electrónica, quedando en poder de cada una de las partes una copia.

No obstante, en el caso de que un socio entregue la producción a una cooperativa, o a otra entidad asociativa, será necesaria la formalización por escrito de un contrato alimentario individualizado, con los mismos elementos mínimos recogidos en el artículo 9, salvo que los estatutos o acuerdos de la cooperativa o de la entidad asociativa establezcan, antes de que se realice la entrega, el procedimiento de determinación del valor del producto entregado por sus socios y el calendario de liquidación y éstos sean conocidos por los socios. A tal efecto, deberá existir una comunicación fehaciente a los interesados, que será incluida en el acuerdo y será aprobado por el órgano de gobierno correspondiente.

2. En ningún caso, el requisito de forma exigido lo es de existencia y validez del contrato.

3. No obstante, en las relaciones entre operadores de la cadena alimentaria cuando el pago del precio se realice al contado contra la entrega de los productos alimenticios, no será necesario suscribir un contrato alimentario, teniendo las partes la obligación de identificarse

como operadores y documentar dichas relaciones comerciales mediante la expedición de la correspondiente factura con los requisitos establecidos en el Real Decreto 1619/2012, de 30 de noviembre, por el que se aprueba el Reglamento por el que se regulan las obligaciones de facturación.

Artículo 9. *Condiciones contractuales.*

1. Los contratos alimentarios regulados en este Capítulo, contendrán como mínimo los siguientes extremos:

a) Identificación de las partes contratantes.

b) Objeto del contrato, indicando, en su caso, las categorías y referencias contratadas. Los contratos alimentarios podrán prever la posibilidad de que las categorías o referencias objeto de adquisición se concreten con la orden de pedido.

c) Precio del contrato alimentario, con expresa indicación de todos los pagos, incluidos los descuentos aplicables, que se determinará en cuantía fija y/o variable, en función únicamente de factores objetivos, verificables, no manipulables y expresamente establecidos en el contrato, que en ningún caso puedan ser manipulables por el propio operador u otros operadores del sector o hacer referencia a precios participados.

El precio del contrato alimentario que tenga que percibir un productor primario o una agrupación de estos deberá ser, en todo caso, superior al total de costes asumidos por el productor o coste efectivo de producción, que incluirá todos los costes asumidos para desarrollar su actividad, entre otros, el coste de semillas y plantas de vivero, fertilizantes, fitosanitarios, pesticidas, combustibles y energía, maquinaria, reparaciones, costes de riego, alimentos para los animales, gastos veterinarios, amortizaciones, intereses de los préstamos y productos financieros, trabajos contratados y mano de obra asalariada o aportada por el propio productor o por miembros de su unidad familiar.

La determinación del coste efectivo habrá de realizarse tomando como referencia el conjunto de la producción comercializada para la totalidad o parte del ciclo económico o productivo, que se imputará en la forma en que el proveedor considere que mejor se ajusta a la calidad y características de los productos objeto de cada contrato.

d) Condiciones de pago, que en todo caso deberán ajustarse a los plazos de pago en las operaciones comerciales de productos alimentarios o alimenticios, conforme a lo establecido en la disposición adicional primera de la Ley 15/2010, de 5 de julio, sin perjuicio del régimen específico de aplicación al comercio minorista regulado en el artículo 17 de la Ley 7/1996, de 15 de enero, de Ordenación del Comercio Minorista, en relación con lo dispuesto en su disposición adicional sexta. En particular, el deudor no podrá recibir ningún tipo de compensación, ventaja o descuento por cumplir lo dispuesto en el contrato o la normativa aplicable, ni establecer condicionalidad alguna en el pago.

e) Condiciones de entrega y puesta a disposición de los productos.

f) Derechos y obligaciones de las partes contratantes.

g) Información que deben suministrarse las partes, de acuerdo con lo dispuesto en el artículo 13 de esta Ley.

h) Duración del contrato, con expresa indicación de la fecha de su entrada en vigor, así como las condiciones de renovación y modificación del mismo.

i) Causas, formalización y efectos de la extinción del contrato.

j) **(Suprimida).**

k) Conciliación y resolución de conflictos, con expresa mención en el contrato del procedimiento que las partes utilizarán para resolver las diferencias que pudieran existir entre ellas en la interpretación o ejecución del contrato, debiendo indicarse o bien la corte de arbitraje, o bien los tribunales ante los que se someterían las posibles controversias.

Penalizaciones contractuales por no conformidades, incidencias o cualquier otra circunstancia debidamente documentada, que habrán de ser proporcionadas y equilibradas para ambas partes.

l) Excepciones por causa de fuerza mayor, conforme lo dispuesto en la Comunicación C (88) 1696 de la Comisión relativa a «la fuerza mayor» en el derecho agrario europeo, y en el artículo 1105 del Código Civil.

2. El contenido y alcance de los términos y condiciones del contrato serán libremente pactados por las partes, teniendo en cuenta los principios rectores recogidos en el artículo 4 de la presente Ley.

3. Serán nulas las cláusulas y estipulaciones que incumplan lo señalado en el artículo 9.1.c), por lo que sin perjuicio de las sanciones administrativas que procedan, el productor primario podrá exigir resarcimiento por daños y perjuicios en sede judicial.

Artículo 9 bis. *Negociación comercial.*

Las negociaciones comerciales anuales se cerrarán y firmarán por las empresas intervinientes en el marco de unos plazos razonables, no superiores a los tres meses desde su inicio, para la organización de actividades, sin que la dilación indebida de las mismas imputable a una parte pueda utilizarse para debilitar la posición de la otra en dicha negociación. A tal fin, se considerará suficiente para documentar la fecha de inicio un correo electrónico con constancia de recepción por parte del otro operador. En caso de que esté prevista la renovación del contrato alimentario, se negociarán las nuevas condiciones comerciales antes del vencimiento del contrato en vigor o en el plazo de los dos meses posteriores a su vencimiento. Durante este tiempo, seguirá vigente el contrato anterior, pero se podrá pactar que las nuevas condiciones comerciales retrotraigan su efecto hasta el vencimiento de las anteriores condiciones.

Artículo 10. *Realización de subastas electrónicas.*

1. Los operadores de la cadena alimentaria podrán celebrar ofertas públicas de contratación para la compra o venta de productos alimentarios, en los términos establecidos por las normas sobre la sociedad de la información entre sus participantes.

La organización de subastas electrónicas se someterá a los principios de transparencia, libre acceso y no discriminación.

2. Los organizadores de las subastas harán públicas las condiciones generales de acceso a la misma, los posibles costes de participación y los mecanismos de adjudicación.

3. Los organizadores de cada subasta harán pública, tras la adjudicación, la razón social del adjudicatario. Existirá la obligación de compra o venta por parte del organizador y de venta o compra por parte del que resulte adjudicatario de la totalidad del producto adjudicado, según las condiciones generales de acceso y salvo que exista en el pliego de condiciones la mención a un precio de reserva, por debajo del cual no se realizaría la compra o venta.

Artículo 11. *Obligación de conservación de documentos.*

1. Los operadores de la cadena alimentaria deberán conservar toda la correspondencia, documentación y justificantes, en soporte electrónico o en papel, relacionados con los contratos alimentarios que celebren en el marco de lo dispuesto en esta ley, durante un período de cuatro años.

2. Los organizadores de subastas electrónicas quedarán obligados a mantener durante cuatro años un archivo documental o electrónico de todas las subastas realizadas, incluyendo información sobre la identidad de los concursantes, sus ofertas y la formalización del contrato alimentario.

Artículo 11 bis. *Registro de contratos alimentarios.*

1. El Ministerio de Agricultura, Pesca y Alimentación dispondrá de un registro digital en el que se inscribirán los contratos alimentarios que se suscriban con los productores primarios y las agrupaciones de éstos, y sus modificaciones.

2. El operador que compre a los productores primarios y las agrupaciones de éstos estará obligado a inscribir cada contrato alimentario que realice, y sus modificaciones, por los medios electrónicos que se dispongan reglamentariamente, antes de la entrega del producto objeto del contrato.

3. La Agencia de Información y Control Alimentarios, O.A., y las restantes autoridades competentes tendrán la potestad de acceder a dicho registro para realizar las

comprobaciones pertinentes en el ámbito de sus competencias, con sujeción a la normativa en materia de protección de datos de carácter personal y de competencia.

CAPÍTULO II

Prácticas comerciales abusivas

Artículo 12. *Modificaciones unilaterales y pagos comerciales no previstos.*

1. Se prohíben las modificaciones de las condiciones contractuales establecidas en el contrato alimentario, salvo que se realicen de mutuo acuerdo de las partes y de conformidad con los principios rectores recogidos en el artículo 4. Los contratos alimentarios deberán contener las correspondientes cláusulas en las que se prevea el procedimiento para su posible modificación.

2. Se prohíben los pagos adicionales, sobre el precio pactado, salvo que se refieran al riesgo razonable de referenciación de un nuevo producto o a la financiación parcial de una promoción comercial de un producto reflejada en el precio unitario de venta al público y hayan sido pactados e incluidos expresamente en el correspondiente contrato formalizado por escrito, junto con la descripción de las contraprestaciones a las que dichos pagos estén asociados.

3. El contrato deberá establecer los mecanismos de devolución de los pagos anteriores que hayan sido abonados, cuando las contraprestaciones o las actividades de promoción o análogas vinculadas a los mismos, no se hayan ejecutado en los plazos y condiciones pactados.

Artículo 12 bis. *Pactos sobre actividades promocionales.*

En el ámbito de aplicación de esta ley:

1. El lanzamiento y desarrollo de promociones pactadas entre proveedores y compradores deberá realizarse basándose en los principios de:

a) Acuerdo y libertad de pactos;
b) interés mutuo; y
c) flexibilidad para adaptarse a las circunstancias particulares de los distintos operadores.

2. Los pactos sobre promociones comerciales se respetarán en su naturaleza e integridad. Dichos pactos, que deberán contar con el acuerdo explícito de ambas partes, recogerán los aspectos que definen la promoción pactada: Los plazos (fechas de inicio y finalización), los precios de cesión, los volúmenes y aquellas otras cuestiones que sean de interés, así como también los aspectos de la promoción relativos al procedimiento, el tipo, el desarrollo, la cobertura geográfica y la evaluación del resultado de esta.

3. No se pactará la realización de actividades promocionales que induzcan a error al consumidor sobre el precio real y la imagen de los alimentos y productos alimenticios, que pudieran perjudicar la percepción del consumidor sobre la calidad o el valor de los mismos. A los efectos del análisis de dichas conductas por las autoridades competentes, se deberá tener en cuenta el precio de adquisición recogido en el contrato alimentario.

Para ello, los operadores deberán identificar su precio claramente en la información publicitaria, en la cartelería y en los tiques de compra, para que no pueda dar lugar a equívocos, de tal forma que el consumidor tenga conocimiento exacto del alcance de la actividad promocional.

4. En las promociones, en todo caso figurará el precio real del producto y se indicará de forma visible para el consumidor la causa que da origen a la promoción.

Artículo 12 ter. *Destrucción de valor en la cadena.*

1. Con el fin de evitar la destrucción del valor en la cadena alimentaria, cada operador de la misma deberá pagar al operador inmediatamente anterior un precio igual o superior al coste de producción de tal producto en que efectivamente haya incurrido o asumido dicho

operador. La acreditación se realizará conforme a los medios de prueba admitidos en Derecho.

2. Para proteger la capacidad de comercialización de los productores primarios, los operadores que realicen la venta final de alimentos o productos alimenticios a consumidores no podrán aplicar ni ofertar un precio de venta al público inferior al precio real de adquisición del mismo.

3. El incumplimiento de lo dispuesto en el apartado anterior tendrá la consideración de venta desleal sin perjuicio de lo establecido en el artículo 14.1 de la Ley 7/1996, de 15 de enero. No se reputarán como desleales las ventas con pérdidas al público de los alimentos o productos alimenticios perecederos que se encuentren en una fecha próxima a su inutilización siempre que se proporcione información clara de esta circunstancia a los consumidores.

4. En ningún caso las ofertas conjuntas o los obsequios a los compradores podrán utilizarse para evitar la aplicación de lo dispuesto en el presente artículo.

5. El operador que realice la venta final del producto al consumidor en ningún caso podrá repercutir a ninguno de los operadores anteriores su riesgo empresarial derivado de su política comercial en materia de precios ofertados al público.

Artículo 13. *Secretos empresariales.*

1. En los contratos alimentarios deberá concretarse por escrito la información que las partes deban suministrarse para el efectivo cumplimiento de sus respectivas obligaciones contractuales, así como el plazo de entrega de dicha información, que en todo caso deberá ser proporcionada y estar justificada en razones objetivas relacionadas con el objeto del contrato, sin perjuicio de la aplicación de las normas en materia de defensa de la competencia.

2. En ningún caso un operador podrá exigir a otro operador de la cadena cualquier modalidad de obtención, utilización o revelación de los secretos empresariales, salvo que así conste en el contrato escrito de acuerdo con lo dispuesto en el apartado anterior.

3. Los secretos empresariales que se obtengan en el proceso de negociación o ejecución de un contrato alimentario se destinarán exclusivamente a los fines para los que le fueron facilitados, respetándose en todo momento la confidencialidad de la información transmitida o almacenada.

Así mismo, tampoco se podrá exigir en ningún caso información sobre un producto en desarrollo o sobre próximos lanzamientos.

4. Los operadores no podrán exigirse ni desvelar secretos empresariales sobre otros operadores y, en particular, documentos que permitan verificar dicha información comercial.

Artículo 14. *Gestión de marcas.*

1. Los criterios para la gestión de categorías habrán de ser predeterminados y evitarán tratamientos desleales, como la explotación por parte de una empresa de la situación de dependencia económica en la que puedan encontrarse sus empresas clientes o proveedores, como dispone el artículo 16 de la Ley 3/1991, de 10 de enero, de Competencia Desleal. Los operadores gestionarán las marcas de productos alimentarios que ofrezcan al consumidor, tanto las propias como de otros operadores, evitando prácticas contrarias a la libre competencia o que constituyan actos de competencia desleal de acuerdo con lo previsto en la Ley 15/2007, de 3 de julio, de Defensa de la Competencia, y en la Ley 3/1991, de 10 de enero, de Competencia Desleal, así como actos de publicidad ilícitos de conformidad con la Ley 34/1988, de 11 de noviembre, General de Publicidad.

Asimismo, los operadores actuarán de buena fe en la comercialización de las innovaciones relevantes de los productos alimentarios de sus proveedores.

2. Se prohíbe el aprovechamiento indebido por parte de un operador y en beneficio propio de la iniciativa empresarial ajena, así como las que constituyan publicidad ilícita por reputarse desleal mediante la utilización, ya sea en los envases, en la presentación o en la publicidad del producto o servicio de cualesquiera elementos distintivos que provoquen riesgo de asociación o confusión con los de otro operador o con marcas o nombres comerciales de otro operador en los términos definidos en la Ley 17/2001, de 7 de diciembre

de Marcas y sin perjuicio de lo dispuesto en los artículos 11 y 12 de la Ley de Competencia Desleal.

Artículo 14 bis. *Otras prácticas comerciales desleales.*

1. Quedan prohibidas las siguientes prácticas comerciales desleales:

a) Los aplazamientos de pago de productos agrícolas o alimentarios que excedan el tiempo establecido en la disposición adicional primera de la Ley 15/2010, de 5 de julio, de modificación de la Ley 3/2004, de 29 de diciembre, por la que se establecen medidas de lucha contra la morosidad en las operaciones comerciales, y respecto a lo específicamente referido al comercio minorista, en la disposición adicional primera de la Ley 3/2004, de 29 de diciembre, o de la norma que la substituya. Todo ello sin perjuicio del régimen específico para las operaciones entre mayorista y minorista establecido por el artículo 17 de la Ley 7/1996, de 15 de enero, de Ordenación del Comercio Minorista, en relación con su disposición adicional sexta.

b) Que una de las partes de la relación comercial cancele un pedido de productos agrícolas y alimentarios perecederos dentro de los 30 días previos al momento señalado para su entrega por el vendedor.

c) Que una de las partes del contrato alimentario modifique unilateralmente los términos del contrato de suministro de productos agrícolas y alimentarios, en lo que se refiere a la frecuencia, método, lugar, calendario o volumen del suministro o la entrega de los productos agrícolas y alimentarios, las normas de calidad, las condiciones de pago o los precios.

d) Que una de las partes de la relación comercial exija a la otra pagos que no están relacionados con la venta de los productos agrícolas o alimentarios del proveedor.

e) Que el comprador exija al proveedor que pague por el deterioro o la pérdida, o por ambos motivos, de productos agrícolas y alimentarios, ocurridos en los locales del comprador o cuando la propiedad ya ha sido transferida al comprador, sin que dicho deterioro o pérdida se deban a negligencia o culpa del proveedor.

f) Que una de las partes del contrato alimentario se niegue a confirmar por escrito los términos de un contrato de compraventa o suministro que fueron acordados entre el comprador y el proveedor y cuya confirmación por escrito le haya solicitado la otra parte.

g) Que una de las partes de la relación comercial adquiera, utilice o divulgue secretos empresariales de la otra parte ilícitamente, en el sentido de la Ley 1/2019, de 20 de febrero, de Secretos Empresariales.

h) Que una de las partes de la relación comercial amenace con llevar a cabo, o lleve a cabo, actos de represalia comercial contra la otra parte cuando esta ejerza sus derechos de negociación, contractuales o legales, incluidos la presentación de una denuncia o la cooperación con las autoridades de ejecución durante una investigación.

i) Que el comprador transfiera al proveedor los gastos derivados de estudiar las reclamaciones de los clientes relativas a la venta de los productos del proveedor, cuando la causa de las mismas no haya sido por negligencia o culpa del proveedor.

2. Quedan igualmente prohibidas las siguientes prácticas comerciales, a menos que las partes hayan acordado previamente de manera clara y sin ambigüedad en el contrato alimentario de compraventa o suministro o en cualquier contrato posterior entre el proveedor y el comprador, incluyendo la determinación de los pagos que deban realizarse con motivo de los servicios prestados por el comprador:

a) Que se cargue a una de las partes un pago como condición por el almacenamiento, la exposición o la inclusión en una lista con las referencias de sus productos agrícolas y alimentarios, o su puesta a disposición en el mercado.

b) Que una de las partes exija a la otra que asuma total o parcialmente el coste de aquellos descuentos de los productos agrícolas y alimentarios vendidos como parte de una promoción, a menos que, antes de una promoción iniciada, se especifique la duración de la misma y la cantidad prevista de los productos agrícolas y alimentarios que vayan a encargarse a precio con descuento en los términos pactados.

c) Que una de las partes exija a la otra que pague por la publicidad de productos agrícolas y alimentarios realizada por aquélla.

d) Que una de las partes exija a la otra que pague por la comercialización de productos agrícolas y alimentarios.

e) Que una de las partes cobre a la otra por el personal de acondicionamiento de los locales utilizados para la venta de los productos.

f) Que el comprador devuelva productos agrícolas y alimentarios no vendidos al proveedor sin pagar por estos productos no vendidos, o su eliminación, o ambas cosas.

3. Cuando una de las partes solicite un pago por las situaciones descritas en las letras a), b), c), d) o e) del apartado 2, facilitará a la otra por escrito, en el caso de que ésta así se lo solicite, una estimación de los pagos por unidad o de los pagos por el total, según proceda. Además, si se trata de las situaciones descritas en las letras a), c), d) o e), también le facilitará, por escrito, una estimación de los gastos y la base de dicha estimación.

TÍTULO III

Buenas Prácticas en la contratación alimentaria

CAPÍTULO I

Código de Buenas Prácticas Mercantiles en la Contratación Alimentaria

Artículo 15. *Finalidad, alcance y elaboración.*

1. El Ministerio de Agricultura, Alimentación y Medio Ambiente y las organizaciones y asociaciones de ámbito superior al de una comunidad autónoma, representativas de los operadores de la producción, la industria o la distribución, acordarán un Código de Buenas Prácticas Mercantiles en la Contratación Alimentaria. Asimismo, participarán en el citado acuerdo el Ministerio de Economía y Competitividad y las Comunidades Autónomas con el objetivo de promover un código de aplicación uniforme en todo el territorio del Estado.

2. El Código establecerá los principios sobre los que han de fundamentarse las relaciones comerciales entre los diferentes operadores que intervienen en la cadena, con objeto de facilitar el desarrollo de sus relaciones contractuales, la observancia de las mejores prácticas en el desarrollo de dichas relaciones y su adecuación a las normas y principios contemplados en el artículo 4 de esta ley.

Asimismo, el Código detallará las prácticas mercantiles que fomenten relaciones justas, equilibradas y leales entre los operadores de la cadena alimentaria.

3. La adhesión al Código de buenas prácticas mercantiles será voluntaria por parte de los operadores de los distintos ámbitos de la cadena alimentaria mencionados en el apartado 1 de este artículo.

4. Desde la adhesión al Código, los operadores estarán obligados a que sus relaciones comerciales se ajusten a los principios y reglas que en el mismo se contengan y a la utilización de los sistemas de resolución de conflictos que puedan surgir en dichas relaciones, siguiendo los procedimientos que en el mismo se establezcan.

Artículo 16. *Contenido.*

1. El Código de Buenas Prácticas Mercantiles en la Contratación Alimentaria contendrá el conjunto de principios mencionados en el apartado 2 del artículo 15 y, en particular, la obligación de los operadores que se adhieran voluntariamente al Código de someter la resolución de los problemas que puedan surgir en sus relaciones con otros operadores al sistema de resolución de conflictos que haya sido designado expresamente en el mismo.

Asimismo, incluirá la obligación de los operadores de hacer constar en todos los contratos que suscriban en el ámbito de sus relaciones comerciales el citado compromiso de someter la resolución de sus conflictos al sistema que haya sido establecido en el Código a tal efecto.

En todo caso, los operadores de la cadena alimentaria que decidan adherirse al Código se comprometen a aportar la información que se requiera para analizar el conflicto planteado.

Además, para cuando no hubiere acuerdo entre las organizaciones de productores y los compradores en el precio de los contratos alimentarios que tengan por objeto productos agrarios no transformados, en su primera venta, el Código incluirá la facultad de que cualquiera de las partes pueda solicitar una mediación. La mediación se realizará en los términos, en las condiciones y con los efectos que reglamentariamente se establezcan, garantizándose en todo caso un procedimiento neutral, imparcial y donde las partes intervengan con plena igualdad de oportunidades. El contenido de dicha mediación no tendrá carácter vinculante para las partes salvo que así lo hayan expresamente acordado con carácter previo a la misma.

2. El Código podrá contener, en caso de que se considere necesario, acuerdos específicos, de ámbito sectorial, con objeto de poder contemplar con mayor precisión los aspectos propios de aquellos sectores que lo requieran.

3. Con objeto de mantener actualizado el contenido del Código, se contemplará en el mismo la constitución de una Comisión de Seguimiento, integrada por el Ministerio de Agricultura, Alimentación y Medio Ambiente, el Ministerio de Economía y Competitividad y representantes de las organizaciones y asociaciones representativas de los diferentes operadores de la cadena alimentaria.

A este fin, la Comisión se ocupará de analizar los resultados obtenidos en la aplicación del Código y proponer, en su caso, las modificaciones a introducir para su adaptación a la realidad del momento o la introducción de nuevos compromisos no contemplados anteriormente.

4. El contenido del Código respetará, en todo caso, la normativa de defensa de la competencia y al mismo se le dará una publicidad suficiente para su debido conocimiento por el conjunto de operadores implicados.

Artículo 17. *Registro Estatal.*

1. Se crea en el Ministerio de Agricultura, Alimentación y Medio Ambiente el Registro Estatal de Buenas Prácticas Mercantiles en la Contratación Alimentaria como instrumento público que agrupará a todos aquellos operadores que interviniendo en la cadena alimentaria, se adhieran voluntariamente al Código al que hace referencia el artículo 15.

2. Los operadores que se adhieran voluntariamente al Código deberán comunicarlo a la Dirección General de la Industria Alimentaria del Ministerio de Agricultura, Alimentación y Medio Ambiente que procederá a su inscripción.

Una vez inscritos, los operadores podrán utilizar la mención de «Acogido al Código de Buenas Prácticas Mercantiles en la Contratación Alimentaria».

3. Periódicamente se dará publicidad de los operadores que figuren inscritos en el Registro en la página web del Ministerio de Agricultura, Pesca y Alimentación.

4. Reglamentariamente se regulará el procedimiento para la cancelación de la inscripción en el Registro.

5. La inscripción de los operadores en el Registro se tendrá en cuenta en la normativa reguladora de las ayudas y subvenciones que en relación con la alimentación y la cadena alimentaria se promuevan por parte del Ministerio de Agricultura, Alimentación y Medio Ambiente.

CAPÍTULO II

Otros códigos de buenas prácticas mercantiles

Artículo 18. *Suscripción y promoción de otros códigos.*

1. No obstante lo dispuesto en los artículos anteriores del presente Título, los operadores de la cadena alimentaria podrán suscribir otros códigos de buenas prácticas mercantiles en la contratación alimentaria con mayor nivel de exigencia para los operadores que los suscriban que el establecido en el Código de Buenas Prácticas Mercantiles en la Contratación Alimentaria. Asimismo, las entidades representativas de los intereses de la cadena alimentaria, podrán promover la elaboración de este tipo de códigos para empresas que operen exclusiva o principalmente en su ámbito territorial. En ambos casos, dichos

códigos deberán respetar lo dispuesto en el Título I y II de esta ley, así como en el resto del ordenamiento jurídico, especialmente en la normativa de defensa de la competencia.

2. Reglamentariamente se establecerán el procedimiento y los requisitos que habrán de reunir estos otros códigos de buenas prácticas, de ámbito nacional o suprarregional, para que puedan ser incluidos en el Registro Estatal creado en virtud del artículo 17. También se incluirán los operadores que suscriban estos códigos.

TÍTULO IV

Observatorio de la Cadena Alimentaria

Artículo 19. *Creación.*

Se crea el Observatorio de la Cadena Alimentaria como órgano colegiado, adscrito al Ministerio de Agricultura, Alimentación y Medio Ambiente, a través de la Dirección General de la Industria Alimentaria del Departamento.

Artículo 20. *Funciones.*

1. Con carácter general, serán funciones del Observatorio de la Cadena Alimentaria el seguimiento, asesoramiento, consulta, información y estudio del funcionamiento de la cadena alimentaria y de los precios de los alimentos.

Además de las anteriores, el Observatorio tendrá las funciones siguientes:

a) Informar la propuesta de Código de Buenas Prácticas Mercantiles en la Contratación Alimentaria regulado en esta Ley.

b) Informar las propuestas de otros códigos de buenas prácticas mercantiles, que se presenten para su incorporación al Registro Estatal.

c) Conocer el resultado de los trabajos realizados por la comisión de seguimiento del Código, a la que se hace referencia en el apartado 3 del artículo 16, y proponer a la misma aquellas cuestiones que se consideren de interés para la mejora y actualización de los compromisos contemplados en el Código.

d) Facilitar el conocimiento del Código entre los operadores de la cadena y promover su adhesión al mismo.

e) Llevar a cabo el seguimiento y evaluación de las prácticas comerciales empleadas por los operadores de la cadena, mediante la realización de encuestas u otros sistemas de análisis del mercado, así como de la publicación de informes y recomendaciones.

En el caso de que se detecten incumplimientos de lo establecido en la ley, como consecuencia del resultado de los trabajos realizados, dará traslado a la autoridad competente. Asimismo, realizará informes y estudios explicativos, en su caso, de las situaciones de desequilibrio producidas en los mercados de origen y destino de los alimentos considerados, analizando especialmente los diversos factores que contribuyen a la formación de los precios de los productos estacionales.

f) Analizar la estructura básica de los precios y los factores causantes de su evolución, en los alimentos de mayor importancia relativa en la producción y el consumo, en los distintos escalones de su formación.

g) Fomentar la adopción de buenas prácticas y sistemas ágiles de resolución de conflictos en la negociación de los contratos relacionados con la primera compra de productos perecederos.

h) Realizar estudios de carácter regular, encaminados a establecer un seguimiento sistemático de la formación de los precios finales de los alimentos.

i) Favorecer el diálogo y la intercomunicación entre los representantes del sector productor, la industria, la distribución comercial y los consumidores, entre sí y con las Administraciones públicas, en orden a dotar de la mayor racionalidad y transparencia posibles el proceso de formación de precios de los alimentos, compatible con el marco de la economía de mercado, en un sistema de apertura a la competencia, en beneficio de la sociedad en su conjunto.

j) Elaborar propuestas de actuación de las Administraciones competentes y recomendaciones a los diversos agentes económicos intervinientes, empresas e

instituciones públicas o privadas tendentes a mantener la necesaria estabilidad en un marco de desarrollo abierto a la competencia y equilibrio en los precios de los alimentos, compatible con el derecho comunitario.

k) Elaborar informes sobre formación de precios de los alimentos, especialmente para los eslabones de la cadena distintos al eslabón productor.

l) Analizar y estudiar de forma continuada la estructura básica de los costes y de precios percibidos y pagados así como los factores causantes de su evolución, en los productos de mayor importancia estratégica para el sector agroalimentario español.

m) Elaborar, publicar y actualizar periódicamente índices de precios y de costes de producción mediante el empleo de los criterios que reglamentariamente se determinen, que en cualquier caso deberán garantizar la transparencia y objetividad en la formación de estos índices.

n) Analizar y estudiar de forma continuada la innovación en la cadena alimentaria y, en particular, la evolución de la creación de productos alimentarios innovadores y de su comercialización a los consumidores.

2. Anualmente el Observatorio de la cadena alimentaria elaborará un informe de evaluación de los avances registrados y los resultados logrados en la mejora del funcionamiento de la cadena alimentaria y de la eficacia de las actuaciones desarrolladas, que será remitido a las Cortes Generales.

3. Toda la información, informes o datos referidos en el presente artículo serán públicos, salvo que esté expresamente prohibido por la Ley.

Artículo 21. *Composición y funcionamiento.*

La composición, funcionamiento y, en su caso, supresión del Observatorio de la Cadena Alimentaria se determinarán reglamentariamente asegurando en su composición la inclusión de las Organizaciones y Asociaciones más representativas de la cadena alimentaria desde el productor hasta el consumidor final.

TÍTULO V

Potestad sancionadora

CAPÍTULO I

Disposiciones generales

Artículo 22. *Principios generales.*

1. A los efectos de esta ley, se consideran infracciones administrativas leves, graves y muy graves las que se tipifican en los artículos siguientes.

2. La instrucción de causa penal ante los Tribunales de Justicia o la incoación de expediente de infracción de las normas de defensa de la competencia, suspenderá la tramitación del expediente administrativo sancionador que hubiera sido incoado por los mismos hechos.

3. Serán de aplicación a las infracciones recogidas en esta Ley las reglas y principios sancionadores contenidos en la Ley 30/1992, de 26 de noviembre, de Régimen Jurídico de las Administraciones Públicas y del Procedimiento Administrativo Común.

4. En ningún caso se podrán imponer dos o más sanciones por los mismos hechos y en función de los mismos intereses públicos protegidos, si bien deberán exigirse las demás responsabilidades que se deduzcan de otros hechos o infracciones concurrentes.

5. Las personas de cualquier naturaleza jurídica que dispongan o tengan la obligación de disponer de información o documentación que pudiera contribuir al esclarecimiento de la comisión de las infracciones tipificadas en esta ley o a la determinación del alcance de la gravedad de las mismas, tienen el deber de colaborar con las autoridades competentes en materia de ordenación del comercio. A tal efecto, dentro de los plazos establecidos, facilitarán la información y los documentos que les sean requeridos por la autoridad competente en el ejercicio de sus funciones.

6. La autoridad competente podrá acordar y ejecutar las medidas provisionales que considere necesarias para asegurar la eficacia de la resolución que pudiera recaer en caso de que detecte indicios claros de vulneración de alguno de los preceptos regulados en la presente ley y, en su caso, constate un peligro cierto de que el denunciante vaya a sufrir perjuicios durante la pendencia del procedimiento administrativo, en los términos previstos en la Ley 39/2015, de 1 de octubre, del Procedimiento Administrativo Común de las Administraciones Públicas. La decisión sobre las medidas provisionales no implica prejuzgar el fondo del asunto.

7. Las asociaciones y organizaciones representativas de operadores que intervienen en la cadena alimentaria serán titulares de intereses legítimos colectivos en los términos del artículo 4 de la Ley 39/2015, de 1 de octubre, del Procedimiento Administrativo Común de las Administraciones Públicas.

CAPÍTULO II

Infracciones y sanciones

Artículo 23. *Infracciones en materia de contratación alimentaria.*

1. Son infracciones leves en materia de contratación alimentaria:

a) No incluir los extremos que como mínimo deben contener los contratos alimentarios, sin perjuicio de las conductas que se incardinen en el apartado 2.c) de este artículo.

b) Realizar modificaciones de las condiciones contractuales que no estén expresamente pactadas por las partes, sin perjuicio de las conductas que se incardinen en el apartado 2.d) de este artículo.

c) Incumplir las obligaciones de conservación de documentos.

d) Suministrar de forma incompleta o fuera del plazo señalado la información que le sea requerida por la autoridad competente en el ejercicio de sus funciones.

e) Cancelar, por cualquiera de las partes, un pedido de productos agrícolas y alimentarios perecederos dentro de los treinta días previos al momento señalado para su entrega por el vendedor, sin perjuicio de las conductas que se incardinen en el apartado 2.m) de este artículo.

f) En el caso de entregas de un socio a una cooperativa o a una entidad asociativa que se acojan a la posibilidad prevista en el segundo párrafo del artículo 8.1 para no formalizar por escrito un contrato, que la cooperativa o la entidad asociativa no cumpla las condiciones y requisitos previstos en dicho artículo para los estatutos o acuerdos reguladores de tales entregas, sin perjuicio de las conductas que se incardinen en el apartado 2.i) de este artículo.

g) En el caso de entregas de leche de un productor a una cooperativa o Sociedad Agraria de Transformación (SAT) de la que es socio, que la cooperativa o SAT no cumpla las condiciones y requisitos previstos en la normativa de contratación láctea para los estatutos o acuerdos cooperativos reguladores de tales entregas a los efectos de no requerir de contrato, sin perjuicio de las conductas que se incardinen en el apartado 2.j) de este artículo.

h) Exigir, por el comprador, que el proveedor pague por el deterioro o la pérdida, o por ambos motivos, de productos agrícolas y alimentarios, ocurridos en los locales del comprador o cuando la propiedad ya ha sido transferida al comprador, sin que dicho deterioro o pérdida se deban a negligencia o culpa del proveedor.

i) Negarse a confirmar por escrito, por parte del comprador, los términos de un contrato de compraventa o suministro que fueron acordados entre el comprador y el proveedor y cuya confirmación por escrito le haya solicitado el vendedor.

j) Exigir compensación, por parte del comprador al proveedor, por los gastos derivados de estudiar las reclamaciones de los clientes relativas a la venta de los productos del proveedor, aun cuando no haya ni negligencia.

k) Incumplir la obligación de inscripción en el registro de contratos alimentarios prevista en el artículo 11 bis.

l) No cumplir las condiciones y requisitos establecidos para la realización de subastas electrónicas.

m) El incumplimiento de las obligaciones relativas a pactos promocionales, conforme al artículo 12 bis, que resulten perjudiciales para una de las partes.

2. Sin perjuicio de lo dispuesto en el artículo 14 bis.2, son infracciones graves en materia de contratación alimentaria:

a) La segunda o ulterior infracción leve que suponga reincidencia con otra infracción leve cometida en el plazo de dos años, contados desde la sanción por resolución firme en vía administrativa de la primera de ellas.

b) No formalizar por escrito los contratos alimentarios a los que se refiere el artículo 2 y el capítulo I del título II de esta ley, cuando esta formalización sea obligatoria.

c) No incorporar en el contrato alimentario el precio recogido en el artículo 9.1.c).

d) Realizar modificaciones del precio, objeto, condiciones de pago o condiciones de entrega y puesta a disposición de los productos incluidos en el contrato que no estén expresamente pactadas por las partes.

e) Realizar actividades promocionales que incumplan las obligaciones previstas en el artículo 12 bis.

f) El incumplimiento de las obligaciones del artículo 12 ter o la destrucción de valor en la cadena alimentaria, conforme al artículo 12 ter.

g) El incumplimiento de los plazos de pago en las operaciones comerciales de productos alimentarios o alimenticios, conforme a lo establecido en el artículo 14 bis.

h) La resistencia, obstrucción, excusa o negativa a las actuaciones de la Administración. Se entiende producida esta circunstancia cuando el sujeto infractor haya realizado actuaciones tendentes a dilatar, entorpecer o impedir las actuaciones de la Administración en relación con el cumplimiento de sus obligaciones. Entre otras, constituyen resistencia, obstrucción, excusa o negativa a las actuaciones de la Administración las siguientes conductas:

1.° No facilitar el examen de documentos, informes, antecedentes, libros, registros, ficheros, facturas, justificantes y asientos de contabilidad principal o auxiliar, programas y archivos informáticos, sistemas operativos y de control y cualquier otro dato con trascendencia a los efectos de la ley, así como no presentar el contrato alimentario en el momento de la inspección o dentro del término conferido.

2.º No atender algún requerimiento debidamente notificado.

3.º La incomparecencia, salvo causa justificada, en el lugar y tiempo que se hubiera señalado.

4.º Negar o impedir indebidamente la entrada o permanencia en fincas o locales a los funcionarios actuantes o el reconocimiento de locales, máquinas, instalaciones y explotaciones relacionados con esta ley.

5.° Las coacciones a los funcionarios de la Administración actuante.

i) En el caso de entregas de un socio a una cooperativa o a una entidad asociativa que se acojan a la posibilidad prevista en el segundo párrafo del artículo 8.1 para no formalizar por escrito un contrato, que la cooperativa o la entidad asociativa no cumpla el requisito de que los estatutos o acuerdos de la cooperativa o de la entidad asociativa establezcan, antes de que se realice la entrega, el procedimiento de determinación del valor del producto entregado por sus socios.

j) En el caso de entregas de leche de un productor a una cooperativa o SAT de la que es socio, que la cooperativa o SAT no incorpore en los estatutos o acuerdos cooperativos previstos en la normativa de contratación láctea a los efectos de no requerir de contrato, el precio que se pagará por el suministro lácteo.

k) Exigir pagos adicionales o asunción de costes, sobre el precio pactado en el contrato alimentario, salvo en los supuestos previstos en esta ley.

l) Adquirir, utilizar, exigir o revelar secretos comerciales de la otra parte ilícitamente, en el sentido de la Ley 1/2019, de 20 de febrero, de Secretos Empresariales, o información comercial sensible de otros operadores que haya sido obtenida en el proceso de negociación o ejecución de un contrato alimentario, incumpliendo el deber de confidencialidad, así como utilizar dicha información para fines distintos a los expresamente pactados en el contrato alimentario.

m) Cancelar, por cualquiera de las partes, un pedido de productos agrícolas y alimentarios perecederos dentro de los 10 días previos al momento señalado para su entrega por el vendedor.

n) Amenazar con llevar a cabo actos de represalia comercial contra la otra parte de la relación comercial, cuando esta ejerza sus derechos contractuales o legales, incluidos la presentación de una denuncia o la cooperación con las autoridades encargadas de la investigación de los hechos denunciados. También constituirán actos de represalia comercial, amenazar o llevar a cabo la interrupción total o parcial del suministro o compra de productos agrícolas o alimentarios en un contrato continuado, ante el ejercicio de los derechos contractuales o legales.

ñ) Devolver, por el comprador, productos agrícolas y alimentarios no vendidos al proveedor sin pagar por estos productos no vendidos, o su eliminación, o ambas cosas.

o) No formalizar contratos alimentarios, antes de que se realice la entrega, en el caso de entregas de un socio a una cooperativa o a una entidad asociativa, en las que no se cumpla lo previsto en el artículo 2.2 para que dichas entregas no tengan la consideración de relaciones comerciales y queden excluidas del ámbito de aplicación de la ley.

p) Incumplir las obligaciones en materia de gestión de marcas conforme a lo dispuesto en el artículo 14 de esta ley.

q) Que el comprador exija o traslade al proveedor los riesgos y gastos derivados de la incoación de expedientes sancionadores o reclamaciones relativas a los productos bajo la marca propia del distribuidor fabricados por el proveedor.

3. Se consideran infracciones muy graves la segunda o ulterior infracción grave que suponga reincidencia con otra infracción grave cometida en el plazo de dos años, contados desde la sanción por resolución firme en vía administrativa de la primera de ellas.

4. Se presume, salvo prueba en contrario, que el comprador es autor de las infracciones tipificadas en las letras a) del apartado 1 y b) y c) del apartado 2 de este artículo.

5. Cuando, como consecuencia del incumplimiento de las obligaciones contenidas en esta ley, se afecte a la competencia de los mercados, resultarán de aplicación las disposiciones contenidas en la Ley 15/2007, de 3 de julio, de Defensa de la Competencia, que tendrán carácter preferente a las infracciones contempladas en esta ley de acuerdo con el artículo 22.2.

6. El procedimiento sancionador que deba incoarse con motivo de las infracciones recogidas en esta ley se ajustará a lo dispuesto en la Ley 39/2015, de 1 de octubre, del Procedimiento Administrativo Común de las Administraciones Públicas, con las siguientes salvedades:

a) En los procedimientos sancionadores cuya instrucción corresponda a la Agencia de Información y Control Alimentarios, O.A., el plazo máximo para resolver el procedimiento sancionador y notificar la resolución expresa del mismo será de diez meses.

b) Con vistas a garantizar el respeto de los derechos fundamentales, los actos administrativos que deban notificarse a un operador que no tenga un establecimiento en España se efectuarán en la lengua correspondiente al Estado donde el operador tenga su sede social principal.

7. Las infracciones muy graves prescribirán a los cinco años, las graves a los tres años y las leves al año. El inicio de la prescripción se computará desde el día en que la infracción se hubiera cometido o, si se trata de infracciones relativas a la formalización y extremos que han de contener los contratos alimentarios, desde el momento de la finalización de las prestaciones que tengan su origen en los mismos. En el caso de infracciones continuadas, se computará desde el día que hayan cesado. En el caso de que los hechos o actividades constitutivos de infracción fueran desconocidos por carecer de signos externos, dicho plazo se computará desde que estos se manifiesten.

Artículo 24. *Sanciones.*

1. Las infracciones en materia de contratación alimentaria previstas en esta norma serán sancionadas con multas de acuerdo con la siguiente graduación:

a) Infracciones leves, entre 250 euros y 3.000 euros.

b) Infracciones graves, entre 3.001 euros y 100.000 euros.
c) Infracciones muy graves, entre 100.001 y 1.000.000 euros.

2. Con independencia de las multas previstas en el apartado 1 de este artículo, la autoridad que resuelva el expediente administrativo sancionador podrá acordar también que se ponga término a la práctica comercial prohibida.

En todo caso, la comisión de las infracciones tipificadas no podrá resultar más beneficiosa para el infractor que el cumplimiento de las normas infringidas de modo que el montante final de las sanciones pecuniarias impuestas no podrá ser inferior al beneficio económico obtenido por el infractor.

Artículo 24 bis. *Publicidad de las resoluciones sancionadoras en materia de contratación alimentaria.*

1. La Administración pública competente para la imposición de las sanciones publicará, con carácter trimestral, las sanciones impuestas por infracciones graves y muy graves en materia de contratación alimentaria que hayan adquirido firmeza en vía administrativa o, en caso de haberse interpuesto recurso contencioso-administrativo, en vía judicial. En la publicidad de las mismas se incluirá la identificación del infractor, la sanción impuesta y la infracción sancionada. En el caso de las sanciones que imponga la Administración General del Estado, esta publicidad se dará por medio de la página web de la Agencia de Información y Control Alimentarios, O.A.

2. La publicidad activa y el acceso a la información pública regulados por el título I de la Ley 19/2013, de 9 de diciembre, de transparencia, acceso a la información pública y buen gobierno, así como las obligaciones de publicidad activa establecidas por la legislación autonómica, se someterán, cuando la información contenga datos personales, a lo dispuesto en los artículos 5.3 y 15 de la referida ley, así como en la Ley Orgánica 3/2018, de 5 de diciembre, de Protección de Datos Personales y garantía de los derechos digitales.

Artículo 25. *Graduación de las sanciones.*

1. Las sanciones se graduarán especialmente en función del grado de intencionalidad o la naturaleza del perjuicio causado y atendiendo a la transcendencia económica y social de las infracciones cometidas, al ánimo de prevalerse de ventajas competitivas frente a otro sujeto del sector, al lucro obtenido con la acción infractora y a la previa comisión de una o más infracciones, cuando no sea aplicable la reincidencia, todo ello de acuerdo con los criterios siguientes:

a) Las sanciones se aplicarán, en principio, en su grado medio, reduciéndose a su grado mínimo si no se estimase por el órgano que resuelva el expediente la existencia de una apreciable trascendencia económica y social de la actuación infractora. En base a estos criterios de cuantificación, se establecen tres grados de sanción por infracción:

1.º Sanciones leves: En su grado mínimo, con multas de 250 a 1.000 euros; en su grado medio, con multas de 1.001 a 2.000 euros; y en su grado máximo, con multas de 2.001 a 3.000 euros.

2.º Sanciones graves: En su grado mínimo, con multas de 3.001 a 33.000 euros; en su grado medio, con multas de 33.001 a 66.000 euros; y en su grado máximo, con multas de 66.001 a 100.000 euros.

3.º Sanciones muy graves: en su grado mínimo, con multas de 100.001 a 333.000 euros; en su grado medio, con multas de 333.001 a 666.000 euros; y en su grado máximo, con multas de 666.001 a 1.000.000 euros.

b) Si mediare la anterior circunstancia o alguna de las demás circunstancias o criterios previstos en el primer párrafo del presente apartado la sanción estará comprendida entre la mitad y los dos tercios del máximo previsto. La concurrencia de dos o más de las anteriores circunstancias o criterios, que incluya en todo caso un ánimo de prevalerse de ventajas competitivas frente a otro sujeto del sector junto con la previa comisión de una o más infracciones cuando no sea aplicable la reincidencia, determinará la imposición de la sanción en su grado máximo.

2. No obstante la aplicación de lo dispuesto en el apartado anterior, y para guardar la debida proporcionalidad, en el caso de sanciones pecuniarias a imponer a los operadores, éstas no superarán un importe equivalente al 5 o al 10 por 100 de los ingresos brutos del operador sancionado en el año anterior, según se trate, respectivamente, de infracciones graves o muy graves, y siempre que se respete el mínimo legal establecido para cada caso. En el caso de falta de ejercicio de la actividad durante todo o parte del ejercicio anterior, el órgano que resuelva el expediente aplicará los criterios de graduación elevando al año los ingresos brutos correspondientes a los meses anteriores de actividad si éstos fueran inferiores a doce.

Artículo 26. *Competencia.*

1. Corresponde a la Administración General del Estado ejercer la potestad sancionadora prevista en esta ley, en los supuestos siguientes:

a) Cuando las partes contratantes tengan sus respectivas sedes sociales principales en diferentes Comunidades Autónomas.
b) Cuando el contrato afecte a un ámbito superior al de una Comunidad Autónoma en razón de la trazabilidad previsible de la mayor parte del alimento o producto alimenticio objeto del contrato.
c) Cuando una de las partes del contrato alimentario no tenga su sede social principal en España.»

2. Corresponderá a los órganos competentes de las Comunidades Autónomas ejercer la potestad sancionadora prevista en esta ley en los restantes supuestos, sin perjuicio de lo establecido en el apartado 2 bis del presente artículo.
2 bis. Cuando el órgano competente de una Comunidad Autónoma no haya actuado dentro de los plazos establecidos en los apartados 3 y 4 del artículo 29, el denunciante podrá acudir al órgano correspondiente de la Administración General del Estado.
Si transcurrido un mes del requerimiento de la Administración General del Estado el órgano competente de la Comunidad Autónoma siguiera sin dar respuesta satisfactoria, a petición del denunciante la Administración General del Estado asumirá la competencia en su lugar.
3. Serán competentes para la imposición de las sanciones en materia de contratación alimentaria en el ámbito de la Administración General del Estado los siguientes órganos:

a) El Director de la Agencia de Información y Control Alimentarios, O.A., cuando la cuantía total de la sanción propuesta por el instructor del expediente no supere los 100.000 euros.
b) El Secretario General de Agricultura y Alimentación, cuando dicha cuantía exceda de 100.000 euros y no supere los 300.000 euros.
c) El Ministro de Agricultura, Alimentación y Medio Ambiente, cuando dicha cuantía exceda de 300.000 euros y no supere 600.000 euros.
d) El Consejo de Ministros, cuando dicha cuantía exceda de 600.000 euros.

4. El Ministerio de Agricultura, Alimentación y Medio Ambiente promoverá, a través de la Conferencia Sectorial que corresponda por razón de la materia, la elaboración y aprobación de unas directrices que garanticen la aplicación uniforme del régimen sancionador en todo el territorio del Estado.

TÍTULO VI

Mejora de la vertebración de la cadena alimentaria

Artículo 27. *Fomento de la integración y potenciación del desarrollo de la cadena de valor.*

1. El Ministerio de Agricultura, Alimentación y Medio Ambiente, de acuerdo con sus disponibilidades presupuestarias, con los requisitos y condiciones que se establezcan reglamentariamente, trabajará conjuntamente con las Comunidades Autónomas para fomentar una mayor integración de los operadores que intervienen en la cadena alimentaria,

con objeto de facilitar una mayor eficiencia y rentabilidad en los distintos sectores que la integran.

2. En colaboración con otros Departamentos y con las organizaciones del sector productor implicados y las Comunidades Autónomas, el Ministerio de Agricultura, Alimentación y Medio Ambiente trabajará para identificar y favorecer el desarrollo e implantación de nuevos canales de comercialización interior y exterior de alimentos o productos alimenticios, que permitan generar mayor eficiencia en las operaciones de la cadena de valor. Se favorecerán las iniciativas que faciliten la introducción de la innovación y las tecnologías de la información y comunicación en la cadena, así como las encaminadas al desarrollo de los canales cortos de comercialización, que permitan una mayor repercusión del valor añadido en los productores y elaboradores.

3. Asimismo, para conseguir la mejora de la competitividad de la producción agraria, se apoyará el desarrollo de medidas y programas de fomento de la calidad, de mejora de la eficiencia logística y de fomento de la innovación y utilización de las nuevas tecnologías.

4. Se fomentará la participación de las Asociaciones de Consumidores en las acciones previstas en este artículo.

TÍTULO VII

Las Autoridades de Ejecución

Artículo 28. *Designación de la Autoridad de Ejecución en el ámbito nacional.*

1. En el ámbito de las competencias correspondientes a la Administración General del Estado, la Autoridad de Ejecución que ejercerá de punto de contacto para la cooperación tanto entre autoridades de ejecución como con la Comisión, prevista en el artículo 4.2 de la Directiva (UE) 2019/633 del Parlamento Europeo y del Consejo, de 17 de abril de 2019, relativa a las prácticas comerciales desleales en las relaciones entre empresas en la cadena de suministro agrícola y alimentario, encargada de establecer y desarrollar el régimen de control necesario para comprobar el cumplimiento de lo dispuesto en esta ley para mejorar el funcionamiento de la cadena alimentaria en el ámbito nacional será la Agencia de Información y Control Alimentarios, O.A.

2. Las comunidades autónomas, de acuerdo con sus Estatutos de Autonomía y en el marco de las competencias previstas en el artículo 26 de esta ley, designarán autoridades encargadas de controlar el cumplimiento de lo dispuesto en esta ley, en sus territorios, que tendrán, al menos, las funciones que esta ley atribuye a la Agencia de Información y Control Alimentarios, O.A., en materia de control del cumplimiento de lo dispuesto en esta ley en el ámbito de las competencias propias de las comunidades autónomas.

3. La Agencia de Información y Control Alimentarios, O.A., será el punto de contacto para la cooperación entre las autoridades de ejecución, así como con la Comisión Europea.

4. Las autoridades de ejecución se reunirán al menos una vez al año para examinar la aplicación de la presente ley, en el seno del Comité de cooperación de las autoridades de ejecución. Las autoridades de ejecución debatirán las mejores prácticas, los nuevos casos y los avances en el ámbito de las prácticas comerciales desleales en la cadena de suministro agrícola y alimentario, así como el intercambio de información, en particular sobre la aplicación de las medidas que hayan adoptado de conformidad con la presente ley y sus prácticas en materia de observancia. Las autoridades de ejecución podrán adoptar recomendaciones para promover una aplicación coherente de la presente ley y mejorar su ejecución. La Agencia de Información y Control Alimentarios, O.A. organizará tales reuniones.

5. La Agencia de Información y Control Alimentarios, O.A., publicará un informe anual con las actividades que hayan realizado las autoridades de ejecución en el ámbito de aplicación de la presente ley, que contendrá, entre otros datos, el número de denuncias recibidas y el número de investigaciones iniciadas o concluidas durante el año precedente. Respecto de cada investigación concluida, el informe contendrá una breve descripción del objeto, el resultado de la investigación y, cuando corresponda, la decisión adoptada, con sujeción a los requisitos de confidencialidad establecidos en esta ley.

Artículo 29. *Denuncias y confidencialidad.*

1. En los casos en que la competencia sancionadora, de acuerdo con lo establecido en el artículo 26 de esta ley, corresponda a la Administración General del Estado, la Agencia de Información y Control Alimentarios, O.A., llevará a cabo las funciones previstas en las letras f) y g) del apartado 6 de la disposición adicional primera.

2. La Administración Pública competente adoptará todas las medidas necesarias para proteger la identidad de los denunciantes en todo momento, así como para la adecuada protección de cualquier otra información cuya divulgación el denunciante considere que sería perjudicial para sus intereses, o en caso de asociaciones para los de sus miembros o para el de los proveedores. El denunciante indicará qué información tiene carácter confidencial y cuál no, presumiéndose confidencial toda información sobre la que no se haya hecho indicación expresa.

3. La autoridad de ejecución que reciba la denuncia informará al denunciante, en el plazo de un mes desde la presentación de la misma, sobre las acciones a realizar para dar curso a la reclamación.

4. Cuando la autoridad de ejecución considere que no hay razones suficientes para instruir un expediente administrativo sancionador con motivo de la denuncia presentada, informará al denunciante, en el plazo de nueve meses desde la presentación de la reclamación, sobre los motivos del archivo.

5. Los denunciantes tienen derecho, salvo manifestación expresa en contrario, a:

a) Recibir acuse de recibo de la denuncia al denunciante en un plazo de siete días a partir de la recepción.

b) Conocer el estado de la tramitación de su denuncia.

c) Conocer el estado de la realización de las acciones informadas por la autoridad de ejecución recogidas en el artículo 29.3.

d) Ser notificados de los trámites realizados y de las resoluciones acordadas respecto de la denuncia.

6. La protección de la identidad del denunciante deberá garantizarse tanto en el transcurso de la vía administrativa como, en su caso, la vía judicial. En este último caso, la Agencia de Información y Control Alimentarios o el órgano autonómico equivalente, en su caso, actuará en su nombre y representación, de ser necesario para proteger la identidad del denunciante y siempre y cuando esta representación no suponga indefensión ni quebranto del principio de igualdad de armas.

7. En los casos en que uno de los operadores esté establecido en España y el otro no, podrán cursar la denuncia bien ante la autoridad de ejecución de su propio Estado miembro, bien ante la Agencia de Información y Control Alimentarios O.A., competente conforme al artículo 26.1.c). La autoridad de ejecución ante la que se haya cursado la denuncia será competente para hacer cumplir las prohibiciones establecidas en esta ley.

Disposición adicional primera. *La Agencia de Información y Control Alimentarios.*

1. Se crea la Agencia de Información y Control Alimentarios, con naturaleza de organismo autónomo, de acuerdo con lo previsto en la Ley 6/1997, de 14 de abril, de Organización y Funcionamiento de la Administración General del Estado, con personalidad jurídico-pública diferenciada y plena capacidad de obrar, que se regirá por lo dispuesto en esta ley y las demás normas de aplicación.

La Agencia de Información y Control Alimentarios sustituye en el ejercicio de sus funciones a la Agencia para el Aceite de Oliva. En consecuencia, las menciones que la normativa vigente hace a la Agencia para el Aceite de Oliva, se entenderán hechas a la Agencia de Información y Control Alimentarios. Asimismo, la Agencia de Información y Control Alimentarios se subrogará en todos los convenios, derechos, obligaciones y demás negocios jurídicos relativos o suscritos por la Agencia para el Aceite de Oliva.

2. La Agencia de Información y Control Alimentarios se adscribe, a través de la Secretaría General de Agricultura y Alimentación, al Ministerio de Agricultura, Alimentación y Medio Ambiente al que corresponde su dirección estratégica y la evaluación y el control de los resultados de su actividad.

3. A la Agencia, dentro de la esfera de sus competencias, le corresponden ejercer las potestades administrativas para el cumplimiento de sus fines de acuerdo con la legislación aplicable.

4. En el ejercicio de sus funciones públicas, la Agencia actuará de acuerdo con lo previsto en la Ley 30/1992, de 26 de noviembre, de Régimen Jurídico de las Administraciones Públicas y del Procedimiento Administrativo Común.

5. Los fines generales de la Agencia serán:

a) La gestión de los sistemas de información y control de los mercados oleícolas, lácteos y la de aquellos otros que se determinen reglamentariamente.

b) (**Suprimida).**

c) El control del cumplimiento de lo dispuesto en la Ley 12/2013, de 2 de agosto, de medidas para mejorar el funcionamiento de la cadena alimentaria.

6. Para el cumplimiento de los fines fijados en el apartado anterior, la Agencia desarrollará las siguientes funciones:

a) Gestionar y mantener los sistemas de información de los mercados oleícolas (aceites de oliva y aceitunas de mesa), vinícolas y lácteos.

b) Ejercer las competencias recogidas en esta norma como autoridad de ejecución nacional prevista en el artículo 28, sin perjuicio de las competencias de las autoridades autonómicas.

c) Llevar a cabo las tareas necesarias como punto de contacto para la cooperación entre las autoridades de ejecución, así como con la Comisión Europea, en el ámbito de la Directiva (UE) 2019/633 del Parlamento Europeo y del Consejo, de 17 de abril de 2019.

d) Iniciar e instruir, de acuerdo a su propio régimen, los expedientes sancionadores por incumplimientos en el pago de las aportaciones obligatorias a las organizaciones interprofesionales o de productores, reconocidas por el Ministerio de Agricultura, Alimentación y Medio Ambiente en los productos o sectores a que se refiere la letra a), formulando a las autoridades competentes las propuestas de resolución que correspondan.

e) Establecer y desarrollar, en el ámbito de las competencias que tiene atribuidas por esta ley la Administración General del Estado, el régimen de control necesario para comprobar el cumplimiento de lo dispuesto en la misma.

f) Realizar las comprobaciones que corresponda de las denuncias por incumplimientos de lo dispuesto en esta ley que les sean presentadas e instruir el correspondiente procedimiento sancionador para formular la propuesta de resolución que proceda a la autoridad competente del Ministerio de Agricultura, Alimentación y Medio Ambiente, o trasladarlas a la Comisión Nacional de la Competencia junto con las actuaciones realizadas.

g) Iniciar de oficio el procedimiento sancionador que corresponda por las irregularidades que constate en el ejercicio de sus funciones que supongan incumplimientos de lo dispuesto en esta ley y, tras la correspondiente instrucción, proponer a la autoridad competente la resolución que proceda o, en su caso, formular denuncia ante la Comisión Nacional de la Competencia debidamente documentada.

> Téngase en cuenta que se declara la constitucionalidad de la letra g), interpretada en los términos del fundamento jurídico 6, por Sentencia del TC 66/2017, de 25 de mayo. Ref. BOE-A-2017-7642

h) Colaborar con el Observatorio de la Cadena Alimentaria en la realización de los trabajos, estudios e informes que, sobre los productos, mercados y sectores a que se refiere el apartado cinco, resulten necesarios para el ejercicio de las funciones que el Observatorio tiene encomendadas.

i) Establecer relaciones de colaboración con otros órganos de la Administración General del Estado y con las comunidades autónomas en materias de su competencia.

j) (**Suprimida).**

k) Colaborar con organizaciones sectoriales, de productores e interprofesionales relacionadas con las materias de su competencia.

l) Cualesquiera otras funciones que reglamentariamente se le atribuyan para el cumplimiento de sus fines generales.

m) Ejercer las acciones contempladas en el artículo 32.1, 1.ª a 4.ª, de la Ley 3/1991, de 10 de enero, de Competencia Desleal, cuando resulten afectados los intereses de operadores de la cadena alimentaria.

7. Las actuaciones de control e inspección que lleve a cabo la Agencia se realizarán por funcionarios públicos que, en el ejercicio de sus funciones, tendrán la condición de agentes de la autoridad.

Las actas levantadas por los inspectores de la Agencia tendrán el carácter de documento público y, salvo que se acredite lo contrario, harán prueba de los hechos que en ellas se recojan.

8. Los funcionarios de la Agencia de Información y Control Alimentarios, que estén debidamente acreditados por su Director, realizarán las actuaciones de inspección y control a las entidades y operadores que les ordene, y en su actuación tendrán las siguientes facultades:

a) Acceder a cualquier local, terreno, instalación o medio de transporte utilizados por las personas físicas o jurídicas sometidas a control.

b) Verificar las existencias de sus almacenes, los productos obtenidos, los procesos que aplican y las instalaciones, maquinaria y equipos utilizados.

c) Acceder a los libros y documentos relativos a la actividad de la entidad, cualquiera que sea su soporte material y, en particular, a todos los que acrediten el origen de sus compras y el destino de sus ventas y sus respectivos precios y valores, así como obtener copias o extractos, en cualquier formato y soporte, de dichos libros y documentos.

d) Retener por un plazo máximo de cinco días los libros o documentos mencionados en la letra c) de este apartado. Excepcionalmente se entregarán los originales cuando no se pueda entregar copia autenticada de los mismos.

e) Precintar almacenes, instalaciones, depósitos, equipos, vehículos, libros o documentos y demás bienes de la entidad durante el tiempo y en la medida que sea necesario para la inspección.

f) Requerir a cualquier representante o miembro del personal al servicio de la persona objeto de control, las explicaciones que considere necesarias sobre las actividades, procesos, materiales o documentos relacionados con el objeto y finalidad de la inspección y guardar constancia de sus respuestas.

g) Tomar muestras de materias primas, productos intermedios y terminados para determinar su composición y características, así como de los subproductos generados.

h) Levantar acta en la que se reflejen las actuaciones realizadas, la información requerida y la obtenida y los hechos constatados.

El ejercicio de las facultades descritas en las letras a) y e) requerirá el previo consentimiento expreso del afectado o, en su defecto, la correspondiente autorización judicial.

En cualquier momento del procedimiento, se podrá ordenar, de oficio o a instancia de parte, que se mantengan secretos los datos o documentos que se consideren confidenciales, formando con ellos pieza separada.

9. Todos los que tomen parte en las actuaciones de control, inspección o tramitación de los expedientes sancionadores deberán guardar secreto sobre los hechos y de cuantas informaciones de naturaleza confidencial hayan tenido conocimiento. Asimismo, deberán guardar secreto sobre dichas actuaciones, los que las conociesen por razón de profesión, cargo o intervención como parte, incluso después de cesar en sus funciones.

10. Toda persona física o jurídica queda sujeta al deber de colaboración con la Agencia de Información y Control Alimentarios y está obligada a proporcionar, a requerimiento de ésta y en plazo, toda clase de datos e informaciones de que disponga y que puedan resultar necesarios con el objeto y finalidad de la inspección. Dicho plazo será de diez días, salvo que por la naturaleza de lo solicitado y las circunstancias del caso se fije de forma motivada un plazo diferente.

11. El régimen de personal de la Agencia se ajustará a lo dispuesto en el artículo 47.1 de la Ley 6/1997, de 14 de abril, de Organización y Funcionamiento de la Administración General del Estado.

12. Los recursos económicos de la Agencia podrán provenir de cualquiera de los enumerados en el apartado 1 del artículo 65 de la Ley 6/1997, de 14 de abril, de Organización y Funcionamiento de la Administración General del Estado.

13. En materia de contratación, de adquisición y de enajenación, la Agencia se rige por las normas generales de contratación de las Administraciones Públicas.

14. El régimen patrimonial de la Agencia de Información y Control Alimentarios se ajustará a las previsiones del artículo 48 de la Ley 6/1997, de 14 de abril, de Organización y Funcionamiento de la Administración General del Estado.

Disposición adicional segunda. *Laboratorios agroalimentarios para el control oficial dependientes funcionalmente del Ministerio de Agricultura, Alimentación y Medio Ambiente.*

Uno. Laboratorios agroalimentarios del Ministerio de Agricultura, Alimentación y Medio Ambiente.

Los laboratorios agroalimentarios del Ministerio de Agricultura, Alimentación y Medio Ambiente, con el fin de homogeneizar los criterios aplicados en la realización de los controles analíticos oficiales y mejorar la calidad de los resultados, coordinarán, colaborarán y cooperarán con los laboratorios agroalimentarios designados por las autoridades competentes de las comunidades autónomas para realizar el análisis de las muestras tomadas en dichos controles, desarrollando principalmente las siguientes funciones:

– Armonizar los criterios para la adopción de métodos analíticos en los laboratorios oficiales y proponer su modificación, extinción o establecimiento de nuevos.

– Facilitar la transferencia de métodos analíticos entre los laboratorios agroalimentarios de las Comunidades Autónomas y del Ministerio de Agricultura, Alimentación y Medio Ambiente y difundir la oferta y capacidad analítica de dichos laboratorios.

– Organizar y desarrollar el funcionamiento de los Grupos de Trabajo Sectoriales, en los que participan representantes técnicos de las diferentes Administraciones públicas y del sector.

– Facilitar la formación del personal técnico de los laboratorios responsable de los análisis de los productos agroalimentarios.

– Establecer un marco de relación institucional común entre los laboratorios y la Entidad Nacional de Acreditación.

La designación, por parte de las autoridades competentes de las comunidades autónomas de los laboratorios para hacer el control analítico oficial, tendrá validez para todo el territorio del Estado y los laboratorios designados formarán parte de la Red de Laboratorios Agroalimentarios del Ministerio de Agricultura, Alimentación y Medio Ambiente, lo que permitirá una coordinación más eficaz del soporte analítico del control oficial. Este soporte se llevará a cabo por laboratorios acreditados que tengan implantados sistemas de control de la calidad de acuerdo con lo que establezca la normativa comunitaria, de modo que los resultados de los análisis presenten una elevada calidad y uniformidad.

Dos. Red de Laboratorios Agroalimentarios.

La Red de Laboratorios Agroalimentarios que coordinará el Ministerio de Agricultura, Alimentación y Medio Ambiente tiene como fin compartir y fomentar la acreditación de laboratorios de ensayo y métodos analíticos para el control oficial. Formarán parte de dicha red los laboratorios, públicos o privados, que participen en trabajos de control oficial por designación de las autoridades competentes de las comunidades autónomas o de la Administración General del Estado. Las distintas autoridades competentes deberán facilitar al Ministerio de Agricultura, Alimentación y Medio Ambiente la información relativa a dichos laboratorios y su cartera de servicios. El funcionamiento de la red se establecerá de forma reglamentaria.

Tres. Coordinación de los Grupos de Trabajo.

El Ministerio de Agricultura, Alimentación y Medio Ambiente coordinará los grupos de trabajo que se establezcan en el seno de la red, para su desarrollo.

Cuatro. Especialización en técnicas acreditadas.

En colaboración con las Comunidades Autónomas y al objeto de optimizar los recursos disponibles, se promoverá la especialización de los laboratorios en determinadas técnicas acreditadas específicas, de manera que puedan realizar los análisis solicitados por el conjunto de las Administraciones públicas que así lo requieran en el ejercicio de sus competencias de control oficial.

Cinco. Designación de laboratorios de referencia.

El Ministerio de Agricultura, Alimentación y Medio Ambiente, en coordinación con las Comunidades Autónomas, designará los laboratorios nacionales de referencia, en el ámbito agroalimentario y de piensos, cuyo carácter será necesariamente público.

Seis. Tasa por los servicios de análisis oficiales realizados por los laboratorios alimentarios del Ministerio de Agricultura, Alimentación y Medio Ambiente.

1. La Tasa por la realización de servicios de análisis oficiales de muestras efectuados por los laboratorios alimentarios que dependan funcionalmente del Ministerio de Agricultura, Alimentación y Medio Ambiente, se regirá por la presente Ley y por las demás fuentes normativas previstas en el artículo 9 de la Ley 8/1989, de 13 de abril, de Tasas y Precios Públicos.

2. Constituye el hecho imponible, la realización de servicios de análisis oficiales de muestras por los laboratorios alimentarios que dependan funcionalmente del Ministerio de Agricultura, Alimentación y Medio Ambiente. No se devengará esta tasa en los casos de estudios, caracterización de productos agroalimentarios o desarrollo de métodos analíticos.

3. Serán sujetos pasivos, las personas físicas o jurídicas, públicas o privadas, que soliciten la prestación de cualquiera de los servicios que constituyen el hecho imponible.

4. Estarán exentas del pago de la tasa, la Administración General del Estado y aquellas otras Administraciones Públicas con las que, a condición de reciprocidad, así se conviniere.

5. El devengo se producirá en el momento en que se presente la solicitud para el inicio de la prestación de los servicios.

6. La cuantía de las tasas por la realización de servicios de análisis de muestras de los laboratorios alimentarios que dependan funcionalmente del Ministerio de Agricultura, Alimentación y Medio Ambiente, serán los siguientes:

a) Análisis consistentes en mediciones directas con instrumental sencillo, reacciones cualitativas, cálculos aritméticos y determinaciones físicas. Por cada muestra: 15 euros.

b) Preparación de muestras:

1.º Para análisis con operaciones básicas o cuantificación de análisis, consistentes en operaciones convencionales de laboratorio (extracciones, destilaciones, mineralizaciones). Por cada muestra y cada determinación: 10 euros.

2.º Para procesos intermedios de mayor complejidad: 25 euros por cada muestra.

c) Preparación de una muestra para análisis isotópico: 36 euros.

d) Identificación y/o cuantificación de una sustancia mediante técnicas no instrumentales: 15 euros.

e) Identificación y/o cuantificación de una sustancia mediante kits enzimáticos y técnicas espectrofotométricas (ultravioleta visible, infrarrojo, absorción atómica de llama o con cámara de grafito o por generación de hidruros o por vapor frío): 29 euros.

f) Identificación y/o cuantificación de un grupo de elementos por ICP óptico o ICP masas:

1.º Un elemento 20 euros, hasta 4 elementos 40 euros y más de 4 elementos: 100 euros.

2.º En el caso del «Br», «Rb», «Sr» e «I», por cada elemento y muestra 32 euros.

g) Determinación y cuantificación de Hg por espectrometría de absorción atómica con analizador directo: 28 euros.

h) Identificación y/o cuantificación de una sustancia, o grupo de sustancias, mediante técnicas instrumentales separativas (cromatografía de gases, de líquidos, electroforesis

capilar): Por una sustancia 30 euros, entre dos y quince sustancias 40 euros, y más de quince sustancias 65 euros.

i) Identificación y/o cuantificación de una sustancia, o grupos de sustancias, mediante cromatografía de gases/espectrometría de masas y/o cromatografía de líquidos/masas: 80 euros.

j) Identificación y/o cuantificación de residuos de pesticidas:

1.º Organofosforados, organoclorados y otros grupos 45 euros.

2.º Confirmación de los compuestos del apartado a) mediante cromatografía de gases/ espectrofotometría de masas y/o cromatografía de líquidos masas 35 euros.

3.º Métodos específicos para un pesticida 50 euros.

k) Medidas isotópicas por espectrometría de masas de 13C, 18O y 2H, por cada isótopo: 60 euros.

l) Medidas isotópicas de la relación D/H por resonancia magnética nuclear: 100 euros.

m) Medida por centelleo líquido de ^{14}C y/o ^{3}H, por cada muestra: 100 euros.

n) Análisis sensorial cuyo resultado se obtenga mediante el dictamen de un panel de cata. Por cada muestra: 75 euros.

o) Análisis polínico y otros análisis micrográficos: Por cada muestra: 70 euros.

p) Recuentos de mohos y levaduras por Howard: Por cada muestra: 15 euros.

q) Prueba biológica de antifermentos, por cada muestra: 15 euros.

r) Determinación de una sustancia mediante kits específicos para radioinmunoensayo: 57 euros.

s) Determinaciones realizadas mediante inmunoensayo (ELISA): 80 euros.

t) Determinación del contenido de gluten en alimentos por Western inmunobloting: 50 euros.

u) Identificación y/o cuantificación de sustancias mediante la concurrencia de técnicas definidas en los diferentes epígrafes precedentes: se valorará mediante la suma de los mismos.

v) Análisis microbiológicos:

1.º Recuento de una especie de microorganismos: 25 euros.

2.º Aislamiento e identificación de microorganismos por especie: 25 euros.

3.º Prueba microbiológica de cribado de inhibidores del crecimiento bacteriano: 15 euros.

4.º Análisis microbiológico por PCR: 70 euros.

5.º Estudios serológicos de patógenos: 50 euros.

w) Análisis por PCR de Organismos Modificados Genéticamente:

1.º Análisis de screening (detección de controles internos de planta, y de secuencias reguladoras o de selección) por gen analizado: 50 euros.

2.º Análisis de detección e identificación por PCR a tiempo real de secuencias específicas por gen analizado: 60 euros.

3.º Análisis cuantitativo por PCR a tiempo real: por OMG (están incluidas las operaciones descritas en 1.º y 2.º): 180 euros.

x) Emisión de certificado sobre un análisis practicado: 8 euros.

y) Emisión de informe sobre un análisis practicado: 36 euros/hora o fracción.

7. Las tasas serán objeto de autoliquidación por el sujeto pasivo en los términos que reglamentariamente se establezcan.

8. La gestión de la tasa le corresponde al Ministerio de Agricultura, Alimentación y Medio Ambiente.

Disposición adicional tercera. *No incremento de gasto.*

La ejecución de lo dispuesto en esta ley se efectuará con los medios materiales y personales destinados al Ministerio de Agricultura, Alimentación y Medio Ambiente y a sus organismos dependientes, sin que suponga incremento neto del gasto, en especial, en relación a los gastos de personal.

Disposición adicional cuarta. *Realización y difusión de estudios y análisis comparativos.*

1. Cuando a iniciativa de cualquier persona física o jurídica se realicen estudios y análisis comparativos en productos alimenticios dispuestos para su venta al consumidor final, y cuyos resultados se destinen a su difusión se deberán observar los principios de veracidad, rigor técnico y analítico y cumplir con todas las garantías contempladas en la normativa nacional o comunitaria en materia de análisis.

2. Todas las pruebas o análisis en que se basen los estudios, informes y análisis deberán ser realizadas por un laboratorio que posea una acreditación equivalente a la exigida a los laboratorios autorizados para intervenir en el control oficial de alimentos.

3. Una vez obtenido el resultado de la prueba, éste se comunicará al fabricante o titular del establecimiento, según el procedimiento que se establecerá reglamentariamente. Cuando del resultado del análisis se derive un incumplimiento legal, el fabricante o, envasador o responsable del producto, cuyo nombre figura en el etiquetado, podrá realizar un análisis contradictorio. En caso de discrepancia entre los resultados de ambos análisis, se realizará un tercer análisis, que será dirimente. El procedimiento en ambos casos se desarrollará reglamentariamente.

Reglamentariamente se establecerá el procedimiento al que tendrán que ajustarse los estudios, informes o análisis, en relación con la ficha técnica, el procedimiento de compra de los productos a analizar, los requisitos aplicables a la toma de muestras y el procedimiento de comunicación de resultados a los afectados.

4. Los estudios, informes y análisis no deberán inducir a error al consumidor respecto a la seguridad, calidad de los productos o al cumplimiento de la legislación alimentaria que le sea de aplicación.

5. El incumplimiento de los principios y requisitos aplicables a los estudios, informes y análisis llevados a cabo por entidades de carácter público o privado destinados a su difusión pública, contenidos en esta Disposición podrá ser considerado como un comportamiento objetivamente contrario a las exigencias de la buena fe, de acuerdo con lo dispuesto en el Capítulo II de la Ley 3/1991, de 10 de enero, de Competencia Desleal.

Disposición adicional quinta. *Relaciones contractuales de la Organización Común de Mercados de los productos agrarios.*

1. Esta ley será de aplicación supletoria al sector lácteo sin perjuicio de las especificidades recogidas en la normativa reguladora del paquete lácteo, que prevalecerá en todo lo que se separe de esta ley.

2. En particular, se regirán por dicha normativa especial:

a) La determinación de la norma a que ha de someterse la relación contractual en entregas intracomunitarias de leche.

b) Los supuestos de obligatoriedad de formalización contractual y su contenido mínimo.

No obstante, además de lo que prevea su normativa sectorial, en todo caso serán de aplicación a los contratos del sector lácteo las exigencias previstas en el artículo 9.1.c) y en el artículo 12 ter de esta ley.

c) La regulación sobre entregas de los socios a cooperativas y SAT, sin perjuicio de la tipificación de infracciones contenida en el artículo 23 de esta ley.

d) La obligatoriedad de que las organizaciones de productores formalicen contrato por escrito en las entregas con sus socios cuando haya transferencia de la propiedad.

3. A los efectos del artículo 5.ñ), no obstante, las organizaciones de productores y sus asociaciones del sector lácteo, reconocidas respectivamente según los artículos 161 y 156 del Reglamento (CE) n.º 1308/2013 del Parlamento Europeo y del Consejo, de 17 de diciembre de 2013, por el que se crea la organización común de mercados de los productos agrarios y por el que se derogan los Reglamentos (CEE) n.° 922/72, (CEE) n.° 234/79, (CE) n.° 1037/2001 y (CE) n.° 1234/2007, no tendrán tal consideración en caso de que los productores miembros de la organización hayan transferido la propiedad de su producción a la organización, debiendo en estos casos las organizaciones y sus asociaciones suscribir los contratos sujetos a negociación, conforme se indica en el artículo 23.3 del Real Decreto 95/2019, de 1 de marzo, por el que se establecen las condiciones de contratación en el sector lácteo y se regula el reconocimiento de las organizaciones de productores y de las

organizaciones interprofesionales en el sector, y por el que se modifican varios reales decretos de aplicación al sector lácteo.

Disposición adicional sexta. *Infracciones y sanciones en materia de trazabilidad de productos pesqueros no incluidos en el ámbito de aplicación de la Ley 3/2001, de 26 de marzo, de Pesca Marítima del Estado.*

La tenencia, consignación, transporte, tránsito, almacenamiento, transformación, exposición y venta, en cualquiera de las formas previstas legalmente, de productos pesqueros no incluidos en el ámbito de aplicación de la Ley 3/2001, de 26 de marzo, de Pesca Marítima del Estado, que no cumplan los requisitos de trazabilidad, etiquetado, higiene o información al consumidor exigidos por la normativa vigente será tipificada como infracción grave y castigada con sanción pecuniaria de 601 a 60.000 euros.

Disposición adicional séptima. *Relaciones comerciales entre los operadores de la cadena agroalimentaria del plátano de Canarias.*

Sin perjuicio de lo dispuesto en la presente ley, a las relaciones comerciales entre los operadores de la cadena alimentaria del Plátano de Canarias (IGP del plátano cultivado en el archipiélago de las Islas Canarias) les serán de aplicación los siguientes preceptos, particularmente en los artículos 9.1.c) y 12 ter:

1. En la determinación del coste efectivo de producción en las operaciones comerciales de la cadena alimentaria de la IGP Plátano de Canarias se imputarán las ayudas directas o indirectas que perciba el productor o la explotación agraria.
2. Las organizaciones de productores de plátanos computarán como precio, el precio medio de todas sus ventas de Plátano de Canarias IGP a todos sus clientes en cada año natural.
En las transacciones posteriores realizadas entre los operadores de esta cadena alimentaria, se considerará como coste efectivo de producción el precio pagado por el adquirente al operador inmediatamente anterior por categoría.
3. El comprador y la organización de productores que haya realizado la venta tendrán la obligación de fijar en el contrato el precio del producto, pudiendo hacerlo hasta una semana después del proceso de maduración en destino del Plátano de Canarias.

Disposición transitoria primera. *Contratos preexistentes.*

La presente Ley se aplicará a los contratos perfeccionados con posterioridad a su entrada en vigor, así como a las renovaciones, prórrogas y novaciones de contratos perfeccionados anteriormente, cuyos efectos se produzcan tras la entrada en vigor de esta ley.

Disposición transitoria segunda. *Organizaciones Profesionales Agroalimentarias.*

Quedarán exceptuadas de las novedades introducidas en esta ley sobre el requisito exigido para el reconocimiento de organizaciones interprofesionales agroalimentarias de acreditar que representan, en su ámbito territorial y en su sector al menos el 51 por 100 de las producciones afectadas en todas y cada una de las ramas profesionales, aquellas organizaciones interprofesionales agroalimentarias que ya se encuentren reconocidas por el Ministerio de Agricultura, Alimentación y Medio Ambiente.

Disposición derogatoria única. *Derogación normativa.*

Quedan derogadas cuantas disposiciones de igual o inferior rango que se opongan o resulten incompatibles con lo establecido en la presente Ley y en particular:

– La Ley 28/1987, de 11 de diciembre, por la que se crea la Agencia para el Aceite de Oliva, y
– el Real Decreto 509/2000, de 14 de abril, por el que se crea el Observatorio de Precios de los Alimentos.

Disposición final primera. *Modificación de la Ley 38/1994, de 30 de diciembre, Reguladora de las Organizaciones interprofesionales agroalimentarias.*

Se modifica la Ley 38/1994, de 30 de diciembre, reguladora de las organizaciones interprofesionales agroalimentarias, en la forma que a continuación se indica.

Uno. Se da nueva redacción al artículo 2.

«Artículo 2. *Concepto de organizaciones interprofesionales agroalimentarias.*

Por organización interprofesional agroalimentaria se entenderá, a los efectos de la presente Ley, aquélla, de ámbito estatal o superior al de una Comunidad Autónoma, que esté constituida por organizaciones representativas cualquiera que sea la naturaleza jurídica empresarial de sus representados, de la producción, de la transformación y en su caso de la comercialización y distribución agroalimentaria.»

Dos. Se da nueva redacción al artículo 3.

«Artículo 3. *Finalidades de las organizaciones interprofesionales agroalimentarias.*

Las organizaciones interprofesionales agroalimentarias se constituirán con todas o algunas de las siguientes finalidades:

a) Velar por el adecuado funcionamiento de la cadena alimentaria y favorecer unas buenas prácticas en las relaciones entre sus socios en tanto que son partícipes de la cadena de valor.

b) Llevar a cabo actuaciones que permitan mejorar el conocimiento, la eficiencia y la transparencia de los mercados, en especial mediante la puesta en común de información y estudios que resulten de interés para sus socios.

c) Desarrollar métodos e instrumentos para mejorar la calidad de los productos en todas las fases de la producción, la transformación, la comercialización y la distribución.

d) Promover programas de investigación y desarrollo que impulsen los procesos de innovación en su sector y que mejoren la incorporación de la tecnología, tanto a los procesos productivos como a la competitividad de los sectores implicados.

e) Contribuir a mejorar la coordinación de los diferentes operadores implicados en los procesos de puesta en el mercado de nuevos productos, en particular, mediante la realización de trabajos de investigación y estudios de mercado.

f) Realizar campañas para difundir y promocionar las producciones alimentarias, así como llevar a cabo actuaciones para facilitar una información adecuada a los consumidores sobre las mismas.

g) Proporcionar información y llevar a cabo los estudios y acciones necesarias para racionalizar, mejorar y orientar la producción agroalimentaria a las necesidades del mercado y las demandas de los consumidores.

h) Proteger y promover la agricultura ecológica, la producción integrada y cualquier otro método de producción respetuoso con el medio ambiente, así como las denominaciones de origen, las indicaciones geográficas protegidas y cualquier otra forma de protección de calidad diferenciada.

i) Elaboración de contratos tipo agroalimentarios compatibles con la normativa de competencia nacional y comunitaria.

j) Promover la adopción de medidas para regular la oferta, de acuerdo con lo previsto en la normativa de competencia nacional y comunitaria.

k) La negociación colectiva de precios cuando existan contratos obligatorios en los términos previstos en la normativa comunitaria.

l) Desarrollar métodos para controlar y racionalizar el uso de productos veterinarios y fitosanitarios y otros factores de producción, para garantizar la calidad de los productos y la protección del medio ambiente.

m) Realizar actuaciones que tengan por objeto una mejor defensa del medio ambiente.

n) Promover la eficiencia en los diferentes eslabones de la cadena alimentaria mediante acciones que tengan por objetivo mejorar la eficiencia energética, reducir el

impacto ambiental, gestionar de forma responsable los residuos y subproductos o reducir las pérdidas de alimentos a lo largo de la cadena.

ñ) Diseño y realización de acciones de formación de todos los integrantes de la cadena para garantizar la competitividad de las explotaciones agrarias, empresas y trabajadores, así como la incorporación a la cadena de jóvenes cualificados.

o) La realización de estudios sobre los métodos de producción sostenible y la evolución del mercado, incluyendo índices de precios y costes objetivos, transparentes, verificables y no manipulables, que puedan ser usados de referencia en la fijación del precio libremente pactado en los contratos, siempre teniendo en cuenta lo establecido al respecto por la normativa sectorial comunitaria.

p) Desarrollar e implementar la formación necesaria para la mejora de la cualificación profesional y empleabilidad de los profesionales de los sectores agroalimentarios.

q) Cualquier otra que le atribuya la normativa comunitaria.»

Tres. Se da nueva redacción a las letras b) del apartado 1 y a) y c) del apartado 2 del artículo 4.

«Artículo 4. *Reconocimiento de las organizaciones interprofesionales agroalimentarias.*

1.

b) Acrediten representar, en su ámbito territorial y en su sector, al menos el 51 por 100 de las producciones afectadas en todas y cada una de las ramas profesionales.

2.

a) Regularán las modalidades de adhesión y retirada de los miembros que las conforman, garantizando la pertenencia a la misma de toda organización representativa de ámbito nacional que se comprometa al cumplimiento de los mismos, siempre que acredite representar, al menos, al 10 por 100 de la rama profesional a la que pertenece.

Asimismo, tendrá garantizada su presencia toda organización de ámbito autonómico que acredite representar al menos el 50 por 100 de la rama profesional correspondiente a su ámbito territorial, siempre que el sector o producto de que se trate suponga al menos un 3 por 100 de la producción final agraria pesquera o agroalimentaria a nivel nacional, o el 8 por 100 de la producción final agraria a nivel de Comunidad Autónoma.

Regularán igualmente, la duración del período de representatividad de las organizaciones miembro, los procedimientos para su renovación y una previsión sobre el estado de dicha representatividad, en caso de que por falta de acuerdo entre sus miembros se sobrepasase dicho período.

c) Regularán la participación paritaria en la gestión de la organización interprofesional agroalimentaria del sector productor de una parte, y del sector transformador y comercializador de otra. En función de la representación de intereses así como del objeto social para el que han sido constituidas, las organizaciones de cooperativas agrarias podrán encuadrarse en el sector de la producción, de la transformación y de la comercialización, o en todos ellos simultáneamente.»

Cuatro. Se da nueva redacción a los apartados 1 y 2 del artículo 5.

«Artículo 5. *Número de organizaciones interprofesionales agroalimentarias.*

1. Sólo se reconocerá una única organización interprofesional agroalimentaria por sector o producto, salvo lo dispuesto en los apartados siguientes del presente artículo.

2. Los productos agrarios y alimentarios con derecho al uso de figuras de protección de la calidad diferenciada podrán ser considerados, a los efectos del

presente artículo, como sectores o productos diferenciados del de carácter general considerado en el apartado anterior, o de otros de igual o similar naturaleza.»

Cinco. Se da nueva redacción al apartado 2 del artículo 6.

«2. Las organizaciones interprofesionales agroalimentarias deberán remitir al Registro de Organizaciones Interprofesionales Agroalimentarias del Ministerio de Agricultura, Alimentación y Medio Ambiente, antes del 30 de abril de cada año, la Memoria anual de actividades del año anterior, el estado de representatividad al cierre del ejercicio, las cuentas anuales y la liquidación del último ejercicio debidamente auditado y el presupuesto anual de ingresos y gastos del ejercicio corriente.»

Seis. Se modifica el párrafo primero del artículo 7.

«Artículo 7. *Acuerdos de las organizaciones interprofesionales agroalimentarias.*

Las organizaciones interprofesionales agroalimentarias se ajustarán, para la adopción de sus acuerdos y en su funcionamiento, a las normas y principios recogidos en la normativa de defensa de la competencia nacional y comunitaria.»

Siete. Se da nueva redacción al artículo 8.

«Artículo 8. *Extensión de normas.*

1. Adoptado un acuerdo en la organización interprofesional agroalimentaria, se elevará al Ministerio de Agricultura, Alimentación y Medio Ambiente para la aprobación, en su caso, mediante orden ministerial de la propuesta de extensión de todas o algunas de sus normas al conjunto total de productores y operadores del sector o producto.

Las propuestas de extensión de normas deberán referirse a actividades relacionadas con las definidas en el artículo 3 como finalidades de las organizaciones interprofesionales agroalimentarias, así como cualquier otra que le atribuya la normativa comunitaria.

2. Solo podrá solicitarse la extensión de norma regulada en el apartado anterior en el seno de una organización interprofesional, en las condiciones que se establezcan por vía reglamentaria, cuando concurra que:

a) El acuerdo es respaldado por al menos el 50% de cada una de las ramas profesionales implicadas y,

b) la organización interprofesional agroalimentaria represente como mínimo al 75% de las producciones afectadas.

3. Reglamentariamente se establecerán los mecanismos de control y seguimiento del cumplimiento de los acuerdos de extensión de normas.

4. El contenido de este artículo se entiende, en todo caso, sin perjuicio de la aplicación de las disposiciones contenidas en la normativa vigente de defensa de la competencia y en la normativa comunitaria.

5. En el caso de que dentro de un sector determinado existan varias organizaciones interprofesionales agroalimentarias reconocidas, éstas se verán vinculadas a los acuerdos de extensión de norma, aprobados y publicados, de otra organización interprofesional agroalimentaria reconocida para el mismo sector o producto de carácter general y estatal, en el que queden sectorialmente incluidas.

6. La Orden reguladora correspondiente fijará la duración de los acuerdos, no superior a cinco años o campañas, para los que se solicita la extensión de normas con base en la normativa nacional y comunitaria.

7. En el procedimiento de elaboración de la Orden de extensión, que se ajustará a lo previsto en el artículo 24 de la Ley 50/1997, de 27 de noviembre, del Gobierno, se acreditará la participación pública de los potenciales destinatarios, por periodo no inferior a quince días.»

Ocho. El artículo 9 quedará redactado de la siguiente forma:

«Artículo 9. *Aportación económica en caso de extensión de normas.*

Cuando, en los términos establecidos en el artículo anterior, se extiendan normas al conjunto de los productores y operadores implicados, las Organizaciones Interprofesionales Agroalimentarias podrán proponer al Ministerio de Agricultura, Alimentación y Medio Ambiente, para su aprobación, en su caso, la aportación económica por parte de aquéllos que no estén integrados en las mismas, de acuerdo con los principios de proporcionalidad en la cuantía respecto a los costes de las acciones y de no discriminación con respecto a los miembros de las Organizaciones Interprofesionales Agroalimentarias.

No se podrán repercutir gastos de funcionamiento de la Organización Interprofesional Agroalimentaria que no correspondan al coste de las acciones.»

Nueve. Se suprime el artículo 10.

Diez. Se da una nueva redacción al artículo 11.

«Artículo 11. *Revocación del reconocimiento de organizaciones interprofesionales agroalimentarias.*

1. El Ministerio de Agricultura, Alimentación y Medio Ambiente revocará el reconocimiento a todas aquellas organizaciones interprofesionales agroalimentarias que dejen de cumplir alguna de las condiciones establecidas en el artículo 4 de esta Ley.

2. Podrá revocarse el reconocimiento de aquellas organizaciones interprofesionales agroalimentarias que hayan permanecido inactivas, sin desarrollar ninguna de las finalidades establecidas en el artículo 3 de la presente ley, durante un período ininterrumpido de tres años.

3. La revocación del reconocimiento se efectuará previa audiencia de las organizaciones interprofesionales agroalimentarias afectadas y se inscribirá en el Registro regulado en el artículo 14 de la presente Ley.»

Once. Se da nueva redacción al artículo 12.

«Artículo 12. *Tipificación de infracciones.*

1. Las infracciones administrativas a lo dispuesto en la presente Ley se clasificarán en leves, graves y muy graves.

2. Constituirán infracciones leves las siguientes:

a) El retraso injustificado en el envío al Ministerio de Agricultura, Alimentación y Medio Ambiente de cualquiera de los documentos mencionados en los artículos 6 y 7 sobre documentación y acuerdos de las Organizaciones Interprofesionales Agroalimentarias de la presente Ley.

b) El incumplimiento por los obligados al pago de la aportación económica obligatoria o de las cuotas en que se desglose, en los supuestos de extensión de norma aprobada por la autoridad competente, cuando su cuantía no supere 6.000 euros.

3. Constituirán infracciones graves las siguientes:

a) La comisión, en el término de un año, de más de dos infracciones leves, cuando así haya sido declarado por resolución firme.

b) La no remisión al Ministerio de Agricultura, Alimentación y Medio Ambiente, por parte de las Organizaciones Interprofesionales Agroalimentarias de los acuerdos adoptados en su seno.

c) La no remisión al Ministerio de Agricultura, Alimentación y Medio Ambiente de las cuentas anuales y la liquidación del último ejercicio debidamente auditado, por parte de las organizaciones interprofesionales agroalimentarias, cuando a lo largo del período anual éstas hayan percibido aportaciones económicas obligatorias de todo el sector en virtud de una orden de extensión de norma aprobada por la autoridad competente.

d) El incumplimiento por los obligados al pago de la aportación económica obligatoria o de las cuotas en que se desglose, en los supuestos de extensión de norma aprobada por la autoridad competente, cuando su cuantía supere 6.000 euros y no exceda de 60.000 euros.

4. Constituirán infracciones muy graves:

a) La comisión, en el término de un año, de más de una infracción grave de la misma naturaleza, cuando así haya sido declarado por resolución firme.

b) El desarrollo de actuaciones cuya finalidad sea contraria a las establecidas en el artículo 3 de esta Ley.

c) El incumplimiento de alguno de los requisitos establecidos para el reconocimiento de las organizaciones interprofesionales agroalimentarias en el artículo 4 de esta Ley.

d) La denegación de la adhesión como miembro de las organizaciones interprofesionales agroalimentarias de aquellas organizaciones sectoriales de ámbito nacional o autonómico que acrediten tener la representatividad mínima establecida en el artículo 4.2 a) de esta Ley.

e) La aplicación del régimen de aportaciones económicas por extensión de normas de la presente Ley en términos distintos a los contenidos en la correspondiente Orden Ministerial.

f) El incumplimiento por los obligados al pago de la aportación económica obligatoria o de las cuotas en que se desglose, en los supuestos de extensión de norma aprobada por la autoridad competente, cuando su cuantía exceda de 60.000 euros.

5. En las infracciones relativas al incumplimiento del pago de la aportación económica obligatoria o de las cuotas en que se desglose, en los supuestos de extensión de norma aprobada por la autoridad competente, el impago deberá ser denunciado por la organización interprofesional ante la autoridad competente, acompañando la documentación que acredite haber requerido el pago a los deudores, así como la admisión a trámite de la correspondiente demanda judicial o, en su caso, de la solicitud de laudo arbitral.

No obstante, cuando la aportación económica impagada o las cuotas en que se desglose se calculen sobre datos incluidos en declaraciones oficiales a la administración competente o constatados en sus actuaciones de control, no será necesario acreditar la presentación de la documentación mencionada en el párrafo anterior.»

Doce. Se da nueva redacción al artículo 13.

«Artículo 13. *Sanciones.*

1. Las infracciones administrativas enumeradas en el artículo anterior se sancionarán:

a) Las infracciones leves con apercibimiento o multa de hasta 3.000 euros.

b) Las infracciones graves con multa comprendida entre 3.001 euros y 150.000 euros.

Además podrá ordenarse la suspensión temporal del reconocimiento de la organización interprofesional agroalimentaria, a efectos de lo establecido en la presente Ley, por plazo no superior a un año.

c) Las infracciones muy graves con multa comprendida entre 150.001 euros y 3.000.000 de euros.

Además podrá ordenarse la suspensión temporal del reconocimiento de la organización interprofesional agroalimentaria, a efectos de lo establecido en la presente Ley, por un plazo comprendido entre un año y un día y tres años.

Asimismo, se podrá ordenar la retirada definitiva del reconocimiento a la organización interprofesional agroalimentaria, a los efectos previstos en esta Ley.

2. Los criterios para la graduación de la sanción a aplicar serán los que determina la Ley 30/1992, de 26 de noviembre, de Régimen Jurídico de las Administraciones Públicas y del Procedimiento Administrativo Común.

3. La resolución del procedimiento sancionador será competencia de:

a) El Director General de la Industria Alimentaria, cuando la cuantía total de la sanción propuesta por el instructor del expediente no supere los 100.000 euros.

b) El Secretario General de Agricultura y Alimentación, cuando dicha cuantía exceda de 100.000 euros y no supere los 300.000 euros.

c) El Ministro de Agricultura, Alimentación y Medio Ambiente, cuando dicha cuantía exceda de 300.000 euros y no supere 600.000 euros.

d) El Consejo de Ministros, cuando dicha cuantía exceda de 600.000 euros o cuando se proponga como sanción la suspensión temporal o definitiva del reconocimiento de la organización interprofesional agroalimentaria.»

Trece. Se da nueva redacción al apartado 2 del artículo 15.

«Artículo 15. *Consejo General de Organizaciones Interprofesionales Agroalimentarias.*

2. El Consejo General de Organizaciones Interprofesionales Agroalimentarias actuará en Pleno y en Comisión Permanente. El Pleno estará presidido por el Secretario General de Agricultura y Alimentación, y estará compuesto, en la forma en que se determine reglamentariamente, por representantes de los Ministerios de Agricultura, Alimentación y Medio Ambiente, de Economía y Competitividad y de Sanidad, Servicios Sociales e Igualdad, de las Comunidades Autónomas, de las organizaciones profesionales agrarias, organizaciones de cooperativas agrarias y pesqueras, organizaciones de productores pesqueros reconocidas, organizaciones de la industria y del comercio alimentario y de las organizaciones de consumidores.»

Disposición final segunda. *Modificación de la Ley 2/2000, de 7 de enero, Reguladora de los contratos-tipo de productos agroalimentarios.*

Se modifica la Ley 2/2000, de 7 de enero, reguladora de los contratos-tipo de productos agroalimentarios, en la forma que a continuación se indica:

Uno. Se da nueva redacción al apartado 2 del artículo 2.

«Artículo 2. *El contrato-tipo agroalimentario.*

2. Se entiende por sistema agroalimentario, a los efectos de lo establecido en esta Ley, el conjunto de los sectores productivos agrícolas, ganadero, forestal y pesquero, así como los de transformación y comercialización de sus productos.»

Dos. Se da una nueva redacción al apartado d) del artículo 3:

«Artículo 3. *Contenido de los contratos.*

d) Precios y condiciones de pago. El precio a percibir y los criterios para su actualización serán libremente fijados por las partes signatarias del contrato, las cuales podrán tener en cuenta, en su caso, indicadores de precios o costes. Estos indicadores deberán ser objetivos, transparentes y verificables, y no manipulables. En la fijación de los precios y condiciones de pago se tendrá en cuenta lo establecido al respecto por la normativa sectorial comunitaria.»

Tres. Se suprime el artículo 8.

Cuatro. Se da nueva redacción al segundo párrafo del artículo 10.

«Artículo 10. *Controversias.*

En caso de que por la comisión de seguimiento, en el plazo y forma que reglamentariamente se establezca, no se logre una solución al conflicto, o en el de

discrepancia con la solución propuesta, las partes podrán recurrir a procedimientos arbitrales.»

Cinco. Se da nueva redacción al artículo 11.

«Artículo 11. *Infracciones y sanciones.*

1. Se consideran infracciones leves:

a) La no remisión al Ministerio de Agricultura, Alimentación y Medio Ambiente de los resultados de la auditoría externa en el plazo reglamentariamente establecido.
b) La no remisión al Ministerio de Agricultura, Alimentación y Medio Ambiente de los datos a los que se refiere el artículo 4.1 de esta Ley.

2. Se consideran infracciones graves:

a) La no constitución por los proponentes del contrato tipo homologado de la comisión de seguimiento en el plazo reglamentariamente previsto.
b) El no cumplimiento de todos o alguno de los fines de la comisión de seguimiento.
c) La no realización de la auditoría externa establecida en la presente Ley.
d) La no remisión de información, o la remisión de datos falsos a la autoridad competente dentro del plazo fijado.
e) La reincidencia en una infracción leve de igual naturaleza en el mismo año contado desde la sanción por resolución firme en vía administrativa de la infracción anterior.

3. Se consideran infracciones muy graves.

a) La aplicación de las aportaciones económicas a destinos distintos de los contenidos en la memoria complementaria a que se refiere el artículo 5.3 de la presente Ley.
b) Acordar o realizar actividades con ánimo de lucro por la comisión de seguimiento.
c) La negativa absoluta a la actuación de los servicios públicos de inspección.
d) La reincidencia en una infracción grave de igual naturaleza en el mismo año contado desde la sanción por resolución firme en vía administrativa de la infracción anterior.

4. Las infracciones enumeradas en los apartados anteriores serán sancionadas:

a) Las infracciones leves con apercibimiento o multa de hasta 3.000 euros.
b) Las infracciones graves con multa comprendida entre 3.000 y 150.000 euros.
c) Las infracciones muy graves con multa comprendida entre 150.000 euros y 3.000.000 de euros.

5. Los criterios para la graduación de la sanción a aplicar serán los que determina la Ley 30/1992, de 26 de noviembre, de Régimen Jurídico de las Administraciones Públicas y del Procedimiento Administrativo Común.»

Seis. Se da nueva redacción al artículo 12.

«Artículo 12. *Órganos competentes.*

La resolución del procedimiento sancionador será competencia de:

a) El Director General de la Industria Alimentaria, cuando la cuantía total de la sanción propuesta por el instructor del expediente no supere los 100.000 euros.
b) El Secretario General de Agricultura y Alimentación, cuando dicha cuantía exceda de 100.000 euros y no supere los 300.000 euros.
c) El Ministro de Agricultura, Alimentación y Medio Ambiente, cuando dicha cuantía exceda de 300.000 euros y no supere 600.000 euros.
d) El Consejo de Ministros, cuando dicha cuantía exceda de 600.000 euros.»

Disposición final tercera. *Títulos competenciales.*

La presente Ley se dicta al amparo de lo dispuesto en el artículo 149.1.13.ª de la Constitución, que atribuye al Estado competencia sobre bases y coordinación de la planificación general de la actividad económica.

Se exceptúa de lo anterior lo dispuesto en las letras f) y g) del artículo 5, el Título II y la disposición transitoria primera, que se amparan en las reglas 6.ª y 8.ª del artículo 149.1, que atribuyen al Estado la competencia exclusiva sobre legislación mercantil y legislación civil.

Constituyen legislación en materia de Hacienda general dictada al amparo de lo dispuesto en el artículo 149.1.14.ª de la Constitución, lo dispuesto en la disposición adicional primera, apartado 15.f), de la Ley 12/2013, de 2 de agosto, de medidas para mejorar el funcionamiento de la cadena alimentaria.

Disposición final cuarta. *Facultad de desarrollo.*

Se habilita al Gobierno a dictar cuantas disposiciones sean precisas para el desarrollo y aplicación de esta ley.

Disposición final quinta. *Entrada en vigor.*

La presente ley entrará en vigor a los cinco meses de su publicación en el «Boletín Oficial del Estado».

§ 14

Real Decreto 64/2015, de 6 de febrero, por el que se desarrolla parcialmente la Ley 12/2013, de 2 de agosto, de medidas para mejorar el funcionamiento de la cadena alimentaria, y se modifica el Reglamento de la Ley 38/1994, de 30 de diciembre, reguladora de las organizaciones interprofesionales agroalimentarias, aprobado por Real Decreto 705/1997, de 16 de mayo

Ministerio de Agricultura, Alimentación y Medio Ambiente
«BOE» núm. 33, de 7 de febrero de 2015
Última modificación: 2 de abril de 2025
Referencia: BOE-A-2015-1159

La Ley 12/2013, de 2 de agosto, de medidas para mejorar el funcionamiento de la cadena alimentaria tiene entre sus fines conseguir un mayor equilibrio y transparencia en las relaciones comerciales entre los diferentes operadores, mejorar el acceso a la información y trazabilidad de la cadena alimentaria, regulando las prácticas comerciales y promoviendo códigos de buenas prácticas entre los operadores.

El presente real decreto establece disposiciones relativas a las buenas prácticas en la contratación alimentaria, al Observatorio de la Cadena Alimentaria, a los laboratorios agroalimentarios para el control oficial de la calidad comercial en origen de los productos agroalimentarios coordinados por el Ministerio de Agricultura, Alimentación y Medio Ambiente y a la modificación del Reglamento de la Ley 38/1994, de 30 de diciembre, reguladora de las organizaciones interprofesionales agroalimentarias.

Se contiene en este reglamento el desarrollo de lo dispuesto en la Ley 12/2013, de 2 de agosto, en consonancia con lo previsto en el Reglamento (UE) 1308/2013 del Parlamento y del Consejo Europeo, de 17 de diciembre de 2013, por el que se crea la organización común de mercados de los productos agrario, y por el que se derogan los Reglamentos (CEE) n.º 922/72, (CEE) n.º 234/79, (CE) n.º 1037/2011 y (CE) n.º 1234/2007, así como lo dispuesto en la Recomendación 2003/361/CE, de la Comisión, de 6 de mayo de 2003, sobre la definición de microempresas, pequeñas y medianas empresas.

El capítulo I establece como objeto del real decreto, el desarrollo de la Ley 12/2013, de 2 de agosto, y algunas consideraciones generales para garantizar su cumplimiento.

El capítulo II, versa sobre algunos aspectos relacionados con el Código de Buenas Prácticas Mercantiles en la Contratación Alimentaria.

En la sección primera de este capítulo, se establece los requisitos necesarios para acogerse al proceso de mediación así como el procedimiento que seguirán los operadores que así lo soliciten.

En la sección segunda, se desarrolla el Registro Estatal de Buenas Prácticas Mercantiles en la Contratación Alimentaria como instrumento público en el que se inscribirá el Código de

Buenas Prácticas Mercantiles en la Contratación Alimentaria, y a todos aquellos operadores que interviniendo en la cadena alimentaria, se adhieran a él.

La ley posibilita la inscripción en el Registro de otros códigos con mayor nivel de exigencia para los operadores que el establecido en el Código de Buenas Prácticas Mercantiles en la Contratación Alimentaria, de nivel nacional o suprarregional, así como a los operadores adheridos a ellos.

Asimismo, en esta sección, se establecen los principios generales del Registro Estatal, los sujetos y actos susceptibles de inscribirse en dicho Registro, así como el procedimiento, contenido y consecuencias de la inscripción, el procedimiento de cancelación, desarrollándose, por último, un artículo sobre la publicidad del Registro.

El capítulo III desarrolla la composición y el funcionamiento del Observatorio de la Cadena Alimentaria que sustituye al Observatorio de Precios de los Alimentos, cuya normativa de creación se deroga por la Ley 12/2013, de 2 de agosto.

El nuevo observatorio continuará ejerciendo las funciones relacionadas con los precios de los alimentos y asumirá nuevas funciones relacionadas con el funcionamiento de la cadena alimentaria. El Observatorio de la Cadena Alimentaria se compone del Pleno, de la Comisión Ejecutiva y de los Grupos de Trabajo que se creen al efecto.

El capítulo IV está dedicado a la Red de Laboratorios Agroalimentarios de control de la calidad comercial en origen y a la Mesa de coordinación de laboratorios agroalimentarios.

La Red de Laboratorios Agroalimentarios de control de la calidad comercial en origen, que regula la disposición adicional segunda de la Ley 12/2013, de 2 de agosto, es un instrumento de naturaleza científico-técnica, que da apoyo a la Mesa de Coordinación de Laboratorios Agroalimentarios y que permite una gestión más eficaz del control analítico oficial de la calidad comercial en origen de los productos agroalimentarios y medios de la producción agraria.

La calidad agroalimentaria en general tiene una doble vertiente, en primer lugar por calidad comercial agroalimentaria entendemos el conjunto de propiedades y características de un alimento, consecuencia de las exigencias previstas en las disposiciones obligatorias relativas a las materias primas o ingredientes utilizados en su elaboración, a los procesos utilizados en la misma, así como a la composición y presentación del producto final. En segundo lugar por calidad diferenciada (Denominaciones de Origen Protegidas, Indicaciones Geográficas Protegidas o Espacialidades Tradicionales Garantizadas) se entiende el conjunto de características de un producto agrario y alimentario, vinculadas a un origen geográfico o tradición, consecuencia del cumplimiento de requisitos establecidos en disposiciones de carácter voluntario, relativas a sus materias primas o procedimientos de producción, transformación o comercialización.

Las disposiciones recogidas en el presente real decreto se refieren exclusivamente a la calidad comercial agroalimentaria llevada a cabo en origen, quedando fuera del ámbito de aplicación de este real decreto los controles de calidad llevados a cabo en los puntos de venta al consumidor final, en las expediciones a la Unión Europea, en las operaciones de comercio exterior, o bien los controles sanitarios, competencia todos ellos de otras Administraciones.

La Mesa de Coordinación de Laboratorios Agroalimentarios, aprobada por la Conferencia Sectorial de Agricultura y Desarrollo Rural, se constituye como un grupo de trabajo para que se lleve a cabo la coordinación de los laboratorios que intervienen en el control oficial de la calidad comercial en origen de los productos agroalimentarios y medios de producción agraria, y al mismo tiempo, como foro de intercambio y de información en temas relacionados con estos laboratorios y métodos de análisis, favoreciendo así, el desarrollo y la continuidad de estas tareas.

La disposición final primera incluye la modificación del Real Decreto 705/1997, de 16 de mayo, por el que se aprueba el Reglamento de la Ley 38/1994, de 30 de diciembre, reguladora de las Organizaciones Interprofesionales Agroalimentarias.

Se modifican determinados aspectos del procedimiento de reconocimiento de las Organizaciones Interprofesionales Alimentarias así como del de revocación y retirada del reconocimiento de las mismas. Se adecua el procedimiento de extensión de normas al procedimiento de tramitación normativa previsto en el artículo 24 de la Ley 50/1997, de 27 de noviembre, del Gobierno. Se designa al Director de la Agencia de Información y Control

Alimentarios como competente para iniciar el expediente sancionador en determinados sectores conforme a la Ley 12/2013, de 2 de agosto, y por último se modifica la composición del Pleno del Consejo General de Organizaciones Interprofesionales Agroalimentarias, de su Comisión Permanente y el procedimiento de nombramiento y cese de los miembros del Consejo.

En la tramitación del presente real decreto han sido consultados las comunidades autónomas y el sector afectado.

En su virtud, a propuesta de la Ministra de Agricultura, Alimentación y Medio Ambiente, con la aprobación previa del Ministro de Hacienda y Administraciones Públicas, de acuerdo con el Consejo de Estado y previa deliberación del Consejo de Ministros en su reunión del día 6 de febrero de 2015,

DISPONGO:

CAPÍTULO I

Disposición general

Artículo 1. *Objeto.*

El presente real decreto tiene por objeto desarrollar parcialmente la Ley 12/2013, de 2 de agosto, de medidas para mejorar el funcionamiento de la cadena alimentaria en relación con el Código de Buenas Prácticas Mercantiles en la Contratación Alimentaria, con el Observatorio de la Cadena Alimentaria, con la red de Laboratorios Agroalimentarios y desarrollar parcialmente la Ley 38/1994, de 30 de diciembre, reguladora de las organizaciones interprofesionales, modificando su Reglamento aprobado por el Real Decreto 705/1997, de 16 de mayo.

CAPÍTULO II

Código de Buenas Prácticas Mercantiles en la Contratación Alimentaria

Sección 1.ª Mediación

Artículo 2. *Requisitos y procedimiento.*

1. El Código de Buenas Prácticas Mercantiles en la Contratación Alimentaria incluirá la facultad de que en caso de que no hubiere acuerdo entre las organizaciones de productores y los compradores en el precio de los contratos alimentarios que tengan por objeto productos agrarios no transformados, en su primera venta, cualquiera de ambas partes podrá acogerse al procedimiento de mediación siempre que cumplan los siguientes requisitos:

a) Tratarse de una relación contractual en la que el vendedor sea una Organización de Productores, que opere en nombre y representación de sus asociados, con personalidad jurídica propia y reconocida de acuerdo con lo previsto en la normativa comunitaria en el ámbito de la Política Agrícola Común o de la Política Pesquera Común.

b) La relación contractual debe referirse a un producto agrario no transformado, en su primera venta.

c) Ambos operadores deben estar adheridos al Código de Buenas Prácticas.

2. Cualquiera de las partes que desee iniciar el procedimiento de mediación deberá dirigirse al Ministerio de Agricultura, Alimentación y Medio Ambiente, a través de la Dirección General de la Industria Alimentaria, para solicitar la emisión de un certificado sobre el cumplimiento de los requisitos anteriores.

3. Una vez que la parte solicitante disponga del certificado emitido por el Ministerio sobre su posibilidad de acceso al proceso de mediación podrá solicitar a cualquiera de las instituciones de mediación establecidas al amparo de la Ley 5/2012, de 6 de julio, de mediación en asuntos civiles y mercantiles, la realización del correspondiente acto de mediación, siguiendo el procedimiento establecido en el título IV de la citada ley.

El procedimiento de mediación se iniciará una vez que una de las partes lo solicite, según establece el artículo 16.1 in fine de la Ley 12/2013, de 2 de agosto.

4. Una vez concluido el proceso de mediación, el solicitante enviará una copia del acta y, en su caso, acuerdo de mediación a la Dirección General de la Industria Alimentaria.

5. El contenido de la mediación no tendrá carácter vinculante para las partes salvo que así lo hayan expresamente acordado con carácter previo a la misma, de acuerdo con el artículo 16 de la Ley 12/2013, de 2 de agosto.

Sección 2.ª Registro Estatal de Buenas Prácticas Mercantiles de la Contratación Alimentaria

Artículo 3. *Principios generales del Registro Estatal de Buenas Prácticas Mercantiles de la Contratación Alimentaria.*

1. El Registro Estatal de Buenas Prácticas Mercantiles de la Contratación Alimentaria creado en el artículo 17 de la Ley 12/2013, de 2 de agosto, será único para todo el territorio del Estado y será gestionado por el Ministerio de Agricultura, Alimentación y Medio Ambiente.

2. Los procedimientos de inscripción y cancelación en el Registro se ajustarán a lo establecido en la Ley 30/1992, de 26 de noviembre, de Régimen Jurídico de las Administraciones Públicas y del Procedimiento Administrativo Común y en este real decreto, y serán de carácter gratuito.

Artículo 4. *Sujetos y actos sujetos a inscripción.*

1. En el Registro se inscribirán:

a) Los operadores de la cadena alimentaria adheridos voluntariamente al Código de Buenas Prácticas Mercantiles en la Contratación Alimentaria al que se refiere el capítulo I del título III de la Ley 12/2013, de 2 de agosto.

b) Los operadores de la cadena alimentaria adheridos voluntariamente a cualquiera de los otros códigos de buenas prácticas mercantiles a los que se refiere el capítulo II del título III de la Ley 12/2013, de 2 de agosto.

2. En el Registro se inscribirán los siguientes actos:

a) El texto del Código de Buenas Prácticas Mercantiles en la Contratación Alimentaria al que se refiere el capítulo I del título III de la Ley 12/2013, de 2 de agosto.

b) El acuerdo por el que se aprueba el Código de Buenas Prácticas Mercantiles en la Contratación Alimentaria, de acuerdo con lo dispuesto en el artículo 15 de la Ley 12/2003, de 2 de agosto.

c) Los textos de los otros códigos de buenas prácticas mercantiles a los que se refiere el capítulo II del título III de la Ley 12/2013, de 2 de agosto.

d) Los acuerdos por los que se aprueban los otros códigos de buenas prácticas mercantiles.

e) La adhesión y la baja de los operadores a cualquiera de los códigos mencionados en las letras anteriores.

f) Las modificaciones que se produzcan tanto en el Código de Buenas Prácticas Mercantiles en la Contratación Alimentaria, como en los otros códigos de buenas prácticas mercantiles.

g) El cese de la aplicación de cualquiera de los códigos inscritos en el Registro que se produzca de acuerdo con el procedimiento que esté previsto en cada uno de ellos.

3. El Director General de la Industria Alimentaria, como responsable del Registro establecerá la organización interna del mismo.

Artículo 5. *Procedimiento de inscripción.*

1. La inscripción en el Registro del Código de Buenas Prácticas Mercantiles en la Contratación Alimentaria y de su acuerdo, se producirá de oficio en el plazo máximo de un mes desde que el mismo fuera acordado.

Las modificaciones que se produzcan y que afecten a los actos inscritos en el Registro en relación con el mencionado Código, se realizarán igualmente de oficio en el plazo de un mes desde que se hubieran producido.

2. La inscripción de los otros códigos de buenas prácticas mercantiles podrá solicitarse en cualquier momento a instancia de las partes que los hayan acordado. La solicitud para la inscripción deberá ajustarse al modelo que se recoge en el anexo I del presente Real Decreto y deberá acompañarse, del texto íntegro del código. Sólo se procederá a la inscripción del código, tras comprobarse que cumpla con lo dispuesto en la Ley 12/2013, de 2 de agosto, y en el presente real decreto.

3. La inscripción de los operadores adheridos voluntariamente a los códigos citados en los dos apartados anteriores, se realizará en cualquier momento previa comunicación de los interesados a la Dirección General de la Industria Alimentaria, mediante modelo que se recoge en el anexo II de este real decreto. A dicha comunicación se acompañará documentación acreditativa de su adhesión al código que corresponda de los que se encuentren ya inscritos en el Registro.

4. En ambos casos, los interesados deberán instar la modificación de cualquier acto inscrito que no se adecue a la realidad, en el plazo de un mes desde que ésta se produjera indicando la nueva situación, debidamente acompañada de la documentación acreditativa para su incorporación al archivo.

5. En cualquiera de los casos anteriores, podrá utilizarse la sede electrónica del departamento, según lo dispuesto en la Ley 11/2007, de 22 de junio, de Acceso electrónico de los ciudadanos a los Servicios Públicos.

Artículo 6. *Contenido de la inscripción.*

1. La inscripción del Código de Buenas Prácticas Mercantiles de la Contratación Alimentaria y de los otros códigos de buenas prácticas mercantiles, comprenderá:

a) El contenido del código que sea objeto de inscripción.

b) El nombre, apellidos, de las personas físicas, y la razón o denominación social de las personas jurídicas que hayan acordado el código que se inscribe, así como su domicilio, correo electrónico y el número de identificación fiscal, respectivamente.

c) La identificación y autorización del encargado del Registro y la fecha de la inscripción en el Registro.

2. La inscripción de los operadores adheridos voluntariamente al Código de Buenas Prácticas Mercantiles de la Contratación Alimentaria y a los otros códigos de buenas prácticas mercantiles, comprenderá:

a) El nombre y apellidos, si son personas físicas, y la razón o denominación social, en el caso de las personas jurídicas, así como su domicilio, nacionalidad y el número de identificación fiscal, en ambos casos.

b) Actividad a la que se dedica y Código de la Clasificación Nacional de Actividades Económicas (CNAE) vigente.

c) Reconocimiento de la condición de organización de productores, en su caso, según la legislación vigente.

d) La identificación y autorización del encargado del Registro y la fecha de la inscripción en el Registro.

3. El encargado del Registro procederá a asignar a cada código registrado y a cada operado un código de identificación.

Artículo 7. *Consecuencias de la inscripción.*

1. De conformidad con lo establecido en el artículo 17.2 de la Ley 12/2013, de 2 de agosto, los operadores adheridos voluntariamente al Código de Buenas Prácticas Mercantiles en la Contratación Alimentaria tras su inscripción en el Registro Estatal podrán utilizar la mención «Acogido al Código de Buenas Prácticas Mercantiles en la Contratación Alimentaria».

El Ministerio de Agricultura, Alimentación y Medio Ambiente pondrá a disposición de los operadores adheridos al mencionado Código e inscritos en el Registro Estatal un logotipo que creará a tal efecto.

2. De conformidad con lo establecido en el artículo 17.2 de la Ley 12/2013, de 2 de agosto, la inscripción de los operadores en el Registro se tendrá en cuenta en la normativa reguladora de las ayudas y subvenciones que en relación con la alimentación y la cadena alimentaria se promuevan por parte del Ministerio de Agricultura, Alimentación y Medio Ambiente.

3. El Ministerio realizará periódicamente campañas de promoción para dar a conocer a los consumidores la importancia y significación de la inscripción en el Registro por parte de los distintos operadores de la cadena agroalimentaria, así como del logotipo que se cree a tal efecto.

Artículo 8. *Procedimiento de cancelación.*

1. Se procederá a la cancelación registral del Código de Buenas Prácticas Mercantiles de la Contratación Alimentaria y de cualquiera de los otros códigos de buenas prácticas, de oficio o a instancia de parte, cuando cese su vigencia de acuerdo con lo que se haya dispuesto a tal efecto en los propios códigos.

La cancelación deberá ser notificada a todas las partes que acordaron el código.

2. Se procederá a la cancelación registral de los operadores adheridos a cualquiera de los códigos mencionados en el apartado anterior, que hayan causado baja.

La cancelación deberá ser notificada al interesado.

3. Las solicitudes de cancelación a instancia de parte deberán dirigirse a la Dirección General de la Industria Alimentaria. Para este acto también podrá utilizarse la sede electrónica del departamento, según lo dispuesto en la Ley 11/2007, de 22 de junio, de Acceso electrónico de los ciudadanos a los Servicios Públicos.

Artículo 9. *Publicidad del Registro.*

1. El Registro Estatal de Buenas Prácticas Mercantiles de la Contratación Alimentaria es público.

2. La información obtenida del Registro no podrá tratarse para fines que resulten incompatibles con el principio de publicidad formal que justificó su obtención. No obstante, el Ministerio podrá utilizar dicha información para las comunicaciones oficiales a los operadores.

3. En todo caso el tratamiento de la información de carácter personal, se hará de acuerdo con lo dispuesto en la Ley Orgánica 15/1999, de 13 de diciembre, de Protección de Datos de Carácter Personal.

CAPÍTULO III

Funcionamiento y composición del Observatorio de la Cadena Alimentaria

Artículo 10. *Funcionamiento.*

1. El Observatorio de la Cadena Alimentaria funciona en Pleno, en Comisión Ejecutiva y en los Grupos de Trabajo que se creen al efecto, y se regirá por un reglamento interno que se desarrollará una vez constituido.

2. El Pleno del Observatorio de la Cadena Alimentaria se reunirá con carácter ordinario, al menos, dos veces a lo largo del año y, con carácter extraordinario, cuando lo convoque el presidente, a iniciativa propia o a solicitud de, al menos, la tercera parte de sus miembros.

Compete al presidente convocar las reuniones del Pleno del Observatorio con, al menos, diez días de antelación y fijar el orden del día.

El plazo de la convocatoria podrá reducirse motivadamente, hasta un mínimo de cuarenta y ocho horas de antelación, a aquélla en que deba iniciarse la sesión correspondiente.

3. La Comisión Ejecutiva se reunirá cuando así lo determine su ordenamiento de régimen interno.

4. El Observatorio mantendrá contactos institucionales, a través de comisiones o grupos de trabajo, de consulta y cooperación, con otros órganos de cometido similar, especialmente con la Agencia de Información y Control Alimentarios.

5. El Observatorio establecerá sus normas de funcionamiento a través de su reglamento interno. En lo no previsto en el presente real decreto y en sus normas de funcionamiento, se aplicará lo dispuesto en el capítulo II, título II de la Ley 30/1992, de 26 de noviembre.

Artículo 11. *El Pleno del Observatorio de la Cadena Alimentaria.*

1. El Pleno del Observatorio de la Cadena Alimentaria estará integrado por los siguientes miembros:

a) Presidente: el Director General de la Industria Alimentaria del Ministerio de Agricultura, Alimentación y Medio Ambiente, cuyo voto, en caso de empate, tendrá carácter dirimente.

b) Vicepresidente El Director General de Comercio Interior, del Ministerio de Economía y Competitividad, que sustituirá, en su caso, al presidente.

c) Vocales:

– Cinco Vocales representantes del Ministerio de Agricultura, Alimentación y Medio Ambiente con rango de Subdirector General: uno a propuesta del Secretario General de Pesca, uno a propuesta del Director General de Producciones y Mercados Agrarios, uno a propuesta de la Dirección General de la Industria Alimentaria, uno a propuesta de la Subsecretaría, y el Director de la Agencia de Información y Control Alimentario.

– Tres Vocales representantes de los siguientes órganos y organismos de la Administración General del Estado con rango de Subdirector General: uno de la Dirección General de Política Económica, uno de la Agencia Española de Consumo, Seguridad Alimentaria y Nutrición, y uno del Instituto Nacional de Estadística.

– Cinco representantes de las comunidades autónomas, que irán rotando en períodos de tres años siguiendo el orden alfabético en castellano.

– Un vocal por cada una de las organizaciones profesionales agrarias declaradas más representativas en el ámbito estatal.

– Un Vocal de Cooperativas Agro-alimentarias.

– Un Vocal representante de la Federación Nacional de Cofradías de Pescadores.

– Cuatro Vocales de las principales organizaciones representativas de las industrias agroalimentarias en el ámbito estatal.

– Dos Vocales de las organizaciones sindicales representativas de los trabajadores del sector agroalimentario.

– Cuatro Vocales de las asociaciones de ámbito estatal de la distribución alimentaria (mayorista y minorista).

– Un Vocal del Consejo de Consumidores y Usuarios.

Se podrán nombrar hasta un máximo de seis Vocales invitados de entre las asociaciones u organizaciones que lo soliciten a la Presidencia del Pleno.

d) Actuará como Secretario, el titular de la Subdirección General de Estructura de la Cadena Alimentaria, que tendrá voz, pero no voto, en las deliberaciones del Pleno.

2. Corresponde al presidente del Observatorio el nombramiento de los Vocales que serán propuestos por las respectivas unidades y organizaciones de procedencia.

3. Corresponde al Pleno del Observatorio de la Cadena Alimentaria todas las funciones indicadas en el artículo 20 de la Ley 12/2013, de 2 de agosto.

4. El Pleno del Observatorio, directamente o a través de la Comisión Ejecutiva, podrá constituir comisiones o grupos de trabajo para el estudio de temas concretos de interés, relacionados con la finalidad del Observatorio. Podrá acordarse la asistencia de los expertos que se consideren necesarios a los grupos de trabajo.

5. El presidente del Observatorio podrá permitir la asistencia a las reuniones del Pleno del Observatorio de la Cadena Alimentaria de aquellas asociaciones del sector que así lo hubieran solicitado previamente, en cuyo caso, tendrán voz pero no voto en las deliberaciones del mismo.

Artículo 12. *Comisión Ejecutiva del Observatorio de la Cadena Alimentaria.*

1. La Comisión Ejecutiva del Observatorio estará compuesta por el presidente, el vicepresidente, diez representantes elegidos por el Pleno de entre sus miembros debiéndose mantener la misma estructura de representación y el Secretario del Pleno, que actuará como Secretario de la Comisión.

2. La Comisión Ejecutiva ejercerá las funciones que expresamente le delegue el Pleno del Observatorio de la Cadena. Todos sus miembros tendrán voz y voto, a excepción del Secretario que sólo tendrá voz.

Artículo 13. *Financiación.*

Los gastos derivados de su funcionamiento y de la elaboración de estudios no supondrán, en ningún caso, aumento del gasto público, ni sus miembros percibirán dietas por el ejercicio de sus funciones, y se financiarán con cargo al Presupuesto de Gastos del Ministerio de Agricultura, Alimentación y Medio Ambiente.

CAPÍTULO IV

Red de Laboratorios Agroalimentarios de control de la calidad comercial en origen

Artículo 14. *Fines.*

1. La Red de Laboratorios Agroalimentarios de control de la calidad comercial en origen (denominada LagroRed), coordinada por el Ministerio de Agricultura, Alimentación y Medio Ambiente, tiene como fines más destacados:

a) Desarrollar métodos analíticos.
b) Fomentar la acreditación.
c) Facilitar la comunicación.

Todo ello entre los laboratorios que realizan el control oficial de la calidad comercial en origen de los productos agroalimentarios y medios de producción agraria.

Quedan excluidos los laboratorios que realizan el control oficial de calidad de los productos agroalimentarios en los puntos de venta al consumidor final, en las expediciones a la Unión Europea, en las operaciones de comercio exterior, o bien aquéllos que realizan los controles sanitarios, competencia todos ellos de otras Administraciones.

2. Esta Red se configura esencialmente como un instrumento para dar apoyo a la Mesa de Coordinación de los Laboratorios Agroalimentarios en el desarrollo de sus funciones de colaboración, cooperación y coordinación de los laboratorios que realizan el control oficial de la calidad comercial en origen de los productos agroalimentarios y medios de producción agraria y de optimizar sus recursos materiales y humanos.

Artículo 15. *Naturaleza.*

1. LagroRed se constituye como una herramienta informática gestionada por la Dirección General de la Industria Alimentaria del Ministerio de Agricultura, Alimentación y Medio Ambiente, a través de la Subdirección General de Control y de Laboratorios Alimentarios.

2. En LagroRed se incorporarán los datos de los laboratorios designados por las autoridades competentes de las diferentes Administraciones Públicas y los de los laboratorios agroalimentarios del Ministerio de Agricultura, Alimentación y Medio Ambiente para realizar el control analítico oficial de la calidad comercial en origen de los productos agroalimentarios y medios de producción agraria.

Asimismo, la Dirección General de la Industria Alimentaria podrá incluir los datos de otros laboratorios, al objeto de que puedan participar en algunas de las actividades que se desarrollen a través de LagroRed.

3. Con la información que conste en LagroRed, la Subdirección General de Control y de Laboratorios Alimentarios confeccionará un catálogo de los laboratorios integrantes de la Red, especificando su cartera de servicios.

4. LagroRed también proporcionará el soporte técnico necesario a la Mesa de Coordinación de Laboratorios Agroalimentarios para que pueda llevar a cabo las funciones que ésta tiene asignadas.

Artículo 16. *Funcionamiento de la Red de Laboratorios Agroalimentarios de control de la calidad comercial en origen.*

1. La Red dispone de una parte pública de carácter informativo, a la que se puede acceder libremente y otra de acceso privado limitada a los laboratorios de control oficial miembros de la Red y a otras unidades implicadas en dicho control oficial.

2. La información incluida en LagroRed, se revisará de acuerdo a los criterios establecidos en la Mesa de Coordinación de Laboratorios Agroalimentarios y se actualizará de forma periódica, al menos una vez al año, siendo los laboratorios integrantes de la misma los que directamente lleven a cabo dichas actualizaciones. Este proceso será coordinado por la Subdirección General de Control y de Laboratorios Alimentarios que establecerá los plazos al efecto. No obstante, los laboratorios deberán modificar su información siempre que se produzcan cambios significativos en la misma.

Artículo 17. *Medios y gastos de mantenimiento.*

El funcionamiento de LagroRed no supondrá incremento del gasto público y será atendido con los medios materiales y de personal existentes en la Dirección General de la Industria Alimentaria del Ministerio de Agricultura, Alimentación y Medio Ambiente.

Artículo 18. *Designación y comunicación de los laboratorios que realizan el control oficial de la calidad comercial en origen de los productos agroalimentarios y medios de producción agraria.*

1. La relación de los laboratorios que sean designados por las autoridades competentes de las diferentes Administraciones Públicas como laboratorios de control oficial para el control de la calidad comercial en origen conforme a la normativa que le sea de aplicación, deberá ser comunicada a la Dirección General de la Industria Alimentaria del Ministerio de Agricultura, Alimentación y Medio Ambiente, para su conocimiento e inclusión en LagroRed. Esta notificación deberá comprender los datos del laboratorio y las tareas para las que ha sido designado como laboratorio de control oficial, especificando el alcance de su acreditación.

2. Los laboratorios designados deberán cumplir durante todo el tiempo que desarrollen su actividad como laboratorio de control oficial, los requisitos exigidos para su designación y deberán comunicar a la autoridad competente que les designó, cualquier modificación al respecto. Esta Autoridad, a su vez, trasladará dicha información a la Dirección General de la Industria Alimentaria que procederá en consecuencia.

Artículo 19. *Mesa de coordinación de laboratorios agroalimentarios.*

Se constituye la Mesa de Coordinación de Laboratorios Agroalimentarios, con carácter de grupo de trabajo, que estará integrada por representantes del Ministerio de Agricultura, Alimentación y Medio Ambiente y de las comunidades autónomas. Asimismo, con carácter puntual y cuando se considere oportuno, se podrá requerir la participación de otro personal especializado, así como de representantes de los sectores u otras organizaciones, en razón de la materia a tratar, con voz pero sin voto.

Dicha Mesa, que estará presidida por el Director General de la Industria Alimentaria realizará y desarrollará los estudios y trabajos técnicos relacionados con:

1. Mejorar la coordinación y armonización de las actuaciones en materia de métodos de análisis de los productos agroalimentarios y medios de la producción agraria, en los laboratorios designados para realizar el control analítico oficial de la calidad comercial en origen de dichos productos.

2. Potenciar las actuaciones encaminadas a mejorar la gestión relacionada con la calidad en los laboratorios agroalimentarios.

3. Intensificar la colaboración y cooperación de todas las Administraciones Públicas con competencias en el control analítico oficial de la calidad comercial en origen de los productos agroalimentarios y medios de producción agraria, con objeto de racionalizar y optimizar los recursos disponibles.

4. Promover los cauces de colaboración y comunicación con los sectores agroalimentarios y asociaciones interprofesionales en cuestiones de metodología analítica.

5. Facilitar la formación adecuada, continua y progresiva del personal de los laboratorios responsable de los análisis oficiales de la calidad comercial en origen de los productos agroalimentarios y medios de la producción agraria.

El Ministerio de Agricultura, Alimentación y Medio Ambiente podrá establecer, a propuesta de la Mesa, y si procede, mecanismos para la realización de determinados trabajos y estudios acordados en dicha Mesa.

Disposición adicional única. *Constitución de institución de mediación.*

Sin menoscabo de lo dispuesto en el artículo 2 del presente real decreto, el Ministerio de Agricultura, Alimentación y Medio Ambiente podrá constituirse en institución de mediación de conformidad con la Ley 5/2012, de 6 de julio, si así lo considera necesario.

Disposición final primera. *Modificación del Reglamento de la Ley 38/1994, de 30 de diciembre, reguladora de las organizaciones interprofesionales agroalimentarias.*

Se modifica el Reglamento de la Ley 38/1994, de 30 de diciembre, reguladora de las Organizaciones Interprofesionales Agroalimentarias, que figura como Anexo al Real Decreto 705/1997, de 16 de mayo, en la forma que a continuación se indica.

Uno. El párrafo c) del artículo 2 queda redactado en los siguientes términos:

«c) Acreditación del grado de implantación de la organización interprofesional agroalimentaria, mediante un baremo, que propuesto por la organización interprofesional solicitante del reconocimiento y, previo su refrendo por los miembros de las distintas ramas de actividad de la misma, deberá ser aprobado por el Ministerio de Agricultura, Alimentación y Medio Ambiente.»

Dos. El artículo 3 queda redactado como sigue:

«Artículo 3. *Actos de instrucción.*

Los actos de instrucción necesarios para el conocimiento y comprobación de los datos en virtud de los cuales deba pronunciarse la resolución, se realizarán por la Dirección General de la Industria Alimentaria del Ministerio de Agricultura, Alimentación y Medio Ambiente.»

Tres. El artículo 4 queda redactado como sigue:

«Artículo 4. *Informes.*

La Dirección General de la Industria Alimentaria del Ministerio de Agricultura, Alimentación y Medio Ambiente solicitará, a efectos del reconocimiento, informe no vinculante del Consejo General de Organizaciones Interprofesionales Agroalimentarias. Asimismo podrán solicitarse cuantos informes sean necesarios para resolver.»

Cuatro. El artículo 7 queda redactado como sigue:

«Artículo 7. *Propuesta de resolución.*

Finalizado el trámite de audiencia, el titular de la Dirección General de la Industria Alimentaria, por conducto del titular de la Secretaría General de Agricultura y Alimentación, elevará a la Ministra de Agricultura, Alimentación y Medio Ambiente la correspondiente propuesta de resolución.»

Cinco. El apartado 1 del artículo 8 queda redactado como sigue:

«1. El expediente de reconocimiento de la organización interprofesional agroalimentaria, se resolverá mediante orden ministerial en el plazo máximo de tres meses a partir del día siguiente a la fecha de entrada de la solicitud en cualquiera de los registros del órgano administrativo competente.

Dicha resolución se notificará a la organización interprofesional agroalimentaria solicitante, con las razones que la motivan.»

Seis. Los apartados 1 y 2 del artículo 9 quedan redactados como sigue:

«Artículo 9. *Revocación del reconocimiento.*

1. El Ministro de Agricultura, Alimentación y Medio Ambiente, de oficio o a instancia de parte, revocará el reconocimiento de aquéllas organizaciones interprofesionales agroalimentarias que incurran en alguno de los supuestos previstos en el artículo 11 de la Ley, previa audiencia de dichas organizaciones e informe del Consejo General de Organizaciones Interprofesionales Agroalimentarias.

2. La resolución por la que se revoca o retira el reconocimiento de una organización interprofesional agroalimentaria, se notificará a dicha organización, con expresión de las razones que la motivan, y se publicará en el Boletín oficial del Estado a efectos informativos. Asimismo se procederá a inscribir la revocación en el registro de organizaciones interprofesionales agroalimentarias.»

Siete. El artículo 11 queda redactado como sigue:

«Artículo 11. *Actos de instrucción.*

Los actos de instrucción necesarios para el conocimiento y comprobación de los datos en los que se fundamenta la extensión de norma se realizarán por la Dirección General de la Industria Alimentaria.

En todo caso se solicitará a los Departamentos ministeriales que pudieran estar implicados, cuanta información o documentación se considere conveniente.»

Ocho. El artículo 12 queda redactado como sigue:

«Artículo 12. *Informes.*

La Dirección General de la Industria Alimentaria solicitará a efectos de extensión de normas, informe del Consejo General de Organizaciones Interprofesionales Agroalimentarias, el cual deberá ser emitido en el plazo máximo de un mes. En todo caso, los proyectos de órdenes de extensión de normas habrán de ser informados por la Secretaría General Técnica del Departamento. Asimismo podrán solicitarse cuántos informes y consultas sean necesarios en el procedimiento de elaboración de los proyectos de órdenes de extensión de normas.»

Nueve. El artículo 13 queda redactado como sigue:

«Artículo 13. *Información pública.*

El acuerdo para el que se solicita extensión de normas y, en su caso, las aportaciones económicas correspondientes, se someterá a información pública por la Dirección General de la Industria Alimentaria mediante anuncio en el “Boletín Oficial del Estado”, a fin de que los interesados puedan examinar el expediente en el lugar que se indique y presentar las alegaciones que se estimen pertinentes en el plazo que se establezca en dicho anuncio, el cual no podrá ser inferior a quince días.»

Diez. Se suprime el artículo 14.

Once. El artículo 15 queda redactado como sigue:

«Artículo 15. *Aprobación.*

La aprobación de la extensión de normas tendrá lugar mediante Orden del Ministerio de Agricultura, Alimentación y Medio Ambiente, que determinará el período de vigencia del acuerdo que se hace extensivo.

Cuando la materia objeto de extensión de normas esté relacionada con la competencia de varios Departamentos ministeriales, se aprobará mediante orden ministerial conjunta.»

Doce. El artículo 18 queda redactado como sigue:

«Artículo 18. *Órganos competentes.*

El órgano competente para iniciar el expediente sancionador es el Director General de la Industria Alimentaria, que nombrará instructor al Subdirector General competente por razón de la materia o del sector. En el caso de los sectores oleícolas, lácteos y de aquellos otros que se determinen reglamentariamente, de acuerdo con lo establecido en el apartado 5 de la Disposición adicional primera de la Ley 12/2013, de 2 de agosto, de medidas para mejorar el funcionamiento de la cadena alimentaria, iniciará e instruirá el Director de la Agencia de Información y Control Alimentarios.»

Trece. El artículo 23 queda redactado como sigue:

«Artículo 23. *Composición.*

1. El Consejo General de Organizaciones Interprofesionales Agroalimentarias, como órgano colegiado adscrito a la Secretaría General de Agricultura del Ministerio de Agricultura, Alimentación y Medio Ambiente, actuará en Pleno y en Comisión Permanente.

2. El Pleno del Consejo General de Organizaciones Interprofesionales Agroalimentarias estará integrado por:

a) Presidente: El titular de la Secretaría General de Agricultura y Alimentación.

b) Vicepresidente: El titular de la Dirección General de la Industria Alimentaria.

c) Vocales:

Tres representantes del Ministerio de Agricultura, Alimentación y Medio Ambiente, siendo uno de ellos el titular de la Secretaría General Técnica.

Dos representantes del Ministerio de Economía y Competitividad.

Un representante del Ministerio de Sanidad, Servicios Sociales e Igualdad.

Siete representantes de las comunidades autónomas.

Seis representantes de las organizaciones profesionales agrarias.

Dos representantes de las organizaciones de cooperativas agrarias.

Cuatro representantes de las organizaciones de cooperativas pesqueras y de organizaciones de productores pesqueros reconocidas.

Seis representantes de las organizaciones de la industria y del comercio alimentario.

Un representante de las organizaciones de consumidores.

Actuará como Secretario el titular de la Subdirección General de Estructura de la Cadena Alimentaria.

3. La Comisión Permanente estará integrada por:

a) Presidente: El titular de la Dirección General de la Industria Alimentaria.

b) Vicepresidente: El titular de la Secretaría General Técnica del Ministerio de Agricultura, Alimentación y Medio Ambiente.

c) Vocales:

Dos representantes del Ministerio de Agricultura, Alimentación y Medio Ambiente.

Cuatro representantes de las comunidades autónomas.

Tres representantes de las organizaciones profesionales agrarias.

Un representante de las organizaciones de cooperativas agrarias.

Dos representantes de las organizaciones de cooperativas pesqueras y de organizaciones de productores pesqueros reconocidas.

Tres representantes de las organizaciones de la industria y del comercio agroalimentario.

Actuará como Secretario el Secretario del Consejo.»

Catorce. El apartado 1 del artículo 31 queda redactado como sigue:

«Artículo 31. *Nombramiento y cese.*

1. Los miembros del Consejo serán nombrados por el presidente del Consejo, por un período de cuatro años de acuerdo con las siguientes normas:

a) Los Vocales representantes de la Administración General del Estado, miembros titulares del Consejo, que tendrán rango al menos de Director General, serán propuestos por los respectivos Subsecretarios de los Departamentos representados.

b) Los representantes de las comunidades autónomas serán propuestos por sus respectivas Administraciones. El derecho a representación para cada período de las comunidades autónomas se ejercerá de acuerdo con los siguientes criterios:

1.º Las dos comunidades autónomas con mayor aportación al producto interior bruto (PIB) agroalimentario nacional.

2.º Las dos comunidades autónomas con mayor importancia relativa medida en PIB agroalimentario, para todos aquellos sectores en los que haya reconocidas organizaciones interprofesionales agroalimentarias y no estén incluidas en el supuesto previsto en el párrafo a).

3.º La comunidad autónoma con mayor aportación al PIB pesquero nacional no incluida en los supuestos previstos en los párrafos a) y b) anteriores.

4.º Las dos comunidades autónomas que no hubieran estado representadas en el Consejo en períodos anteriores, atendiendo a los criterios previstos en los párrafos anteriores y siguiendo el orden alfabético en castellano.

c) Los representantes de las diversas organizaciones representativas serán propuestos por aquellas entidades que al respecto se determine, en función de su representatividad.

d) Cada Vocal tendrá un suplente que será propuesto y nombrado en la misma forma que el titular.»

Disposición final segunda. *Título competencial.*

Este real decreto se dicta de conformidad con la habilitación contenida en el artículo 149.1, 13.ª de la Constitución, que atribuye al Estado la competencia en materia de bases y coordinación de la planificación general de la actividad económica.

Disposición final tercera. *Contención de gasto público.*

Las medidas incluidas en esta norma serán atendidas con las dotaciones presupuestarias ordinarias del Ministerio de Agricultura, Alimentación y Medio Ambiente y no podrán suponer incremento de dotaciones ni de retribuciones ni de otros gastos de personal.

Disposición final cuarta. *Entrada en vigor.*

El presente real decreto entrará en vigor el día siguiente al de su publicación en el «Boletín Oficial del Estado».

ANEXO I

Modelo de solicitud para la inscripción de los otros códigos de buenas prácticas mercantiles

I. NOMBRE DEL CÓDIGO.

II. ORGANISMOS Y/O ASOCIACIONES FIRMANTES DEL CÓDIGO.

III. FECHA DE APROBACIÓN DEL CÓDIGO: DD/MM/AAAA.

IV. SECTORES A LOS QUE AFECTA.

V. COMUNIDADES AUTÓNOMAS AFECTADAS.

VI. DOCUMENTACIÓN QUE SE ADJUNTA.

- ☐ Acuerdo por el que se aprueba el Código.
- ☐ Texto íntegro del Código
- ☐ Otras (especificar)……..

VII.SOLICITUD.

El abajo firmante solicita la inscripción en el Registro Estatal de Buenas Prácticas Mercantiles de la Contratación alimentaria del acuerdo de aprobación y el texto que se adjunta a esta solicitud de acuerdo con el artículo 6 del Real Decreto 64/2014, por el que se desarrolla parcialmente la Ley 12/2013, de 2 de agosto, de medidas para mejorar el funcionamiento de la cadena alimentaria

En……..,a…….de……..de ……

(Firma)

Sr. Director General de la Industria Alimentaria.
Ministerio de Agricultura, Alimentación y Medio Ambiente.
P.º Infanta Isabel, 1.
28071 Madrid.

ANEXO II

Modelo de solicitud para la inscripción de operadores adheridos voluntariamente al código de buenas prácticas mercantiles en la contratación alimentaria y/o a los otros códigos según la Ley 12/2013, de 2 de agosto

MODELO DE SOLICITUD PARA LA INSCRIPCIÓN DE OPERADORES ADHERIDOS VOLUNTARIAMENTE AL CÓDIGO DE BUENAS PRACTICAS MERCANTILES EN LA CONTRATACION ALIMENTARIA Y/O A LOS OTROS CÓDIGOS SEGÚN LA LEY 12/2013, DE 2 DE AGOSTO

I. DATOS DE IDENTIFICACIÓN PERSONAL (Rellenar en caso de ser persona física).

NOMBRE				N.I.F.
DOMICILIO				
Calle/Plaza y número	Localidad	Provincia	Código Postal	Teléfono y fax
Correo electrónico				

II. DATOS DE IDENTIFICACIÓN DE LA EMPRESA (Rellenar en caso de ser persona jurídica).

NOMBRE O RAZÓN SOCIAL				N.I.F.
DOMICILIO				
Calle/Plaza y número	Localidad	Provincia	Código Postal	Teléfono y fax
Correo electrónico				

DATOS PERSONALES Y DOMICILIO DEL REPRESENTANTE DE LA EMPRESA.

NOMBRE				N.I.F.
DOMICILIO				
Calle/Plaza y número	Localidad	Provincia	Código Postal	Teléfono y fax
Correo electrónico				

III. SECTOR DE ACTIVIDAD.

Código de la Clasificación Nacional de Actividades Económicas (C.N.A.E.) vigente:

IV. ¿LA EMPRESA ES UNA PYME? SI NO

V. ¿PERTENECE A UNA ORGANIZACIÓN DE PRODUCTORES? SI NO

VI. DOCUMENTACIÓN QUE SE ADJUNTA.

- ☐ Documentación acreditativa de estar adherido al Código de Buenas Prácticas Mercantiles en la contratación alimentaria y/o a los otros Códigos.
- ☐ Documentación acreditativa de tener condición de PYME
- ☐ Documentación acreditativa de pertenecer a una organización de productores

VII. SOLICITUD.

El abajo firmante solicita su inscripción en el Registro Estatal de Buenas Prácticas Mercantiles de la Contratación alimentaria de acuerdo con el artículo 7 del Real Decreto 64/2014, por el que se desarrolla parcialmente la Ley 12/2013, de 2 de agosto, de medidas para mejorar el funcionamiento de la cadena alimentaria

En……,a…….de……de ……

(Firma)

Sr. Director General de la Industria Alimentaria.
Ministerio de Agricultura, Alimentación y Medio Ambiente.
P.º Infanta Isabel, 1.
28071 Madrid.

§ 15

Real Decreto 66/2015, de 6 de febrero, por el que se regula el régimen de controles a aplicar por la Agencia de Información y Control Alimentarios, previstos en la Ley 12/2013, de 2 de agosto, de medidas para mejorar el funcionamiento de la cadena alimentaria. [Inclusión parcial]

Ministerio de Agricultura, Alimentación y Medio Ambiente
«BOE» núm. 33, de 7 de febrero de 2015
Última modificación: 17 de mayo de 2023
Referencia: BOE-A-2015-1161

Téngase en cuenta que las referencias hechas a la "Agencia de Información y Control Alimentarios" se entenderán hechas a la "Agencia de Información y Control Alimentarios, O.A", según establece la disposición adicional única del Real Decreto 368/2023, de 16 de mayo. Ref. BOE-A-2023-11643

CAPÍTULO I

Objeto y ámbito de los controles de la Ley 12/2013, de 2 de agosto, por la Agencia de Información y Control Alimentarios

[. . .]

Artículo 2. *Ámbito de los controles.*

1. Los controles que lleve a cabo la Agencia de Información y Control Alimentarios, O.A., tendrán por finalidad el examen, la comprobación y la investigación de las obligaciones impuestas a los operadores de la cadena alimentaria en virtud de la Ley 12/2013, de 2 de agosto, de medidas para mejorar el funcionamiento de la cadena alimentaria, para controlar su cumplimiento; así como, en el caso de constatarse incumplimientos, determinar si se han cometido posibles infracciones en materia de contratación alimentaria tipificadas en la misma ley que den lugar al correspondiente procedimiento sancionador.

2. Para el caso de que la Agencia de Información y Control Alimentarios tuviera que llevar a cabo alguna actuación en la que las competencias inspectoras fueran concurrentes con la de cualquier otra entidad, se llevarán a cabo previamente los mecanismos de coordinación y colaboración que fueran necesarios para su realización, mediante los correspondientes Acuerdos de Colaboración.

[. . .]

CAPÍTULO III

Actuaciones de la Agencia de Información y Control Alimentarios

[. . .]

Artículo 10. *Actuaciones Inspectoras.*

1. Las actuaciones inspectoras se llevarán a cabo para la correcta aplicación de la Ley 12/2013, de 2 de agosto.

2. Las actuaciones de la Agencia de Información y Control Alimentarios podrán ser, entre otras, para:

a) **(Suprimida)**

b) Examinar la correspondencia entre los datos que figuren en las denuncias presentadas por las organizaciones de los sectores o mercados oleícolas (aceite de oliva y aceitunas de mesa), lácteos y vinícolas, y los que arrojen los sistemas de información de dichos mercados, que gestione la Agencia, a los efectos de iniciar e instruir los expedientes sancionadores por incumplimiento en el pago de las aportaciones obligatorias a dichas organizaciones interprofesionales.

c) Comprobar que los operadores de la cadena alimentaria cumplen las obligaciones establecidas en la Ley 12/2013, de 2 de agosto; pudiendo llevar a cabo un procedimiento de toma de muestras en aquellos casos que estimen oportunos.

d) Aquellos otros controles que sean solicitados por el Ministerio de Agricultura, Alimentación y Medio Ambiente en el ámbito de las funciones establecidas en el Estatuto de la Agencia de Información y Control Alimentarios.

3. Las actuaciones de obtención de información se dirigirán al conocimiento de los datos o antecedentes de cualquier naturaleza que obren en poder de una persona o entidad y tengan trascendencia en el buen funcionamiento de la cadena alimentaria.

4. Los funcionarios debidamente acreditados para proceder a una inspección ejercerá sus poderes previa presentación de una acreditación escrita del Director de la Agencia de Información y Control Alimentarios que indique el objeto y la finalidad de la inspección, así como la fecha en la que vaya a practicarse.

5. En los casos en los que se haya solicitado de la autoridad judicial la correspondiente autorización para llevar a cabo las actuaciones inspectoras, ésta será presentada a los interesados por parte de los inspectores designados por el Director de la Agencia de Información y Control Alimentarios.

[. . .]

Artículo 13. *Los obligados en el procedimiento de inspección.*

1. Están obligados a atender al personal de la Agencia de Información y Control Alimentarios debidamente acreditado por el Director para llevar a cabo inspecciones:

a) **(Suprimida)**

b) **(Suprimida)**

c) Los operadores de la cadena alimentaria que estén incluidos en el ámbito de aplicación de la Ley 12/2013, de 2 de agosto.

d) Toda persona física o jurídica que pueda proporcionar cualquier clase de datos e informaciones de que disponga sobre el objeto de la Ley 12/2013, de 2 de agosto, y que puedan resultar necesarios con el objeto y finalidad de la inspección.

2. Los funcionarios de la Agencia de Información y Control Alimentarios debidamente acreditados por el Director para llevar a cabo inspecciones podrán exigir que se acredite la identidad, carácter y facultades de la persona o personas con cuyo concurso y asistencia se vayan a realizar las actuaciones.

[. . .]

CAPÍTULO IV

Consecuencias derivadas de la actuación inspectora

[. . .]

Artículo 28. *Actuaciones en el ámbito de las obligaciones impuestas para el mantenimiento de los sistemas de información, seguimiento y análisis de los mercados.*

(Suprimido)

Artículo 29. *Actuaciones en los casos de incumplimientos de pago de las aportaciones obligatorias a las organizaciones interprofesionales o de productores.*

1. La Agencia de Información y Control Alimentarios, O.A., iniciará e instruirá, de acuerdo a su propio régimen, los expedientes sancionadores por incumplimientos en el pago de las aportaciones obligatorias a las organizaciones interprofesionales o de productores, reconocidas por el Ministerio de Agricultura, Pesca y Alimentación en los productos o sectores oleícolas (aceite de oliva y aceitunas de mesa), lácteo y vinícola, y elevará a las autoridades competentes las propuestas de resolución que correspondan.

2. En las infracciones contempladas en el apartado anterior, el impago deberá ser denunciado por la organización interprofesional ante la autoridad competente, acompañando la documentación que acredite haber requerido el pago a los deudores, así como la admisión a trámite de la correspondiente demanda judicial o, en su caso, de la solicitud de laudo arbitral.

3. No obstante, cuando la aportación económica impagada o las cuotas en que se desglose se calculen sobre datos incluidos en declaraciones oficiales a la administración competente o constatados en sus actuaciones de control, no será necesario acreditar la presentación de la documentación mencionada en el párrafo anterior, siendo suficiente a estos efectos la aportación de una certificación extendida por el órgano administrativo encargado de la gestión de los datos incluidos en dichas declaraciones.

4. En el ámbito de las infracciones a la Ley 38/1994, de 30 de diciembre, reguladora de las organizaciones interprofesionales agroalimentarias, cuya instrucción corra a cargo de la Agencia de Información y Control Alimentarios, el plazo máximo para resolver el procedimiento sancionador y notificar la resolución expresa del mismo, será de seis meses.

[. . .]

Disposición derogatoria única. *Derogación del Real Decreto 257/1999.*

Queda derogado el Real Decreto 257/1999, de 12 de febrero, por el que se regula la supervisión de las ayudas comunitarias al aceite de oliva y la aceituna de mesa por la Agencia para el Aceite de Oliva.

[. . .]

§ 16

Real Decreto 227/2014, de 4 de abril, por el que se aprueba el Estatuto de la Agencia de Información y Control Alimentarios

Ministerio de Hacienda y Administraciones Públicas
«BOE» núm. 105, de 30 de abril de 2014
Última modificación: 2 de abril de 2025
Referencia: BOE-A-2014-4580

Téngase en cuenta que las referencias hechas a la "Agencia de Información y Control Alimentarios" se entenderán hechas a la "Agencia de Información y Control Alimentarios, O.A", según establece la disposición adicional única del Real Decreto 368/2023, de 16 de mayo. Ref. BOE-A-2023-11643

La Ley 12/2013, de 2 de agosto, de medidas para mejorar el funcionamiento de la cadena alimentaria crea, en su disposición adicional primera, la Agencia de Información y Control Alimentarios, con naturaleza jurídica de organismo autónomo y con los fines de controlar el cumplimiento de las medidas que la citada ley dispone y gestionar los sistemas de información de los mercados oleícolas (aceite de oliva y aceituna de mesa) y lácteos y aquellos otros alimentos que, por su importancia estratégica, determine el Ministerio de Agricultura, Alimentación y Medio Ambiente porque incidan significativamente en la producción y comercialización agraria y alimentaria.

La Agencia de Información y Control Alimentarios, procede de la modificación del organismo autónomo Agencia para el Aceite de Oliva, de la que es sucesora legal, conforme a los principios generales de funcionamiento de la Administración y a los criterios de austeridad en el gasto público. La Agencia de Información y Control Alimentarios asume además de las funciones que venía ejerciendo, aquellas nuevas relacionadas con el control del cumplimiento de lo dispuesto en dicha Ley.

Aprobada la modificación de la Agencia conforme al artículo 63.1 de la Ley 6/1997, de 14 de abril, de Organización y Funcionamiento de la Administración General del Estado, procede dotarla de su nuevo Estatuto al que se refiere el artículo 62 de esa misma ley, estableciendo su contenido y aprobación por Real Decreto del Consejo de Ministros. Dicho Estatuto deberá estar aprobado y publicado con carácter previo a la entrada en funcionamiento efectivo de la nueva Agencia, teniendo en cuenta que la entrada en vigor de la Ley 12/2013, de 2 de agosto, por la que se creó, se producirá a los cinco meses de su publicación oficial.

En consecuencia, el presente real decreto establece las disposiciones estatutarias para la Agencia de Información y Control Alimentarios por las que se regirá su organización y funcionamiento para el ejercicio de las funciones que la Disposición adicional primera de la Ley 12/2013, de 2 de agosto, vino a conferirla para la mejor consecución de sus fines. Dentro de los principios de austeridad en el gasto público, se adapta la composición de su

Consejo Asesor a los nuevos requerimientos de representación exigidos por la modificación operada en los fines de la misma.

Por otro lado, resulta necesario adaptar el Real Decreto 401/2012, de 17 de febrero, por el que se desarrolla la estructura orgánica básica del Ministerio de Agricultura, Alimentación y Medio Ambiente, al objeto de que recoja en el mismo la adscripción de la Agencia de Información y Control Alimentarios a la Secretaría General de Agricultura y Alimentación.

En su virtud, a iniciativa del Ministro de Agricultura, Alimentación y Medio Ambiente, a propuesta del Ministro de Hacienda y Administraciones Públicas y previa deliberación del Consejo de Ministros en su reunión del día 4 de abril de 2014,

DISPONGO:

Artículo único. *Aprobación del Estatuto de la Agencia de Información y Control Alimentarios.*

Se aprueba el Estatuto de la Agencia de Información y Control Alimentarios, cuyo texto se inserta a continuación.

Disposición adicional única. *No incremento del gasto público.*

La aplicación de lo dispuesto en el presente real decreto no implicará incremento del gasto público, siendo asumidas las funciones y los gastos que se originen por la reasignación de los recursos humanos y medios materiales destinados al Ministerio de Agricultura, Alimentación y Medio Ambiente y sus organismos dependientes.

Disposición transitoria única. *Régimen transitorio de personal.*

Las unidades y puestos de trabajo con nivel orgánico inferior a subdirección general cuyas funciones correspondían a la Agencia para el Aceite de Oliva, continuarán subsistentes y seguirán percibiendo sus retribuciones con cargo a los créditos a los que venían imputándose hasta que se aprueben las relaciones de puestos de trabajo adaptadas a la estructura orgánica y funciones que se establecen en este decreto y se proceda a las correspondientes adaptaciones presupuestarias.

Disposición derogatoria única. *Derogación normativa.*

Quedan derogadas cuantas disposiciones de igual o inferior rango se opongan a lo dispuesto en este real decreto y, en particular, el Real Decreto 1065/1988, de 16 de septiembre, por el que se establece la estructura de la Agencia para el Aceite de Oliva.

Disposición final primera. *Modificación del Real Decreto 401/2012, de 17 de febrero, por el que se desarrolla la estructura orgánica básica del Ministerio de Agricultura, Alimentación y Medio Ambiente.*

Se modifica el Real Decreto 401/2012, de 17 de febrero, por el que se desarrolla la estructura orgánica básica del Ministerio de Agricultura, Alimentación y Medio Ambiente, de la forma que a continuación se indica.

Uno. El apartado 6 del artículo 7 se modifica y quedará redactado del siguiente modo:

> «6. Quedan adscritos al Ministerio de Agricultura, Alimentación y Medio Ambiente, a través de la Secretaría General de Agricultura y Alimentación, el Fondo de Garantía Agraria (FEGA) y la Agencia de Información y Control Alimentarios (AICA), con las funciones y estructuras actualmente vigentes.»

Dos. El apartado 6 del artículo 12 se modifica y quedará redactado del siguiente modo:

> «6. Queda adscrita al Ministerio de Agricultura, Alimentación y Medio Ambiente, a través de la Subsecretaría, la Entidad Estatal de Seguros Agrarios (ENESA), cuya presidencia corresponde al Subsecretario, con las funciones y estructura actualmente vigentes.»

Disposición final segunda. *Desarrollo y ejecución.*

Se autoriza al Ministro de Agricultura, Alimentación y Medio Ambiente para dictar las disposiciones necesarias para la aplicación y desarrollo de este real decreto.

Disposición final tercera. *Entrada en vigor.*

El presente real decreto entrará en vigor al día siguiente de su publicación.

ESTATUTO DE LA AGENCIA DE INFORMACIÓN Y CONTROL ALIMENTARIOS

Artículo 1. *Naturaleza jurídica y adscripción.*

1. La Agencia de Información y Control Alimentarios, O. A., creada por la disposición adicional primera de la Ley 12/2013, de 2 de agosto, de medidas para mejorar el funcionamiento de la cadena alimentaria, es un organismo autónomo de los previstos en el artículo 98 de la Ley 40/2015, de 1 de octubre, de Régimen Jurídico del Sector Público, y está adscrita al Ministerio de Agricultura y Pesca, Alimentación y Medio Ambiente, a través de la Secretaría General de Agricultura y Alimentación.

2. La Agencia de Información y Control Alimentarios tiene personalidad jurídica pública diferenciada, con patrimonio y tesorería propios, así como autonomía de gestión y plena capacidad jurídica y de obrar y, dentro de la esfera de sus competencias, le corresponden las potestades administrativas necesarias para el cumplimiento de sus fines en los términos establecidos en este Estatuto.

3. La Agencia de Información y Control Alimentarios, O.A., se rige por la disposición adicional primera de la Ley 12/2013, de 2 de agosto, de medidas para mejorar el funcionamiento de la cadena alimentaria; por la Ley 40/2015, de 1 de octubre, de Régimen Jurídico del Sector Público; por la Ley 39/2015, de 1 de octubre, del Procedimiento Administrativo Común de las Administraciones Públicas; por la Ley 9/2017, de 8 de noviembre, de Contratos del Sector Público, por la que se transponen al ordenamiento jurídico español las Directivas del Parlamento Europeo y del Consejo 2014/23/UE y 2014/24/UE, de 26 de febrero de 2014; por la Ley 47/2003, de 26 de noviembre, General Presupuestaria; por la Ley 33/2003, de 3 de noviembre, del Patrimonio de las Administraciones Públicas; por las demás disposiciones que sean de aplicación a los organismos autónomos de la Administración General del Estado y por el presente Estatuto.

4. Corresponde al Ministerio de Agricultura, Pesca y Alimentación a través de la Secretaría General de Agricultura y Alimentación, la Presidencia del organismo, la dirección estratégica, la evaluación y el control de los resultados de su actividad, sin perjuicio de las competencias atribuidas a la Intervención General de la Administración del Estado en cuanto a la evaluación y control de los resultados de los organismos públicos integrantes del sector público.

5. La Agencia de Información y Control Alimentarios, O.A., estará sometida al control de eficacia y supervisión continua previsto en el artículo 85 de la Ley 40/2015, de 1 de octubre. El control de eficacia será ejercido por el Ministerio de Agricultura, Pesca y Alimentación, a través de la Inspección de Servicios, y tendrá por objeto evaluar el cumplimiento de los objetivos propios de la actividad específica del organismo y la adecuada utilización de los recursos, de acuerdo con lo establecido en su plan de actuación y sus actualizaciones anuales, sin perjuicio del control que de acuerdo con la Ley 47/2003, de 26 de noviembre, se ejerza por la Intervención General de la Administración del Estado.

Artículo 2. *Fines.*

1. En el marco de la Ley 12/2013, de 2 de agosto, de medidas para mejorar el funcionamiento de la cadena alimentaria, los fines generales de la Agencia de Información y Control Alimentarios son:

a) La gestión de los sistemas de información y control de los mercados oleícolas, lácteos, vinícolas y la de aquellos otros que se determinen reglamentariamente.

b) El control del cumplimiento de lo dispuesto en la Ley de medidas para mejorar el funcionamiento de la cadena alimentaria.

2. Se entenderá como sistemas de información de los mercados a los efectos de este real decreto toda información relevante de los distintos aspectos o parámetros de los mercados que sistemáticamente se recogen, ordenan y analizan por las distintas unidades competentes del Ministerio de Agricultura, Alimentación y Medio Ambiente, en cumplimiento de sus obligaciones derivadas de la normativa en vigor. En el caso del sector oleícola, se considerará también como sistemas de información, seguimiento y análisis, el seguimiento y control de las existencias físicas, movimientos y cantidades comercializadas.

Artículo 3. *Funciones.*

Para el cumplimiento de los fines recogidos en el artículo anterior, la Agencia desarrollará las siguientes funciones:

a) Ejercer las competencias recogidas en la Ley 12/2013, de 2 de agosto, como autoridad de ejecución nacional prevista en el artículo 28, sin perjuicio de las competencias de las autoridades de ejecución designadas por las comunidades autónomas.

b) Llevar a cabo las tareas necesarias como punto de contacto para la cooperación entre las autoridades de ejecución, así como con la Comisión Europea, en el ámbito de la Directiva (UE) 2019/633 del Parlamento Europeo y del Consejo, de 17 de abril de 2019, relativa a las prácticas comerciales desleales en las relaciones entre empresas en la cadena de suministro agrícola y alimentario.

c) Establecer y desarrollar el régimen de control necesario para comprobar el cumplimiento de lo dispuesto en la Ley 12/2013, de 2 de agosto. En este ámbito, se podrá comprobar la documentación contractual, mercantil, técnica, económica y, en su caso, de licitaciones y cualquier otra documentación que pueda servir para probar el incumplimiento de lo establecido en la Ley 12/2013, de 2 de agosto; así como el origen, destino y características de las materias primas, los productos y subproductos afectados, incluso mediante toma de muestras y determinaciones analíticas, en cualquier fase de la cadena alimentaria.

d) Realizar las comprobaciones que corresponda por posibles incumplimientos de lo dispuesto en la Ley 12/2013, de 2 de agosto y en particular ejercer las funciones previstas en el artículo 29 de la ley.

e) Iniciar de oficio, conforme al artículo 58 de la Ley 39/2015, de 1 de octubre, el procedimiento sancionador que corresponda por incumplimientos de lo dispuesto en la Ley 12/2013, de 2 de agosto, y, tras la correspondiente instrucción, resolver, en el supuesto previsto en el artículo 26.3.a) de la Ley 12/2013, de 2 de agosto, o proponer a la autoridad competente la resolución que proceda o, en su caso, formular denuncia debidamente documentada ante la Comisión Nacional de los Mercados y la Competencia.

f) Trasladar a las autoridades de ejecución competentes los hechos sobre los presuntos incumplimientos detectados en las actuaciones de control, acompañando la documentación necesaria sobre los hechos constatados y su valoración técnica y jurídica, de conformidad con lo establecido en al artículo 26 de la Ley 12/2013, de 2 de agosto.

g) Gestionar y mantener los sistemas de información de los mercados oleícolas (aceites de oliva y aceitunas de mesa), vinícolas y lácteos.

h) Iniciar e instruir, conforme a su propio régimen, los expedientes sancionadores por incumplimiento del pago de las aportaciones obligatorias a las organizaciones interprofesionales, reconocidas por el Ministerio de Agricultura, Pesca y Alimentación en los productos o sectores a que se refiere el apartado g), formulando a las autoridades competentes las propuestas de resolución que correspondan.

i) Colaborar con el Observatorio de la Cadena Alimentaria en la realización de los trabajos, estudios e informes que, sobre los productos, mercados y sectores a que se refiere el apartado g), y que resulten necesarios para el ejercicio de las funciones que el Observatorio tiene encomendadas.

j) Colaborar con organizaciones sectoriales, de productores e interprofesionales relacionadas con los productos, mercados o sectores incluidos en el apartado g), en el ámbito exclusivo de sus funciones.

k) Establecer relaciones de colaboración con otros órganos de la Administración General del Estado y con las comunidades autónomas en materias de su competencia, sin menoscabo de las competencias de otros departamentos ministeriales.

l) Elaborar un informe anual de las actividades realizadas por la Agencia.

m) Realizar trabajos, estudios e informes en materias de su competencia, así como la difusión de los mismos.

n) Ejercer las acciones contempladas en el artículo 32.1, 1.ª a 4.ª, de la Ley 3/1991, de 10 de enero, de Competencia Desleal, cuando resulten afectados los intereses de operadores de la cadena alimentaria.

ñ) Gestión y mantenimiento del Registro de contratos alimentarios conforme al Real Decreto 1028/2022, de 20 de diciembre, por el que se desarrolla el Registro de Contratos Alimentarios.

o) Las demás funciones que se le atribuyan legal o reglamentariamente para el cumplimiento de sus fines.

Todas estas funciones serán desarrolladas por la Agencia de Información y Control Alimentarios, O.A., sin menoscabo de las competencias de otros órganos directivos del departamento y de otros departamentos ministeriales u otras Administraciones públicas.

Artículo 4. *Órganos ejecutivo y consultivo de la Agencia de Información y Control Alimentarios, O.A.*

1. El órgano ejecutivo de la Agencia de Información y Control Alimentarios, O.A., será el Director.

2. El órgano consultivo y de participación es el Consejo Asesor.

Artículo 5. *El Director.*

El Director de la Agencia de Información y Control Alimentarios, O.A., con rango de Subdirector General, es el órgano ejecutivo del Organismo y le corresponde ejercer las siguientes funciones:

a) Dirigir y representar a la Agencia, en los términos previstos en la legislación vigente.

b) Formular las propuestas de disposiciones en materias propias de la Agencia y participar en la elaboración de las que puedan afectar al organismo.

c) Dirigir y coordinar sus actividades, aprobar los planes de actuación y los procedimientos de trabajo para el mejor desarrollo de las funciones y el cumplimiento de los fines que la Agencia tiene encomendados.

d) **(Suprimida)**

e) Promover y difundir el informe anual de las actuaciones realizadas y de los resultados alcanzados.

f) Dirigir el personal y los servicios, formular la propuesta de la relación de puestos de trabajo y la de sus modificaciones, realizar los nombramientos y los ceses, evaluar el desempeño del personal y el funcionamiento de los servicios y aplicar el régimen disciplinario.

g) Acreditar a los inspectores y ordenar las inspecciones necesarias para el cumplimiento de los fines de la Agencia.

h) Formular el anteproyecto de presupuesto anual de gastos e ingresos de la Agencia y proponer las modificaciones precisas, aprobar los gastos y ordenar los pagos.

i) Ejercer sus funciones como órgano de contratación; celebrar toda clase de actos, contratos y convenios con entidades públicas o privadas, que sean necesarios para el cumplimiento de sus fines.

j) Aprobar las cuentas anuales del organismo y rendirlas al Tribunal de Cuentas por conducto de la Intervención General de la Administración General del Estado.

k) Difundir los resultados generados por el sistema de información de mercados.

l) El ejercicio de la potestad sancionadora en los casos y en los términos que atribuye a la Agencia la Ley 12/2013, de 2 de agosto. Con el fin de establecer la debida separación entre la fase instructora y la sancionadora en los procedimientos por infracciones recogidas en la Ley 12/2013, de 2 de agosto, cuya resolución sea competencia del Director de la Agencia de Información y Control Alimentarios, O.A.; corresponderá a éste, en todos los

casos, acordar la iniciación del procedimiento, así como la designación de una persona como órgano instructor del procedimiento sancionador, entre los funcionarios del Organismo Autónomo.

m) Desempeñar cuantas otras funciones le sean expresamente encomendadas o delegadas por norma legal o reglamentaria.

n) Colaborar con el Observatorio de la Cadena Alimentaria en la realización de los trabajos, estudios e informes.

ñ) Dictar los actos de gestión para la recaudación de los importes de las sanciones que se impongan por infracciones tipificadas en la Ley 12/2013, de 2 de agosto, que sean competencia de la Agencia.

o) Resolver los expedientes sancionadores, en los supuestos contemplados en el artículo 26 de la Ley 12/2013, de 2 de agosto.

p) Acordar la declaración de confidencialidad de la información obrante en los expedientes sancionadores, cuando sea preciso para garantizar la protección del denunciante, de conformidad con lo dispuesto en el artículo 29 de la Ley 12/2013, de 2 de agosto, y cuando deban ser declarados confidenciales los secretos comerciales de otros interesados o terceros, así como de cualquier otra información confidencial que pudiera figurar en el expediente.

q) Convocar y presidir las reuniones del Comité de cooperación de las autoridades de ejecución previsto en el apartado 4 del artículo 28 de la Ley 12/2013, de 2 de agosto.

Artículo 6. *El Consejo Asesor.*

1. El Consejo Asesor es el órgano consultivo y de participación de la Agencia, en el que se integran representantes de la Administración General del Estado, de las Comunidades Autónomas, de la producción y la transformación de los sectores alimentarios que estén interesados y de la distribución y los consumidores. El número máximo de miembros será de sesenta.

2. El Consejo Asesor estará constituido por los siguientes miembros:

a) El Presidente, el Secretario General de Agricultura y Alimentación.

b) El Vicepresidente, el Director General de la Industria Alimentaria, que en caso de vacante, ausencia o enfermedad, será sustituido por el Director de la Agencia.

c) Los siguientes Vocales:

– El Director de la Agencia.

– Cinco representantes, con rango de Subdirector General, del Ministerio de Agricultura, Alimentación y Medio Ambiente, a propuesta del Subsecretario, Secretario General de Pesca; del Director General de Producciones y Mercados Agrarios; del Presidente del FEGA y del Director General de la Industria Alimentaria, respectivamente.

– Dos representantes, con rango de Subdirector General, del Ministerio de Economía y Competitividad.

– Un representante, con rango de Subdirector General, del Ministerio de Hacienda y Administraciones Públicas.

– Un representante, con rango de Subdirector General, de la Agencia Española de Consumo, Seguridad Alimentaria y Nutrición (AECOSAN).

– Un representante de la Comisión Nacional de los Mercados y de la Competencia.

– Un representante de la autoridad de ejecución designada por cada comunidad autónoma, que podrá ser su titular o el suplente que hubiera designado.

– Nueve representantes de las organizaciones de ámbito estatal de las industrias de alimentación y bebidas, entre los cuales se asegurará la presencia de las organizaciones que representen los intereses de los diferentes tipos de operadores industriales de los sectores o mercados a que hace referencia la letra g) del artículo 3 de este Estatuto.

– Un vocal por cada una de las organizaciones profesionales agrarias declaradas más representativas en el ámbito estatal, entre los cuales se asegurará la presencia de las organizaciones que representen los intereses de los sectores o mercados a que hace referencia la letra g) del artículo 3 de este estatuto.

– Tres representantes de las cooperativas agroalimentarias, entre los cuales se asegurará la presencia de las organizaciones que representen los intereses de los sectores o mercados a que hace referencia la letra g) del artículo 3 de este Estatuto.

– Seis representantes de las asociaciones de ámbito estatal de la distribución alimentaria, mayorista y minorista.

– Dos representantes del Consejo de Consumidores y Usuarios.

d) El Secretario del Consejo Asesor, un funcionario de la Agencia que a los efectos designará el Director. Actuará, con voz pero sin voto.

3. Los Vocales serán designados por el Presidente, a propuesta de aquellos a quienes vayan a representar.

4. A las sesiones del Consejo Asesor podrán asistir para informar o asesorar sobre asuntos determinados, aquellos funcionarios, asociaciones o expertos independientes que sean convocados. Podrán asistir como invitados a las reuniones del Consejo Asesor las organizaciones interprofesionales láctea, del aceite de oliva, de la aceituna de mesa, del vino y la Fundación Patrimonio Comunal Olivarero.

5. Corresponde al Consejo Asesor:

a) Ser informado de los planes de actuación de la Agencia, de su ejecución y de los resultados alcanzados, así como de los medios de que disponga para realizarlos.

b) Ser informado de la marcha del Registro Estatal de Buenas Prácticas Mercantiles en la Contratación Alimentaria.

c) Conocer el informe anual de actuaciones de la Agencia con carácter previo a su difusión.

d) **(Suprimida)**

e) Conocer e informar los asuntos que el Presidente someta a su consideración.

6. El Consejo Asesor se reunirá en pleno, al menos, una vez al año. En su seno podrán constituirse grupos de trabajo, especializados o sectoriales, que, presididos y convocados por el Director de la Agencia de Información y Control Alimentarios, O.A., se reunirán cuando sea necesario. En todo caso, para los grupos de trabajo sectoriales (aceite de oliva, aceituna de mesa, lácteo y vinícola) se garantizará la presencia de todas las asociaciones representativas de los intereses de cada sector. El número máximo de miembros de cada uno de los grupos de trabajo, incluyendo a los expertos independientes e invitados, será de 30.

7. El funcionamiento del Consejo Asesor no supondrá incremento del gasto público y será atendido con los medios materiales y de personal existentes en la Secretaría General de Agricultura y Alimentación del Ministerio de Agricultura, Alimentación y Medio Ambiente.

8. Los gastos en concepto de indemnizaciones por razón del servicio, dietas y desplazamientos que se originen por la participación de reuniones de los integrantes e invitados del Consejo Asesor serán por cuenta de las respectivas Administraciones de origen y de las organizaciones a las que representan.

9. En su funcionamiento y régimen de acuerdos, el Consejo Asesor se regirá por lo dispuesto para los órganos colegiados en la Ley 40/2015, de 1 de octubre.

Artículo 7. *Estructura básica.*

1. La Agencia de Información y Control Alimentarios, para desarrollar las funciones encomendadas, contará con las unidades que se establezcan en la relación de puestos de trabajo del organismo.

El nivel de estas unidades, que dependerán del Director de la Agencia, será el que se establezca en la relación de puestos de trabajo del organismo.

2. La Intervención Delegada se adscribe al Director de la Agencia sin perjuicio de la dependencia orgánica y funcional de la Intervención General del Estado, de acuerdo con su normativa específica.

3. La Abogacía del Estado se adscribe al Director de la Agencia, sin perjuicio de su dependencia orgánica y funcional de la Abogacía General del Estado, de acuerdo con lo dispuesto en la Ley 52/1997, de 27 de noviembre, de Asistencia Jurídica al Estado e Instituciones Públicas.

Artículo 8. *Régimen de personal.*

El personal funcionario y laboral de la Agencia se regirá por la normativa sobre función pública y legislación laboral aplicable al resto del personal de la Administración General del Estado.

Para la provisión de puestos de trabajo mediante el sistema de libre designación se actuará según el Acuerdo del Consejo de Ministros de 9 de diciembre de 2020, por el que se aprueba el III Plan para la igualdad de género en la Administración General del Estado y en los Organismos Públicos vinculados o dependientes de ella, o el que se encuentre en vigor en el momento de la convocatoria.

Los funcionarios de la Agencia de Información y Control Alimentarios que estén debidamente acreditados por su Director, realizarán las inspecciones a las entidades y operadores que les ordene, en aplicación de la Disposición adicional primera de la Ley 12/2013, de 2 de agosto, para cuyo ejercicio contarán con las facultades que en ella se les confiere.

Artículo 9. *Recursos económicos y patrimonio.*

1. Los bienes y medios económicos de la Agencia de Información y Control Alimentarios son los siguientes:

a) Los bienes y valores que constituyan su patrimonio, así como los productos y rentas del mismo.

b) Las transferencias y subvenciones que anualmente se consignen en los presupuestos Generales del Estado.

c) Las tasas, los ingresos de derecho público o privado que le correspondan y, en particular, los que procedan del desarrollo de las actividades relacionadas con las funciones de la Agencia, incluido el importe de las sanciones que se impongan por el Director de la Agencia por infracciones en materia de contratación alimentaria, en el ejercicio de la competencia recogida en el artículo 26 de la Ley 12/2013, de 2 de agosto.

d) Las subvenciones, remanentes, aportaciones voluntarias o donaciones que se hagan a su favor por personas o entidades privadas.

e) Cualquier otro recurso económico, ordinario o extraordinario, que esté legalmente autorizado a percibir.

2. El régimen económico patrimonial será el establecido en la Ley 33/2003, de 3 de noviembre, del Patrimonio de las Administraciones Públicas.

Artículo 10. *Régimen de contratación.*

El régimen jurídico aplicable a la contratación en la Agencia de Información y Control Alimentarios, O.A., será el establecido para las Administraciones Públicas en la Ley 9/2017, de 8 de noviembre.

Artículo 11. *Régimen económico-financiero.*

El régimen presupuestario, económico-financiero, de control interno y contabilidad será el establecido en la Ley 47/2003, de 26 de noviembre, General Presupuestaria.

La Agencia de información y Control Alimentarios estará sometida al control interno de su gestión económica-financiera, que llevará a cabo la Intervención General de la Administración del Estado, a través de la Intervención Delegada que existirá en la citada Agencia.

Artículo 12. *Impugnación y reclamaciones contra los actos de la Agencia.*

Los actos y resoluciones del Director de la Agencia no ponen fin a la vía administrativa, salvo en materia de personal, y contra los mismos se podrá interponer recurso de alzada ante el Secretario General de Agricultura y Alimentación.

§ 17

Ley 38/1994, de 30 de diciembre, reguladora de las organizaciones interprofesionales agroalimentarias

Jefatura del Estado
«BOE» núm. 313, de 31 de diciembre de 1994
Última modificación: 3 de agosto de 2013
Referencia: BOE-A-1994-28964

JUAN CARLOS I

REY DE ESPAÑA

A todos los que la presente vieren y entendieren.
Sabed: que las Cortes Generales han aprobado y Yo vengo en sancionar la siguiente Ley

I

La reforma de la Política Agrícola Común tiene como uno de sus objetivos fundamentales una mayor orientación de las producciones agrarias a las necesidades del mercado. Ello implica una flexibilización de los mecanismos de intervención que permitan una mayor adecuación de la oferta agraria a la demanda a través de la actuación del mercado.

La nueva realidad de unos mercados agroalimentarios cada vez más abiertos hace necesario regular unos instrumentos de colaboración y coordinación entre los distintos intervinientes de la cadena agroalimentaria que doten a los mismos de una mayor eficacia y transparencia.

Por otra aparte, el artículo 130.1 de la Constitución establece que los poderes públicos atenderán a la modernización y desarrollo de todos los sectores económicos y, en particular, de la agricultura, de la ganadería y de la pesca.

II

Las organizaciones interprofesionales agroalimentarias han experimentado un desarrollo importante en otros Estados miembros de la Unión Europea que se encuentran entre los más competitivos en su estructura productiva, configurándose como órganos de coordinación y colaboración de los distintos sectores del sistema agroalimentario.

Especial relevancia adquieren las organizaciones interprofesionales agroalimentarias en la consecución de los objetivos propios de una política de calidad, debiendo constituir un instrumento eficaz en su desarrollo.

III

El carácter general de la presente Ley, que será de aplicación al conjunto de los sectores agroalimentarios, determina su aplicación a las organizaciones interprofesionales agroalimentarias de ámbito estatal o superior al de una Comunidad Autónoma, cumpliendo importantes funciones de ordenación general de la economía, lo que determina su encuadramiento en el artículo 149.1.13.ª de la Constitución.

IV

La constitución y funcionamiento de las organizaciones interprofesionales agroalimentarias deben hacerse, en cualquier caso, respetando estrictamente las normas reguladoras de la competencia, que dimanan del derecho comunitario, así como de nuestro ordenamiento jurídico, cuya referencia fundamental viene constituida por la Ley 16/1989, de 17 de julio, de Defensa de la Competencia.

Las actuaciones a desarrollar deben enmarcarse dentro de los objetivos del artículo 39 del Tratado Constitutivo de la Comunidad Europea, razón por la cual se hace necesario que, por parte del Ministerio de Agricultura, Pesca y Alimentación, se proceda al reconocimiento de las organizaciones interprofesionales agroalimentarias. Por otra parte, la aprobación de determinados acuerdos adoptados en el seno de las organizaciones interprofesionales agroalimentarias que afecten al conjunto de todos los operadores de un sector concreto, se hará conjuntamente con otros departamentos ministeriales, cuando estén relacionados con sus competencias.

Artículo 1. *Ámbito de la Ley.*

1. La presente Ley tiene por objeto regular el reconocimiento de las organizaciones interprofesionales agroalimentarias como entes de naturaleza jurídica privada y la de sus finalidades.

Asimismo regula la aprobación de los acuerdos que se tomen en su ámbito, dentro del marco de las relaciones interprofesionales en el sistema agroalimentario, en los casos establecidos y a los efectos de lo dispuesto en la presente Ley.

Se entiende por sistema agroalimentario, a efectos de lo establecido en esta Ley, el conjunto de los sectores agrícola, ganadero, forestal y pesquero, así como la comercialización y transformación de esos productos.

2. **(Suprimido)**

Artículo 2. *Concepto de organizaciones interprofesionales agroalimentarias.*

Por organización interprofesional agroalimentaria se entenderá, a los efectos de la presente Ley, aquélla, de ámbito estatal o superior al de una Comunidad Autónoma, que esté constituida por organizaciones representativas cualquiera que sea la naturaleza jurídica empresarial de sus representados, de la producción, de la transformación y en su caso de la comercialización y distribución agroalimentaria.

Artículo 3. *Finalidades de las organizaciones interprofesionales agroalimentarias.*

Las organizaciones interprofesionales agroalimentarias se constituirán con todas o algunas de las siguientes finalidades:

a) Velar por el adecuado funcionamiento de la cadena alimentaria y favorecer unas buenas prácticas en las relaciones entre sus socios en tanto que son partícipes de la cadena de valor.

b) Llevar a cabo actuaciones que permitan mejorar el conocimiento, la eficiencia y la transparencia de los mercados, en especial mediante la puesta en común de información y estudios que resulten de interés para sus socios.

c) Desarrollar métodos e instrumentos para mejorar la calidad de los productos en todas las fases de la producción, la transformación, la comercialización y la distribución.

d) Promover programas de investigación y desarrollo que impulsen los procesos de innovación en su sector y que mejoren la incorporación de la tecnología, tanto a los procesos productivos como a la competitividad de los sectores implicados.

e) Contribuir a mejorar la coordinación de los diferentes operadores implicados en los procesos de puesta en el mercado de nuevos productos, en particular, mediante la realización de trabajos de investigación y estudios de mercado.

f) Realizar campañas para difundir y promocionar las producciones alimentarias, así como llevar a cabo actuaciones para facilitar una información adecuada a los consumidores sobre las mismas.

g) Proporcionar información y llevar a cabo los estudios y acciones necesarias para racionalizar, mejorar y orientar la producción agroalimentaria a las necesidades del mercado y las demandas de los consumidores.

h) Proteger y promover la agricultura ecológica, la producción integrada y cualquier otro método de producción respetuoso con el medio ambiente, así como las denominaciones de origen, las indicaciones geográficas protegidas y cualquier otra forma de protección de calidad diferenciada.

i) Elaboración de contratos tipo agroalimentarios compatibles con la normativa de competencia nacional y comunitaria.

j) Promover la adopción de medidas para regular la oferta, de acuerdo con lo previsto en la normativa de competencia nacional y comunitaria.

k) La negociación colectiva de precios cuando existan contratos obligatorios en los términos previstos en la normativa comunitaria.

l) Desarrollar métodos para controlar y racionalizar el uso de productos veterinarios y fitosanitarios y otros factores de producción, para garantizar la calidad de los productos y la protección del medio ambiente.

m) Realizar actuaciones que tengan por objeto una mejor defensa del medio ambiente.

n) Promover la eficiencia en los diferentes eslabones de la cadena alimentaria mediante acciones que tengan por objetivo mejorar la eficiencia energética, reducir el impacto ambiental, gestionar de forma responsable los residuos y subproductos o reducir las pérdidas de alimentos a lo largo de la cadena.

ñ) Diseño y realización de acciones de formación de todos los integrantes de la cadena para garantizar la competitividad de las explotaciones agrarias, empresas y trabajadores, así como la incorporación a la cadena de jóvenes cualificados.

o) La realización de estudios sobre los métodos de producción sostenible y la evolución del mercado, incluyendo índices de precios y costes objetivos, transparentes, verificables y no manipulables, que puedan ser usados de referencia en la fijación del precio libremente pactado en los contratos, siempre teniendo en cuenta lo establecido al respecto por la normativa sectorial comunitaria.

p) Desarrollar e implementar la formación necesaria para la mejora de la cualificación profesional y empleabilidad de los profesionales de los sectores agroalimentarios.

q) Cualquier otra que le atribuya la normativa comunitaria.

Artículo 4. *Reconocimiento de organizaciones interprofesionales agroalimentarias.*

1. El Ministerio de Agricultura, Pesca y Alimentación otorgará el reconocimiento e inscribirá en el Registro, regulado en el artículo 14 de la presente Ley, a las organizaciones interprofesionales agroalimentarias que así lo soliciten, y cumplan las condiciones siguientes:

a) Tengan personalidad jurídica propia y exclusiva para finalidades reconocidas a las organizaciones interprofesionales, así como carezcan de ánimo de lucro.

b) Acrediten representar, en su ámbito territorial y en su sector, al menos el 51 por 100 de las producciones afectadas en todas y cada una de las ramas profesionales.

c) Su ámbito de referencia abarque el conjunto de la producción nacional, y sin perjuicio de lo establecido en el artículo 5.

d) Sus estatutos se ajusten a las determinaciones establecidas en el apartado 2 de este artículo.

2. Los estatutos de las organizaciones interprofesionales agroalimentarias, para su reconocimiento por el Ministerio de Agricultura, Pesca y Alimentación, deberán cumplir las siguientes determinaciones:

a) Regularán las modalidades de adhesión y retirada de los miembros que las conforman, garantizando la pertenencia a la misma de toda organización representativa de

ámbito nacional que se comprometa al cumplimiento de los mismos, siempre que acredite representar, al menos, al 10 por 100 de la rama profesional a la que pertenece.

Asimismo, tendrá garantizada su presencia toda organización de ámbito autonómico que acredite representar al menos el 50 por 100 de la rama profesional correspondiente a su ámbito territorial, siempre que el sector o producto de que se trate suponga al menos un 3 por 100 de la producción final agraria pesquera o agroalimentaria a nivel nacional, o el 8 por 100 de la producción final agraria a nivel de Comunidad Autónoma.

Regularán igualmente, la duración del período de representatividad de las organizaciones miembro, los procedimientos para su renovación y una previsión sobre el estado de dicha representatividad, en caso de que por falta de acuerdo entre sus miembros se sobrepasase dicho período.

b) Establecerán la obligatoriedad para todos sus miembros del cumplimiento de los acuerdos adoptados por la propia organización interprofesional agroalimentaria.

c) Regularán la participación paritaria en la gestión de la organización interprofesional agroalimentaria del sector productor de una parte, y del sector transformador y comercializador de otra. En función de la representación de intereses así como del objeto social para el que han sido constituidas, las organizaciones de cooperativas agrarias podrán encuadrarse en el sector de la producción, de la transformación y de la comercialización, o en todos ellos simultáneamente.

Artículo 5. *Número de organizaciones interprofesionales agroalimentarias.*

1. Sólo se reconocerá una única organización interprofesional agroalimentaria por sector o producto, salvo lo dispuesto en los apartados siguientes del presente artículo.

2. Los productos agrarios y alimentarios con derecho al uso de figuras de protección de la calidad diferenciada podrán ser considerados, a los efectos del presente artículo, como sectores o productos diferenciados del de carácter general considerado en el apartado anterior, o de otros de igual o similar naturaleza.

3. Con carácter excepcional podrá reconocerse más de una organización interprofesional agroalimentaria por producto, cuando su destino final o la diferenciación por calidad den lugar a un mercado específico.

Artículo 6. *Remisión de documentos de las organizaciones interprofesionales agroalimentarias.*

1. Sin perjuicio de lo establecido en leyes y disposiciones especiales que regulan los distintos tipos de sociedades, las organizaciones interprofesionales agroalimentarias deberán disponer, en la forma en que se determine reglamentariamente, de los libros de registro en los que constarán los miembros que las integran así como la acreditación del grado de representatividad de los mismos, debidamente actualizados, y los acuerdos adoptados que reflejarán los porcentajes obtenidos previamente en cada uno de los sectores que la integran.

2. Las organizaciones interprofesionales agroalimentarias deberán remitir al Registro de Organizaciones Interprofesionales Agroalimentarias del Ministerio de Agricultura, Alimentación y Medio Ambiente, antes del 30 de abril de cada año, la Memoria anual de actividades del año anterior, el estado de representatividad al cierre del ejercicio, las cuentas anuales y la liquidación del último ejercicio debidamente auditado y el presupuesto anual de ingresos y gastos del ejercicio corriente.

Artículo 7. *Acuerdos de las organizaciones interprofesionales agroalimentarias.*

Las organizaciones interprofesionales agroalimentarias se ajustarán, para la adopción de sus acuerdos y en su funcionamiento, a las normas y principios recogidos en la normativa de defensa de la competencia nacional y comunitaria.

Cualquier tipo de acuerdo adoptado en el seno de una organización interprofesional agroalimentaria y que se refiera a alguna de las finalidades reguladas en el artículo 3 de la presente Ley, será remitido al Registro de Organizaciones Interprofesionales Agroalimentarias del Ministerio de Agricultura, Pesca y Alimentación, en el plazo de un mes desde su adopción, mediante certificaciones en las que se haga constar el contenido del

acuerdo y el respaldo obtenido en el mismo, medida en tanto por ciento de productores y operadores y de producciones afectadas.

Artículo 8. *Extensión de normas.*

1. Adoptado un acuerdo en la organización interprofesional agroalimentaria, se elevará al Ministerio de Agricultura, Alimentación y Medio Ambiente para la aprobación, en su caso, mediante orden ministerial de la propuesta de extensión de todas o algunas de sus normas al conjunto total de productores y operadores del sector o producto.

Las propuestas de extensión de normas deberán referirse a actividades relacionadas con las definidas en el artículo 3 como finalidades de las organizaciones interprofesionales agroalimentarias, así como cualquier otra que le atribuya la normativa comunitaria.

2. Solo podrá solicitarse la extensión de norma regulada en el apartado anterior en el seno de una organización interprofesional, en las condiciones que se establezcan por vía reglamentaria, cuando concurra que:

a) El acuerdo es respaldado por al menos el 50% de cada una de las ramas profesionales implicadas y,

b) la organización interprofesional agroalimentaria represente como mínimo al 75% de las producciones afectadas.

3. Reglamentariamente se establecerán los mecanismos de control y seguimiento del cumplimiento de los acuerdos de extensión de normas.

4. El contenido de este artículo se entiende, en todo caso, sin perjuicio de la aplicación de las disposiciones contenidas en la normativa vigente de defensa de la competencia y en la normativa comunitaria.

5. En el caso de que dentro de un sector determinado existan varias organizaciones interprofesionales agroalimentarias reconocidas, éstas se verán vinculadas a los acuerdos de extensión de norma, aprobados y publicados, de otra organización interprofesional agroalimentaria reconocida para el mismo sector o producto de carácter general y estatal, en el que queden sectorialmente incluidas.

6. La Orden reguladora correspondiente fijará la duración de los acuerdos, no superior a cinco años o campañas, para los que se solicita la extensión de normas con base en la normativa nacional y comunitaria.

7. En el procedimiento de elaboración de la Orden de extensión, que se ajustará a lo previsto en el artículo 24 de la Ley 50/1997, de 27 de noviembre, del Gobierno, se acreditará la participación pública de los potenciales destinatarios, por periodo no inferior a quince días.

Artículo 9. *Aportación económica en caso de extensión de normas.*

Cuando, en los términos establecidos en el artículo anterior, se extiendan normas al conjunto de los productores y operadores implicados, las Organizaciones Interprofesionales Agroalimentarias podrán proponer al Ministerio de Agricultura, Alimentación y Medio Ambiente, para su aprobación, en su caso, la aportación económica por parte de aquéllos que no estén integrados en las mismas, de acuerdo con los principios de proporcionalidad en la cuantía respecto a los costes de las acciones y de no discriminación con respecto a los miembros de las Organizaciones Interprofesionales Agroalimentarias.

No se podrán repercutir gastos de funcionamiento de la Organización Interprofesional Agroalimentaria que no correspondan al coste de las acciones.

Artículo 10. *Trámite de audiencia.*

(Suprimido).

Artículo 11. *Revocación del reconocimiento de organizaciones interprofesionales agroalimentarias.*

1. El Ministerio de Agricultura, Alimentación y Medio Ambiente revocará el reconocimiento a todas aquellas organizaciones interprofesionales agroalimentarias que dejen de cumplir alguna de las condiciones establecidas en el artículo 4 de esta Ley.

2. Podrá revocarse el reconocimiento de aquellas organizaciones interprofesionales agroalimentarias que hayan permanecido inactivas, sin desarrollar ninguna de las finalidades establecidas en el artículo 3 de la presente ley, durante un período ininterrumpido de tres años.

3. La revocación del reconocimiento se efectuará previa audiencia de las organizaciones interprofesionales agroalimentarias afectadas y se inscribirá en el Registro regulado en el artículo 14 de la presente Ley.

Artículo 12. *Tipificación de infracciones.*

1. Las infracciones administrativas a lo dispuesto en la presente Ley se clasificarán en leves, graves y muy graves.

2. Constituirán infracciones leves las siguientes:

a) El retraso injustificado en el envío al Ministerio de Agricultura, Alimentación y Medio Ambiente de cualquiera de los documentos mencionados en los artículos 6 y 7 sobre documentación y acuerdos de las Organizaciones Interprofesionales Agroalimentarias de la presente Ley.

b) El incumplimiento por los obligados al pago de la aportación económica obligatoria o de las cuotas en que se desglose, en los supuestos de extensión de norma aprobada por la autoridad competente, cuando su cuantía no supere 6.000 euros.

3. Constituirán infracciones graves las siguientes:

a) La comisión, en el término de un año, de más de dos infracciones leves, cuando así haya sido declarado por resolución firme.

b) La no remisión al Ministerio de Agricultura, Alimentación y Medio Ambiente, por parte de las Organizaciones Interprofesionales Agroalimentarias de los acuerdos adoptados en su seno.

c) La no remisión al Ministerio de Agricultura, Alimentación y Medio Ambiente de las cuentas anuales y la liquidación del último ejercicio debidamente auditado, por parte de las organizaciones interprofesionales agroalimentarias, cuando a lo largo del período anual éstas hayan percibido aportaciones económicas obligatorias de todo el sector en virtud de una orden de extensión de norma aprobada por la autoridad competente.

d) El incumplimiento por los obligados al pago de la aportación económica obligatoria o de las cuotas en que se desglose, en los supuestos de extensión de norma aprobada por la autoridad competente, cuando su cuantía supere 6.000 euros y no exceda de 60.000 euros.

4. Constituirán infracciones muy graves:

a) La comisión, en el término de un año, de más de una infracción grave de la misma naturaleza, cuando así haya sido declarado por resolución firme.

b) El desarrollo de actuaciones cuya finalidad sea contraria a las establecidas en el artículo 3 de esta Ley.

c) El incumplimiento de alguno de los requisitos establecidos para el reconocimiento de las organizaciones interprofesionales agroalimentarias en el artículo 4 de esta Ley.

d) La denegación de la adhesión como miembro de las organizaciones interprofesionales agroalimentarias de aquellas organizaciones sectoriales de ámbito nacional o autonómico que acrediten tener la representatividad mínima establecida en el artículo 4.2 a) de esta Ley.

e) La aplicación del régimen de aportaciones económicas por extensión de normas de la presente Ley en términos distintos a los contenidos en la correspondiente Orden Ministerial.

f) El incumplimiento por los obligados al pago de la aportación económica obligatoria o de las cuotas en que se desglose, en los supuestos de extensión de norma aprobada por la autoridad competente, cuando su cuantía exceda de 60.000 euros.

5. En las infracciones relativas al incumplimiento del pago de la aportación económica obligatoria o de las cuotas en que se desglose, en los supuestos de extensión de norma aprobada por la autoridad competente, el impago deberá ser denunciado por la organización interprofesional ante la autoridad competente, acompañando la documentación que acredite haber requerido el pago a los deudores, así como la admisión a trámite de la correspondiente demanda judicial o, en su caso, de la solicitud de laudo arbitral.

No obstante, cuando la aportación económica impagada o las cuotas en que se desglose se calculen sobre datos incluidos en declaraciones oficiales a la administración competente o constatados en sus actuaciones de control, no será necesario acreditar la presentación de la documentación mencionada en el párrafo anterior.

Artículo 13. *Sanciones.*

1. Las infracciones administrativas enumeradas en el artículo anterior se sancionarán:

a) Las infracciones leves con apercibimiento o multa de hasta 3.000 euros.
b) Las infracciones graves con multa comprendida entre 3.001 euros y 150.000 euros.
Además podrá ordenarse la suspensión temporal del reconocimiento de la organización interprofesional agroalimentaria, a efectos de lo establecido en la presente Ley, por plazo no superior a un año.
c) Las infracciones muy graves con multa comprendida entre 150.001 euros y 3.000.000 de euros.

Además podrá ordenarse la suspensión temporal del reconocimiento de la organización interprofesional agroalimentaria, a efectos de lo establecido en la presente Ley, por un plazo comprendido entre un año y un día y tres años.
Asimismo, se podrá ordenar la retirada definitiva del reconocimiento a la organización interprofesional agroalimentaria, a los efectos previstos en esta Ley.

2. Los criterios para la graduación de la sanción a aplicar serán los que determina la Ley 30/1992, de 26 de noviembre, de Régimen Jurídico de las Administraciones Públicas y del Procedimiento Administrativo Común.
3. La resolución del procedimiento sancionador será competencia de:

a) El Director General de la Industria Alimentaria, cuando la cuantía total de la sanción propuesta por el instructor del expediente no supere los 100.000 euros.
b) El Secretario General de Agricultura y Alimentación, cuando dicha cuantía exceda de 100.000 euros y no supere los 300.000 euros.
c) El Ministro de Agricultura, Alimentación y Medio Ambiente, cuando dicha cuantía exceda de 300.000 euros y no supere 600.000 euros.
d) El Consejo de Ministros, cuando dicha cuantía exceda de 600.000 euros o cuando se proponga como sanción la suspensión temporal o definitiva del reconocimiento de la organización interprofesional agroalimentaria.

Artículo 14. *Registro de Organizaciones Interprofesionales Agroalimentarias.*

Se crea en el Ministerio de Agricultura, Pesca y Alimentación, el Registro de Organizaciones Interprofesionales Agroalimentarias.
En la forma en que se determine reglamentariamente, el Ministerio de Agricultura, Pesca y Alimentación inscribirá en este Registro a las organizaciones interprofesionales agroalimentarias que haya reconocido y los acuerdos adoptados por las mismas que le hayan sido notificados.

Artículo 15. *Consejo General de Organizaciones Interprofesionales Agroalimentarias.*

1. Se crea el Consejo General de Organizaciones Interprofesionales Agroalimentarias como órgano colegiado adscrito al Ministerio de Agricultura, Pesca y Alimentación.
2. El Consejo General de Organizaciones Interprofesionales Agroalimentarias actuará en Pleno y en Comisión Permanente. El Pleno estará presidido por el Secretario General de Agricultura y Alimentación, y estará compuesto, en la forma en que se determine reglamentariamente, por representantes de los Ministerios de Agricultura, Alimentación y Medio Ambiente, de Economía y Competitividad y de Sanidad, Servicios Sociales e Igualdad, de las Comunidades Autónomas, de las organizaciones profesionales agrarias, organizaciones de cooperativas agrarias y pesqueras, organizaciones de productores pesqueros reconocidas, organizaciones de la industria y del comercio alimentario y de las organizaciones de consumidores.

3. El Consejo General de Organizaciones Interprofesionales Agroalimentarias desempeñará las siguientes funciones:

a) Emitir informes con carácter previo al reconocimiento o revocación de las organizaciones interprofesionales agroalimentarias por parte del Ministerio de Agricultura, Pesca y Alimentación.

b) Emitir informes con carácter previo a la aprobación de Acuerdos de extensión de normas y de aportaciones económicas de los no integrados en las organizaciones interprofesionales agroalimentarias, a que se refieren los artículos 8 y 9 de esta Ley.

c) Asesorar al Ministerio de Agricultura, Pesca y Alimentación en todas aquellas funciones que se atribuyen a dicho departamento en la presente Ley.

4. El Ministerio de Agricultura, Pesca y Alimentación dará traslado al Consejo General de Organizaciones Interprofesionales Agroalimentarias de los documentos que las organizaciones interprofesionales agroalimentarias le hayan remitido en virtud de lo dispuesto en los artículos 6 y 7 de esta Ley,

Disposición adicional primera. *Entidades colaboradoras.*

Las organizaciones interprofesionales agroalimentarias reconocidas conforme a lo establecido en la presente Ley podrán ser consideradas como entidades colaboradoras para la entrega y distribución de fondos públicos a los beneficiarios de ayudas y subvenciones públicas que tengan por objeto exclusivamente la consecución de las finalidades recogidas en el artículo 3 de la presente Ley, en los términos establecidos en el artículo 81 del texto refundido de la Ley General Presupuestaria, aprobado por Real Decreto legislativo 1091/1988, de 23 de septiembre.

Disposición adicional segunda.

Las Comunidades Autónomas podrán regular el régimen de las organizaciones interprofesionales agroalimentarias correspondientes a su ámbito.

Disposición adicional tercera. *Infracciones a la libre competencia.*

La comisión por parte de las organizaciones interprofesionales agroalimentarias de infracciones a la libre competencia podrán dará lugar, una vez sancionada por el Tribunal de Defensa de la Competencia, a la suspensión temporal o retirada definitiva del reconocimiento otorgado por el Ministerio de Agricultura, Pesca y Alimentación cuando tales infracciones supongan un menoscabo o lesión de las finalidades previstas en el artículo 3 de la presente Ley.

Disposición transitoria única.

(Suprimida)

Disposición final primera. *Autorización de desarrollo.*

Se autoriza al Gobierno para dictar cuantas disposiciones sean necesarias para el desarrollo y ejecución de lo dispuesto en la presente Ley.

Disposición final segunda. *Entrada en vigor.*

La presente Ley entrará en vigor el día siguiente al de su publicación en el «Boletín Oficial del Estado».

§ 18

Real Decreto 705/1997, de 16 de mayo, por el que se aprueba el Reglamento de la Ley 38/1994, de 30 de diciembre, reguladora de las Organizaciones Interprofesionales Agroalimentarias, modificada por la Ley 13/1996, de 30 de diciembre, de Medidas Fiscales, Administrativas y del Orden Social. [Inclusión parcial]

Ministerio de Agricultura, Pesca y Alimentación
«BOE» núm. 132, de 3 de junio de 1997
Última modificación: 2 de abril de 2025
Referencia: BOE-A-1997-11825

[. . .]

CAPÍTULO IV

Procedimiento sancionador

[. . .]

Artículo 18. *Órganos competentes.*

El órgano competente para iniciar el expediente sancionador es el Director General de la Industria Alimentaria, que nombrará instructor al Subdirector General competente por razón de la materia o del sector. En el caso de los sectores oleícolas, lácteos y de aquellos otros que se determinen reglamentariamente, de acuerdo con lo establecido en el apartado 5 de la Disposición adicional primera de la Ley 12/2013, de 2 de agosto, de medidas para mejorar el funcionamiento de la cadena alimentaria, iniciará e instruirá el Director de la Agencia de Información y Control Alimentarios.

[. . .]

§ 19

Real Decreto de 22 de agosto de 1885 por el que se publica el Código de Comercio. [Inclusión parcial]

Ministerio de Gracia y Justicia
«Gaceta de Madrid» núm. 289, de 16 de octubre de 1885
Última modificación: 9 de mayo de 2023
Referencia: BOE-A-1885-6627

Artículo 1º.

El Código de Comercio referido se observará como Ley en la Península e islas adyacentes desde el 1 de enero de 1886.

Artículo 2º.

Un ejemplar de la edición oficial, firmado por Mí y refrendado por el Ministro de Gracia y Justicia, se conservará en el Archivo del Ministerio y servirá de original para todos los efectos legales.

Artículo 3º.

Las compañías anónimas mercantiles existentes en 31 de diciembre de 1885 que, según el artículo 159 del mismo Código, tienen derecho a elegir entre continuar rigiéndose por sus reglamentos o estatutos o someterse a las prescripciones del nuevo Código, deberán ejercer este derecho por medio de un acuerdo adoptado por sus asociados en Junta general extraordinaria, convocada expresamente para este objeto, con arreglo a sus actuales estatutos, debiendo hacer insertar este acuerdo en la Gaceta de Madrid antes del 1 de enero de 1886 y presentar una copia autorizada en el Registro Mercantil. Las compañías que no hagan uso del expresado derecho de opción en el plazo indicado continuarán rigiéndose por sus propios estatutos y reglamentos.

Artículo 4º.

El gobierno dictará, previa audiencia del Consejo de Estado en pleno, antes del día en que empiece a regir el nuevo Código, los reglamentos oportunos para la organización y régimen del Registro Mercantil y de las Bolsas de Comercio, y las disposiciones transitorias que esas nuevas organizaciones exigen.

CÓDIGO DE COMERCIO

[. . .]

LIBRO SEGUNDO

De los contratos especiales del comercio

[. . .]

TÍTULO V

De los préstamos mercantiles

[. . .]

TÍTULO VI

De la compraventa y permuta mercantiles y de la transferencia de créditos no endosables

Sección primera. De la compraventa

Artículo 325.

Será mercantil la compraventa de cosas muebles para revenderlas, bien en la misma forma que se compraron, o bien en otra diferente, con ánimo de lucrarse en la reventa.

Artículo 326.

No se reputarán mercantiles:

1.º Las compras de efectos destinados al consumo del comprador o de la persona por cuyo encargo se adquirieren.

2.º Las ventas que hicieren los propietarios y los labradores o ganaderos, de los frutos o productos de sus cosechas o ganados, o de las especies en que se les paguen las rentas.

3.º Las ventas que, de los objetos construidos o fabricados por los artesanos, hicieren éstos en sus talleres.

4.º La reventa que haga cualquier persona no comerciante del resto de los acopios que hizo para su consumo.

[. . .]

§ 20

Ley 2/2000, de 7 de enero, reguladora de los contratos tipo de productos agroalimentarios

Jefatura del Estado
«BOE» núm. 8, de 10 de enero de 2000
Última modificación: 3 de agosto de 2013
Referencia: BOE-A-2000-413

JUAN CARLOS I

REY DE ESPAÑA

A todos los que la presente vieren y entendieren.

Sabed: Que las Cortes Generales han aprobado y Yo vengo en sancionar la siguiente Ley.

EXPOSICIÓN DE MOTIVOS

En las últimas décadas España ha experimentado un importante proceso de cambio, por el cual los sectores primarios han evolucionado de una actividad productiva con elevado nivel de autoconsumo, en ciclo cerrado y escasas necesidades tecnológicas, a un sistema de relaciones económicas dinámico, en el cual los sectores primarios se orientan totalmente al mercado, adaptando sus producciones a la demanda de éste.

La agricultura y la pesca desarrollan una actividad biológica con una estrecha dependencia del medio natural. Estas condiciones comportan la existencia de riesgos tanto por el proceso productivo como por el carácter perecedero de los productos, suponiendo todo ello un elevado grado de incertidumbre en la actividad. Por tratarse de procesos biológicos los ciclos productivos son largos y la producción estacional. Como, además, estos productos son, por lo general, perecederos, su oferta presenta rigidez y falta de adaptación a la demanda.

La industria transformadora de los productos agrarios y alimentarios está a su vez condicionada por las oscilaciones de oferta que se dan en los sectores primarios de los que se provee, lo que incide negativamente en la adecuada utilización de la capacidad productiva.

Las especiales características estructurales del sistema agroalimentario hacen, por otra parte, difícil el conocimiento de las transacciones que los distintos y numerosos operadores realizan, produciéndose de hecho falta de transparencia en el mercado, alejándolo de la deseable competencia perfecta.

Es en este marco en el que hay que situar la presente Ley de contratos tipo de productos agroalimentarios. Su aplicación se dirige al sistema de relaciones económicas, que denominamos sistema agroalimentario, y su objetivo prioritario es favorecer la transparencia

del mercado, mejorando la concurrencia en el mismo mediante la fórmula de los contratos agroalimentarios homologados.

La presente Ley establece, supeditándose a las normas y principios recogidos en la Ley 16/1989, de 17 de julio, de Defensa de la Competencia, y a las disposiciones reguladoras de esta materia en el derecho comunitario, unos contratos, que tendrán la consideración de modelo, al cual podrán ajustarse los operadores del sistema agroalimentario si así voluntariamente lo deciden.

La Ley 19/1982, de 26 de mayo, sobre contratación de productos agrarios, establecía un sistema de contratos tipo homologados incluido en un nivel de concertación de acuerdo interprofesional o colectivo, que hoy ha perdido su razón de ser con la entrada en vigor de la Ley 38/1994, de 30 de diciembre, reguladora de las organizaciones interprofesionales agroalimentarias, modificada por la disposición adicional primera de la Ley 13/1996, de 30 de diciembre, de Medidas fiscales, administrativas y del orden social, en la que las organizaciones interprofesionales agroalimentarias alcanzan su máxima expresión.

La Ley 19/1982 se promulgó años antes de nuestra adhesión a la Comunidad Económica Europea, teniendo como objetivos el impulso de la autorregulación de los sectores y el fomento del asociacionismo, primando el diálogo y la concertación en vías de alcanzar un cierto grado de organización interprofesional, para los que las relaciones contractuales no eran sino un instrumento coyuntural para cada campaña al servicio de los objetivos prioritarios.

Con la adhesión española a la Comunidad Económica Europea, se precisó de una norma específica en materia contractual que permitiera la correcta actuación en aquellos sectores cuyas organizaciones comunes de mercado disponían de mecanismos basados en la existencia de contratos. Mediante el Real Decreto 2556/1985, de 27 de diciembre, por el que se regulan los contratos de compraventa de productos agrarios contemplados en la Ley 19/1982, se establecía que, en ausencia de acuerdo interprofesional o colectivo se pudieran homologar contratos tipo con los beneficios establecidos en la Ley 19/1982, lo que suponía, de hecho, limitar el contenido de la propia ley que desarrollaba.

Al tener aplicación lo dispuesto en el Real Decreto 2556/1985, fue necesario adaptar la normativa contractual con un elevado número de disposiciones. Así para regular procedimientos de homologación, promotores de los contratos, ayudas, comisiones de seguimiento, equiparación de éstas a los centros gestores, su régimen jurídico, registro y publicación de contratos, etc., se han desarrollado siete Reales Decretos, doce Órdenes ministeriales y una Resolución.

La experiencia acumulada en los años de aplicación de la Ley 19/1982, ha puesto de manifiesto la necesidad de contar con un mecanismo de homologación de contratos que en algunos sectores se ha revelado como un instrumento fundamental para el desarrollo de los mismos. Ahora bien, esa misma experiencia ha puesto de manifiesto que el sistema establecido en la citada ley era susceptible de mejorar, tanto en la simplificación del proceso como en las garantías del mismo.

La presente Ley regula el contrato agroalimentario de forma independiente a los acuerdos interprofesionales o colectivos, estableciendo, sin embargo, la necesaria relación con la normativa de organizaciones interprofesionales agroalimentarias. Establece el procedimiento para su homologación, fijando la necesidad de comprobar su posibilidad, su trascendencia y la no perturbación del sector como elementos precisos para ello.

Las comisiones de seguimiento se configuran como entidades con personalidad jurídica y carácter representativo a los que se encomienda el seguimiento, promoción, vigilancia y control de los contratos agroalimentarios homologados. Dada la importancia de las mismas en el correcto funcionamiento del régimen contractual, se regulan aquellos aspectos para su buen fin.

Asimismo, se prevén mecanismos de colaboración entre la Administración General del Estado y las Comunidades Autónomas a fin de tener un sistema de información sobre los contratos tipo agroalimentarios homologados.

El carácter simplificador de la presente norma, en relación con la normativa derogada, queda patente en el clausulado exigido en los contratos y en el sistema previsto para resolver las controversias.

Las Comunidades Autónomas, en virtud de la competencia que les atribuye el artículo 148.7 de la Constitución y sus respectivos Estatutos, regularán esta materia en su ámbito territorial. El Estado, en virtud de lo dispuesto en el artículo 149.3 de la Constitución, regula los contratos de tipo de productos agroalimentarios de ámbito superior al de una Comunidad Autónoma.

Artículo 1. *Objeto.*

El objeto de la presente Ley es regular la homologación de los contratos tipo agroalimentarios cuyo ámbito de aplicación se extienda a más de una Comunidad Autónoma.

Artículo 2. *El contrato-tipo agroalimentario.*

1. A los efectos de esta Ley se entiende por contrato tipo agroalimentario aquel que se refiere a operaciones de tráfico comercial de productos en el sistema agroalimentario y obtiene la homologación del Ministerio de Agricultura, Pesca y Alimentación.

Este contrato tipo homologado tendrá la consideración de modelo, al cual podrán ajustar sus contratos, sometidos al derecho privado, los operadores del sistema agroalimentario.

2. Se entiende por sistema agroalimentario, a los efectos de lo establecido en esta Ley, el conjunto de los sectores productivos agrícolas, ganadero, forestal y pesquero, así como los de transformación y comercialización de sus productos.

3. Podrá ser objeto de contrato tipo agroalimentario cualquier producto agroalimentario.

4. Sólo podrá homologarse un contrato tipo agroalimentario por producto. En el caso de diferenciaciones por origen, destino final o calidad del producto, podrán existir tantos contratos tipo como mercados específicos originen estas diferencias.

Artículo 3. *Contenido de los contratos tipo.*

Los contratos tipo agroalimentarios, para ser homologados, deberán incluir, al menos, las estipulaciones relativas a:

a) Identificación de las partes contratantes.

b) Plazo de vigencia del contrato.

c) Objeto del contrato tipo, definiendo claramente el producto, la cantidad, la calidad, la presentación y el calendario y lugar de entrega y cualquier otro aspecto relativo a la posición comercial.

d) Precios y condiciones de pago. El precio a percibir y los criterios para su actualización serán libremente fijados por las partes signatarias del contrato, las cuales podrán tener en cuenta, en su caso, indicadores de precios o costes. Estos indicadores deberán ser objetivos, transparentes y verificables, y no manipulables. En la fijación de los precios y condiciones de pago se tendrá en cuenta lo establecido al respecto por la normativa sectorial comunitaria.

e) Forma de resolver las controversias en la interpretación o ejecución del contrato tipo.

f) Facultades de la comisión de seguimiento y, en su caso, referencia a las aportaciones económicas que pueda recabar ésta.

Artículo 4. *Comisiones de seguimiento.*

1. Las comisiones de seguimiento se dotarán de personalidad jurídica, de acuerdo con el ordenamiento jurídico, carecerán de ánimo de lucro, tendrán carácter representativo y composición paritaria entre las partes proponentes de los contratos tipo. Corresponderá a las citadas comisiones el seguimiento, promoción, vigilancia y control de uno o varios contratos tipo homologados siempre que se trate de un mismo producto agrario, remitiendo al Ministerio de Agricultura, Pesca y Alimentación, anualmente, los datos de contratos y cualquier otra información relevante requerida por éste.

2. Cuando el contrato tipo agroalimentario sea propuesto por una organización interprofesional agroalimentaria, la comisión de seguimiento será designada por ésta en el seno de la propia organización interprofesional.

3. Podrán establecerse subcomisiones para un único contrato tipo agroalimentario en distintos ámbitos territoriales, si las circunstancias del mercado lo hacen conveniente.

4. En su caso, las comisiones de seguimiento podrán recabar aportaciones económicas de los signatarios de los contratos ajustados al contrato tipo para cubrir los siguientes gastos:

a) Los generados por la gestión administrativa de las comisiones de seguimiento.

b) Los de acciones que incidan directamente en la mejora de la calidad de los productos, en su normalización, acondicionamiento y envasado, siempre que suponga una elevación en la exigencia de la normativa vigente.

c) Los de acciones que incidan en la mejor protección del medio ambiente.

d) Los de acciones que mejoren la información y el conocimiento sobre las producciones y los mercados.

e) Los de acciones promocionales que redunden en beneficio del sector o producto correspondiente.

5. Las comisiones de seguimiento que recaben aportaciones económicas deberán someter a auditoría externa las cuentas anuales y el informe de gestión del ejercicio en el que percibieron cantidades por los conceptos expresados, en los términos establecidos por la Ley 19/1988, de 12 de julio, de Auditoría de Cuentas, y sus normas de desarrollo. Los resultados de dicha auditoría deberán ser remitidos al Ministerio de Agricultura, Pesca y Alimentación en el plazo que reglamentariamente se determine. Los auditores de cuentas serán nombrados por la comisión de seguimiento.

Artículo 5. *Solicitud de homologación.*

1. Podrán solicitar la homologación de un contrato tipo agroalimentario, las comisiones de seguimiento y las organizaciones interprofesionales reconocidas. Asimismo, podrán solicitarlo las organizaciones representativas de la producción, por una parte, y de la transformación y comercialización, por otra, y, en defecto de estas últimas por empresas de transformación y comercialización.

2. La solicitud de homologación se dirigirá al órgano competente del Ministerio de Agricultura, Pesca y Alimentación y deberá acompañarse de una propuesta de contrato tipo, una memoria justificativa y el compromiso de constituir la comisión de seguimiento en el plazo que se determine reglamentariamente, una vez homologado aquél.

3. En el caso de que por la comisión de seguimiento, al amparo del contrato tipo a homologar, se vayan a recabar aportaciones económicas, deberá acompañarse una memoria complementaria en la que se indique:

a) Cuantía de las aportaciones a recabar.

b) Destino de las mismas, con indicación expresa del presupuesto de las acciones a desarrollar.

4. Cuando el contrato tipo vaya a tener su aplicación en una campaña determinada, la solicitud deberá presentarse, antes del inicio de la campaña, en el plazo que reglamentariamente se determine.

Artículo 6. *Instrucción del procedimiento.*

El Ministerio de Agricultura, Pesca y Alimentación analizará la viabilidad del contrato tipo propuesto, su trascendencia y la no perturbación del sector. En todo caso deberá existir un acuerdo entre al menos una parte que represente a la posición vendedora y una parte que represente a la posición compradora.

Artículo 7. *Resolución.*

1. Corresponde al órgano competente del Ministerio de Agricultura, Pesca y Alimentación resolver sobre la homologación de los contratos tipo agroalimentarios cuyo ámbito de aplicación se extienda a más de una Comunidad Autónoma.

En el caso de que una determinada Comunidad Autónoma considere que la aplicación de dicho contrato tipo le afecta de manera importante, podrá remitir al Ministerio de Agricultura, Pesca y Alimentación un informe previo a la resolución de homologación.

2. La resolución de homologación de los contratos tipo agroalimentarios contendrá necesariamente el plazo de vigencia de la homologación.

3. Cuando el contrato tipo agroalimentario tenga aplicación para una campaña determinada, su homologación se efectuará con anterioridad al inicio de la campaña.

Artículo 8. *Procedimiento especial de homologación.*

(Suprimido).

Artículo 9. *Prórroga de la homologación.*

1. La homologación del contrato tipo agroalimentario podrá ser prorrogada.

2. Corresponde a la comisión de seguimiento solicitar la prórroga de la homologación, que se dirigirá al órgano competente del Ministerio de Agricultura, Pesca y Alimentación. En la solicitud de prórroga de la homologación se indicarán las modificaciones a efectuar, en su caso, sobre el contrato tipo homologado que termina su vigencia. Dichas modificaciones sólo podrán estar referidas a la actuación de fechas y circunstancias unidas a éstas de la nueva campaña y a modificaciones en la reglamentación que afecten al sector de que se trate.

3. Corresponde al órgano competente del Ministerio de Agricultura, Pesca y Alimentación resolver sobre la concesión de la prórroga, determinándose, en cada caso, el plazo de vigencia de la prórroga de la homologación.

Artículo 10. *Controversias.*

Las partes suscribientes de los contratos ajustados al contrato tipo solicitarán de la comisión de seguimiento una solución a las diferencias que surjan en la interpretación o ejecución de los contratos tipo agroalimentarios o en las cláusulas de penalización que en ellos se incluyan.

En caso de que por la comisión de seguimiento, en el plazo y forma que reglamentariamente se establezca, no se logre una solución al conflicto, o en el de discrepancia con la solución propuesta, las partes podrán recurrir a procedimientos arbitrales.

Artículo 11. *Infracciones y sanciones.*

1. Se consideran infracciones leves:

a) La no remisión al Ministerio de Agricultura, Alimentación y Medio Ambiente de los resultados de la auditoría externa en el plazo reglamentariamente establecido.

b) La no remisión al Ministerio de Agricultura, Alimentación y Medio Ambiente de los datos a los que se refiere el artículo 4.1 de esta Ley.

2. Se consideran infracciones graves:

a) La no constitución por los proponentes del contrato tipo homologado de la comisión de seguimiento en el plazo reglamentariamente previsto.

b) El no cumplimiento de todos o alguno de los fines de la comisión de seguimiento.

c) La no realización de la auditoría externa establecida en la presente Ley.

d) La no remisión de información, o la remisión de datos falsos a la autoridad competente dentro del plazo fijado.

e) La reincidencia en una infracción leve de igual naturaleza en el mismo año contado desde la sanción por resolución firme en vía administrativa de la infracción anterior.

3. Se consideran infracciones muy graves.

a) La aplicación de las aportaciones económicas a destinos distintos de los contenidos en la memoria complementaria a que se refiere el artículo 5.3 de la presente Ley.

b) Acordar o realizar actividades con ánimo de lucro por la comisión de seguimiento.

c) La negativa absoluta a la actuación de los servicios públicos de inspección.

d) La reincidencia en una infracción grave de igual naturaleza en el mismo año contado desde la sanción por resolución firme en vía administrativa de la infracción anterior.

4. Las infracciones enumeradas en los apartados anteriores serán sancionadas:

a) Las infracciones leves con apercibimiento o multa de hasta 3.000 euros.
b) Las infracciones graves con multa comprendida entre 3.000 y 150.000 euros.
c) Las infracciones muy graves con multa comprendida entre 150.000 euros y 3.000.000 de euros.

5. Los criterios para la graduación de la sanción a aplicar serán los que determina la Ley 30/1992, de 26 de noviembre, de Régimen Jurídico de las Administraciones Públicas y del Procedimiento Administrativo Común.

Artículo 12. *Procedimiento sancionador. Órganos competentes.*

La resolución del procedimiento sancionador será competencia de:

a) El Director General de la Industria Alimentaria, cuando la cuantía total de la sanción propuesta por el instructor del expediente no supere los 100.000 euros.
b) El Secretario General de Agricultura y Alimentación, cuando dicha cuantía exceda de 100.000 euros y no supere los 300.000 euros.
c) El Ministro de Agricultura, Alimentación y Medio Ambiente, cuando dicha cuantía exceda de 300.000 euros y no supere 600.000 euros.
d) El Consejo de Ministros, cuando dicha cuantía exceda de 600.000 euros.

Disposición adicional primera. *Deber de colaboración.*

Los contratos tipo agroalimentarios homologados por las Comunidades Autónomas en el ejercicio de sus competencias serán comunicados al Ministerio de Agricultura, Pesca y Alimentación. A su vez, éste comunicará a las Comunidades Autónomas aquellos que homologue que afecten a su ámbito territorial.

Disposición adicional segunda. *Organizaciones interprofesionales agroalimentarias.*

Modificación de la Ley 38/1994, de 30 de diciembre, reguladora de las Organizaciones interprofesionales agroalimentarias, en sus artículos 3 y 12.
1. Se modifica el artículo 3, añadiendo la letra h) al mismo, con la siguiente redacción:

«h) Elaboración de contratos tipo compatibles con la normativa comunitaria.»

2. Se modifica el artículo 12 (tipificación de infracciones), quedando redactado de la siguiente forma:

«Artículo 12. *Tipificación de infracciones.*

Las infracciones administrativas a lo dispuesto en la presente Ley se clasificarán en leves, graves y muy graves:

1. Constituirán infracciones leves las siguientes:

a) El retraso injustificado en el envío al Ministerio de Agricultura, Pesca y Alimentación de cualquiera de los documentos mencionados en el artículo 6 de la presente Ley.
b) El incumplimiento en el pago de la aportación económica debida a las organizaciones interprofesionales agroalimentarias, por los productores y operadores implicados, en los supuestos de extensión de normas aprobadas por el Ministerio de Agricultura, Pesca y Alimentación, cuando la cuantía no exceda de 1.000.000 de pesetas.

2. Constituirán infracciones graves las siguientes:

a) La comisión, en el término de un año, de más de dos infracciones leves, cuando así haya sido declarado por resolución firme.

b) La no remisión al Ministerio de Agricultura, Pesca y Alimentación, por parte de las organizaciones interprofesionales agroalimentarias de los acuerdos adoptados en su seno, tal como se establece en el artículo 7 de la presente Ley.

c) El incumplimiento en el pago de la aportación económica debida a las organizaciones interprofesionales agroalimentarias, por los productores y operadores implicados, en los supuestos de extensión de normas aprobadas por el Ministerio de Agricultura, Pesca y Alimentación, cuando la cuantía supere el 1.000.000 de pesetas y no exceda de 4.000.000 de pesetas.

3. Constituirán infracciones muy graves las siguientes:

a) La comisión, en el término de un año, de más de una infracción grave de la misma naturaleza, cuando así haya sido declarado por resolución firme.

b) Desarrollar actuaciones cuya finalidad sea distinta a las establecidas en el artículo 3 de esta Ley.

c) Aplicar el régimen de aportaciones económicas por extensión de normas establecido en el artículo 9 de la presente Ley en términos distintos a los contenidos en la correspondiente Orden ministerial de aprobación.

d) Tomar acuerdos que fragmenten o aíslen mercados o discriminen agentes económicos afectados.

e) Interferir el buen funcionamiento de las organizaciones comunes de mercado.

f) El incumplimiento en el pago de la aportación económica debida a las organizaciones interprofesionales agroalimentarias, por los productores y operadores implicados, en los supuestos de extensión de normas aprobadas por el Ministerio de Agricultura, Pesca y Alimentación, cuando la cuantía exceda de 4.000.000 de pesetas.»

Disposición transitoria única. *Validez de los contratos tipo homologados.*

Los contratos que hubieran sido homologados con anterioridad a la entrada en vigor de la presente Ley, seguirán regulándose por lo dispuesto en la Ley 19/1982, de 26 de mayo, sobre Contratación de productos agrarios, y normativa concordante hasta agotar el plazo para el que fueron homologados.

Disposición derogatoria única. *Derogación normativa.*

Se derogan la Ley 19/1982, de 26 de mayo, sobre Contratación de productos agrarios ; el Real Decreto 2707/1983, de 7 de septiembre, por el que se aprueba el Reglamento de la Ley 19/1982 ; el Real Decreto 2556/1985, de 27 de diciembre, por el que se Regulan los contratos de compraventa de productos agrarios contemplados en la Ley 19/1982, y, así como, todas las demás normas que las desarrollan.

Disposición final primera. *Habilitación.*

Se faculta al Gobierno para dictar cuantas disposiciones sean necesarias para el desarrollo y ejecución de lo dispuesto en la presente Ley.

Disposición final segunda. *Entrada en vigor.*

La presente Ley entrará en vigor a los tres meses de su publicación en el «Boletín Oficial del Estado».

§ 21

Real Decreto 686/2000, de 12 de mayo, por el que se aprueba el Reglamento de la Ley 2/2000, de 7 de enero, reguladora de los contratos tipo de productos agroalimentarios

Ministerio de Agricultura, Pesca y Alimentación
«BOE» núm. 148, de 21 de junio de 2000
Última modificación: sin modificaciones
Referencia: BOE-A-2000-11534

La disposición final primera de la Ley 2/2000, de 7 de enero, reguladora de los contratos tipo de productos agroalimentarios, faculta al Gobierno para dictar cuantas disposiciones sean necesarias para el desarrollo y ejecución de la Ley.

El presente Real Decreto regula los contratos tipo de productos agroalimentarios cuyo ámbito de aplicación se extienda a más de una Comunidad Autónoma.

En los capítulos I y II del presente Real Decreto se desarrollan los procedimientos de homologación y prórroga de los contratos tipo agroalimentarios. El carácter simplificador de dichos procedimientos es uno de los elementos que deben resaltarse y que tiende a facilitar a las organizaciones representativas su participación en las propuestas de homologación de contratos tipo.

El capítulo III regula el procedimiento para la solución de las controversias que se produzcan en la interpretación y ejecución de los contratos de compraventa ajustados al contrato tipo homologado, confiriendo un destacado papel mediador a las comisiones de seguimiento.

Sólo cuando éstas no hayan podido lograr una solución satisfactoria en el plazo establecido, podrán las partes recurrir al arbitraje.

Finalmente, se dedica el capítulo IV a desarrollar el artículo 4 de la Ley relativo a las comisiones de seguimiento, que se configuran como elemento clave de los contratos tipo y suponen un nexo de unión con las organizaciones interprofesionales agroalimentarias, habilitadas para proponer contratos tipo y designar en su seno a la correspondiente comisión de seguimiento.

En su tramitación han sido consultadas las Comunidades Autónomas y los sectores afectados.

En su virtud, a propuesta del Ministro de Agricultura, Pesca y Alimentación, con la aprobación del Ministro de Administraciones Públicas, de acuerdo con el Consejo de Estado y previa deliberación del Consejo de Ministros en su reunión del día 12 de mayo de 2000,

D I S P O N G O :

CAPÍTULO I

Homologación de los contratos tipo agroalimentarios

Artículo 1. *Objeto.*

El presente Real Decreto tiene por objeto desarrollar la Ley 2/2000, de 7 de enero, reguladora de los contratos tipo de productos agroalimentarios, cuyo ámbito de aplicación se extienda a más de una Comunidad Autónoma.

Artículo 2. *Solicitud de homologación.*

La solicitud de homologación de un contrato tipo agroalimentario, firmada por los proponentes, se dirigirá al Ministro de Agricultura, Pesca y Alimentación, pudiéndose presentar en cualquiera de los lugares previstos en el artículo 38.4 de la Ley 30/1992, de 26 de noviembre, de Régimen Jurídico de las Administraciones Públicas y del Procedimiento Administrativo Común.

Artículo 3. *Documentación a presentar.*

1. La solicitud de homologación deberá acompañarse de la documentación siguiente:

a) Texto íntegro del contrato tipo propuesto.
b) Memoria justificativa expresiva del ámbito territorial de aplicación del contrato, con indicación del volumen previsible de contratación e importancia económica de las transacciones comerciales.
c) Documento acreditativo del compromiso de los proponentes de constituir la comisión de seguimiento, en el plazo establecido en el artículo 18 del presente Real Decreto.

2. En el supuesto de que se prevea recabar aportaciones económicas de los signatarios de los contratos de compraventa ajustados al contrato tipo, se presentará además una memoria complementaria con el siguiente contenido:

a) Justificación de la necesidad de realizar aportaciones económicas.
b) Objetivos y finalidades que se pretenden alcanzar.
c) Programa de actuaciones previstas.
d) Cuantía de las aportaciones y procedimiento de obtención, haciendo constar expresamente si se recabarán aportaciones diferenciadas por subcomisiones.
e) Presupuesto detallado de las acciones.
f) Mecanismos de control que garanticen la correcta aplicación de los fondos percibidos.

Artículo 4. *Plazo de presentación de la solicitud.*

La solicitud de homologación de un contrato tipo agroalimentario, que vaya a tener su aplicación en una campaña determinada, deberá presentarse con una antelación mínima de un mes al comienzo de dicha campaña.

Artículo 5. *Instrucción del procedimiento y propuesta de resolución.*

La Dirección General de Alimentación analizará la viabilidad del contrato objeto de la solicitud de homologación, así como su trascendencia y la no perturbación del sector y elevará la correspondiente propuesta de resolución al Ministro de Agricultura, Pesca y Alimentación, teniendo en cuenta los informes que, en su caso, hayan realizado las Comunidades Autónomas.

Artículo 6. *Resolución.*

Corresponde al Ministro de Agricultura, Pesca y Alimentación resolver sobre la homologación de los contratos tipo agroalimentarios, cuyo ámbito de aplicación se extienda a más de una Comunidad Autónoma. En la homologación se hará constar expresamente el

período de vigencia y la correspondiente orden se publicará en el "Boletín Oficial del Estado" con el texto íntegro del contrato tipo.

CAPÍTULO II

Prórroga de la homologación de los contratos tipo agroalimentarios

Artículo 7. *Solicitud de la prórroga de la homologación.*

1. Homologado un contrato tipo agroalimentario, corresponde a la comisión de seguimiento solicitar la prórroga de homologación, antes de que finalice su vigencia y en todo caso con una antelación mínima de un mes al comienzo de la campaña en que deba surtir efectos.
2. La solicitud de prórroga, dirigida al Ministro de Agricultura, Pesca y Alimentación, podrá presentarse en cualquiera de los lugares previstos en el artículo 38.4 de la Ley 30/1992.

Artículo 8. *Documentación a presentar.*

Junto con la solicitud de prórroga de homologación deberá presentarse la siguiente documentación:

a) Memoria que recoja un avance de los datos fundamentales de la contratación efectuada al amparo del contrato tipo homologado cuya prórroga se pretende.
b) Informe provisional de gestión de los ingresos percibidos, de las actuaciones realizadas, así como del cumplimiento de los objetivos previstos, en el supuesto de que se hayan recaudado aportaciones económicas al amparo del contrato tipo homologado.
c) Memoria complementaria, con el contenido descrito en el apartado 2 del artículo 3 del presente Real Decreto, si la comisión de seguimiento tiene previsto recabar aportaciones económicas.
d) Modificaciones del contrato tipo homologado cuya vigencia termina, referidas al período de aplicación o a modificaciones en la reglamentación del sector de que se trate.

Artículo 9. *Instrucción y resolución del procedimiento de prórroga.*

1. La Dirección General de Alimentación instruirá el procedimiento de prórroga de homologación, debiendo elaborar la propuesta de resolución para su elevación al Ministro de Agricultura, Pesca y Alimentación, una vez tenidos en consideración los informes que, en su caso, hayan realizado las Comunidades Autónomas.
2. El Ministro de Agricultura, Pesca y Alimentación, resolverá sobre la prórroga de la homologación de los contratos tipo de productos agroalimentarios.
3. La Orden ministerial por la que se prorrogue la homologación de un contrato tipo agroalimentario determinará el plazo de vigencia y se publicará en el "Boletín Oficial del Estado", figurando como anexo el texto íntegro del contrato tipo.

CAPÍTULO III

Solución de las controversias

Artículo 10. *Sometimiento de las controversias a las comisiones de seguimiento.*

1. Las diferencias y conflictos que puedan plantearse en la interpretación y cumplimiento de los contratos de compraventa ajustados al contrato tipo homologado, se someterán por las partes a la comisión de seguimiento para su solución.
2. El plazo de notificación de los conflictos a la comisión de seguimiento será el que se establezca en el texto del contrato tipo agroalimentario. En caso de no fijarse ninguno en dicho contrato tipo el plazo máximo será de setenta y dos horas a contar desde que se produzca el conflicto.

Artículo 11. *Deber de colaboración con las comisiones de seguimiento.*

Las partes suscribientes de los contratos deberán facilitar a la comisión de seguimiento la información y documentación necesarias para la resolución de la controversia suscitada, comprometiéndose a abonar, en su caso, los gastos originados por dicha intervención.

Artículo 12. *Gastos de las actuaciones de las comisiones de seguimiento.*

1. Corresponde a los signatarios de los contratos satisfacer los gastos originados en la solución de las discrepancias, en proporción a la cuantía causada por cada uno de ellos, salvo notoria mala fe de una de las partes, apreciada por la comisión de seguimiento, en cuyo caso deberá pagar la totalidad del coste de las actuaciones practicadas.
2. Cuando las comisiones de seguimiento reciban aportaciones económicas y esté previsto expresamente en su presupuesto de gastos, podrán asumir el coste de sus actuaciones, sin repercutirlo en las partes intervinientes en el conflicto.

Artículo 13. *Abstención de los miembros de las comisiones de seguimiento.*

1. No podrán intervenir en la solución de las diferencias planteadas aquellos miembros de las comisiones de seguimiento que tengan con las partes o con la controversia que se les somete, alguna de las relaciones que establecen la posibilidad de abstención y recusación de un juez.
2. Los miembros de las comisiones de seguimiento podrán ser recusados por las partes por las mismas causas que los jueces.
3. Cuando se den algunas de las circunstancias del apartado 1 anterior, o un miembro de la comisión de seguimiento acepte la recusación, se procederá a designar un sustituto en la misma forma en que se hubiese nombrado al titular sustituido.

Artículo 14. *Plazo de la propuesta de solución.*

En el plazo máximo de un mes, prorrogable por igual período, a partir de la notificación del conflicto por alguna de las partes, la comisión de seguimiento deberá proponer una solución que se someterá a la consideración de éstas para su aceptación.

Artículo 15. *Arbitraje.*

1. En el caso de que por la comisión de seguimiento no se lograra una solución al conflicto en el plazo señalado en el artículo anterior, o en el de discrepancia con la solución propuesta, las partes podrán recurrir al arbitraje.
2. El procedimiento arbitral será el establecido en la Ley 36/1988, de 5 de diciembre, de Arbitraje.

CAPÍTULO IV

Comisiones de seguimiento

Artículo 16. *Concepto.*

Las comisiones de seguimiento de los contratos tipo de productos agroalimentarios son entidades con personalidad jurídica propia e independiente de la de sus miembros, naturaleza privada y carácter representativo, careciendo de ánimo de lucro.

Artículo 17. *Composición.*

1. Las comisiones de seguimiento se compondrán del número de vocales que libremente decidan los proponentes de los contratos tipo. El número de vocales representativos y de votos de la parte vendedora será el mismo que el de vocales representativos y votos de la parte compradora.
2. Una vez constituida la comisión de seguimiento, de conformidad con lo dispuesto en el artículo siguiente, podrá admitir en su seno a vocales representativos de las partes signatarias del contrato que no hubiesen propuesto su homologación, siempre que se respete la paridad entre representantes y votos de las partes vendedora y compradora.

Artículo 18. *Constitución.*

1. En el plazo máximo de un mes, a partir del día siguiente a la publicación en el "Boletín Oficial del Estado" del contrato tipo agroalimentario homologado, deberá constituirse formalmente la comisión de seguimiento correspondiente.
2. Una vez constituida la comisión de seguimiento, se remitirá copia del acta de constitución, en el plazo máximo de quince días contados a partir de la fecha de constitución, a la Dirección General de Alimentación que procederá a su inscripción en el Registro de Comisiones de Seguimiento.

Artículo 19. *Control de las actividades de las comisiones de seguimiento.*

1. Las comisiones de seguimiento remitirán a la Dirección General de Alimentación, en el plazo máximo de un mes desde la finalización de la correspondiente campaña, los siguientes datos:

a) Número de contratos de compraventa firmados al amparo del contrato tipo homologado.
b) Cantidad de producto e importe de la contratación efectuada.
c) Memoria de actuaciones, evaluación del cumplimiento de objetivos, grado de conflictividad en la ejecución de los contratos y análisis global sobre la importancia del contrato tipo agroalimentario en el sector.

2. Para el cumplimiento de la obligación establecida en el apartado anterior, los contratos de compraventa ajustados al contrato tipo homologado se firmarán, al menos por triplicado, quedando un ejemplar en poder del vendedor, otro en poder del comprador y remitiéndose el tercero por éste a la comisión de seguimiento, donde quedará depositado.
3. Las comisiones de seguimiento que recaben aportaciones económicas remitirán a la Dirección General de Alimentación, en el plazo máximo de un mes desde la aprobación de las cuentas del ejercicio, los documentos siguientes:

a) Cuentas anuales e informe de gestión del ejercicio o campaña correspondiente.
b) Resultados de la auditoría de cuentas anuales.

Artículo 20. *Subcomisiones.*

1. Las comisiones de seguimiento podrán establecer subcomisiones de seguimiento en ámbitos territoriales concretos, para un único contrato tipo agroalimentario, cuando las circunstancias del mercado lo hagan conveniente.
2. La composición de las subcomisiones respetará la paridad entre los representantes de las partes vendedora y compradora.
3. Las subcomisiones no precisarán de personalidad jurídica propia, ni podrán recabar aportaciones económicas distintas de las acordadas por la comisión de seguimiento correspondiente.
4. Las subcomisiones realizarán aquellas funciones que expresamente les sean atribuidas por la comisión de seguimiento de la que emanan.

Disposición final primera. *Habilitación normativa.*

Se faculta al Ministro de Agricultura, Pesca y Alimentación para que, en el ámbito de sus competencias, dicte cuantas disposiciones sean necesarias para el desarrollo y aplicación del presente Real Decreto y en particular para establecer líneas de ayudas y subvenciones públicas para el fomento de los contratos tipo de productos agroalimentarios.

Disposición final segunda. *Entrada en vigor.*

El presente Real Decreto entrará en vigor el día siguiente al de su publicación en el "Boletín Oficial del Estado".

§ 22

Real Decreto 1028/2022, de 20 de diciembre, por el que se desarrolla el Registro de Contratos Alimentarios

Ministerio de Agricultura, Pesca y Alimentación
«BOE» núm. 305, de 21 de diciembre de 2022
Última modificación: sin modificaciones
Referencia: BOE-A-2022-21680

La Ley 16/2021, de 14 de diciembre, por la que se modifica la Ley 12/2013, de 2 de agosto, de medidas para mejorar el funcionamiento de la cadena alimentaria, ha introducido en dicho cuerpo legal el artículo 11 bis, por el que se dispone que el Ministerio de Agricultura, Pesca y Alimentación dispondrá de un registro digital en el que se inscribirán, con carácter obligatorio, los contratos alimentarios que se suscriban con los productores primarios y las agrupaciones de éstos, y sus modificaciones, antes de la entrega del producto objeto del contrato.

Asimismo, se dispone que la Agencia de Información y Control Alimentarios, O.A., y las restantes autoridades competentes tendrán la potestad de acceder a dicho registro para realizar las comprobaciones pertinentes en el ámbito de sus competencias, con sujeción a la normativa en materia de protección de datos de carácter personal y de competencia.

La disposición final sexta de la Ley 16/2021, de 14 de diciembre, habilita expresamente al Ministro de Agricultura, Pesca y Alimentación a dictar cuantas disposiciones sean precisas para el desarrollo normativo y puesta en marcha del registro de contratos alimentarios previsto en el artículo 11 bis de la ley para el 1 de enero de 2023.

Por su parte, el apartado 2 de la disposición final octava de la Ley 16/2021, de 14 de diciembre, establece que «la obligación de inscripción de contratos alimentarios prevista en el artículo 11 bis de la Ley 12/2013, de 2 de agosto, de medidas para mejorar el funcionamiento de la cadena alimentaria entrará en vigor en el momento en que el registro esté plenamente operativo, conforme a su norma de desarrollo según se dispone en la disposición final sexta».

En cumplimiento de tales mandatos normativos, se aprueban en este real decreto las medidas necesarias para el debido cumplimiento de las obligaciones establecidas en el artículo 11 bis de la Ley 12/2013, de 2 de agosto, con el fin de garantizar el cumplimiento de la finalidad de la ley, contribuyendo a incrementar la protección del productor primario y sus agrupaciones, al poner a disposición de las autoridades de ejecución encargadas de control del cumplimiento de las obligaciones impuestas en materia de cadena alimentaria un instrumento que facilitará las tareas de inspección y de control que tengan atribuidas y la tramitación de los posibles procedimientos sancionadores por las administraciones competentes que se deriven los incumplimientos a lo dispuesto en la Ley 12/2013, de 2 de agosto, lo que, a su vez, redundará en una mayor seguridad jurídica en dichas relaciones comerciales y una estructuración más eficiente de la cadena.

La parte dispositiva consta de dieciséis artículos que se complementan con dos anexos que recogen los datos que deberán ser proporcionados por parte de los sujetos obligados. Debe tenerse en cuenta que estos datos no constituyen una injerencia en el derecho a la protección de datos personales por cuanto no se trata de datos que vayan a constar en el registro, que es un mero repositorio de documentos al que sólo las autoridades pueden acceder, esto es, un mero mecanismo de funcionamiento interno que habilita a determinados usuarios a entrar en la aplicación informática con el fin de volcar los documentos que constituyen el objeto del registro. Ningún tratamiento se ha de dar a tales datos pues no forman parte del registro ni del objeto del mismo.

La inscripción de los contratos alimentarios y sus modificaciones, anexos e información complementaria se realizará por vía electrónica mediante la aplicación electrónica denominada «Registro de Contratos Alimentarios» por parte de los sujetos obligados que estén dados de alta, de modo que se permita, por los medios informáticos adecuados, el pleno aseguramiento de la identidad del obligado. Esta identificación no supone el establecimiento de un registro autónomo, sino que opera como una mera funcionalidad que garantiza la trazabilidad en el cumplimiento de las obligaciones recogidas en la ley, la plena eficacia del funcionamiento del registro y la protección de los intereses generales afectados por la medida en términos de seguridad informática, consistencia de los datos e interoperabilidad de las actuaciones, reduciendo al propio tiempo la carga burocrática al simplificar el acceso a los operadores obligados por la ley, permitiendo envíos masivos y evitando reiteraciones en la identificación de los obligados.

El Registro de Contratos Alimentarios tendrá la finalidad de suministrar a la Agencia de Información y Control Alimentarios, O.A. (AICA, O.A.), y al resto de autoridades de ejecución designadas por las comunidades autónomas, la información necesaria para la comprobación del cumplimiento de la obligación de inscribir los contratos alimentarios y sus modificaciones, anexos e información complementaria, de conformidad con lo establecido en el artículo 11 bis de la Ley 12/2013, de 2 de agosto.

Con tal finalidad, el real decreto regula los sujetos obligados a la inscripción y el contenido de la misma, y detalla la aplicación electrónica del Registro de Contratos Alimentarios, que contará, como mínimo, con las siguientes utilidades o funcionalidades principales: alta de compradores, inscripción de contratos alimentarios, y consulta de la inscripción de los contratos alimentarios.

Por otra parte, la necesaria digitalización de los datos del sector agrario debe continuar el camino ya emprendido en otros ámbitos, en los que las relaciones con la Administración se llevan a cabo de manera íntegra por medios telemáticos. Como corolario, en virtud de lo dispuesto en el artículo 14.2 de la Ley 39/2015, de 1 de octubre, del Procedimiento Administrativo Común de las Administraciones Públicas, se recoge la obligación de los sujetos a los que se refiere dicho artículo de relacionarse con la administración por medios electrónicos, y en el caso de los restantes operadores se dispone, en atención a sus características profesionales, la misma obligación en virtud del artículo 14.3 de la Ley 39/2015, de 1 de octubre, el cual dispone que «reglamentariamente, las Administraciones podrán establecer la obligación de relacionarse con ellas a través de medios electrónicos para determinados procedimientos y para ciertos colectivos de personas físicas que por razón de su capacidad económica, técnica, dedicación profesión al u otros motivos quede acreditado que tienen acceso y disponibilidad de los medios electrónicos necesarios», habida cuenta de que se trata de un sector en constante proceso de digitalización y ya sometido a importantes obligaciones electrónicas y que posee las herramientas suficientes para su aplicación efectiva. En efecto, una parte importante de los operadores incorporan en sus técnicas productivas y de organización empresarial métodos sofisticados y de avanzada tecnología, en muchos casos completada con la necesidad de mantener intercambios con otros operadores por medios tecnológicos, por ejemplo, en materia de trazabilidad o gestión comercial, que se complementan con las crecientes obligaciones sectoriales de relacionarse electrónicamente con los poderes públicos y la frecuente puesta a disposición por parte de éstos de mecanismos informáticos para asegurar las tareas de control, dación de información y seguimiento.

El real decreto aplica los principios de buena regulación previstos en el artículo 129.1 de la Ley 39/2015, de 1 de octubre, del Procedimiento Administrativo Común de las

Administraciones Públicas: necesidad, eficacia, proporcionalidad, seguridad jurídica, transparencia y eficiencia.

Respecto al principio de necesidad, la norma se adecúa a un objetivo de interés general, como es la de perseguir el buen funcionamiento de la cadena alimentaria y la protección de los productores primarios y sus agrupaciones frente a los compradores.

Respecto a los principios de eficacia y proporcionalidad, se estima que el real decreto es el instrumento jurídico adecuado, suficiente y necesario para la regulación de estas medidas, dado que, no obstante, la habilitación expresa en la ley al Ministro para dictar cuantas disposiciones sean precisas para el desarrollo normativo y puesta en marcha del Registro de Contratos Alimentarios, es preciso acordar un real decreto, debido a las implicaciones de las disposiciones que en él se disponen, en especial, en lo que se refiere a los derechos y deberes de los sujetos obligados a inscribir los contratos alimentarios y sus modificaciones en el Registro de Contratos Alimentarios.

Por lo que se refiere al principio de seguridad jurídica, el real decreto está en consonancia con dicho principio, pues es coherente con el resto del ordenamiento jurídico, favoreciendo la certidumbre y claridad del mismo, al desarrollar de forma positiva y sucinta quiénes son los sujetos obligados a la inscripción de los contratos alimentarios con productores primarios y sus agrupaciones, así como las obligaciones imprescindibles de los sujetos obligados a la inscripción de los contratos alimentarios y sus modificaciones en dicho registro, de acuerdo con lo establecido en el artículo 11 bis de la Ley 12/2013, de 2 de agosto. Se incluye también la obligación de inscribir los contratos de leche cruda regulados en el Real Decreto 95/2019, de 1 de marzo, por el que se establecen las condiciones de contratación en el sector lácteo y se regula el reconocimiento de las organizaciones de productores y de las organizaciones interprofesionales en el sector, y por el que se modifican varios reales decretos de aplicación al sector lácteo. En este sentido, debe señalarse que la presente norma se aplica, asimismo, al «primer comprador de leche cruda», al que se refiere el Real Decreto 95/2019, de 1 de marzo, dado que INFOLAC es un mero sistema de información que persigue fundamentalmente la obtención de información sobre el mercado y en el que se registran una serie de datos reglamentariamente exigidos que se refieren a los contratos, pero no se lleva a cabo una inscripción de los propios contratos y sus modificaciones. Por su parte, la finalidad que se persigue por la Ley 12/2013, de 2 de agosto, al exigir la obligación de inscripción de los contratos alimentarios y sus modificaciones es, fundamentalmente, fomentar la transparencia en los contratos y favorecer un adecuado equilibrio de las posiciones contractuales que evite conductas de carácter desleal. En la medida en que dichas normas poseen objetivos claramente diferentes y establecen sistemas diferentes –uno, basado en información, el otro, basado en la inscripción de los contratos–, no existe duplicidad en la imposición de la obligación de inscribir los contratos alimentarios formalizados entre los primeros compradores de leche cruda y el productor de leche cruda a los que se refiere el Real Decreto 95/2019, de 1 de marzo, de manera que este real decreto respeta el principio de necesidad y proporcionalidad y resulta acorde con el principio de especialidad que rige las relaciones entre las normas generales que regulan la mejora de la cadena alimentaria y la normativa específica del sector lácteo.

A mayor abundamiento, la norma precisa que entrará en vigor el día siguiente al de su publicación en el «Boletín Oficial del Estado». Asimismo, señala el real decreto que, a los efectos de lo previsto en la disposición final octava de la Ley 16/2021, de 14 de diciembre, aclara que la obligación de inscripción de los contratos alimentarios en el Registro de Contratos Alimentarios será a partir del 30 de junio de 2023, fecha en la que el Registro estará plenamente operativo, esto es, los contratos entre productores primarios y sus agrupaciones y sujetos obligados que se formalicen a partir de esa fecha estarán obligados a inscribirse en el citado registro. Este aspecto se cierra con la previsión de un régimen transitorio, con la finalidad de dotar de una garantía de operatividad a la aplicación electrónica «Registro de Contratos Alimentarios» y para asegurar que todos los sujetos obligados cuentan con un margen temporal suficiente para disponer los recursos, procesos, información y mecanismos necesarios dentro de su estructura que les permitan cumplir con esta nueva obligación a partir del 30 de junio de 2023, se podrá realizar la inscripción de los contratos alimentarios formalizados desde el 31 de enero de 2023 hasta el 30 de junio de 2023, momento en el que será obligatorio. No obstante, las autoridades de ejecución no

podrán utilizar los contratos inscritos, por tanto, en el ejercicio de sus funciones de control sino a partir del 30 de junio de 2023.

Al considerar la norma que, para los contratos celebrados entre productores primarios y sus agrupaciones y los sujetos obligados que se hubieran formalizado con anterioridad al 31 de enero de 2023, se podrá inscribir la información complementaria y anexos, así como las modificaciones contractuales cuando éstas se hubieran producido con posterioridad a esa fecha.

En cuanto al principio de eficiencia, este real decreto desarrolla y aclara las medidas estrictamente necesarias para la utilización por los sujetos obligados de la aplicación electrónica «Registro de Contratos Alimentarios». En este sentido, a los efectos de evitar las cargas administrativas innecesarias, la norma exige únicamente el alta de los sujetos obligados en la aplicación electrónica, de manera que, posteriormente, puedan inscribir todos aquellos contratos alimentarios, así como sus modificaciones, en cumplimiento de la obligación prevista por el artículo 11 bis de la Ley 12/2013, de 2 de agosto. Asimismo, la norma aclara que el registro no es un registro de acceso público, sino un repositorio de contratos alimentarios inscritos, sujetos a confidencialidad, por lo que no incorpora datos y por lo tanto no es susceptible de emplearse con fines informativos ni estadísticos.

El texto, de acuerdo con el principio de transparencia, se ha sometido al trámite de información y audiencia pública. Además, la norma también ha sido informada por el Consejo Asesor de la Agencia de Información y Control Alimentarios, O.A., del que forman parte integrante, representantes de la Administración General del Estado, de las comunidades autónomas, de la producción y la transformación de los sectores alimentarios que estén interesados y de la distribución y de los consumidores. Asimismo, las comunidades autónomas a través del Comité de Autoridades de Ejecución han podido realizar observaciones al texto. Se ha recabado además informe preceptivo de la Agencia Española de Protección de Datos.

Este real decreto se aprueba al amparo de la regla 13.ª del artículo 149.1 de la Constitución Española, que atribuye al Estado la competencia sobre bases y coordinación de la planificación general de la actividad económica y en desarrollo de lo dispuesto en el artículo 11 bis de la Ley 12/2013, de 2 de agosto, tras las importantes modificaciones introducidas por la Ley 16/2021, de 14 de diciembre.

El presente real decreto se dicta en uso de las atribuciones concedidas en la disposición final sexta de la Ley 16/2021, de 14 de diciembre, y previa consulta a las comunidades autónomas y a las organizaciones más representativas del sector.

En su virtud, a propuesta del Ministro de Agricultura, Pesca y Alimentación, con la aprobación previa de la Ministra de Hacienda y Función Pública, de acuerdo con el Consejo de Estado, y previa deliberación del Consejo de Ministros en su reunión del día 20 de diciembre de 2022,

DISPONGO:

Artículo 1. *Objeto.*

El presente real decreto tiene por objeto desarrollar la organización y el funcionamiento del Registro de Contratos Alimentarios, creado por el artículo 11 bis de la Ley 12/2013, de 2 de agosto, de medidas para la mejora del funcionamiento de la cadena alimentaria.

Artículo 2. *Fines.*

El Registro de Contratos Alimentarios tendrá la finalidad de suministrar a la Agencia de Información y Control Alimentarios, O.A. (AICA, O.A.), y al resto de autoridades de ejecución designadas por las comunidades autónomas, la información necesaria para la comprobación del cumplimiento de la obligación de inscribir los contratos alimentarios y sus modificaciones, anexos e información complementaria, así como para realizar las comprobaciones pertinentes en el ámbito de sus competencias, con sujeción a la normativa en materia de protección de datos de carácter personal y de competencia, de conformidad con lo establecido en el artículo 11 bis de la Ley 12/2013, de 2 de agosto.

Artículo 3. *Definiciones.*

1. A los efectos de este real decreto serán de aplicación las definiciones establecidas en la Ley 12/2013, de 2 de agosto.

2. Asimismo, a los efectos de este real decreto se entenderá como:

a) Agrupación de productores primarios: las sociedades cooperativas de primero, segundo y ulterior grado, las sociedades agrarias de transformación y las organizaciones de productores con personalidad jurídica propia reconocidas de acuerdo con la normativa comunitaria en el ámbito de la Política Agrícola Común.

b) Representante legal del sujeto obligado: persona física que actúa en representación, legal o voluntaria, de una persona física, jurídica o de una entidad sin personalidad jurídica, y que debe de ser dada de alta en el Registro. Tiene las facultades de inscribir y consultar la inscripción de los contratos alimentarios del sujeto obligado al que representa, y autorizar a otras personas físicas para que puedan inscribir y consultar contratos alimentarios del mismo sujeto obligado.

c) Personas autorizadas: persona física que debe de ser dada de alta en el Registro por parte del representante legal del sujeto obligado, o por parte de una persona física que sea sujeto obligado. Tiene la facultad de inscribir y consultar los contratos alimentarios de dicho sujeto obligado.

d) Anexos e información complementaria: se entenderá por anexo cualquier documento que acompañe, aclare o complemente al contrato alimentario inicialmente formalizado y formen parte necesaria e integrante del mismo, por referirse a los elementos mínimos del contrato, de acuerdo con lo previsto en el artículo 9 de la Ley 12/2013, de 2 de agosto, como el objeto del contrato, precio, condiciones de pago, etc. Asimismo, se entenderá por información complementaria cualquier otro documento que acompañe, aclare o complemente al contrato alimentario inicialmente formalizado y formen parte necesaria e integrante del mismo, que incidan directamente en la determinación de los elementos mínimos del contrato previstos en el artículo 9 de la Ley 12/2013, de 2 de agosto.

3. A los efectos de este real decreto, se entenderá también como contrato alimentario los contratos de integración definidos en la letra g) del artículo 5 de la Ley 12/2013, de 2 de agosto.

Artículo 4. *Sujetos obligados.*

1. Serán sujetos obligados a inscribir los contratos alimentarios y sus modificaciones, anexos e información complementaria los operadores de la cadena alimentaria cuando cumplan los siguientes requisitos:

a) Los compradores a los que se refiere la letra l) del artículo 5 de la Ley 12/2013, de 2 de agosto, que compren productos agrícolas y alimentarios a productores primarios y a las agrupaciones de éstos y estén obligados a la formalización de un contrato alimentario de acuerdo con lo establecido en la Ley 12/2013, de 2 de agosto.

b) Los primeros compradores de leche cruda, sin perjuicio de lo establecido en el Real Decreto 95/2019, de 1 de marzo, por el que se establecen las condiciones de contratación en el sector lácteo y se regula el reconocimiento de las organizaciones de productores y de las organizaciones interprofesionales en el sector, y por el que se modifican varios reales decretos de aplicación al sector lácteo.

c) El integrador, cuando el contrato alimentario sea un contrato de integración de acuerdo con lo establecido en la letra g) del artículo 5 de la Ley 12/2013, de 2 de agosto.

2. No estarán obligados a registrar los contratos alimentarios que se formalicen entre una entidad asociativa y sus socios en virtud del segundo párrafo del artículo 8.1 de la Ley 12/2013, de 2 de agosto.

3. Tampoco estarán obligados a registrar los contratos alimentarios las sociedades cooperativas y las sociedades agrarias de transformación cuando recojan la leche cruda de sus socios según el artículo 8 de la Ley 12/2013, de 2 de agosto, y la disposición adicional primera del Real Decreto 95/2019, de 1 de marzo, por el que se establecen las condiciones de contratación en el sector lácteo y se regula el reconocimiento de las organizaciones de

productores y de las organizaciones interprofesionales en el sector, y por el que se modifican varios reales decretos de aplicación al sector lácteo.

Artículo 5. *Objeto de la inscripción.*

1. Serán objeto de inscripción todos los contratos alimentarios que se suscriban entre los sujetos obligados y los productores primarios y las agrupaciones de éstos, sus modificaciones, así como los anexos e información complementaria.
2. Cuando el contrato alimentario sea de integración, también será obligatorio inscribir cada contrato de integración, sus anexos e información complementaria antes del inicio de las prestaciones que tengan su origen en los mismos.
3. En el caso de modificaciones pactadas por ambas partes, deberán inscribirse las adendas al contrato alimentario o de integración, sus anexos, así como la información complementaria.

Artículo 6. *Plazo para la inscripción de los contratos alimentarios y sus modificaciones.*

De conformidad con lo previsto en el artículo 11 bis de la Ley 12/2013, de 2 de agosto, la inscripción en el Registro de Contratos Alimentarios de cada contrato alimentario y de cada contrato de integración, sus anexos e información complementaria, deberá producirse antes de la entrega del producto objeto del contrato. En el caso de sus modificaciones, la inscripción en el Registro de Contratos Alimentarios deberá producirse antes de la entrega del producto afectado por dichas modificaciones.

Artículo 7. *Organización administrativa del Registro de Contratos Alimentarios y naturaleza.*

El Registro de Contratos Alimentarios dependerá orgánicamente del Ministerio de Agricultura, Pesca y Alimentación y estará adscrito a la Agencia de Información y Control Alimentarios, O.A.

Artículo 8. *Naturaleza administrativa y carácter digital del Registro de Contratos Alimentarios.*

1. El Registro de Contratos Alimentarios tendrá naturaleza administrativa y carácter digital y confidencial y estará limitado al ámbito de supervisión y control llevado a cabo por las autoridades de inspección y ejecución en los términos previstos en la Ley 12/2013, de 2 de agosto.
2. El Registro de Contratos Alimentarios no es un registro de acceso público, sino un repositorio de contratos alimentarios inscritos, sujetos a confidencialidad, por lo que no incorpora datos y por lo tanto no es susceptible de emplearse con fines informativos ni estadísticos. La información de los contratos alimentarios inscritos no será objeto de explotación y estará prohibida su divulgación, sin perjuicio de lo establecido en el artículo 15. Únicamente podrán acceder a la información de dicho registro la Agencia de Información y Control Alimentarios, O.A., y las restantes autoridades competentes para realizar las comprobaciones pertinentes en el ámbito de sus competencias, con sujeción a la normativa en materia de protección de datos de carácter personal y de competencia, así como los sujetos obligados a la inscripción exclusivamente en cuanto a la información relativa a los contratos que hayan registrado.

Artículo 9. *Aplicación electrónica «Registro de Contratos Alimentarios».*

1. La inscripción de los contratos alimentarios y sus modificaciones, anexos e información complementaria se realizará por vía electrónica mediante la aplicación electrónica denominada «Registro de Contratos Alimentarios» por parte de los sujetos que resulten obligados según lo dispuesto en el artículo 4 y estén dados de alta en el Registro.
2. El acceso se realizará a través del portal de internet de la Agencia de Información y Control Alimentarios, O.A. (www.aica.gob.es).
3. La aplicación electrónica contará, como mínimo, con las siguientes utilidades o funcionalidades principales:

a) Inscripción de contratos alimentarios: a través de ella se inscribirán los contratos alimentarios, los anexos y toda aquella información complementaria, así como sus modificaciones y adendas.

b) Consulta de la inscripción de los contratos alimentarios: permitirá la consulta de la información por la Agencia de Información y Control Alimentarios, O.A., y por las autoridades de ejecución designadas por las comunidades autónomas, así como por los sujetos obligados a la inscripción exclusivamente en cuanto a la información relativa a los contratos que hayan inscrito.

El Registro de Contratos Alimentarios asegurará un mecanismo de identificación conforme al artículo 10 que permita a los sujetos obligados darse de alta, como requisito para la posterior inscripción de los contratos alimentarios y sus modificaciones, anexos e información complementaria.

4. La aplicación electrónica cumplirá con los requisitos necesarios para asegurar la confidencialidad de la información contenida, integridad, trazabilidad, autenticidad, disponibilidad del servicio y demás condiciones establecidas en el Reglamento de actuación y funcionamiento del sector público por medios electrónicos, aprobado por el Real Decreto 203/2021, de 30 de marzo.

5. La protección de datos personales se regirá por lo dispuesto en la Ley Orgánica 3/2018 de Protección de Datos Personales y garantía de los derechos digitales, y en el Reglamento (UE) 2016/679 del Parlamento Europeo y el Consejo, de 27 de abril de 2016, relativo a la protección de las personas físicas en lo que respecta al tratamiento de sus datos personales y a la libre circulación de estos datos.

Artículo 10. *Alta de los sujetos obligados.*

1. Los sujetos obligados deberán darse de alta en el Registro de Contratos Alimentarios a los efectos del cumplimiento de este real decreto, como requisito para la posterior inscripción de los contratos alimentarios y sus modificaciones, anexos e información complementaria.

2. El alta se realizará mediante el enlace «Registro de Contratos Alimentarios» habilitado en el portal de internet de la Agencia de Información y Control Alimentarios, O.A. (www.aica.gob.es).

3. Cuando el sujeto que resulte obligado según lo dispuesto en el artículo 4 y que, en consecuencia, se debe dar de alta para poder operar en el registro sea una persona jurídica o entidad sin personalidad jurídica, será necesaria su realización por el representante legal del sujeto obligado previa autenticación con certificado electrónico de representación a través de la pasarela Cl@ve.

Cuando el sujeto que resulte obligado según lo dispuesto en el artículo 4 sea una persona física será necesario el certificado digital de persona física o DNI electrónico a través de la pasarela Cl@ve.

4. Los datos que deben facilitarse al Registro para dar de alta al sujeto obligado serán los recogidos en el anexo I.

Las personas a las que se refiere el apartado 3 serán los responsables de la información que se inscriba en el proceso de alta.

5. El alta del sujeto obligado generará un justificante que podrá descargarse desde la aplicación electrónica si el interesado así lo desea.

Artículo 11. *Alta y baja de personal autorizado.*

1. En el caso de que el sujeto que resulte obligado según lo dispuesto en el artículo 4 sea una persona jurídica o entidad sin personalidad jurídica, el representante legal será el responsable de dar el alta o, en su caso, la baja de las personas autorizadas.

2. En el caso de que el sujeto que resulte obligado según lo dispuesto en el artículo 4 sea una persona física, podrá dar de alta o de baja a personas autorizadas.

Artículo 12. *Procedimiento de inscripción de contratos alimentarios en el Registro de Contratos Alimentarios.*

1. Se deberán inscribir por el sujeto que resulte obligado según lo dispuesto en el artículo 4 los contratos alimentarios y sus modificaciones, anexos e información complementaria conforme a lo establecido en el artículo 5, de acuerdo con el procedimiento de inscripción regulado en real decreto. Los datos obligatorios a cumplimentar serán los establecidos en el anexo II.

2. Los sujetos obligados deberán completar la inscripción por cada contrato alimentario a cuya inscripción vengan obligados.

3. En el caso de que el sujeto obligado sea persona jurídica, corresponderá realizar la inscripción a su representante legal o, en su caso, a las personas autorizadas.

4. En el caso de que el sujeto obligado sea una persona física, podrá realizar la inscripción por sí mismo o a través de las personas autorizadas.

Artículo 13. *Procedimiento de inscripción de modificaciones contractuales.*

Los sujetos obligados deberán inscribir en el Registro de Contratos Alimentarios cualquier modificación de las condiciones contractuales de un contrato previamente inscrito en el Registro cumpliendo con lo establecido en el artículo 11 bis.2 de la Ley 12/2013, de 2 de agosto, antes de la entrega del producto afectado por dichas modificaciones.

La inscripción de las modificaciones contractuales deberá realizarse por los sujetos obligados de acuerdo con los apartados 3 y 4 del artículo 12.

Artículo 14. *Otras funcionalidades de la aplicación electrónica «Registro de Contratos Alimentarios».*

1. La aplicación electrónica «Registro de Contratos Alimentarios» permitirá trazar todas las actuaciones que realice el sujeto obligado en el proceso de inscripción del contrato alimentario y sus modificaciones, anexos e información complementaria.

2. La aplicación electrónica generará un justificante cuando se realice la inscripción del contrato alimentario y sus modificaciones, anexos e información complementaria.

3. Se realizará una copia exacta de los datos mínimos del anexo II en el momento que se registre el contrato alimentario y sus modificaciones, anexos e información complementaria para que, si posteriormente se produce alguna modificación sobre los datos de los sujetos obligados en ningún caso se vea afectada la inscripción de los contratos alimentarios ya registrados.

Artículo 15. *Acceso a la información.*

1. Los contratos alimentarios y sus modificaciones, anexos e información complementaria inscritos en el Registro de Contratos Alimentarios podrán ser consultados por los sujetos obligados, en lo relativo únicamente a aquellos contratos alimentarios que se hubieran registrado por éstos.

2. Corresponde con carácter exclusivo a la Agencia de Información y Control Alimentarios, O.A., y a las autoridades de ejecución designadas por las comunidades autónomas encargadas del control del cumplimiento de lo dispuesto en la Ley 12/2013, de 2 de agosto, el acceso al Registro de Contratos Alimentarios, para el ejercicio de sus competencias, manteniendo el tratamiento confidencial que corresponde.

3. A tal efecto, la Agencia de Información y Control Alimentarios, O.A., dispondrá lo necesario para que la aplicación electrónica permita a las autoridades de ejecución el acceso a la información que sea precisa para el ejercicio de sus competencias a través de medios electrónicos.

Artículo 16. *Régimen sancionador.*

En caso de incumplimiento de las obligaciones establecidas en el presente real decreto será de aplicación el régimen sancionador establecido en la Ley 12/2013, de 2 de agosto.

Disposición transitoria primera. *Calendario de operatividad de la aplicación electrónica.*

Para los contratos alimentarios formalizados desde el 31 de enero de 2023, y sus modificaciones, anexos e información complementaria, se podrá realizar su inscripción, sin que hasta el 30 de junio de 2023 exista obligación de acuerdo con la disposición adicional segunda.

Disposición transitoria segunda. *Contratos alimentarios formalizados con anterioridad al 31 de enero de 2023.*

Para los contratos alimentarios formalizados con anterioridad al 31 de enero de 2023, se podrá realizar la inscripción de los anexos e información complementaria, así como las modificaciones contractuales, referidos a dichos contratos alimentarios y cuando éstos se hubieran producido con posterioridad a dicha fecha, sin que hasta el 30 de junio de 2023 exista obligación de acuerdo a la disposición adicional segunda.

Disposición adicional primera. *Coste económico.*

El Registro de Contratos Alimentarios se atenderá con los medios económicos, personales y materiales de la Agencia de Información y Control Alimentarios, O.A.

Disposición adicional segunda. *Plena operatividad de la aplicación electrónica «Registro de Contratos Alimentarios» e inscripción de los contratos alimentarios y sus modificaciones.*

Conforme a lo previsto en la disposición final octava de la Ley 16/2021, de 14 de diciembre, la aplicación electrónica «Registro de Contratos Alimentarios» estará plenamente operativa el 30 de junio de 2023.

Como consecuencia de lo anterior, y sin perjuicio de lo dispuesto en las disposiciones transitorias primera y segunda del presente real decreto, tendrán la obligación de inscribirse en el Registro de Contratos Alimentarios los contratos alimentarios y sus modificaciones, anexos e información complementaria que se formalicen a partir del 30 de junio de 2023 entre los sujetos obligados y los productores primarios y las agrupaciones de éstos, antes de la entrega del producto objeto del contrato.

Los contratos alimentarios formalizados con anterioridad al 30 de junio de 2023, tendrán la obligación de inscribir a partir de esa fecha en el Registro de Contratos Alimentarios los anexos e información complementaria, así como las modificaciones contractuales, referidos a dichos contratos alimentarios y cuando éstos se hubieran producido con posterioridad al 30 de junio de 2023.

Disposición final primera. *Título competencial.*

Este real decreto se dicta al amparo de lo dispuesto en el artículo 149.1.13.ª de la Constitución Española, que atribuye al Estado la competencia exclusiva en materia de bases y coordinación de la planificación general de la actividad económica.

Disposición final segunda. *Entrada en vigor.*

Este real decreto entrará en vigor el día siguiente al de su publicación en el «Boletín Oficial del Estado».

ANEXO I

Alta sujetos obligados

Datos obligatorios

Datos del sujeto obligado:

NIF/DNI/NIE:
Razón social:
Dirección completa sede social:

Correo electrónico para la recepción de comunicaciones:

Datos del representante legal del sujeto obligado:

DNI/NIE:
Nombre y apellidos:
Correo electrónico para la recepción de comunicaciones:

Datos de personas autorizadas:

DNI/NIE:
Nombre y apellidos:
Cargo:

Productores primarios/agrupación de productores primarios:

NIF/DNI/ NIE:
Razón social:
Dirección sede social:

ANEXO II

Inscripción del contrato alimentario

Datos obligatorios

Datos del sujeto obligado: NIF/DNI/NIE.

Datos del productor primario/agrupación de productores primarios con quien se suscribe el contrato: NIF/DNI/NIE.

§ 23

Ley 87/1978, de 28 de diciembre, de Seguros Agrarios Combinados

Jefatura del Estado
«BOE» núm. 11, de 12 de enero de 1979
Última modificación: 31 de julio de 2015
Referencia: BOE-A-1979-870

De conformidad con la Ley aprobada por las Cortes vengo en sancionar:

TÍTULO PRIMERO

Principios generales

Artículo 1.

Se establece el Seguro Agrario Combinado de riesgos múltiples en la forma y con sujeción a las disposiciones de esta Ley.

Artículo 2.

El seguro al que se refiere la presente Ley será de aplicación a las producciones agrícolas, pecuarias y forestales, y se ajustará a los siguientes principios:

Primero.–Su ámbito de aplicación comprenderá todo el territorio del Estado español, y la gestión y administración se realizará con criterios de descentralización de la Administración de la agricultura, sin perjuicio de lo que sobre las mismas dispongan los Estatutos de las comunidades autónomas.

Segundo.–Su suscripción será voluntaria por parte de los agricultores, excepto en los supuestos que la propia Ley contempla.

Tercero.–Las pólizas acogidas al régimen de la presente Ley podrán ser individuales y colectivas, en la forma que más adelante se indica.

Cuarto.–El Estado velará por el control, extensión y aplicación del seguro, disponiendo para este fin de los medios e instrumentos a que se refiere esta Ley.

Quinto.–Se buscará la mayor participación de los agricultores a través de sus propias Asociaciones y Organizaciones profesionales, sindicales, o de cualquier otra forma de agrupación legalmente reconocida.

Sexto.–El Estado fomentará prioritariamente la constitución de Entidades Mutuales de los Agricultores para este tipo de seguro y procurará la colaboración de las demás Entidades aseguradoras y de las Cooperativas del Campo.

Séptimo.–El Estado potenciará la investigación estadística y actuarial, la prevención de riesgos y prestará asesoramiento en estos temas a los asegurados en colaboración con los Organismos competentes.

Octavo.–El Estado orientará la aplicación de los planes de Seguros Agrarios como instrumento de una política de ordenación agraria.

TÍTULO SEGUNDO

Riesgos, zonas y producciones asegurables

Artículo 3.

1. Los riesgos cuya cobertura atenderán los presentes seguros serán los daños ocasionados en las producciones agrícolas, ganaderas, forestales y acuícolas a causa de variaciones anormales de agentes naturales, siempre y cuando los medios técnicos de lucha preventiva normales no hayan podido ser utilizados por los afectados por causas no imputables a ellos o hayan resultado ineficaces, y serán: pedrisco, incendio, sequía, heladas, inundaciones, viento huracanado o viento cálido, nevadas, escarchas, exceso de humedad, plagas y enfermedades y otras adversidades climáticas.

Podrán atenderse, asimismo, las consecuencias de dichos fenómenos sobre instalaciones y elementos productivos establecidos en la parcela afectada por el siniestro y que resultasen necesarios para el desarrollo de la producción asegurada.

2. Los riesgos antes enumerados se asegurarán de forma combinada o, excepcionalmente, aislada.

Artículo 4.

El seguro combinado de los riesgos, a que se refiere la presente Ley, será puesto en práctica de forma progresiva según producciones, zonas y riesgos, hasta su total implantación.

Artículo 5.

El Gobierno, a propuesta de la Entidad Estatal de Seguros Agrarios, establecerá anualmente el Plan de Seguros Combinados que se regula en esta Ley, concretando la aplicación progresiva de la misma en cuanto a clases de riesgos, zonas de producción y ramas del seguro, así como las aportaciones del Estado de acuerdo con las disponibilidades presupuestarias, pudiendo, en su caso, ampliar la relación de los riesgos previstos en el artículo tercero.

En la elaboración del plan anual habrán de participar las Cámaras Agrarias y las Organizaciones y Asociaciones, tanto profesionales como sindicales, de los agricultores.

Artículo 6.

El Ministerio de Agricultura, de acuerdo con el plan establecido por el Gobierno, a propuesta de la Entidad Estatal de Seguros Agrarios, y con los mismos criterios de participación expresados en el artículo anterior, determinará reglamentariamente las fechas de suscripción del seguro para las distintas producciones, así como las condiciones técnicas mínimas de cultivo o explotación exigibles en cada zona o comarca, para que los mismos puedan ser amparados por el seguro.

TÍTULO TERCERO

Características del Seguro

Artículo 7.

Los contratos de seguro podrán ser de suscripción individual o colectiva, Podrán contratar la segunda modalidad, en la forma que reglamentariamente se determine, las agrupaciones establecidas o que se establezcan para este fin, así como las Organizaciones y Asociaciones de los Agricultores y Ganaderos, y, en su caso, las Cámaras Agrarias.

Artículo 8.

1. No obstante el carácter voluntario del seguro, el Gobierno podrá acordar su obligatoriedad cuando para una zona o producción más del cincuenta por ciento de los que lleven o dirijan directamente las explotaciones agrarias presten su conformidad a suscribirlo, expresada a través de las Organizaciones y Asociaciones de Agricultores o las Cámaras Agrarias, sin perjuicio de que el Gobierno pueda acordarla por sí en casos graves.

En el plan periódico se establecerán los mínimos de superficie continua que deba comprender cada zona para ser considerada a estos efectos.

2. El acuerdo fijará las ramas y los riesgos mínimos de suscripción obligatoria y los que se puedan asegurar de modo voluntario, independientemente.

TÍTULO CUARTO

Pólizas del Seguro

Artículo 9.

1. Las pólizas del seguro contendrán como declaración las cosechas estimadas a obtener por cada agricultor en todas y cada una de sus explotaciones aseguradas, valoradas a los precios unitarios que determine el Ministerio de Agricultura, oídas las Organizaciones y Asociaciones de Agricultores, para cada campaña,

2. Cuando existan campañas de regulación para determinados productos o cosechas, se calculará sobre los precios en ellas definidos.

3. Los modelos de pólizas, bases técnicas y tarifas de primas de los seguros comprendidos en los Planes Anuales de Seguros Agrarios Combinados aprobados por el Gobierno, se ajustarán al régimen previsto en el artículo 24, apartado 5, letra c), de la Ley de Ordenación y Supervisión de los Seguros Privados.

Artículo 10.

Los rendimientos estimados que figurarán en la póliza en los seguros obligatorios o a efectos de la aportación del Estado no podrán ser superiores en cada momento a los definidos según el procedimiento a que se refiere el artículo anterior.

Artículo 11.

1. Las aportaciones del Estado al importe global de las primas a satisfacer por los agricultores se fijarán atendidas a las circunstancias de cada zona y cultivo, protegiéndose en todo caso a los agricultores de economía más modesta y primándose las pólizas colectivas, fijándose el porcentaje de las aportaciones por escalones, según el valor de la producción y excluyéndose aquellas que no requieran por su suficiencia económica. En todo caso, el importe de la aportación del Estado no podrá ser superior al cincuenta por ciento, ni inferior al veinte por ciento, del total anual de las primas.

2. Por los Ministerios de Hacienda y de Agricultura, Pesca y Alimentación, conjuntamente, se establecerá, en cada caso y para cada zona, con la participación de las organizaciones y asociaciones de los agricultores, la parte de prima a pagar por los agricultores y el auxilio que corresponda aportar a la Administración en cumplimiento de esta Ley y de las determinaciones del plan anual de seguros agrícolas, así como de las posibilidades presupuestarias.

TÍTULO QUINTO

Indemnizaciones por siniestros

Artículo 12.

1. El Gobierno, a propuesta de los Ministerios de Agricultura y de Hacienda, establecerá las normas que han de regir los sistemas de peritación, así como las condiciones que han de reunir los Peritos tasadores.

2. El establecimiento de los sistemas de peritación se realizará con la participación de los representantes de las Organizaciones y Asociaciones de agricultores y de las Entidades aseguradoras.

Artículo 13.

1. Las indemnizaciones serán evaluadas en base a un porcentaje sobre el valor total de la cosecha. Este porcentaje podrá llegar al total de la cosecha estimada, según se especifique en cada póliza de acuerdo con lo que reglamentariamente se disponga.
2. Las indemnizaciones por los siniestros ocurridos serán abonadas a los agricultores al finalizar la recolección de sus cosechas, a los tres meses en los siniestros ocurridos a la ganadería y a los seis meses en el caso de producciones forestales, no pudiendo percibir cada asegurado más que una sola indemnización por todos los siniestros ocurridos en su cultivo o explotación, como suma de los correspondientes daños sufridos.

TÍTULO SEXTO

Créditos y ayudas vinculados al seguro

Artículo 14.

Por el Ministerio de Hacienda, conjuntamente con el de Agricultura, se establecerán las lineas de financiación ligadas al seguro.

Artículo 15.

En el caso de percibir un agricultor créditos oficiales garantizados por el seguro, el importe de las indemnizaciones en caso de siniestros se aplicara directamente, en primer lugar, al reintegro de las anualidades correspondientes del crédito.

Artículo 16.

Todos los créditos oficiales que puedan ser otorgados directamente a financiación de la obtención de cosechas determinables, o producciones forestales o ganaderas también determinables, exigirán, para su concesión, la previa contratación del seguro.

TÍTULO SEPTIMO

Entidad Estatal de Seguros Agrarios

Artículo 17.

1. Por el Gobierno se creará una Entidad Estatal de Seguros Agrarios, adscrita al Ministerio de Agricultura, con personalidad jurídica propia y con participación, junto al Estado de las Organizaciones y Asociaciones de agricultores y ganaderos.
2. Los recursos necesarios para el funcionamiento de la Entidad se aportarán en la cuantía y forma que se determine reglamentariamente. Como representantes del Estado actuarán los Ministerios de Agricultura y de Hacienda en la forma que se establezca.

Artículo 18.

1. Será misión de la Entidad Estatal de Seguros Agrarios actuar como órgano de coordinación y enlace por parte de la Administración para las actividades vinculadas a los Seguros Agrarios, realizando los estudios necesarios para ir ampliando, en su caso, las coberturas de riesgos, así corno los riesgos a asegurar en cada plan y cuantas funciones le encomiende la Administración en cumplimiento de los preceptos de esta Ley,
2. El Gobierno establecerá reglamentariamente las normas para que las Entidades aseguradoras realicen las funciones de suscripción y cobertura de los riesgos contemplados en la presente Ley.

3. En el caso de que no se alcanzara por el conjunto de las entidades aseguradoras la totalidad de la cobertura prevista en esta Ley, el Consorcio de Compensación de Seguros asumirá la cobertura del riesgo en la forma y cuantía que determine el Ministro de Economía y Hacienda.

Disposición final.

A los efectos prevenidos en esta Ley, en los Presupuestos Generales del Estado se consignarán los créditos necesarios.

Disposición adicional primera.

El Gobierno dictará las disposiciones reglamentarias que sean precisas para el desarrollo y ejecución de la presente Ley.

Disposición adicional segunda. *Concesión directa.*

Las aportaciones del Estado al importe global de las primas a satisfacer por los agricultores se concederán de forma directa a los agricultores, tal y como establece el artículo 22.2.b) de la Ley 38/2003, de 17 de noviembre, General de Subvenciones, relativo al procedimiento de concesión de subvenciones.

Disposición transitoria.

Continuará rigiéndose por su específica legislación el actual Seguro Nacional de Cereales, hasta tanto sea absorbido por cuanto se dispone en esta Ley y en las disposiciones que la desarrollen y complementen.

Disposición derogatoria.

Queda derogada la Ley de tres de diciembre de mil novecientos cincuenta y tres, en lo que se refiere a los riesgos objeto de la presente, y cuantas disposiciones se opongan a lo dispuesto en esta Ley.

§ 24

Real Decreto 2329/1979, de 14 de septiembre, por el que se aprueba el Reglamento para aplicación de la Ley 87/1978, de 28 de diciembre, sobre Seguros Agrarios Combinados

Presidencia del Gobierno
«BOE» núm. 242, de 9 de octubre de 1979
Última modificación: 24 de julio de 2024
Referencia: BOE-A-1979-23945

La Ley ochenta y siete/mil novecientos setenta y ocho, de veintiocho de diciembre, reguló los Seguros Agrarios Combinados y en su disposición adicional primera facultó al Gobierno para dictar el Reglamento que desarrolle dicha Ley.

El presente Reglamento se ajusta, incluso en la sistemática, a la Ley que viene a desarrollar, con objeto de obtener un texto legal eficaz en orden a la mejor aplicación de los seguros agrarios,

En su virtud, de conformidad con el dictamen del Consejo de Estado, a propuesta de los Ministros de Hacienda y de Agricultura y previa deliberación del Consejo de Ministros en su reunión del día catorce de septiembre de mil novecientos setenta y nueve.

D I S P O N G O :

Artículo 1.

Se aprueba el adjunto Reglamento para aplicación de la Ley ochenta y siete/mil novecientos setenta y ocho, de veintiocho de diciembre, sobre Seguros Agrarios Combinados.

Artículo 2.

En el plazo de seis meses se publicará la correspondiente tabla de vigencias y derogaciones.

REGLAMENTO PARA APLICACIÓN DE LA LEY 87/1978, DE 28 DE DICIEMBRE, SOBRE SEGUROS AGRARIOS COMBINADOS

CAPÍTULO I

Principios generales

Artículo 1. *Objeto.*

El presente Reglamento tiene por objeto el desarrollo de las normas que han de regir el Seguro Agrario Combinado, en lo sucesivo el Seguro, establecido en la Ley 87/1978, de 28 de diciembre.

Artículo 2. *Ámbito de aplicación.*

1. El Seguro Agrario Combinado, que se fundamenta en la solidaridad de los agricultores, comprenderá como ámbito de aplicación todo el territorio del Estado español, y la gestión y administración del mismo se realizará con criterios de descentralización de la Administración de la agricultura, sin perjuicio de lo que dispongan los Estatutos de las Comunidades autónomas.
2. Se extenderá a las producciones agrícolas, pecuarias y forestales para los riesgos y zonas de producción que se determinen, con sujeción a las normas que se contienen en los artículos siguientes.

Artículo 3. *Implantación.*

El Seguro será puesto en práctica de forma progresiva según producciones, zonas y riesgos, en función de la importancia socieconómica, de la producción, número de posibles asegurados, normas de ordenación agraria y con arreglo a los programas que establezcan los planes periódicos de seguros.

Artículo 4. *Unidad de cobertura.*

1. El que desee acogerse a los beneficios de este Seguro deberá asegurar todas las producciones de igual clase que posea en el territorio nacional y se encuentren incluidas en el plan de Seguros para la Campaña o ejercicio de que se trate. El incumplimiento de esta obligación, salvo casos debidamente justificados, dará lugar a la pérdida del derecho a la indemnización.
2. La suscripción de este Seguro lleva implícita la prohibición de garantizar el mismo interés asegurable en otras pólizas complementarias.
3. Cuando el Seguro no cubra enteramente el interés asegurable, el asegurado estará obligado a mantener a su cargo el descubierto que pudiera fijarse en la póliza.
4. Este Seguro, en cuanto a las producciones y riesgos incluidos en el Plan Anual, únicamente se puede contratar en la forma prevista en el presente Reglamento. En los demás casos se podrá contratar libremente el seguro.

Artículo 5. *Participación de los agricultores.*

Los Ministerios de Hacienda y de Agricultura determinarán, en las esferas de sus respectivas competencias, las normas para que sea efectiva la participación de los agricultores y ganaderos a través de las Cámaras Agrarias y de las Organizaciones y Asociaciones tanto profesionales como sindicales, en los diferentes supuestos a que se refieren la Ley y el presente Reglamento.

CAPÍTULO II

Riesgos, zonas y producciones asegurables

Artículo 6. *Riesgos agrícolas.*

1. Los riesgos agrícolas que podrá amparar el Seguro, en los términos que se determinen en la póliza, serán los de pedrisco, incendio, sequía, heladas, inundaciones y viento huracanado o cálido. No obstante, la relación de riesgos podrá ampliarse en los Planes Anuales del Seguro a las nevadas, escarchas, exceso de humedad, plagas, enfermedades y otros, siempre que se disponga de estudios suficientes que demuestren la posibilidad técnica y financiera de la cobertura.

2. La cobertura de los riesgos que se aseguren se hará de forma combinada y, excepcionalmente, de forma aislada si así se determina en el Plan Anual del Seguro.

Artículo 7. *Riesgos pecuarios.*

El Seguro de las producciones pecuarias tendrá por objeto la cobertura de los riesgos de muerte, sacrificio obligatorio e inutilización o pérdida de la función específica del ganado, a consecuencia de accidente, enfermedad o epizootia, en la forma que se determine en la póliza, siempre que no hayan podido ser utilizados los medios preventivos normales por causas no imputables al asegurado, o hayan resultado ineficaces total o parcialmente.

Artículo 8. *Riesgos forestales.*

1. El Seguro de las producciones forestales tendrá por objeto la cobertura del riesgo de incendios en la masa forestal, así como los gastos y deterioros ocasionados por los trabajos de extinción y las indemnizaciones que correspondan a las personas que resulten accidentadas al colaborar en aquellos trabajos.

2. La cobertura de los riesgos expresados se realizará en la forma y condiciones que establece la Ley 81/1968, de 5 de diciembre, y Reglamento para su aplicación aprobado por Decreto 3769/1972, de 23 de diciembre.

Artículo 9. *Zonas.*

1. A efectos de aplicación del Seguro en las producciones agrícolas, pecuarias y forestales, se consideran las siguientes unidades territoriales: Término municipal, comarca agraria, provincia y región natural.

2. La zona objeto del Seguro para una determinada producción vendrá definida en base a las anteriores unidades territoriales, pudiendo alcanzar total o parcialmente el ámbito nacional, de acuerdo con los Planes Anuales del Seguro. En su determinación se tendrán en cuenta criterios de marginalidad o inviabilidad de producciones en zonas determinadas.

Artículo 10. *Producciones.*

Son producciones asegurables todas las que constituyendo el fin económico de la explotación, bien directamente o mediante su transformación, se hallen incluidas en los Planes Anuales del Seguro y cumplan las condiciones técnicas mínimas exigibles de explotación o prevención definidas por el Ministerio de Agricultura. En todo caso será condición indispensable que no haya hecho aparición el siniestro o éste sea inminente.

CAPÍTULO III

Contratación. Agentes y condiciones del Seguro

Artículo 11. *Voluntariedad del Seguro.*

1. La suscripción del Seguro es voluntaria para los titulares de las explotaciones agrícolas y pecuarias; si bien, cuando se acojan a los beneficios de este Seguro, deberán asegurar todas las producciones de igual clase que posean en el territorio nacional, conforme dispone el artículo 4.º

2. El Seguro tendrá carácter obligatorio para los propietarios de montes, de acuerdo con lo establecido en el artículo 90 del Reglamento de Incendios Forestales.

3. El Gobierno podrá acordar la obligatoriedad del Seguro para el agricultor o el ganadero en los siguientes casos:

a) Cuando para una zona o producción más del 50 por 100 de los que lleven o dirijan directamente las explotaciones agrarias presten su conformidad a suscribirlo, expresada a través de sus Organizaciones y Asociaciones o de las Cámaras Agrarias respectivas y así lo comuniquen a la Entidad estatal.

b) Cuando lo considere necesario y en caso grave por falta de solidaridad de los agricultores y ganaderos en la suscripción del Seguro.

4. En los Planes anuales se establecerán los mínimos de superficie continua que debe comprender una zona determinada para establecer el Seguro con carácter obligatorio, sin que pueda ser inferior al término municipal.

5. El Ministerio de Agricultura determinará las medidas aplicables a los casos en que se haya incumplido la obligación de asegurar.

6. En la declaración de obligatoriedad del Seguro, deberán establecerse las producciones y los riesgos combinados o aislados de cobertura obligatoria, y las que se puedan asegurar de modo voluntario, independientemente.

Artículo 12. *Suscripción del Seguro.*

1. La suscripción del Seguro se realizará por las Entidades aseguradoras o a través de los Agentes de Seguros autorizados, para lo cual dispondrán de la organización adecuada que haga posible atender al servicio en todo el territorio nacional.

2. No obstante, el Ministerio de Agricultura de acuerdo con la Agrupación de Entidades aseguradoras adoptará las medidas supletorias que hagan posible la contratación de los seguros a través de las Cámaras Agrarias u otros Servicios.

3. La suscripción del Seguro se realizará en forma individual o colectiva, conforme se indica a continuación:

a) El Seguro puede ser suscrito directamente en forma individual por todo aquel que tenga interés legítimo en la conservación de la producción agrícola ganadera o forestal.

b) Podrán realizar la suscripción colectiva las Cooperativas y las Agrupaciones establecidas o que se establezcan, así como las Organizaciones y Asociaciones de Agricultores o Ganaderos y, en su caso, las Cámaras Agrarias, siempre que todas ellas se hallen legalmente constituidas y con personalidad jurídica para contratar en concepto de tomador del Seguro, por sí y en nombre de sus asociados que voluntariamente lo deseen.

Artículo 13. *Declaración del Seguro y convenio para ejecución del Plan anual.*

1. Para los seguros agrícolas la declaración de Seguro es el documento suscrito por el asegurado mediante el cual solicita del asegurador la inclusión en las garantías del Seguro de los bienes que de modo concreto señale. Dicha declaración constituye, una vez firmada por la aseguradora, directamente o por medio de persona autorizada por la misma, conforme a lo dispuesto en el artículo 12, el documento que instrumenta el contrato de seguro, salvo que tratándose de seguro voluntario le Entidad expresamente la rechace durante el período de carencia por causas imputables al asegurado.

2. Para los seguros pecuarios y forestales se podrá utilizar el mismo u otro sistema de declaración de seguro, según se determine en las pólizas respectivas.

3. En todo caso, la firma de la declaración implica para ambas partes la aceptación del condicionado general de la póliza publicada en el «Boletín Oficial del Estado», debiendo darse cumplimiento a lo establecido en el Decreto 3393/1973, de 21 de diciembre.

4. El Ministerio de Agricultura determinará las fechas de suscripción del Seguro para las distintas producciones y zonas.

5. El asegurado presentará tantas declaraciones como cultivos o grupos de cultivos pretenda asegurar según se determine de acuerdo con el Plan de seguros.

6. Para la ejecución del Plan Anual del Seguro será suscrito un convenio entre la Entidad estatal de Seguros y la Agrupación de Entidades aseguradoras en el que se regule, de

acuerdo con las condiciones de las pólizas, la suscripción del Seguro, el pago de la participación que en las primas corresponda a la Administración y demás extremos convenientes al indicado fin.

Artículo 14. *Pago de primas y entrada en vigor del Seguro.*

1. Los agricultores pagarán a la Entidad aseguradora la parte de prima a su cargo con sus impuestos y recargos y el resto de la prima correspondiente a la subvención del Estado será abonado directamente, también con sus impuestos y recargos, por la Entidad estatal a la Agrupación de Entidades aseguradoras en la forma y términos que por ambos se acuerde.
2. En la contratación colectiva, la obligación del pago de las primas en la parte a cargo de los asociados, corresponde al tomador del Seguro, sin perjuicio del reparto de su importe entre los mismos, que en ningún caso deberán pagar cantidad superior a la que les correspondería de suscribir el Seguro individualmente. El pago de dicha parte de primas se efectuará contra un solo recibo
3. El pago de la prima y la entrada en vigor del Seguro se ajustarán a lo establecido en la póliza.
4. El período da carencia que se fije se computará a partir del momento de la entrada en vigor del Seguro. Dicho período comprende el número de días que deben transcurrir desde la entrada en vigor del Seguro hasta el comienzo efectivo de la cobertura de los riesgos, no siendo indemnizables los siniestros que se produzcan durante el mencionado período.

Artículo 15. *Caducidad.*

1. Las declaraciones intencionadamente falsas formuladas por el asegurado privarán a éste del derecho a la indemnización. La mera inexactitud imputable al asegurado que origine la aplicación de una prima inferior, solo dará lugar a la reducción proporcional de la indemnización.
2. Cuando se trate de incendios forestales se tendrá en cuenta, además, lo dispuesto en el artículo 26 de la Ley 81/1968, de 5 de diciembre, y preceptos concordantes.

Artículo 16. *Capital asegurado.*

1. El capital asegurado para las producciones agrícolas estará en función de la cosecha esperada, teniendo en cuenta los rendimientos de cada cultivo, según zonas, que a estos efectos determine el Ministerio de Agricultura, a los precios unitarios que también establezca o figuren en la regulación de la campaña del producto de que se trate.
2. En los seguros relativos a cultivos de varios cortes o recogidas, el capital asegurado quedará reducido automática y sucesivamente después de cada corte en el valor de éste.
3. En el seguro pecuario el capital asegurado se fijará por el valor de cada ejemplar sobre los animales que presenten características o valoración especial, y para los restantes se fijará globalmente sobre las existencias de animales de la misma especie y destino.
4. Para los seguros forestales se estará a lo dispuesto en el Reglamento de Incendios Forestales.
5. A efectos de modificación de la prima establecida, no podrán admitirse durante el período de vigencia del Seguro variaciones en los valores asegurados cualquiera que sea su causa; únicamente se estimarán las que proceden de errores de cálculo.
6. El Ministerio de Hacienda determinará los porcentajes de cobertura sobre el capital garantizado y la diferencia no amparada se entiende como descubierto obligatorio a cargo del asegurado, dando lugar la infracción de este precepto a la pérdida del derecho a la indemnización. La prima y la indemnización girarán sobre la cifra resultante de aplicar el mencionado porcentaje.

Artículo 17. *Duración del Seguro.*

1. La contratación de los seguros se adaptará a años naturales, a ciclos o a campañas agrícolas, conforme se fije en las pólizas.
2. En las pólizas se concretarán las fechas inicial y final de vigencia del seguro.

Artículo 18. *Medidas preventivas y técnicas de cultivo o explotación.*

El asegurado deberá emplear los medios de lucha preventiva y aplicar las técnicas de cultivo o explotación declarados obligatorios por el Ministerio de Agricultura, en cuyo caso deberán mencionarse en la póliza del seguro. De no existir tal declaración, se aplicarán los medios y técnicas usuales en la zona.

Artículo 19. *Daños y gastos indemnizables y exclusiones.*

En las respectivas pólizas de seguros se determinarán los daños y gastos indemnizables según las diferentes producciones y riesgos cubiertos, e igualmente se concretarán las exclusiones de cobertura.

Artículo 20. *Catástrofe o calamidad nacional.*

1. Quedan excluidos de la cobertura del Seguro los siniestros que por su extensión e importancia sean calificados por el Gobierno como de «catástrofe o calamidad nacional».
2. El Consorcio de Compensación de Seguros, previo informe del Ministerio de Agricultura, podrá solicitar la citada declaración, aportando la información adecuada y los datos económicos de que se pueda disponer.
3. Si el Gobierno acepta la propuesta, acordará un auxilio económico a favor de los asegurados damnificados teniendo en cuenta las primas recaudadas en el ejercicio y la reserva acumulativa constituida tanto por las Entidades aseguradoras como por el Consorcio. Dicho auxilio se abonará por tales Entidades y Organismo, dentro de sus disponibilidades y de acuerdo con las tasaciones que se practiquen, aplicando el coeficiente de reducción que a tal efecto se señale.
4. Lo dispuesto en los números anteriores se entiende sin perjuicio de las ayudas que procedan de acuerdo con lo establecido en el Decreto 2906/1969, de 13 de noviembre, y disposiciones concordantes.

Artículo 21. *Proposición, pólizas y tarifas.*

1. Los modelos de proposición o declaración de Seguro, de pólizas y las tarifas de primas serán aprobadas por el Ministerio de Hacienda con el preceptivo informe del Ministerio de Agricultura.
2. Las primas del Seguro han de ser técnicamente suficientes para atender los siniestros y los gastos de gestión interna y externa de las Entidades aseguradoras, así como para constituir y dotar una reserva acumulativa de supersiniestralidad.
3. El Ministerio de Hacienda, previo informe del de Agricultura, fijará los porcentajes máximos para gastos de gestión interna y externa a tener en cuenta en la confección de las tarifas.
4. Las tarifas comprenderán los distintos tipos de prima a aplicar sobre el capital asegurado y para su fijación se tendrán en cuenta entre otras, las siguientes circunstancias: Naturaleza y modalidad de cada riesgo asegurado; clases de cultivos o explotaciones; lugar de emplazamiento, y cuantía de las franquicias a cargo del asegurado.
5. Las tarifas establecerán bonificaciones en los siguientes casos:

a) Para los seguros colectivos en función del número de asegurados y de la superficie amparada.
b) Por aplicación de medidas preventivas, cuando los medios técnicos establecidos a nivel particular o colectivo, zonal o comarcal, sean superiores a los considerados como normales. Si después de un siniestro se comprobase que tales medios o medidas no existían, será de aplicación lo establecido en el segundo inciso del número 1 del artículo 15.

6. Las tarifas de primas serán objeto de revisión periódica a petición de las Entidades aseguradoras o de oficio por la Administración, en base a los datos estadísticos recogidos y a su posterior análisis e investigación actuarial.

CAPÍTULO IV

Siniestros e indemnizaciones

Artículo 22. *Siniestro y su notificación.*

1. En las pólizas se determinarán la intensidad y extensión que deben alcanzar los daños para poder calificarse como anormales las variaciones de los agentes naturales a efectos de su cobertura por el Seguro; el plazo y forma en que el siniestro debe ser comunicado a las oficinas del asegurador; la fecha en que se entiende producido el siniestro según las causas que lo han originado y el importe mínimo que deben alcanzar los daños peritados para que el siniestro pueda ser indemnizable, fijándose aquél en un porcentaje del capital asegurado de la parcela o producción dañada.

2. Cuando se trate de incendios forestales el plazo para la notificación y la tramitación ulterior se ajustará a lo establecido en su Reglamento.

Artículo 23. *Regla proporcional y franquicia.*

1. Si el valor real de los bienes asegurados excediera de la cantidad asegurada, el asegurado será reputado su propio asegurador por este exceso, y sufragará la parte alícuota que le corresponda de las pérdidas. Si el importe de la cosecha de la parcela es igual o inferior a la suma asegurada, se indemnizará la pérdida efectiva.

2. El Ministerio de Hacienda determinará el porcentaje sobre la cuantía de los daños que debe aplicarse en concepto de franquicia que quedará a cargo del asegurado.

Artículo 24. *Conservación del salvamento.*

El asegurado se obliga a prestar a los bienes siniestrados, hasta que se verifique el reconocimiento pericial, todos los cuidados habituales, velando por su conservación y empleando todos los medios a su alcance para salvar y conservar los productos asegurados.

Artículo 25. *Plazo y forma para la valoración de los daños.*

1. El asegurador procederá a la inspección inmediata de los daños a partir de la recepción de la notificación del siniestro. No obstante, en los riesgos agrícolas, si la naturaleza y desarrollo del cultivo lo aconseja, podrá demorar la peritación y valoración de daños hasta el momento de la recolección que previamente se haya fijado por el asegurado; en cuyo caso, el asegurador acusará recibo indicando si va a efectuar estimación inicial de los daños, que habrá de documentarse y firmarse por ambas partes incorporándose al expediente de siniestro.

2. La valoración de los daños se efectuará de común acuerdo entre el asegurado y el asegurador. De producirse disentimiento se procederá a la designación de Peritos conforme a lo dispuesto en el artículo 28.

3. Si llegado el momento fijado para la recolección no se hubiera realizado la peritación el asegurado podrá efectuar aquella obligándose a dejar muestras-testigos en la cuantía que se determine en la póliza. El incumplimiento de esta obligación por el asegurado llevará aparejada la pérdida del derecho a la indemnización, a cuyo fin se hará constar en el acta de tasación.

4. Si el Perito del asegurador no se hubiese personado para realizar la tasación antes de la fecha fijada para el comienzo de la recolección y hubiesen transcurrido más de veinte días desde la notificación del siniestro, el asegurador vendrá obligado a abonar al asegurado el valor de las muestras-testigos sin franquicia ni deducción alguna, quedando dichas muestras de propiedad de aquél.

Artículo 26. *Sistemas de peritación.*

La peritación se ajustará a los sistemas de estimación directa del daño o determinación por diferencia entre el valor de los bienes siniestrados y el del salvamento, aplicando para ambas valoraciones los precios fijados en la póliza al establecer el capital asegurado. En todo caso se cumplirán las normas que dicten conjuntamente los Ministerios de Hacienda y

de Agricultura, oídas las Organizaciones y Asociaciones de Agricultores y las Entidades aseguradoras.

Artículo 27. *Condiciones de los Peritos.*

1. **(Anulado)**
2. Las Entidades aseguradoras velarán por la adecuada preparación y documentación de los Peritos.
3. La Agrupación de Entidades Aseguradoras a que se refiere el artículo 41, antes del comienzo de la campaña, notificará al Consorcio de Compensación de Seguros y al Ministerio de Agricultura la relación de Peritos cuyos servicios vaya a utilizar en este Seguro. El Consorcio podrá excluir, en el ámbito de la garantía que presta, las valoraciones practicadas por aquellos Peritos sobre los cuales existan antecedentes en el propio Organismo o comunicados por el citado Ministerio que revelen una actuación profesional irregular; a este efecto, notificará a la mencionada Agrupación con la antelación suficiente los Peritos en los que concurra la citada circunstancia.

Artículo 28. *Designación de los Peritos.*

1. En caso de no producirse acuerdo amistoso para la fijación de los daños, cada parte nombrará un Perito que la represente. El asegurado podrá actuar como Perito propio.
2. Si una de las partes no hubiera hecho la designación, estará obligada a realizarla en los ocho días siguientes a la fecha en que sea requerida por la que hubiere designado el suyo, y de no hacerlo en este último plazo se entenderá que acepta el dictamen que emita el Perito de la otra parte, quedando vinculada por el mismo.
3. De no haber acuerdo entre los Peritos, las partes nombrarán un tercero y los tres obrarán en común, resolviendo por mayoría de votos. Caso de disentir en la elección del tercer Perito, lo harán constar en Acta, procediéndose entonces a su nombramiento por el Juez de Primera Instancia del partido judicial en que radiquen las explotaciones aseguradas, a ruego de la parte más diligente o de quien la represente.
4. En caso de siniestros que afecten a intereses amparados por pólizas colectivas, el tomador del seguro podrá designar Perito que le represente en la tasación de los daños. Las decisiones que adopten los Peritos obligan al tomador y a los asegurados por ellos representados. El tomador del seguro deberá nombrar tantos Peritos como intervengan por parte de los aseguradores o aceptar la tasación realizada por los Peritos de éste.
5. Designado un Perito y aceptada la misión, no podrá renunciar a ella. En los plazos que se fijen o figuren en la póliza deberá dar comienzo a sus trabajos, concluirlos y levantar la correspondiente acta.

Artículo 29. *Cometido de los Peritos.*

1. Con carácter general el cometido a desarrollar por los Peritos será el de realizar la valoración de los daños sujetándose a las normas de peritación establecidas; recogerán en el Acta cuantas incidencias surjan durante su actuación y establecerán la indemnización resultante que corresponda individualmente a cada asegurado en función del porcentaje de cobertura o, en su caso, por aplicación de la franquicia estipulada. Para el cumplimiento de dicho cometido, el asegurado dará al asegurador y a sus Peritos toda clase de facilidades para inspeccionar las explotaciones aseguradas, proporcionándoles cuantos documentos e informes consideren útiles y necesarios para fijar con exactitud la cuantía de las pérdidas y para acreditar el debido cumplimiento de las condiciones técnicas mínimas del cultivo.
2. A efectos de determinar la cuantía de los daños en los riesgos agrícolas, deberán fijarse los importes pertinentes sobre:

a) Rendimiento real de la cosecha asegurada y el porcentaje de daños en función de la causa productora, tanto en cantidad como en calidad, en su caso.
b) Estimación del posible salvamento.
c) Importe de los gastos excepcionales realizados para limitación de los daños o salvamento de la cosecha siniestrada, llevados a efecto de acuerdo con las normas que para ello se hayan fijado por los Peritos.

3. En las actas de tasación de daños que afecten a explotaciones agrícolas, se consignará el resultado de las comprobaciones realizadas en orden a los siguientes extremos:

a) Fecha del siniestro y sus causas.
b) Identificación de la parcela siniestrada con la asegurada.
c) Cumplimiento, por parte del asegurado de la obligación de asegurar todos los cultivos de igual clase.
d) Aplicación de las condiciones técnicas mínimas de cultivo fijadas.
e) Empleo de los medios de lucha preventiva.
f) Aplicación de las medidas de salvamento que se hubiesen acordado en la estimación inicial de los daños, y
g) Cuantificación de los daños conforme al número anterior y determinación de la indemnización, previa aplicación de la franquicia y regla proporcional, si procede.

4. Para los seguros pecuarios serán de aplicación las anteriores normas en la medida que corresponda, si bien se fijará por cada animal siniestrado la cuantía total de la pérdida en base al porcentaje de cobertura establecido y, en su caso, de la franquicia estipulada. La cuantía de la pérdida se calculará deduciendo del valor asegurado, o del real en el momento del siniestro, el importe de la posible recuperación.
5. Para establecer las indemnizaciones que correspondan a los daños originados por incendios en las explotaciones forestales, en los diversos conceptos que abarca la garantía del Seguro, se seguirán las normas y procedimientos que previene el Reglamento de Incendios Forestales, aprobado por Decreto número 3789/1972, de 23 de diciembre.

Artículo 30. *Pago de las indemnizaciones.*

1. Las indemnizaciones por los siniestros ocurridos en las explotaciones agrícolas deberán ser abonadas a los agricultores dentro de los sesenta días siguientes a la terminación de la recolección de sus cosechas, no pudiendo percibir cada asegurado, de conformidad con lo establecido en el artículo 13 de la Ley, más que una sola indemnización por todos los siniestros ocurridos en su cultivo o explotación, como suma de los correspondientes daños sufridos.
2. El abono de las indemnizaciones correspondientes a siniestros de las explotaciones pecuarias deberá ser efectuado antes de que transcurran tres meses a partir de su ocurrencia. En ningún caso el asegurado podrá percibir más de una sola indemnización por todos los siniestros sufridos por un mismo animal
3. Las indemnizaciones originadas por daños en la masa forestal deberán ser abonadas antes de que transcurran seis meses de la fecha del siniestro.
4. En las pólizas colectivas las indemnizaciones que correspondan a los asegurados por los daños sufridos en sus producciones podrán ser satisfechas a través del tomador del seguro.

Artículo 31. *Beneficiario y cesión de la indemnización.*

1. El asegurado podrá designar beneficiario con derecho a percibir la indemnización que corresponda como consecuencia del Seguro.
2. Una vez determinada la cuantía líquida de la indemnización a percibir como consecuencia de un siniestro, podrá ser cedida por el asegurado a favor de cualquier otra persona.
3. Cuando se trate de seguros exigidos para la concesión de créditos oficiales, se notificará tal circunstancia a la Entidad aseguradora y serán beneficiarios los Organismos o Entidades que les hayan concedido de forma que en caso de siniestro la indemnización sea aplicada en primer lugar al reintegro de las anualidades del crédito pendientes de amortizar.
4. En los supuestos a que se refiere el número anterior, si la prima del Seguro no fuese abonada por el asegurado en el plazo y cuantía convenida, deberá ser comunicado este hecho por la aseguradora a la Entidad crediticia a fin de que pueda proceder a su pago o a adoptar las medidas que estime procedentes.

Artículo 32. *Subrogación.*

Las Entidades aseguradoras se subrogan, hasta el límite de la indemnización satisfecha, en todos los derechos que competen al asegurado contra terceros responsables, pudiendo ejercitarlos, con gastos a su cargo, en nombro propio o en del asegurado o perjudicado, quienes están obligados, si así fueren requeridos, a ratificar esta subrogación y a otorgar los oportunos poderes.

Artículo 33. *Jurisdicción.*

Todas las cuestiones que se planteen con ocasión del cumplimiento o interpretación del Seguro quedan sometidas a los Jueces y Tribunales de la localidad del domicilio del asegurado, si en ella tiene sucursal cualquiera de las Entidades coaseguradoras, o en otro caso, a los de la capital de la provincia de dicho domicilio.

CAPÍTULO V

Plan de Seguros Agrarios Combinados

Artículo 34. *Elaboración del Plan.*

1. La Entidad Estatal de Seguros Agrarios, con la participación de las Cámaras Agrarias y las Organizaciones y Asociaciones tanto profesionales como sindicales de agricultores, elaborará anualmente el Plan de Seguros Agrarios Combinados en el que, a reserva de las efectivas disponibilidades presupuestarias para el ejercicio de su vigencia, se concretará la aportación del Estado a que aluden los artículos 5.º y 11 de la Ley. Este Plan se elevará a la aprobación del Gobierno a través del Ministerio de Agricultura, con informe de las Direcciones Generales de Seguros y de Presupuestos, dependientes del Ministerio de Hacienda, antes del 1 de mayo de cada año.

2. El Plan se aplicará en el ejercicio económico siguiente al de su aprobación, salvo disposición en contrario, y se considerará prorrogado sucesivamente a menos que sea modificado por otro Plan posterior.

Artículo 35. *Contenido.*

El Plan Anual determinará:

a) Los riesgos a cubrir, en forma combinada o aislada, en las producciones agrícola, pecuaria y forestal.

b) El ámbito territorial de su aplicación.

c) La superficie continua necesaria para la declaración de la obligatoriedad del Seguro a efectos de lo previsto en el artículo 8.° de la Ley.

d) Su evaluación económica, coste de su realización, estimación de la aportación global del Estado, y distribución de la misma para subvención a las primas que han de satisfacer los asegurados, y demás aplicaciones conforme a los artículos números 55 y 58.

Artículo 36. *Modificaciones.*

Cuando por circunstancias especiales así conviniera, la Entidad Estatal de Seguros Agrarios podrá durante el transcurso de un ejercicio elevar al Gobierno propuesta de modificación del Plan aprobado.

Artículo 37. *Facultades interpretativas.*

Por la Entidad Estatal de Seguros Agrarios y por la Dirección General de Seguros, en el ámbito de sus respectivas competencias, se resolverán cuantas incidencias o dudas se susciten o deriven en la ejecución del Plan de Seguros.

CAPÍTULO VI

De las Entidades aseguradoras privadas

Artículo 38. *Entidades aseguradoras.*

1. Los riesgos previstos en los Planes de Seguro serán cubiertos por las Entidades aseguradoras inscritas en el Registro Especial de la Dirección General de Seguros y autorizadas para operar en todos los Ramos que se indican a continuación:

a) Pedrisco e incendio de cosechas, para los seguros agrícolas.
b) Vida de ganado, para los seguros pecuarios.
c) Incendios, para los seguros forestales.

2. La Agrupación a que se refiere el artículo 41, empleará en la contratación de los seguros documentación aprobada por la Dirección General de Seguros, en la que necesariamente figurarán los nombres de las Entidades agrupadas y su participación en el coaseguro.

3. La Agrupación podrá contratar el seguro de incendios forestales cualquiera que sea el propietario del monte y deberá notificar al Consorcio de Compensación de Seguros el nombre de los asegurados y demás datos que se determinen con objeto de facilitar el cumplimiento de lo dispuesto en el artículo 91 del Reglamento de Incendios Forestales.

Artículo 39. *Creación de Mutualidades.*

Por parte de los agricultores, ganaderos y propietarios de montes, podrán constituirse Entidades mutuas para estos Seguros, con sujeción a lo previsto en la legislación sobre Ordenación de Seguros Privados, a cuyo fin y con objeto de fomentar la creación de tales mutuas según dispone el artículo 2.º de la Ley, la Dirección General de Seguros les facilitará la información y colaboración adecuadas.

Artículo 40. *Mutualidades de ámbito restringido.*

Las Mutualidades de ámbito local o provincial podrán participar en la cobertura de riesgos a través del coaseguro que administre la Agrupación de Entidades Aseguradoras, pero la Dirección General de Seguros podrá fijar limites a tal participación con objeto de que se adapte a su capacidad financiera.

Artículo 41. *Agrupación de Entidades aseguradoras.*

1. Las entidades aseguradoras que deseen practicar este seguro deberán participar en la cobertura de todos los riesgos, habrán de agruparse al efecto en cualquiera de las formas permitidas en el ordenamiento jurídico, y dicho seguro no podrá practicarse fuera de la Agrupación. Esta Agrupación deberá tener personalidad jurídica propia.

La Agrupación no tendrá la condición de entidad aseguradora, si bien sus estatutos y reglamento deberán ser autorizados por el Ministerio de Asuntos Económicos y Transformación Digital.

2. En el consejo de administración de la Agrupación tendrán participación de pleno derecho vocales designados a propuesta del Consorcio de Compensación de Seguros.

3. Serán funciones primordiales de la Agrupación:

a) La contratación de los seguros en nombre y por cuenta de todas las Entidades coaseguradoras agrupadas.

b) La distribución de los riesgos entre las Entidades agrupadas en la proporción que anualmente se establezca teniendo en cuenta como factor importante para efectuar la distribución el volumen de negocio que cada Entidad haya aportado a la Agrupación. De tal distribución se enviará informe a los Ministerios de Hacienda y de Agricultura.

c) La representación de todas y cada una de las Entidades coaseguradoras agrupadas.

d) La administración del Seguro, peritación de siniestros, pago de indemnizaciones, estudios estadísticos, investigación actuarial y, en general, cuanto redunde en fomento de este Seguro.

e) Colaboración con la Entidad estatal y Consorcio de Compensación de Seguros en las materias de sus respectivas competencias, y con los Ministerios de Agricultura y de Hacienda para cuanto sea requerida.

Artículo 42. *Reservas técnicas.*

1. Las Entidades aseguradoras, con independencia de las reservas técnicas exigidas por la legislación sobre Ordenación de los Seguros Privados, tendrán la obligación de constituir a 31 de diciembre de cada año una reserva técnica acumulativa que se dotará con el porcentaje que fije el Ministerio de Hacienda sobre la diferencia positiva que pueda existir entre las primas de riesgo y la siniestralidad imputable a cada ejercicio, hasta alcanzar el doble de la siniestralidad media registrada en los cinco últimos años precedentes.

2. De esta reserva, que se denominará «Reserva Acumulativa de Seguros Agrarios», sólo podrán disponer las Entidades aseguradoras para compensar la diferencia negativa que se produzca en un ejercicio entre las primas de riesgo y la siniestralidad registrada. En este supuesto deberá comunicarse su disposición al Consorcio de Compensación de Seguros.

Artículo 43. *Insuficiencia de cobertura de riesgos por parte de las Entidades aseguradoras.*

1. A efectos de lo dispuesto en el artículo 18,3 de la Ley, se considera que existe insuficiencia grave y general de la Agrupación de Entidades Aseguradoras en la suscripción de seguros y cobertura de riesgos, en los siguientes supuestos:

a) Negativa a cubrir determinados riesgos.

b) Falta de diligencia adecuada en la suscripción de los seguros.

c) Cuando se acredite la inexistencia de capacidad económica suficiente para la cobertura de los riesgos incluidos en el Plan de Seguros.

d) Incumplimiento sistemático y grave de las normas del Plan de Seguros.

2. En los supuestos a que se refiere el número anterior, la Dirección General de Seguros instruirá expediente, con audiencia de la Agrupación, en el que, sin perjuicio de las sanciones que procedan con arreglo a la legislación de Seguros Privados, podrá acordarse discrecionalmente la elevación al Gobierno de propuesta para que el Consorcio de Compensación de Seguros asuma subsidiariamente la cobertura de los riesgos.

3. Cuando la actuación irregular se refiera a una o varias Entidades aseguradoras, se instruirá expediente en la forma que dispone el número anterior, con audiencia de las Entidades interesadas, y podrá acordarse la prohibición de que participen en la cobertura de los riesgos a que se refiere el presente Reglamento. En este caso, las restantes Entidades deberán absorber la participación que aquéllas tenían en el coaseguro.

CAPÍTULO VII

Dirección General de Seguros y Consorcio de Compensación de Seguros

Artículo 44. *Dirección General de Seguros.*

1. Las competencias que la Ley y el presente Reglamento atribuyen al Ministerio de Hacienda serán ejercitadas a través de la Dirección General de Seguros.

2. Corresponden específicamente a la citada Dirección General las siguientes funciones:

a) Facilitar información a los agricultores que deseen crear Mutuas para realizar este Seguro con ámbito local o provincial.

b) Aprobar los Estatutos de la Agrupación de Entidades Aseguradoras y comprobar que su actuación se ajusta a lo establecido en el presente Reglamento y no infringe la legislación sobre Seguros Privados.

c) Aprobar el porcentaje máximo de participación de cada Entidad aseguradora en la cobertura de riesgos que administra la Agrupación, así como el cuadro definitivo de distribución de riesgos entre las Entidades agrupadas.

d) Instruir el oportuno expediente y adoptar o proponer las medidas que procedan cuando se produzca insuficiencia de cobertura por parte de las Entidades aseguradoras o su actuación no se ajuste a las normas vigentes.

e) Fijar el porcentaje de dotación de las reservas a que se refiere el artículo 42.

f) Potenciar la investigación estadística y actuarial en relación con este Seguro, para una correcta elaboración de las bases técnicas y tarifas.

g) Ejercer el control del Seguro de acuerdo con lo establecido en la Ley de Seguros de 18 de diciembre de 1954 y disposiciones complementarias.

h) Proponer al Ministro de Hacienda las normas a que debe ajustarse el reaseguro u otra forma de apoyo que otorgue el Consorcio de Compensación de Seguros para el normal desarrollo de este Seguro.

i) Informar el Plan Anual de Seguros.

3. **(Derogado)**

4. La citada Dirección General, juntamente con la Entidad Estatal de Seguros Agrarios, propondrá la parte de prima a pagar por los asegurados y el auxilio que corresponda aportar a la Administración con arreglo a lo dispuesto en los artículos 55, 56 y 57, y elaborará las normas de peritación de siniestros, en las que también colaborarán las Entidades aseguradoras.

Artículo 45. *Funciones del Consorcio de Compensación de Seguros.*

El Consorcio de Compensación de Seguros ejercerá las siguientes funciones:

a) Actuar de reasegurador obligatorio en todos los Ramos incluidos en este Seguro, en la forma y cuantía que se determine por el Ministerio de Hacienda.

b) En el Ramo de Incendios Forestales, además, actuará como asegurador directo, cuando el propietario del monte no acredite estar asegurado, de conformidad con lo establecido en la Ley 81/1968, de 5 de diciembre, y Decreto 3769/1972, de 23 de diciembre.

c) Ejercer el control de las peritaciones de los siniestros encaminado al más eficaz cumplimiento de su función de reasegurador, pudiendo adoptar las medidas de exclusión a que hace referencia el artículo 27,3.

d) Asumir excepcionalmente la gestión del seguro directo cuando así lo acuerde el Gobierno en los supuestos previstos en el artículo 43, a cuyo efecto se le dotará de los medios adecuados.

e) Proponer la designación de vocales en el consejo de administración, de acuerdo con lo establecido en el artículo 41.2.

Artículo 46. *Recursos económicos ordinarios del Consorcio.*

1. Para la cobertura de los riesgos asumidos por el Consorcio de Compensación de Seguros, éste contará con los siguientes recursos:

a) Las primas que se establezcan en las normas que regulen el reaseguro u otra forma de apoyo.

b) Las primas que perciba en los supuestos en que actúe como asegurador directo.

c) Las aportaciones a que hace referencia el artículo once de la Ley 87/1978, de 28 de diciembre, de Seguros Agrarios Combinados, y las que, en su caso, el Estado realice a efectos de mantener el adecuado equilibrio técnico-financiero de este ramo de aseguramiento, así como el margen de solvencia exigido al Consorcio por el ordenamiento jurídico en materia de seguros.

d) Las cantidades que recobre en el ejercicio del derecho de repetición y los intereses de demora que le correspondan conforme al ordenamiento jurídico.

e) Los productos y rentas de su patrimonio, en la parte imputable a esta actividad.

f) Los procedentes de los créditos, préstamos y demás operaciones financieras que pueda concertar.

g) Cualquier otro ingreso que le corresponda conforme a la legislación vigente.

2. El Consorcio de Compensación de Seguros constituirá una provisión técnica de estabilización que se dotará con los excedentes que se produzcan en la cuenta de explotación de cada ejercicio y, en su caso, con las consignaciones a que se refiere el párrafo c) del apartado anterior, hasta que la misma alcance, como mínimo, un importe equivalente a la suma de las primas devengadas por el Consorcio en los últimos cinco ejercicios, incluido el que se cierra.

Artículo 47. *Recursos económicos extraordinarios del Consorcio.*

Cuando la situación financiera lo requiera, el Consorcio de Compensación de Seguros, de acuerdo con lo previsto en el artículo 7.º de la Ley de 18 de diciembre de 1954, podrá concertar créditos con el Banco de España y emitir obligaciones en las condiciones de garantía, interés y reembolso que se fijen, dirigidas al público en general y especialmente, a las Entidades aseguradoras, dentro de los límites establecidos en el artículo número 102 de la Ley General Presupuestaria.

CAPÍTULO VIII

Entidad Estatal de Seguros Agrarios

Artículo 48. *Competencia de la Entidad Estatal de Seguros Agrarios.*

Las competencias que la Ley atribuye al Ministerio de Agricultura en relación con este Seguro serán ejercitadas a través de la Entidad Estatal de Seguros Agrarios.

Artículo 49. *Misión y funciones.*

1. Será misión de la Entidad Estatal de Seguros Agrarios, conforme dispone el artículo 18,1 de la Ley, actuar como órgano de coordinación y enlace por parte de la Administración para las actividades vinculadas a los Seguros Agrarios, realizando los estudios necesarios para ir ampliando, en su caso, las coberturas de riesgos así como los riesgos a asegurar en cada Plan Anual y cuantas funciones le encomiende la Administración en cumplimiento de los preceptos de la Ley.

2. Corresponden a la Entidad Estatal de Seguros Agrarios específicamente las siguientes funciones:

a) Elaborar y proponer al Gobierno, conforme se dice en el artículo 39,1, el Plan Anual de Seguros.

b) Proponer al Ministerio de Agricultura para su aprobación:

- Las condiciones técnicas mínimas de cultivo o explotación de las producciones agrarias, así como las técnicas de lucha preventivas normales exigibles en cada zona o comarca.
- Casos de marginalidad o inviabilidad.
- Rendimientos estimados en las producciones agrarias a efectos del Seguro.
- Precios a aplicar en las producciones agrarias a efectos del Seguro.
- Fechas límite de suscripción del Seguro.

c) Suscribir con la Agrupación de Entidades Aseguradoras el convenio a que se refiere el artículo 13,6.

d) Realizar los estudios necesarios sobre daños ocasionados a las producciones agrarias, los medios de prevención de riesgos y los de investigación necesarios para la cobertura de aquellos.

e) Controlar en el ámbito agrario el desarrollo y aplicación de los Planes de Seguros.

f) Fomento y divulgación de los Seguros Agrarios.

g) Procurar la colaboración de las Cooperativas del Campo y de las Cámaras Agrarias en la suscripción de los Seguros conforme al artículo 12.

h) Asesoramiento a los agricultores, ganaderos y propietarios de montes en materias agrarias relacionadas con los Seguros.

i) Actuar como árbitro de equidad en cuantas cuestiones puedan surgir derivadas de este Seguro y que sean sometidas expresamente a su decisión arbitral, por acuerdo de las partes.

3. Corresponde igualmente a la Entidad Estatal de Seguros Agrarios emitir informe en los supuestas a que se refiere el número 3 del artículo 44, y elaborar juntamente con la Dirección General de Seguros la propuesta en los casos citados en el número 4 de dicho artículo.

Artículo 50. *Colaboración de otros Organismos.*

Para el ejercicio de las funciones que así lo requieran, la Entidad Estatal de Seguros Agrarios podrá recabar el asesoramiento o colaboración del Servicio Nacional de Productos Agrarios o, en su caso, de otros Órganos del Ministerio de Agricultura.

Artículo 51. *Personalidad de la Entidad Estatal de Seguros Agrarios.*

En cumplimiento de lo establecido en el artículo 17 de la Ley, por el Gobierno se creará, como Organismo autónomo, una Entidad Estatal de Seguros Agrarios, adscrita al Ministerio de Agricultura, teniendo personalidad jurídica y económica propia para la realización de cuantos actos y operaciones requiera el desarrollo y ejecución de sus funciones y fines.

Artículo 52. *Gobierno de la Entidad.*

La Entidad Estatal de Seguros Agrarios estará regida por:

a) El Presidente, que lo será el Subsecretario de Agricultura, Pesca y Alimentación.
b) La Comisión General en la que junto a los Ministerios de Agricultura y Hacienda participarán las Organizaciones y Asociaciones de Agricultores y Ganaderos.
c) El Director de la Entidad, que será designado por el Ministerio de Agricultura.

Artículo 53. *Recursos económicos de la Entidad.*

Para el desarrollo de las funciones que se encomiendan en la Ley número 87/1978 y en el presente Reglamento, la Entidad contará con los siguientes recursos:

a) Los productos y rentas de su patrimonio.
b) Los créditos consignados en los Presupuestas Generales del Estado para aquellos fines, que se computarán dentro de la subvención global establecida en los artículos 5.º y 11 de la Ley.
c) Cualesquiera otros recursos que pudieran atribuírsele.

CAPÍTULO IX

Subvención o aportación del Estado

Artículo 54. *Inclusión en los Presupuestos.*

En los presupuestes del Ministerio de Agricultura, dentro de los generales del Estado se consignarán los créditos necesarios para atender las subvenciones del Seguro,

Artículo 55. *Cuantía global y destino de la subvención.*

1. El importe de la aportación del Estado se fijará de acuerdo con las disponibilidades presupuestarias y no podrá ser superior al 50 por 100 ni inferior al 20 por 100 del total anual de las primas según dispone el artículo 11 de la Ley.
2. La aportación del Estado se destinará a la subvención de las primas a satisfacer por los asegurados, a constituir los Fondos a que se refieren los números 2 y 3 del artículo 48 y a atender el presupuesto de gastos de la Entidad estatal en cuanto no pueda ser cubierto con otros ingresos conforme al artículo 53.

Artículo 56. *Distribución de la subvención.*

La Dirección General de Seguros y la Entidad Estatal de Seguros Agrarios, conjuntamente, y con la participación de las Organizaciones y Asociaciones de agricultores, ganaderos y propietarios de montes, propondrán la parte de prima a pagar por los asegurados y la subvención que corresponda aportar a la Administración, que se tendrá en cuenta en el Plan Anual de Seguros que por la citada Entidad ha de someterse a la aprobación del Gobierno según dispone el artículo 34.

Artículo 57. *Normas para la distribución.*

1. La determinación de las subvenciones del Estado se hará atendiendo por un lado al importe global estimado de fas primas totales del seguro y por otro las circunstancias de cada zona, cultivo o producción y riesgo.

2. Se buscará la solidaridad de los agricultores y ganaderos, por lo que se aplicará:

a) Mayor protección a los agricultores, ganaderos y propietarios de montes de economía modesta, quedando excluidas aquellas explotaciones que por su suficiencia económica no lo requieran.

b) Escalonamiento de la subvención en función del importe de las primas, con mayor protección a las producciones y zonas de mayor intensidad de riesgo.

c) Mayor protección a las pólizas colectivas.

CAPÍTULO X

Créditos y ayudas vinculados al Seguro

Artículo 58. *Líneas de financiación.*

Por el Ministerio de Hacienda, conjuntamente con el de Agricultura, se establecerán las líneas de financiación ligadas al Seguro.

Artículo 59. *Requisitos para concesión de créditos y auxilios.*

1. Todos los créditos oficiales que puedan ser otorgados directamente a financiación de la obtención de cosechas determinables o producciones forestales o ganaderas también determinables exigirán, para su concesión, la previa contratación del Seguro.

2. Para la concesión de los créditos a que se refiere el artículo anterior, así como para el otorgamiento de otros auxilios, se exigirá la previa contratación del Seguro.

Artículo 60. *Cancelación de créditos.*

En los contratos por los que se instrumente la concesión de créditos a plazo superior a un año condicionados al Seguro se incluirá una cláusula en la que se establezca que podrán ser cancelados en cualquier momento si no se contratan los Seguros de años sucesivos hasta la total amortización de aquéllos.

DISPOSICIÓN ADICIONAL

Los Ministerios de Hacienda y de Agricultura, dentro de sus respectivas competencias, quedan facultados para dictar las normas que requiera la interpretación y el desarrollo del presente Reglamento.

DISPOSICIÓN TRANSITORIA

1. No obstante lo dispuesto en el artículo 27, podrán ejercer excepcionalmente las funciones de Perito de Seguros Agrarios las personas que acrediten un ejercicio específico de la actividad durante dos años o campañas con anterioridad a la entrada en vigor de este Reglamento.

2. La dotación del 5 por 100 al Fondo de estabilidad, prevista en el artículo 48, se aplicará los dos primeros años de vigencia del Seguro; en los tres años siguientes podrá ser corregida la dotación por el Ministerio de Hacienda y a partir del quinto año se estará a lo dispuesto en el citado artículo.

§ 25

Orden PRE/632/2003, de 14 de marzo, por la que se aprueba la Norma general de peritación de los daños ocasionados sobre las producciones agrícolas, amparados por el seguro agrario combinado

Ministerio de la Presidencia
«BOE» núm. 69, de 21 de marzo de 2003
Última modificación: sin modificaciones
Referencia: BOE-A-2003-5827

La aplicación de la Orden de 21 de julio de 1986, por la que se aprueba la Norma general de peritación de los daños ocasionados sobre las producciones agrícolas, amparados por el seguro agrario combinado, ha puesto de manifiesto, por la práctica adquirida, la necesidad de modificación, tratándose de esta forma de dar un nuevo impulso para lograr una mayor exactitud en la peritación de los daños y consecuentemente en su tasación.

De conformidad con lo dispuesto en el artículo 26 del Reglamento para la aplicación de la Ley 87/1978, de 28 de diciembre, de Seguros Agrarios Combinados, aprobado por Real Decreto 2320/1979, de 14 de septiembre; en cumplimiento de la Orden comunicada del Ministerio de Economía y Hacienda de 27 de diciembre de 1985, por la que se constituye una Comisión para la elaboración de las Normas de peritación de siniestros de los Seguros Agrarios; oídas las Organizaciones y Asociaciones de Agricultores, así como las Entidades Aseguradoras y a propuesta del Vicepresidente Segundo del Gobierno para Asuntos Económicos y del Ministro de Economía y del Ministro de Agricultura, Pesca y Alimentación,

DISPONGO:

Primero.

Se aprueba la norma general de peritación de los daños ocasionados sobre las producciones agrícolas, amparados por el Seguro Agrario Combinado, que figura como anexo a la presente Orden.

Segundo.

Quedan derogadas cuantas disposiciones de igual o inferior rango se opongan a lo establecido en la presente Orden y, en particular la Orden Ministerial de 21 de julio de 1986, por la que se aprueba la norma general de peritación de los daños ocasionados sobre las producciones agrícolas, amparadas por el seguro agrario combinado.

Tercero.

Corresponde a la Dirección General de Seguros y Fondos de Pensiones y a la Entidad Estatal de Seguros Agrarios la elaboración y propuesta de las Normas Específicas de

Peritación aplicables a cada una de las producciones objeto de aseguramiento en el Plan de Seguros Agrarios Combinados. Estas Normas se aprobarán por Orden del Ministro de la Presidencia, a propuesta de los Ministros de Economía y de Agricultura, Pesca y Alimentación.

Cuarto.

La presente Orden Ministerial entrará en vigor el día siguiente al de su publicación en el Boletín Oficial del Estado.

ANEXO

Norma general de peritación de los daños ocasionados sobre las producciones agrícolas, amparados por el seguro agrario combinado

1. Marco legal.—Se dicta la presente Norma General de Peritación en cumplimiento de lo previsto en la Ley 87/1.978, de 28 de diciembre, de Seguros Agrarios Combinados, y su contenido se ajusta a las prescripciones de la citada Ley y del Reglamento que la desarrolla, aprobado por el Real Decreto 2.329/1.979 de 14 de septiembre, siendo de aplicación supletoria las disposiciones de la Ley 50/1.980, de 8 de octubre, de Contrato de Seguro.

Asimismo, en la aplicación de la presente Norma, se estará a lo dispuesto en el correspondiente condicionado de las líneas de Seguros Agrícolas incluidas en el respectivo Plan Anual de Seguros Agrarios Combinados.

2. Objeto y ámbito de aplicación de la Norma.—Esta Norma se dicta con la finalidad de establecer las líneas básicas de actuación que deben aplicarse en la valoración de daños por siniestros sobre las producciones agrícolas, amparados por el Seguro Agrario Combinado.

La presente Norma será de aplicación para las producciones y riesgos agrícolas incluidos en los Planes de Seguros Agrarios Combinados.

3. Definiciones.— A efectos de la aplicación de la presente Norma se entiende por:

«Documento de Tasación»: Es aquel documento que recoge los datos necesarios para la valoración de los daños. Este documento tomará carácter de Inspección Inmediata o Tasación Definitiva, dependiendo de que sea necesario o no recabar más información con posterioridad a su realización.

Así mismo, deberá recoger la conformidad o disconformidad del asegurado y, en su caso, la condicionalidad a comprobaciones posteriores.

«Capacidad Productiva»: Es la producción que podría obtenerse en cada parcela de acuerdo a sus condiciones normales de carácter estable, climático, cultural, tanto presentes como previas, conforme a la naturaleza del objeto asegurado. Para su determinación se tendrá en cuenta lo dispuesto en el contrato de seguro.

«Producción Real Esperada»: Es aquella que, de no ocurrir él o los siniestros garantizados, se hubiera obtenido en la parcela siniestrada, dentro del periodo de garantía previsto en la póliza y cumpliendo los requisitos mínimos establecidos en las normas oficiales de comercialización.

«Producción Real Final»: Es aquella recolectada o susceptible de recolección por procedimientos habituales y técnicamente adecuados en la parcela asegurada.

«Daños»: Pérdida o degradación del producto asegurado como consecuencia del acaecimiento de un siniestro.

«Compensaciones»: Importe que el asegurador debe abonar al asegurado por los conceptos de «pago de muestras testigo», «gastos de salvamento» y cualquier otro regulado en los casos y en las circunstancias previstas en las condiciones generales y especiales.

«Deducciones»: Importe que el asegurador deberá deducir de la correspondiente indemnización, en los casos y en las circunstancias previstas en las condiciones generales y especiales, por el aprovechamiento de la producción dañada, distinto al que tenía por objeto el cultivo, así como por las labores precisas para la obtención del producto que no se hayan realizado por no ser ya necesarias como consecuencia del siniestro.

4. Procedimiento a seguir para la peritación de daños.— En las correspondientes Normas Específicas de Peritación se fijarán, adecuados a las características de los bienes asegurados, los criterios para la valoración de los daños y su cuantificación, apoyándose, en su caso, en las Normas de Calidad vigentes.

De igual modo, en las Normas Específicas de Peritación se podrán establecer sistemas, métodos, e instrumentos que, con arreglo a los avances tecnológicos y científicos, permitan una más sencilla y ajustada valoración de los daños.

Los peritos representantes de las partes realizarán la peritación con criterios objetivos y técnicos, mediante la aplicación del o de los sistemas establecidos en la correspondiente Norma Específica de Peritación.

4.1 El proceso de tasación.

Bajo este concepto se comprende el conjunto de observaciones y evaluaciones para la determinación de los daños ocasionados en las producciones, en las condiciones definidas en el contrato de seguro. Todo ello conducente a la determinación de la posible indemnización.

La valoración se realizará mediante un sistema de muestreo aleatorio, estratificado, sistemático, o cualquier otro que resulte representativo y adecuado, sobre la totalidad de la producción siniestrada, o bien sobre muestras testigo reglamentarias dejadas al efecto. Los criterios a seguir para la realización del muestreo, en su caso, serán los determinados en las correspondientes Normas Específicas de Peritación.

En el caso de que el perito designado por la Agrupación Española de Entidades Aseguradoras de los Seguros Agrarios Combinados, S.A. (en adelante la Agrupación) y/o el asegurado o su representante consideraran conveniente la realización de análisis de laboratorio para el esclarecimiento de la causa del siniestro o su cuantificación, se podrá proceder a la recogida de muestras, de mutuo acuerdo, condicionando la tasación al resultado de los citados análisis y reflejando esta circunstancia en el documento de tasación. El coste de estos análisis correrá a cargo de la Agrupación, salvo que su realización se hubiera producido por deseo expreso del asegurado.

Cuando así lo permita el desarrollo científico y la aplicación de nuevas tecnologías, podrán emplearse sistemas y medios adecuados a las mismas, previa aprobación de la Entidad Estatal de Seguros Agrarios (en adelante ENESA) y de la Dirección General de Seguros y Fondos de Pensiones y conocimiento del Consorcio de Compensación de Seguros.

En cualquier caso si, durante la realización de la tasación, el perito designado por la Agrupación y el asegurado llegasen a un acuerdo, podrá darse por finalizada la misma.

El proceso de tasación, con carácter general, comprende dos tipos de actuación: Inspección Inmediata y Tasación Definitiva.

4.1.1 Inspección Inmediata:

1. Objeto. La Inspección Inmediata tiene por objeto recabar aquellos datos de interés para la determinación del daño, que presentan un carácter temporal, así como cualesquiera otros que resulten de interés para la valoración del daño.

2. Condiciones y plazo para su ejecución. La Inspección Inmediata se realizará en aquellos cultivos cuyas condiciones especiales así lo determinen, y en las condiciones y plazos en ellas señalados.

Si previamente o durante la realización de la Inspección Inmediata resultara que no es precisa, o que no se dan las condiciones del objeto de la misma las partes, de mutuo acuerdo, podrán no realizarla o darla por concluida.

3. Documento de Inspección Inmediata. En el transcurso de la Inspección el perito tasador designado por la Agrupación, una vez personado en la parcela, cumplimentará un documento de inspección en el que figurará:

1. La fecha en la que se realiza la inspección.
2. El estado vegetativo del cultivo en el momento de la inspección.
3. El estado sanitario y cultural del cultivo, si pudiera afectar a la valoración.
4. La estimación de los daños, cuando proceda.

Igualmente se harán constar, en su caso, los resultados de las siguientes comprobaciones:

a. Ocurrencia, fecha del siniestro y sus causas.
b. Estado vegetativo del cultivo en el momento de producirse el siniestro.
c. Existencia o no de circunstancias ajenas al riesgo asegurado que hayan incidido sobre la producción.
d. Identificación de las parcelas.
e. El grado de cumplimiento, por parte del asegurado, de las condiciones técnicas mínimas de cultivo.
f. Cumplimiento de la obligación de asegurar todos los cultivos de igual clase.
g. Existencia, condiciones de uso y utilización, en su caso, de los medios de lucha preventiva declarados en la póliza, contra los riesgos cubiertos.
h. Medidas que deben adoptarse para la conservación del salvamento, cuyos gastos sean por cuenta de la Agrupación.
i. Cualquier otra circunstancia considerada de interés por el perito, el asegurado o su representante, y que pueda servir para una adecuada peritación de los daños.

Los hechos consignados en el documento de inspección servirán de base para la tasación, salvo que alguno de ellos hubiera sufrido, posteriormente, alteraciones sustanciales por causas imputables al asegurado, o por acaecimiento de riesgos no cubiertos en la póliza.

En aquellos supuestos en los que, de resultas de la inspección, pudiera efectuarse la evaluación del daño, este documento de Inspección Inmediata adoptará el carácter de Tasación Definitiva.

Al extender el documento de Inspección Inmediata el perito designado por la Agrupación deberá entregar una copia del mismo, debidamente firmada por ambas partes, al asegurado o su representante. En el documento habrá de constar expresamente la conformidad o disconformidad del asegurado sobre su contenido, detallándose, en este último caso, sobre qué extremos se produce la disconformidad citada y sus motivos o, en su caso, si el asegurado o su representante rehúsan hacerlo.

Si confeccionado el documento de Inspección Inmediata el asegurado o su representante rehusara firmarlo, el perito cuidará de que los datos consignados le sean reiterados fehacientemente. Transcurridas cuarenta y ocho horas desde la comunicación, sin contestación fehaciente del asegurado, se entenderá que acepta los mismos.

4.1.2 Tasación Definitiva:

1. Objeto. Es la valoración de los daños, de acuerdo con las condiciones del contrato de seguro.
2. Plazo de ejecución. La Tasación Definitiva se llevará a cabo, con carácter general, antes de la recolección. En el caso de que la tasación no se efectuara antes de la recolección, se realizará sobre muestras testigo, en los términos previstos en el condicionado del seguro y en la norma específica de peritación, en su caso.
3. Realización de la Tasación Definitiva. Con carácter general, la tasación se realizará de acuerdo con los criterios establecidos en las correspondientes Normas Específicas de Peritación y con el condicionado de la póliza. En defecto de Norma Específica de Peritación, se procederá de la siguiente forma:

Se establecerá, previamente, un criterio de muestreo suficientemente representativo, y sobre la muestra:

Se determinará como daño en cantidad, la pérdida en peso sufrida en la producción real esperada, a consecuencia del o de los siniestros cubiertos por la incidencia directa del agente causante del daño sobre el producto asegurado u otros órganos de la planta.

Se determinarán los daños en calidad, en función de la pérdida de categoría comercial, procediendo de la siguiente forma:

Se clasificará el producto siniestrado en diversas categorías, en función de la sintomatología de daños que se presente en cada uno de los elementos observados.

A cada categoría de las obtenidas se le asignará un porcentaje de pérdida de valor.

Se inferirá el resultado, del muestreo a toda la producción.

4. Muestras testigo. Si la tasación de los daños no se hubiera realizado antes de la recolección, se realizará sobre muestras testigo.

El perito, en este caso, comprobará que éstas cumplen las características establecidas en las condiciones especiales del seguro en cuanto a suficiencia, distribución y representatividad.

Si se verificara el incumplimiento, éste llevará aparejado la pérdida del derecho a la indemnización, con las excepciones previstas en las condiciones especiales. El perito tasador hará constar estas circunstancias en el documento de tasación definitiva, así como las características de las muestras testigo dejadas.

En las Normas Específicas de Peritación de cada línea de seguro se fijará el plazo máximo durante el cual, el asegurado deberá prestar cuidados para la conservación de las muestras testigo en el mejor estado posible. Dicho plazo máximo se fijará tomando como base las características fisiológicas de la producción objeto de aseguramiento y su sistema de cultivo.

El perito deberá verificar que se han prestado cuantos cuidados sean necesarios para el mantenimiento de las muestras en las mejores condiciones de salvamento. Esta obligación cesará cuando finalice en su totalidad el proceso de peritación o, en su defecto, cuando se supere el plazo máximo al que se hace referencia en el párrafo anterior.

Si las muestras testigo, en el momento de la tasación, hubiesen perdido total o parcialmente su suficiencia o representatividad por causas ajenas al asegurado, la determinación del daño se apoyará en los documentos de tasación precedentes, si fuera el caso, así como en los datos objetivos que se aprecien, y en su defecto, en el acuerdo amistoso de las partes.

Si el perito de la Agrupación no se hubiera personado para realizar la tasación, antes de la fecha fijada para el comienzo de la recolección, de la parcela siniestrada y hubiesen transcurrido más de veinte días desde la recepción en la Agrupación del aviso de siniestro, procederá a verificar el valor de los mínimos muestrales exigidos en la póliza, así como los gastos incurridos en su mantenimiento, a partir del transcurso de los veinte días desde la recepción del aviso de siniestro, o desde la fecha fijada para el inicio de la recolección, si fuera posterior.

En el caso de que el perito de la Agrupación se persone antes de la fecha fijada para el inicio de la recolección de la parcela siniestrada, o después de la misma, pero sin que hubiesen transcurrido veinte días desde la recepción del aviso de siniestro, no realizará las valoraciones anteriores, sin perjuicio de lo consignado en el párrafo tercero de este punto.

En el caso de disconformidad en la tasación e inicio del proceso de tasación contradictoria, continuará la obligación de mantener las muestras en las mejores condiciones, salvo acuerdo de las partes, por lo que el perito deberá reflejar los gastos incurridos a efectos de su inclusión como gastos de tercería, salvo que éstos sean desproporcionados.

4.2 Valoración de los daños.

Para la valoración de los daños se estará a lo dispuesto en las condiciones especiales y en la norma específica de peritación de cada seguro, si existe.

En el documento de Tasación Definitiva se consignará el resultado de las comprobaciones realizadas sobre los siguientes extremos:

Fecha del siniestro y sus causas.

Identificación de la parcela siniestrada con la asegurada.

Cumplimiento, por parte del asegurado, de la obligación de asegurar todos los cultivos de igual clase.

Aplicación de las condiciones técnicas mínimas de cultivo fijadas.

Cuantificación de las pérdidas.

Igualmente cuando proceda, según los casos, se hará referencia a:

Características de las muestras testigo y valoración del mínimo muestral, si procediera su compensación.

Comprobación y descripción de:

Gastos de salvamento o gastos ordenados para la limitación de los daños.

Reposición o sustitución del cultivo, a fin de fijar la compensación o indemnización, según proceda.

Labores precisas para la obtención del producto, y que no se hayan realizado por no ser ya necesarias como consecuencia del siniestro.

Deducciones y compensaciones.

En el documento de Tasación Definitiva se reflejarán las variaciones que se hayan producido en los datos verificados en la Inspección Inmediata.

Las determinaciones anteriores se realizarán para todas y cada una de las parcelas siniestradas o para el conjunto de la explotación, de acuerdo con el condicionado de la póliza.

Al extender el documento de Tasación Definitiva el perito designado por la Agrupación deberá entregar una copia del mismo, debidamente firmada por ambas partes al asegurado o su representante. En el documento habrá de constar expresamente la conformidad o disconformidad del asegurado sobre su contenido, detallándose, en este último caso, sobre qué extremos se produce la disconformidad citada y sus motivos o en su caso, si el asegurado o su representante rehusan hacerlo.

Si confeccionado el documento de Tasación Definitiva el asegurado o su representante rehusara firmarlo, el perito cuidará de que los datos consignados le sean reiterados fehacientemente. Transcurridas cuarenta y ocho horas desde la comunicación, sin contestación fehaciente del asegurado, se entenderá que acepta los mismos.

En todo caso, la indemnización correspondiente se calculará subsanando cualquier error que pueda detectarse en los documentos iniciales.

4.3 Normas de actuación en caso de discrepancias entre las partes.

En caso de no lograrse acuerdo en la valoración de los daños y no haber recurrido al arbitraje de equidad de ENESA, cada una de las partes designará un perito, debiendo constar la aceptación de éstos. El asegurado podrá actuar como perito propio.

El plazo máximo para llevar a cabo la Tasación Contradictoria, a no ser que de común acuerdo se establezca un plazo superior, será de diez días naturales desde la designación por ambas partes de los peritos.

Tasación contradictoria. Los peritos contradictores visitarán conjuntamente las parcelas y/o bienes objeto de la discrepancia, documentando las labores y diligencias periciales que realicen. En caso de que uno de los peritos no acuda a la visita pese a ser requerido fehacientemente, se entenderá que acepta el informe de la otra parte.

Los peritos contradictores extenderán un acta conjunta en la que, con sujeción a lo dispuesto en el condicionado de la póliza y normativa de peritación, reflejarán su acuerdo o desacuerdo haciendo constar, al menos:

1. El resultado de los muestreos y/o conteos realizados.
2. Las circunstancias relativas a las causas del siniestro y cualesquiera otras que influyan en la determinación de la indemnización, de acuerdo con la naturaleza del seguro.
3. La valoración de los daños.
4. La propuesta, si procede, del importe líquido de la indemnización.

Si existiera desacuerdo, los peritos podrán incorporar, como anexo, cuantos informes y documentos estimen convenientes hasta el momento en que se proceda a extender el acta para fundamentar su tasación. El acta deberá contener la relación de los mismos.

Tasación en Tercería. De no haber acuerdo entre los peritos contradictores las partes nombrarán en el plazo de ocho días, desde la fecha en que se firmó el acta contradictoria, un tercero, y los tres, de acuerdo al condicionado y a la normativa de peritación, obrarán en común visitando las parcelas y/o bienes objeto de la discrepancia, resolviendo por mayoría de votos aquellas cuestiones sobre las que no hubiera habido previamente acuerdo, extendiendo el acta correspondiente que será suscrita por los tres de la manera descrita para la Tasación Contradictoria.

Corresponderá al perito tercero coordinar las labores y el proceso conjunto de los peritos, y velar por la notificación de manera inmediata y de forma indubitada, del dictamen de los peritos a las partes.

En caso de disentir en el nombramiento del perito tercero, se procederá a realizarlo por el Juez de Primera Instancia del lugar donde radiquen las explotaciones aseguradas.

El dictamen de los peritos se emitirá en el plazo señalado de común acuerdo por las partes o, en su defecto, en el de quince días desde la aceptación de su nombramiento por el tercer perito.

Los gastos y honorarios del perito tercero y demás gastos que ocasione la tasación pericial colegiada serán de cuenta y cargo por mitad del Asegurado y de la Agrupación, salvo que una de las partes hubiera hecho necesaria dicha peritación por haber mantenido una valoración de daños manifiestamente desproporcionada, en cuyo caso será ella la única responsable de dichos gastos.

4.4 Protocolos de Peritación.

No obstante lo dispuesto en los apartados anteriores, en caso de siniestros que afecten a intereses amparados por Seguros Colectivos, el Tomador del Seguro y la Agrupación podrán suscribir un Protocolo para la evaluación de los mismos. El contenido del Protocolo obligará a la Agrupación, al Tomador y a los Asegurados por él representados.

El Protocolo deberá ser formalizado por escrito y contar con el informe favorable de ENESA y de la Dirección General de Seguros y Fondos de Pensiones, quienes darán traslado del mismo al Consorcio de Compensación de Seguros.

§ 26

Orden de 16 de febrero de 1989 por la que se aprueba la Norma Específica para la peritación de siniestros del cultivo de Aceituna de Mesa en el Seguro Agrario Combinado

Ministerio de Agricultura, Pesca y Alimentación
«BOE» núm. 46, de 23 de febrero de 1989
Última modificación: sin modificaciones
Referencia: BOE-A-1989-4236

De conformidad con lo dispuesto en el artículo 26 del Real Decreto 2329/1979, de 14 de septiembre («Boletín Oficial del Estado» de 9 de octubre) por el que se aprueba el Reglamento para la aplicación de la Ley 87/1978, de 28 de diciembre, de Seguros Agrarios Combinados, en cumplimiento de la Orden comunicada del Ministerio de Economía y Hacienda, de 27 de diciembre de 1985, por la que se constituye una Comisión para la elaboración de Normas de Peritación de Siniestros del Seguro Agrario Combinado, oídas las Organizaciones y Asociaciones de Agricultores, así como las Entidades aseguradoras, y a propuesta conjunta de los Ministerios de Economía y Hacienda y de Agricultura, Pesca y Alimentación, dispongo:

Artículo 1.

Se aprueba la Norma Específica para la peritación de siniestros del Cultivo de Aceituna de Mesa en el Seguro Agrario Combinado que figura como anexo a la presente Orden.

Artículo 2.

La presente Orden entrará en vigor al día siguiente de su publicación en el «Boletín Oficial del Estado».

ANEXO

Norma Específica de peritación de los daños ocasionados sobre la producción de Aceituna de Mesa amparada por el Seguro Agrario Combinado

1.° Marco legal. Se dicta la presente Norma Específica de Peritación corno desarrollo de la General, aprobada por Orden de 21 de julio de 1986 («Boletín Oficial del Estado» número 182, del 31 de julio).

2.° Objeto de la Norma. Establecer las líneas de actuación que deben tenerse en cuenta en la peritación de daños ocasionados sobre la producción de Aceituna para Mesa amparada por el Seguro Agrario Combinado.

3.° Ámbito de la Norma. Será de aplicación para la evaluación de los daños producidos por el riesgo amparado en las producciones de Aceituna para Mesa.

4.° Definiciones. Además de las recogidas en la Norma General, son de aplicación las que a efectos del seguro se fijan en las condiciones especiales.

5.° Procedimiento para la peritación de daños. El procedimiento para la peritación de daños se realizará en dos fases: Inspección inmediata y tasación. Estas dos fases podrán coincidir en una sola en aquellos siniestros cercanos a la recolección.

Tanto la estimación inicial, si procede, de los daños en la inspección inmediata, como la determinación de los mismos, de la Producción Real Esperada y de la Producción Real Final en la segunda fase o tasación, se realizará mediante muestreo según las características de la parcela.

5.1 Muestreo:

Las muestras en cada parcela se tomarán mediante sistema aleatorio, sistemático o estratificado, si fuese procedente.

Se considera como unidad de muestreo el árbol completo, incluyendo el espacio que ocupa la proyección de la copa sobre el terreno, teniendo en cuenta la orografía de este.

A) Elección de muestras: Para la toma de muestras se tendrán en cuenta los siguientes puntos:

a) Excluir todos los árboles de la población comprendidos en las dos primeras filas que delimitan el contorno de la parcela y líneas colindantes a elementos permanentes del interior de la misma, excepto cuando éstas constituyan una proporción importante de la parcela o de su parte dañada, en cuyo caso las muestras se repartirán proporcionalmente al número de árboles existentes en cada grupo.

b) Se excluirán, igualmente, aquellos árboles que no sean representativos del conjunto muestreado, sustituyéndolos por los más próximos.

c) En el caso de procederse a un muestreo aleatorio estratificado, las muestras se distribuirán proporcionalmente al número de árboles existente en cada estrato (variedad, producciones, daño,...).

d) Las muestras mínimas a tomar son:

Número de unidades muestrales	Marco posición	Número de unidades muestrales mínimas
1 Ud/50 olivos, hasta 500 olivos. 1 Ud/100 olivos, exc. 500 olivos.	Regular.	3 Ud/parcela.

Marco-posición: Las muestras elegidas estarán distribuidas regular y uniformemente por toda la superficie de la parcela.

Número de unidades muestrales mínimas: En todo caso, el número de unidades mínimas a tomar por la parcela será de tres muestras.

B) Cuantificación y/o valoración de las pérdidas: Se procederá al conteo y estudio pormenorizado de los frutos existentes en el suelo y en el árbol de los elegidos como muestras.

1.° Las aceitunas caídas por el pedrisco en cada árbol se obtienen de la siguiente forma:

a) Si es pequeña la caída se contabilizarán todas las aceitunas.

b) Si es inoperante el sistema anterior, se efectuará el canteo del siguiente modo:

División del suelo en sectores.

Conteo de las aceitunas derribadas o caídas, dentro de una porción representativa de cada sector.

Extensión de los resultados a la superficie ocupada por cada sector.

Media ponderada de los sectores.

2.° Para la valoración de las pérdidas en calidad en las aceitunas que quedan en el árbol, se procede a la obtención de una muestra de aceitunas con un mínimo de 100 aceitunas por árbol muestra, obteniéndose proporcionalmente según la distribución de las mismas en cada zona del árbol y orientación de la tormenta.

Para la elección de estos frutos se escogerán ramas tipo del árbol en diferentes posiciones, y se examinarán todos los frutos de la rama, desde el exterior hasta el interior.

En las determinaciones realizadas en los muestreos, no se contabilizará como pérdida en cantidad y/o calidad toda aquella producción destruida o dañada por siniestros no garantizados.

5.2 Inspección inmediata: Como ampliación de lo expuesto en la Norma General de Peritación, el acto de Inspección Inmediata constará de dos fases:

a) Comprobación de documentos: En esta fase se revisarán los datos reseñados en la declaración de seguro, y se cotejarán con los reflejados, en la declaración de siniestro enviada por el asegurado.

b) Inspección práctica o de campo: En esta fase se realizarán las comprobaciones mínimas en parcelas, que deben tenerse en cuenta para la verificación de los datos de la declaración de seguro, así como la cuantificación de las pérdidas cuando proceda.

En el documento de Inspección Inmediata, además de las observaciones y comprobaciones que se indican en la Norma General de Peritación, para este cultivo, se deberá constatar las siguientes:

1. Identificación de las parcelas siniestradas, comprobación de la superficie y cultivar o variedad.

2. Características de la parcela en cuanto pueda afectar, en la valoración de los daños y en la estimación de la Producción Real Esperada, cuando proceda, en base a:

Condicionantes de la explotación (homogeneidad, condiciones edáficas, riego...).

Número de árboles o pies/Ha, y estratificación de los mismos, según: Edad, variedad, vecería, porte del árbol, poda, carga,...

Grado de afección por el incumplimiento de algunas de las condiciones técnicas mínimas de cultivo y otros siniestros no cubiertos.

3. Descripción y estimación de las pérdidas ocasionadas por el siniestro sobre el cultivo mediante el conteo del número medio de frutos caídos por el pedrisco en los árboles, según apartado B.

4. Determinación de la superficie afectada en la parcela siniestrada.

5. Determinación, cuando proceda, de la producción recolectada hasta la fecha de ocurrencia del siniestro (verdeo).

6. Fecha prevista de recolección.

5.3 Tasación: La tasación de los daños causados por un siniestro, tal y como se indica en la Norma General, se efectuará antes de la recolección.

Cuando ello no fuera posible, y el asegurado hubiera procedido a la recolección, se deberá comprobar si las muestras testigo dejadas para la tasación reúnen las condiciones de representatividad determinadas en las Condiciones Generales de los Seguros Agrícolas, Especiales que regulan este Seguro y lo establecido en la presente Norma. Si ello no fuera así se suspenderá la tasación, no realizándose valoración alguna, consignándose en el documento de inspección las características de las muestras existentes en la parcela, aplicando lo dispuesto en dichas condiciones.

5.3.1 Muestras testigo: Como ampliación del apartado 5.1.2.4 de la Norma General de Peritación, para efectuar la inspección inmediata y si la tasación de los daños no se hubiese realizado o no se hubiera llegado a un acuerdo, y el asegurado tuviera que proceder a la recolección deberá dejar muestras testigo con las siguientes características:

Árboles completos, y proyección de la copa sobre el terreno sin ningún tipo de manipulación posterior al siniestro.

El tamaño de las muestras testigos será como mínimo del 5 por 100 del número total de árboles de la parcela siniestrada, con un mínimo de tres árboles para parcelas con menos de 60 árboles.

La distribución de los árboles elegidos para formar la muestra testigo en la parcela deberá ser uniforme, dejando un árbol de cada 20, a partir de uno elegido aleatoriamente y contabilizando en todas las direcciones.

Las muestras deberán ser representativas del conjunto de la población y reflejar proporcionalmente las distintas variedades o cultivares, vecería, edad, marcos.

Como ampliación al apartado 5.1.2.4 de la Norma General, si el Perito de la Agrupación no hubiera realizado la tasación de la parcela siniestrada y se hubiera procedido a la recolección, el asegurado deberá prestar cuantos cuidados sean necesarios para el mantenimiento de las muestras hasta la realización de la tasación, durante un plazo máximo de veinte días desde la recolección o madurez comercial del producto o de la fecha declarada por el asegurado para dicha recolección, siempre y cuando la declaración de siniestro se haya recibido en la Agrupación antes del inicio de la recolección.

Para aquellas declaraciones de siniestro que se reciban en la Agrupación durante la recolección o en fechas posteriores a la misma, el asegurado está obligado a mantener las muestras testigo durante veinte días, contados a partir de la fecha de la recepción de la declaración de siniestro por la Agrupación.

Si se hubiera iniciado el procedimiento de tasación contradictoria, el asegurado mantendrá en todo caso y hasta su finalización las muestras testigo.

Si los árboles dejados como muestras hubiesen perdido su representatividad en este periodo por causas imputables al asegurado, se estará a lo dispuesto en las condiciones generales y especiales.

Para la evaluación de los daños en parcelas en las que se haya dejado las muestras testigo, con las características anteriores, se seguirán los mismos criterios de muestreo que los reflejados en el apartado 5.1 de esta Norma, a excepción del marco-posición.

5.3.2 Daños en cantidad: Para la determinación de los daños, se tomarán como referencia los hechos consignados en el documento de inspección inmediata, cuando este hubiera sido levantado.

Dependiendo del momento de ocurrencia del o los siniestros, la valoración de los daños producidos por la caída de drupas será diferente, siendo:

a) Siniestros que hayan ocurrido durante el crecimiento de la drupa:

Se tendrá en cuenta la posible recuperación de las pérdidas a consecuencia del incremento del peso que experimente el resto de las drupas por el aclareo de frutos sufrido en los árboles.

Las pérdidas máximas vendrán dadas por la diferencia entre la producción real esperada y la producción real final de la parte afectada de la parcela, con el límite máximo establecido, como consecuencia de aplicar al número de frutos caídos el peso medio de las aceitunas de dicha variedad en la zona no afectada o el resultante de las pesadas practicadas en la producción real final de los árboles muestra, eligiendo el menor de los dos.

b) Siniestros ocurridos después del máximo desarrollo de las drupas:

Las pérdidas vendrán dadas al dividir el número medio de aceitunas caídas por árbol por el número medio de aceitunas que entran en un kilogramo recolectado.

En el caso de siniestros en recolección, se considerarán tanto las drupas que se encuentren en el árbol como en el suelo.

El daño causado por un siniestro vendrá dado por la relación de la suma de las pérdidas sufridas respecto de la producción real esperada, todo ello en la parte afectada de la parcela viniendo expresada en un porcentaje de la misma.

5.3.3 Daños en calidad: La valoración de estos daños se realizará sobre los árboles elegidos como muestras, de la siguiente forma:

1. Se clasificarán los frutos en cuanto a:

Frutos ilesos y con leves señales de rozadura o magulladura de la epidermis a consecuencia del pedrisco, los cuales sean aptos para ser comercializados.

Frutos dañados sólo por pedrisco en los que se observan lesiones que hagan el producto no comercial.

Frutos que presenten, con anterioridad a la fecha de ocurrencia del siniestro, deformaciones y daños por siniestros no cubiertos, pudiendo contener o no, en el momento de su clasificación, lesiones de pedrisco.

2. Se obtendrá el porcentaje medio de aceitunas dañadas en árbol al relacionar las dañadas sólo de pedrisco con la resultante de sumar estas con las sanas.

3. Una vez determinado el número de frutos que entra en un kilogramo, se fijará el número de kilogramos afectados en la parcela.

4. La pérdida en calidad así obtenida podrá estar afectada por un factor «K» de minoración de daños, cuando coexistan factores que afecten a la calidad de las aceitunas, no imputables al riesgo cubierto, como por ejemplo:

Deficiente estado sanitario y cultural de la parcela.

Falta de desarrollo, coloración,..., de las aceitunas para la variedad así muestreada.

Defectos en las aceitunas, como manchas, heridas, deformaciones, daños de plagas y enfermedades.

Este factor por lo antedicho se aplicará cuando las características de la producción de la parcela afectada sea inferior a la calidad media que debe reunir la producción de una parcela «tipo» de la misma variedad, obtenida según el buen quehacer del agricultor en la comarca.

5. Las pérdidas en calidad se obtendrán sobre la producción resultante de deducir a la producción real esperada los daños en cantidad.

5.3.4 Daño total: Para el cálculo de la pérdida total deberá sumarse la pérdida en cantidad y en calidad una vez reflejadas estas en porcentaje, según lo establecido a estos efectos en el Condicionado Especial del Seguro.

5.3.5 Deducciones y compensaciones: Las deducciones por aprovechamiento residual (para Almazara) se realizarán conforme a lo establecido en las condiciones especiales que regulan este Seguro.

El cálculo de las demás deducciones y compensaciones a que hubiere lugar, conforme a lo establecido en las condiciones especiales del seguro y Norma General de Peritación, se efectuará de mutuo acuerdo, siempre que procedan y se hayan realizado.

El acta de tasación recogerá, cuando proceda, según la normativa aplicable, las cantidades correspondientes al pago de las muestras testigo y su mantenimiento.

5.3.6 Estimación de producciones: No se considerará a efectos de producción real final ni real esperada aquella producción destruida o dañada por siniestros no garantizados y que no podría comercializarse por incumplimiento de las normas de calidad del mercado interior vigentes.

5.3.6.1 Producción real final: Se obtendrá a partir del conteo y/o pesada de las aceitunas existentes en los árboles elegidos como muestra en el momento de la recolección.

5.3.6.2 Producción real esperada: Para la obtención de la producción real esperada de una parcela de olivar o sector de ésta podrán seguirse los siguientes criterios:

1. En siniestros tempranos que afecten durante el desarrollo de la drupa se ajustará en el momento de la tasación la producción real esperada, como consecuencia de las condiciones climáticas, vegetativas, estado sanitario y cultural existentes en este año.

2. En siniestros ocurridos una vez alcanzado el desarrollo normal de los frutos, la producción real esperada vendrá dada por:

a) Mediante la aplicación directa, en base a los datos obtenidos, de la siguiente relación:

P.R.E. = P.R.F. + kilogramos caídos.

P.R.E. = Producción real esperada.

P.R.F. = Producción real final.

En el caso de que el muestreo haya sido estratificado el cálculo será ponderado.

b) En función de la producción media de las muestras tomadas en cada uno de los estratos. Esta producción media será el resultado de dividir el número medio de frutos por árbol por el número medio de aceitunas por kilogramo en los árboles muestreados.

Tabla I

Coeficiente de conversión: Factor «K»

Aceitunas cuyas características intrínsecas permitan ser comercializadas para mesa: 1.

Aceitunas cuyas características impliquen su destino a Almazara: 0,50.

§ 27

Orden de 16 de febrero de 1989 por la que se aprueba la Norma Específica para la peritación de siniestros del cultivo de Aceituna de Almazara en el Seguro Agrario Combinado

Ministerio de Agricultura, Pesca y Alimentación
«BOE» núm. 46, de 23 de febrero de 1989
Última modificación: sin modificaciones
Referencia: BOE-A-1989-4241

De conformidad con lo dispuesto en el artículo 26 del Real Decreto 2329/1979, de 14 de septiembre («Boletín Oficial del Estado» de 9 de octubre), por el que se aprueba el Reglamento para la aplicación de la Ley 87/1978, de 28 de diciembre, de Seguros Agrarios Combinados, en cumplimiento de la Orden comunicada del Ministerio de Economía y Hacienda de 27 de diciembre de 1985, por la que se constituye una Comisión para la elaboración de Normas de Peritación de Siniestros del Seguro Agrario Combinado, oídas las Organizaciones y Asociaciones de Agricultores, así como las Entidades aseguradoras, y a propuesta conjunta de los Ministerios de Economía y Hacienda y de Agricultura, Pesca y Alimentación, dispongo:

Artículo 1.

Se aprueba la Norma Específica para la peritación de siniestros del Cultivo de Aceituna de Almazara en el Seguro Agrario Combinado que figura como anexo a la presente Orden.

Artículo 2.

La presente Orden entrará en vigor al día siguiente de su publicación en el «Boletín Oficial del Estado».

ANEXO

Norma Específica de peritación de los daños ocasionados sobre la producción de Aceituna de Almazara amparada por el Seguro Agrario Combinado

1.º *Marco legal.* Se dicta la presente Norma Específica de peritación como desarrollo de la general, aprobada por Orden de 21 de julio de 1986 («Boletín Oficial del Estado» número 182, del 31 de julio).

2.º *Objeto de la Norma*. Establecer las líneas de actuación que debe tenerse en cuenta en la peritación de daños ocasionados sobre la producción de Aceituna para Almazara amparada por el Seguro Agrario Combinado.

3.º *Ambito de la Norma*. Será de aplicación para la evaluación de los daños producidos por el riesgo amparado en las producciones de Aceituna para Almazara.

4.º *Definiciones*. Además de las recogidas en la norma general, son de aplicación las que a efectos del seguro se fijan en las condiciones especiales.

5.º *Procedimiento para la peritación de daños*. El procedimiento para la peritación de daños se realizará en dos fases, inspección inmediata y tasación. Estas dos fases podrán coincidir en una sola en aquellos siniestros cercanos a la recolección.

Tanto la estimación inicial, si procede, de los daños en la inspección inmediata, como la determinación de los mismos, de la producción real esperada y de la producción real final en la segunda fase o tasación, se realizará mediante muestreo según las características de la parcela.

5.1 Muestreo: Las muestras en cada parcela se tomarán mediante sistema aleatorio, sistemático o estratificado si fuese procedente.

Se considera como unidad de muestreo el árbol completo, incluyendo el espacio que ocupa la proyección de la copa sobre el terreno, teniendo en cuenta la orografía de éste.

A) Elección de muestras: Para la toma de muestras se tendrán en cuenta los siguientes puntos:

a) Excluir todos los árboles de la población comprendidos en las dos primeras filas que delimitan el contorno de la parcela y líneas colindantes a elementos permanentes del interior de la misma, excepto cuando estas constituyan una proporción importante de la parcela o de su parte dañada, en cuyo caso las muestras se repartirán proporcionalmente al número de árboles existentes en cada grupo.

b) Se excluirán, igualmente, aquellos árboles que no sean representativos del conjunto muestreado, sustituyéndolos por los más próximos.

c) En el caso de procederse a un muestreo aleatorio estratificado, las muestras se distribuirán proporcionalmente al número de árboles existente en cada estrato (variedad, producciones, daño,...).

d) Las muestras mínimas a tomar son:

Número de unidades muestrales	Marco Posición	Número de unidades muestrales mínimas
1 Ud/50 olivos, 500 olivos.	Regular	3 Ud/parcela
1 Ud/100 olivos, exc. 500 olivos.		

Marco-Posición: Las muestras elegidas estarán distribuidas regular y uniformemente por toda la superficie de la parcela.

Número de unidades muestrales mínimas: En todo caso, el número de unidades mínimas a tomar por parcela será de tres muestras.

B) Cuantificación y/o valoración de las pérdidas: Se procederá al conteo y estudio pormenorizado de los frutos existentes en el suelo de los árboles elegidos como muestras.

1.º Las aceitunas caídas por el pedrisco en cada árbol se obtienen de la siguiente forma:

a) Si es pequeña la caída se contabilizarán todas las aceitunas.

b) Si es inoperante el sistema anterior, se efectuará el conteo del siguiente modo:

División del suelo en sectores.

Conteo de las aceitunas derribadas o caídas dentro de una porción representativa de cada sector.

Extensión de los resultados a la superficie ocupada por cada sector.

Media ponderada de los sectores.

En las determinaciones realizadas en los muestreos no se contabilizará como pérdida aquella producción destruida o dañada por siniestros no garantizados.

5.2 Inspección inmediata: Como ampliación de lo expuesto en la norma general de peritación, el acto de inspección inmediata constará de dos fases:

a) Comprobación de documentos: En esta fase se revisarán los datos reseñados en la declaración de seguro y se cotejarán con los reflejados en la declaración de siniestro enviada por el asegurado.

b) Inspección práctica o de campo: En esta fase se realizarán las comprobaciones mínimas en parcelas, que deben tenerse en cuenta para la verificación de los datos de la declaración de seguro, así como la cuantificación de las pérdidas cuando proceda.

En el documento de inspección inmediata, además de las observaciones y comprobaciones que se indican en la norma general de peritación para este cultivo deberán constar las siguientes:

1. Identificación de las parcelas siniestradas, comprobación de la superficie y cultivar o variedad.
2. Características de la parcela en cuanto pueda afectar en la valoración de los daños y en la estimación de la producción real esperada, cuando proceda, en base a:

Condicionantes de la explotación (homogeneidad, condiciones edáficas, riego ...).
Número de árboles o pies/Ha y estratificación de los mismos, según: Edad, variedad, vecería, porte del árbol, poda, carga ...
Grado de afección por el incumplimiento de algunas de las condiciones técnicas mínimas de cultivo y otros siniestros no cubiertos.

3. Determinación de las pérdidas ocasionadas por el siniestro sobre el cultivo mediante el conteo del número medio de frutos caídos por el pedrisco en los árboles, según apartado B.
4. Determinación de la superficie afectada en la parcela siniestrada.
5. Determinación cuando proceda (variedad de doble aptitud) de la producción recolectada hasta la fecha de ocurrencia del siniestro.
6. Fecha prevista de recolección.

5.3 Tasación: La tasación de los daños causados por un siniestro, tal y como se indica en la norma general, se efectuará antes de la recolección.
Cuando ello no fuera posible, y el asegurado hubiera procedido a la recolección, se deberá comprobar si las muestras testigo dejadas para la tasación reúnen las condiciones de representatividad determinadas en las condiciones generales de los seguros agrícolas especiales que regulan este seguro y lo establecido en la presente norma. Si ello no fuera así se suspenderá la tasación, no realizándose valoración alguna, consignándose en el documento de inspección las características de las muestras existentes en la parcela, aplicando lo dispuesto en dichas condiciones.

5.3.1 Muestras testigo: Como ampliación del apartado 5.1.2.4 de la Norma General de Peritación, para efectuar la inspección inmediata y si la tasación de los daños no se hubiese realizado o no se hubiera llegado a un acuerdo y el asegurado tuviera que proceder a la recolección, deberá dejar muestras testigo con las siguientes características:

Árboles completos, proyección de la copa sobre el terreno sin ningún tipo de manipulación posterior al siniestro.
El tamaño de las muestras testigos será corno mínimo del 5 por 100 del número total de árboles de la parcela siniestrada, con un mínimo de 3 árboles para parcelas con menos de 60 árboles.
La distribución de los árboles elegidos para formar la muestra testigo en la parcela deberá ser uniforme, dejando un árbol de cada 20, a partir de uno elegido aleatoriamente y contabilizando en todas las direcciones.
Las muestras deberán ser representativas del conjunto de la población y reflejar proporcionalmente las distintas variedades o cultivares, vecería, edad, marcos.
Como ampliación al apartado 5.1.2.4 de la Norma General, si el Perito de la Agrupación no hubiera realizado la tasación de la parcela siniestrada y se hubiera procedido a la recolección, el asegurado deberá prestar cuantos cuidados sean necesarios para el mantenimiento de las muestras hasta la realización de la tasación, durante el plazo máximo de veinte días desde la recolección o madurez comercial del producto o de la fecha declaradas por el asegurado para dicha recolección, siempre y cuando la declaración de siniestro se haya recibido en la Agrupación antes del inicio de la recolección.
Para aquellas declaraciones de sinestro que se reciban en la Agrupación durante la recolección o en fechas posteriores a la misma, el asegurado está obligado a mantener las

muestras testigo durante veinte días, contados a partir de la fecha de la recepción de la declaración de siniestro por la Agrupación.

Si se hubiera iniciado el procedimiento de tasación contradictoria, el asegurado mantendrá en todo caso y hasta su finalización las muestras testigo.

Si los árboles dejados como muestras hubiesen perdido su representatividad en este período, por causas imputables al asegurado, se estará a lo dispuesto en las condiciones generales y especiales.

Para la evaluación de los daños en parcelas en las que se haya dejado las muestras testigo, con las características anteriores, se seguirán los mismos criterios de muestreo que los reflejados en el apartado 5.1. de esta norma, a excepción del marco-posición.

5.3.2 Daños en cantidad: Para la determinación de los daños se tomarán como referencia los hechos consignados en el documento de inspección inmediata, cuando éste hubiera sido levantado.

Dependiendo del momento de ocurrencia del o los siniestros la valoración de los daños producidos por la caída de drupas será diferente, siendo:

a) Siniestros que hayan ocurrido durante el crecimiento de la drupa: Se tendrá en cuenta la posible recuperación de las pérdidas a consecuencia del incremento del peso que experimente el resto de las drupas por el aclareo de frutos sufrido en los árboles.

Las pérdidas máximas vendrán dadas por la diferencia entre la producción real esperada y la producción real final de la parte afectada de la parcela, con el límite máximo establecido, como consecuencia de aplicar al número de frutos caídos el peso medio de las aceitunas de dicha variedad en la zona no afectada o el resultante de las pesadas practicadas en la producción real final de los árboles muestra, eligiendo el menor de los dos.

b) Siniestros ocurridos después del máximo desarrollo de las drupas: Las pérdidas vendrán dadas al dividir el número medio de aceitunas caídas por árbol por el número medio de aceitunas que entran en un kilogramo recolectado.

El daño causado por un siniestro vendrá dado por la relación de la suma de las pérdidas sufridas respecto de la producción real esperada, todo ello en la parte afectada de la parcela de acuerdo con el condicionado especial del seguro, viniendo expresada en un porcentaje de la misma.

5.3.3 Deducciones y compensaciones: El cálculo de las deducciones y compensaciones a que hubiere lugar, conforme a lo establecido en las condiciones especiales del seguro y norma general de peritación, se efectuará de mutuo acuerdo, siempre que procedan y se hayan realizado.

El acta de tasación recogerá, cuando proceda, según la normativa aplicable, las cantidades correspondientes al pago de las muestras testigo y su mantenimiento.

5.3.4 Estimación de producciones: No se considerará a efectos de producción real final ni real esperada aquella producción destruida o dañada por siniestros no garantizados.

5.3.4.1 Producción real final: Se obtendrá a partir del conteo y/o pesada de las aceitunas existentes en los árboles elegidos como muestra en el momento de la recolección.

5.3.4.2 Producción real esperada: Para la obtención de la producción real esperada de una parcela de olivar o sector de esta podrán seguirse los siguientes criterios:

1. En siniestros tempranos que afecten durante el desarrollo de la drupa, la producción real esperada se ajustará en el momento de la tasación como consecuencia de las condiciones climáticas, vegetativas, estado sanitario y cultural existentes en este año.

2. En siniestros ocurridos una vez alcanzado el desarrollo normal de los frutos, la producción real esperada vendrá dada por:

a) Mediante la aplicación directa en base a los datos obtenidos de la siguiente relación:

$$PRE = PRF + \text{Kg. caídos}$$

PRE = Producción real esperada.
PRF = Producción real final.

En el caso de que el muestreo haya sido estratificado, el cálculo será ponderado.

b) En función de la producción media de las muestras tomadas en cada uno de los estratos. Esta producción media será el resultado de dividir el número medio de frutos por árbol por el número medio de aceitunas por kilogramo en los árboles muestreados.

§ 28

Orden de 30 de noviembre de 2001 por la que se aprueba la norma específica para la peritación de siniestros en el seguro de rendimientos y complementario del cultivo de aceituna

Ministerio de la Presidencia
«BOE» núm. 299, de 14 de diciembre de 2001
Última modificación: sin modificaciones
Referencia: BOE-A-2001-23736

De conformidad con lo dispuesto en el artículo 26 del Reglamento para la aplicación de la Ley 87/1978, de 28 de diciembre, de Seguros Agrarios Combinados, aprobado por Real Decreto 2329/1979, de 14 de septiembre; en cumplimiento de la Orden comunicada del Ministerio de Economía y Hacienda de 27 de diciembre de 1985, por la que se constituye una Comisión para la elaboración de normas de peritación de siniestros de los Seguros Agrarios Combinados, y visto el proyecto de norma específica para la peritación de siniestros en el seguro de rendimientos y complementario del cultivo de aceituna en el seguro agrario combinado, elaborado por la citada Comisión con la participación de las organizaciones y asociaciones de agricultores, así como de las entidades aseguradoras; a propuesta del Vicepresidente Segundo del Gobierno para Asuntos Económicos y Ministro de Economía y del Ministro de Agricultura, Pesca y Alimentación, dispongo:

Primero.

Se aprueba la norma específica para la peritación de siniestros en el seguro de rendimientos y complementario del cultivo de aceituna en el Seguro Agrario Combinado, que figura como anexo a la presente Orden.

Segundo.

La presente Orden entrará en vigor el día siguiente al de su publicación en el «Boletín Oficial del Estado».

ANEXO

Norma específica para la peritación de siniestros en el seguro de rendimientos y complementario del seguro de aceituna en el seguro agrario combinado

1. Marco legal

Se dicta la presente Norma Específica de Peritación como desarrollo de la general, aprobada por Orden de 21 de julio de 1986 («Boletín Oficial del Estado» número 182, del 31).

2. Objeto de la Norma

Establecer las líneas de actuación que deben tenerse en cuenta en la peritación de los siniestros acaecidos sobre las producciones amparadas por el seguro de rendimientos y complementario de aceituna.

3. Ámbito de la Norma

Será de aplicación para la evaluación de los daños producidos por los riesgos amparados en dichas producciones.

4. Definiciones

Son de aplicación las recogidas en la Norma General y las fijadas en las condiciones especiales relativas al seguro.

5. Procedimiento para la peritación de daños

Se realizará, si procede, en dos fases, Inspección Inmediata y Tasación. Estas dos fases podrán coincidir en una sola en siniestros cercanos a la recolección.

La estimación de los daños, así como la determinación de la producción real esperada y producción real final, se realizará mediante muestreo según características de la parcela.

5.1 Muestreo: Las muestras en cada parcela se tomarán mediante muestreo aleatorio, sistemático o estratificado, si fuese procedente, debiendo ser representativas del cultivo o del estrato en su caso.

Se considera como unidad de muestreo el árbol completo, incluyendo el espacio que ocupa la proyección de la copa del terreno, teniendo en cuenta la orografía de éste.

A) Elección de muestras: Para la toma de muestras se tendrán en cuenta los siguientes puntos:

Excluir todos los árboles de la población comprendidos en las dos primeras filas que delimitan el contorno de la parcela y líneas colindantes con elementos permanentes del interior de la misma, excepto cuando éstas constituyan una proporción importante de la parcela o de su parte dañada, en cuyo caso, las muestras se repartirán proporcionalmente al número de árboles existentes en cada grupo.

Dentro de las muestras se excluirán igualmente aquellos árboles que no sean representativos del conjunto muestreado, sustituyéndolos por los más próximos.

En el caso de procederse a un muestreo aleatorio estratificado, las muestras se distribuirán proporcionalmente al número de plantas existentes en cada estrato (variedad, producciones, daños, etc.).

Las muestras mínimas a tomar, para la evaluación del daño por pedrisco, son:

Número de unidades muestrales: Una unidad/50 olivos, hasta 500 olivos.

Número de unidades muestrales: Una unidad/100 olivos, que excedan de 500. Marco-posición: Regular. Número de unidades muestrales mínimas: Tres unidades/parcela.

Para el aforo de cosecha, las muestras mínimas serán el 3 por 100 de los árboles.

Marco-posición: Las muestras elegidas estarán distribuidas regular y uniformemente por toda la superficie de la parcela.

Número de unidades muestrales mínimas: En todo caso, el número de unidades mínimas a tomar por parcela será de tres muestras.

Cualquiera que sea el fin del muestreo, se procederá al estudio pormenorizado de los elementos muestrales.

En caso de discrepancias en cuanto a representatividad de las muestras, se procederá al aumento de éstas con exclusión para el cálculo de los valores extremos. Este aumento no sobrepasará el cien por cien de las muestras inicialmente tomadas.

Asimismo, si los resultados de las muestras realizadas en la parcela, o en un estrato, en caso de que se haya estratificado, tuvieran gran dispersión, se procederá a aumentar el número de muestreos.

B) Cuantificación y/o valoración de las pérdidas en caso de pedrisco a partir del inicio de las garantías.

Se procederá al conteo y estudio pormenorizado de los frutos existentes en el suelo de los árboles elegidos como muestras.

Las aceitunas caídas en cada árbol, a consecuencia del pedrisco, se obtienen de la siguiente forma:

a) Si es pequeña la caída, se contabilizarán todas las aceitunas.

b) Si es inoperante el sistema anterior, se efectuará el conteo del siguiente modo:

División del suelo en sectores.

Conteo de las aceitunas derribadas o caídas, dentro de una porción representativa de cada sector.

Extensión de los resultados a la superficie ocupada por cada sector. Media ponderada de los sectores.

En las determinaciones realizadas en los muestreos no se contabilizará como pérdida aquella producción destruida o dañada por siniestros no garantizados. Los siniestros de pedrisco anteriores al estado fenológico H se valorarán como adversidad climática.

5.2 Inspección inmediata: Como ampliación de lo expuesto en la Norma General de Peritación, de realizarse, el acto de inspección inmediata constará de dos fases:

a) Comprobación de documentos: En esta fase se revisarán los daños reseñados en la declaración de seguro, y se cotejarán con los reflejados en la declaración de siniestro enviada por el asegurado, así como cualquier otra documentación relacionada con la cosecha asegurada.

b) Inspección práctica o de campo: En esta fase, se realizarán las comprobaciones que deban tenerse en cuenta para la verificación de los daños declarados, así como su cuantificación, cuando proceda.

En el documento de inspección inmediata, además de las observaciones y comprobaciones que se indican en la Norma General de Peritación, cuando sea posible, se hará referencia a:

1. Ocurrencia, fecha y causa del siniestro.

2. Identificación de las parcelas siniestradas, comprobación de la superficie y variedad.

3. Características de la parcela y del cultivo que se debieran haber tenido en cuenta en la contratación, o que puedan afectar a la valoración de los daños y en la estimación de la producción real esperada, cuando proceda, en base a:

Condicionantes de la explotación (homogeneidad, condiciones edáficas, riego, etc.).

Número de árboles/hectárea y estratificación de los mismos según edad, variedad, porte del árbol, poda, carga, etc.

Grado de afección por el incumplimiento de algunas de las condiciones técnicas mínimas de cultivo.

Otros siniestros no cubiertos.

Asimismo, deberá tenerse en cuenta, en su caso, lo dispuesto en el apartado 5.3.4.

4. Determinación de las pérdidas ocasionadas por los siniestros sobre el cultivo, mediante el conteo del número medio de frutos caídos y/o afectados por el pedrisco en los árboles, según la letra B del apartado 5.1 anterior.

5. Determinación de la superficie afectada en la parcela siniestrada.

6. Determinación, cuando proceda, (variedades de doble aptitud) de la producción recolectada hasta la fecha de ocurrencia del siniestro.

7. Fase del ciclo vegetativo en el momento en que se produjo el siniestro, así como las lesiones que puedan incidir en el producto asegurado por la repercusión de estos daños en el acto de tasación.

8. Fecha prevista de recolección.

A efectos de cumplimentación de plazos que establece el condicionado especial del seguro, para siniestros de adversidades climáticas tendrá la consideración de inspección

inmediata la comprobación genérica de la ocurrencia del siniestro, posponiendo la realización de las comprobaciones anteriores al momento de la tasación.

Cuando se trate de la realización de un seguimiento del cultivo en lugar de una inspección inmediata se podrán recoger los puntos indicados para la misma, correspondiendo a las partes los mismos derechos y obligaciones que si se tratase de la citada inspección.

5.3 Tasación definitiva: La tasación de los daños causados por un siniestro, tal y como se indica en la Norma General de Peritación, se efectuará antes de la recolección.

La tasación definitiva únicamente se podrá realizar con anterioridad al período de recolección, cuando se trate de una pérdida total de la capacidad productiva de la explotación.

Cuando ello no fuera posible, y el asegurado hubiera procedido a la recolección, se deberá comprobar si las muestras dejadas para la tasación reúnen las características establecidas en las condiciones generales de los seguros agrícolas y especiales que regulan este seguro, así como lo establecido en la presente Norma. Si ello no fuera así se suspenderá la tasación, no realizándose valoración alguna, consignándose únicamente las características de las muestras existentes en la parcela, aplicando lo dispuesto en dichas condiciones.

Asimismo, se podrá suspender la tasación de la explotación cuando, tratándose de un siniestro de adversidades climáticas, la suma de la superficie de las parcelas cuyas muestras no cumplan las características apuntadas en el Condicionado Especial del seguro, supere, sobre el total de la explotación, el porcentaje establecido en el mismo.

Del mismo modo, en siniestros de adversidades climáticas, se podrá suspender la tasación de la explotación, cuando la suma de las Producciones Reales Finales de las parcelas ya tasadas supere la producción garantizada del conjunto de la explotación.

5.3.1 Muestras testigo: Como ampliación al apartado 5.1.2.4 de la Norma General de Peritación, si el Perito de Agroseguro no hubiera realizado la tasación y el asegurado tuviera que proceder a la recolección, deberá dejar muestras testigo con las características apuntadas en el Condicionado Especial del seguro, es decir:

Árboles completos, proyección de la copa sobre el terreno sin ningún tipo de manipulación posterior al siniestro.

El tamaño de las muestras será como mínimo del 5 por 100 del número total de árboles asegurables de la parcela siniestrada, con un mínimo de tres árboles para parcelas con menos de sesenta árboles.

La distribución de los árboles elegidos para tomar la muestra testigo en la parcela deberá ser uniforme, dejando un árbol de cada veinte, a partir de uno elegido aleatoriamente, y contabilizando en todas las direcciones.

En parcelas de más de dos hectáreas se podrán dejar filas completas de árboles, dejando, al menos, una fila de cada veinte, y con un mínimo de dos filas por parcela.

Las muestras deberán ser representativas del conjunto de la población, y reflejar, proporcionalmente, las distintas variedades o cultivares, vecería, edad, marcos de plantación.

El asegurado deberá prestar cuantos cuidados sean necesarios para el mantenimiento de las muestras hasta la realización de la tasación, durante un plazo máximo de veinte días desde la recolección, siempre y cuando la declaración de siniestro se haya recibido en Agroseguro antes del inicio de la misma. Se entenderá como recolección lo que a estos efectos se determine en las condiciones especiales de este seguro.

Para aquellas declaraciones de siniestro que se reciban en Agroseguro durante la recolección o en fechas posteriores a la misma, el asegurado está obligado a mantener las muestras testigo durante veinte días, contados a partir de la fecha de recepción de la declaración de siniestro por Agroseguro.

No obstante, para aquellas declaraciones de siniestro de adversidades climáticas que se realicen durante el período de treinta días anteriores a la recolección, el mantenimiento de las muestras testigo será de treinta días a contar desde la recolección o fecha de recepción

de la declaración de siniestro por Agroseguro, si es posterior, salvo que el siniestro ocurra en este período, en cuyo caso, se aplicará lo dispuesto en párrafos anteriores.

Si se hubiera iniciado el procedimiento de tasación contradictoria, el asegurado mantendrá, en todo caso, y hasta su finalización, las muestras testigo.

Las partes, no obstante, podrán mediante acuerdo expreso, y siempre que hayan quedado acreditados los elementos materiales de la pericia, pactar la recolección de las muestras testigo.

Si los árboles dejados como muestra hubiesen perdido su representatividad en ese período, por causas imputables al asegurado, se estará a lo dispuesto en las condiciones generales y especiales.

Para la evaluación de los daños en parcelas en las que se haya dejado muestras testigo con las características anteriores, se seguirán los mismos criterios de muestreo que los reflejados en el apartado 5.1 de esta norma, a excepción del marco-posición.

5.3.2 Valoración de los daños: Se tomarán como referencia los hechos consignados en el documento de inspección inmediata, cuando éste hubiera sido levantado.

5.3.2.1 Siniestro de pedrisco: Únicamente se considerará el daño en cantidad, cuantificándose éste sobre la producción real esperada de la parcela asegurada, expresándose en un porcentaje de la misma.

Dependiendo del momento de ocurrencia del siniestro, la valoración de los daños producidos por la caída de frutos será diferente, siendo:

a) Siniestros que hayan ocurrido durante el crecimiento del fruto.

Se tendrá en cuenta la posible recuperación de las pérdidas, a consecuencia del incremento del peso que experimente el resto de las drupas, por el aclareo de frutos sufrido en los árboles.

Las pérdidas máximas vendrán dadas por la diferencia entre la producción real esperada y la producción real final de la parte afectada de la parcela, con el límite máximo establecido como consecuencia de, aplicar al número de frutos caídos el peso medio de las aceitunas de dicha variedad en la zona no afectada, o el resultante de las pesadas practicadas en la producción real final de los árboles de la muestra, eligiendo el menor de los dos.

b) Siniestros ocurridos después del máximo desarrollo de las drupas.

Las pérdidas vendrán dadas al dividir el número medio de aceitunas caídas por árbol entre el número medio de aceitunas que entran en un kilogramo recolectado.

El daño causado por un siniestro vendrá dado por la relación de la suma de las pérdidas sufridas respecto de la producción real esperada, todo ello en la parte afectada de la parcela, de acuerdo con el condicionado especial del seguro, viniendo expresada en un porcentaje de la misma.

5.3.2.2 Siniestro de adversidades climáticas: La pérdida debida a adversidades climáticas se determinará como diferencia entre la producción real esperada y la producción real final sumando, en su caso, a ésta, las pérdidas debidas al pedrisco.

Esta pérdida se globalizará en el conjunto de la explotación, por lo que es preciso valorar tanto las parcelas declaradas con siniestro como el resto de las que componen la misma que no lo hayan sufrido.

5.3.3 Determinación de la producción real final: Para la determinación de la producción real final se procederá promediando el conjunto de muestras y globalizando para el total de la superficie de la parcela. Se obtendrá a partir del conteo y/o pesada de las aceitunas existentes en los árboles elegidos como muestra, en el momento de la recolección.

Podrá procederse al cálculo de la producción real final mediante muestreos realizados por los sistemas normales de recolección, siempre y cuando así se acuerde.

5.3.4 Determinación de la producción real esperada: Se determinará de acuerdo con la Norma General de Peritación y teniendo en cuenta lo establecido en las condiciones especiales y las propias características de la parcela que puedan afectar a la producción.

A efectos del riesgo de adversidades climáticas, la producción real esperada de la explotación será la suma de las producciones resultantes de aplicar, al número de árboles asegurables de cada parcela, el rendimiento asignado por el asegurado en dicha parcela, minorado en las pérdidas ocasionadas por riesgos no cubiertos por el seguro o a

consecuencia de deficiencias en el cumplimiento de las condiciones técnicas mínimas de cultivo.

A efectos del riesgo de pedrisco, para la obtención de la producción real esperada de cada parcela o sector de ésta, podrán seguirse los siguientes criterios:

1. En siniestros tempranos que afecten durante el desarrollo de la drupa, la producción real esperada se ajustará en el momento de la tasación, como consecuencia de las condiciones climáticas, vegetativas, estado sanitario y cultural existentes en ese año.

2. En siniestros ocurridos una vez alcanzado el desarrollo normal de los frutos, la producción real esperada vendrá dada por:

a) Mediante la aplicación directa, en base a los datos obtenidos, de las siguientes relaciones:

Producción real esperada = Producción real final + kgs. caídos

$$\text{Producción Real Esperada} = \frac{\text{Producción real final}}{100 - \text{Porcentaje de daños}} \times 100$$

En el caso de que el muestreo sea estratificado, el cálculo será ponderado.

b) En función de la producción media de las muestras tomadas en cada uno de los estratos. Esta producción media será el resultado de dividir el número medio de frutos por árbol entre el número medio de aceitunas por kilogramo en los árboles muestreados.

5.3.5 Deducciones y compensaciones: Las deducciones y compensaciones a que hubiere lugar, conforme a lo establecido en las condiciones especiales del seguro y Norma General de Peritación, se aplicarán cuando proceda.

El acta de tasación recogerá, cuando proceda, según la normativa aplicable, las cantidades correspondientes al pago de las muestras testigo y su mantenimiento.

§ 29

Real Decreto 170/2011, de 11 de febrero, por el que se aprueba el Reglamento general del registro de variedades comerciales y se modifica el Reglamento general técnico de control y certificación de semillas y plantas de vivero. [Inclusión parcial]

Ministerio de Medio Ambiente, y Medio Rural y Marino
«BOE» núm. 37, de 12 de febrero de 2011
Última modificación: 23 de noviembre de 2023
Referencia: BOE-A-2011-2705

La Ley 30/2006, de 26 de julio, de semillas y plantas de vivero y de recursos fitogenéticos, estableció, en la disposición final segunda, que se autorizaba al Gobierno para dictar, en el ámbito de sus competencias, cuantas disposiciones fueran necesarias para la aplicación y desarrollo de esta ley.

Por ello, se procede a la elaboración de esta disposición que desarrolla el título II de la Ley 30/2006, de 26 de julio, relativa a la obtención, caracterización y evaluación de las variedades vegetales y a la creación del Registro de Variedades Comerciales.

Mediante la citada Ley 30/2006, de 26 de julio y la aprobación de este Reglamento, como desarrollo de su título II, se procede a corregir las deficiencias de la anterior Ley 11/1971, de 30 de marzo, de Semillas y Plantas de Vivero, en lo relativo al reparto competencial, el contenido del derecho material y su adecuación al derecho comunitario, y en lo referente al derecho formal, al adecuarse a las disposiciones de la Ley 30/1992, de 26 de noviembre, de Régimen Jurídico de las Administraciones Públicas y del Procedimiento Administrativo Común.

De acuerdo con lo anterior, mediante la disposición final primera, «Títulos competenciales», de la Ley 30/2006, de 26 de julio, que el título competencial aplicable en esta materia, es el artículo 149.1.9.ª de la Constitución Española, que atribuye al Estado competencia exclusiva en materia de legislación sobre propiedad intelectual e industrial, al ser el Registro de Variedades Comerciales complementario del Registro de Variedades Protegidas, establecido en la Ley 3/2000, de 7 de enero, de Régimen Jurídico de la Protección de las Obtenciones Vegetales.

Con ello se venía a reconocer esa actividad principal coincidente entre el Registro de Variedades Comerciales y el Registro de Variedades Protegidas, en el sentido de que ambos realizan estudios y ensayos de campo y laboratorio para comprobar que, las variedades candidatas a la inscripción en las listas de variedades comerciales o en las listas de variedades protegidas, son distintas, homogéneas y estables. Esa actividad común determina que, en la tramitación de las solicitudes, el procedimiento administrativo tenga un desarrollo paralelo y, en lo que se refiere a los ensayos de identificación, su realización por cualquiera de los registros despliega su plena eficacia en ambos. Las diferencias esenciales entre estos Registros vienen determinadas por los derechos que otorga la inscripción de las variedades en cada uno de ellos de modo que, aunque ambos caracterizan variedades, en

uno se reconocen derechos a favor del obtentor mientras que en el otro se reconoce la conveniencia y utilidad de su cultivo en España. Es preciso tener en cuenta, por ello, que el contenido del examen técnico de la Ley 3/2000, de 7 de enero, y el de la Ley 30/2006, de 26 de julio, no son coincidentes en su totalidad, por cuanto en aquella el examen técnico consta únicamente de un ensayo de identificación, y en esta el examen técnico consta, además, en muchas especies, de un ensayo de valor agronómico, de manera que únicamente son coincidentes en el ensayo de identificación. Y, asimismo, el examen técnico de las variedades de conservación se incluye en el ámbito de aplicación de la Ley 30/2006, de 26 de julio, pues dichas variedades no tienen valor agronómico ni novedad y, en consecuencia, no les es de aplicación el régimen de la Ley 3/2000, de 7 de enero.

El presente Reglamento General del Registro de Variedades Comerciales contiene novedades en lo que se referente a la inclusión de disposiciones relativas al procedimiento administrativo, ya que el Reglamento anterior en la materia, aprobado por Orden de 30 de noviembre de 1973, carecía de éstas.

No obstante y aunque en muchas cuestiones procedimentales, este reglamento, al igual que lo hace el Reglamento de Protección de Obtenciones Vegetales, aprobado por Real Decreto 1261/2005, de 21 de octubre, se remite a la Ley 30/1992, de 26 de noviembre, en otros casos establece sus propias reglas, con base en los principios generales establecidos en la Ley 30/2006 de 26 de julio, incluyendo disposiciones sobre el registro de conservadores y en materia de variedades de conservación, si bien es cierto que este avance no supone un diseño acabado, fundamentalmente porque la Unión Europea tampoco ha terminado de definir algunos aspectos materiales o de fondo, respecto de variedades de especies hortícolas y mezclas de forrajeras, que son de gran trascendencia.

Este real decreto recoge parcialmente el contenido de determinadas Directivas ya incorporadas por otras disposiciones, que mediante la presente norma se derogan, tales como la Directiva 2002/53/CE del Consejo, de 13 de junio de 2002, referente al catálogo común de las variedades de las especies de plantas agrícolas y de la Directiva 2002/55/CE del Consejo, de 13 de junio de 2002, referente a la comercialización de semillas de plantas hortícolas, estableciendo, además el catálogo común de variedades de especies de plantas hortícolas, las Directivas 2003/90/CE y 2003/91/CE, ambas de la Comisión, de fecha 6 de octubre de 2003, que establecen disposiciones de aplicación a los fines del artículo 7 de la Directiva 2002/53/CE del Consejo y 2002/55/CE del Consejo, de 13 de junio de 2002, con respecto a los caracteres que los exámenes deben analizar como mínimo y las condiciones mínimas para examinar determinadas variedades de especies de plantas agrícolas y hortícolas respectivamente y la Directiva 2008/62/CE de la Comisión, de 20 de junio de 2008, que establece determinadas exenciones para la aceptación de variedades y variedades locales de especies agrícolas adaptadas de forma natural a las condiciones locales y regionales y amenazadas por la erosión genética y para la comercialización de semillas y patatas de siembra de estas variedades y variedades locales.

En el mismo sentido, se recoge parcialmente el contenido de la Directiva 2008/90/CE del Consejo de 29 de septiembre de 2008, relativa a la comercialización de materiales de multiplicación de frutales y plantones de frutal destinado a la producción frutícola y la Directiva 68/193/CEE del Consejo de 9 de abril de 1968, referente a la comercialización de material de multiplicación vegetativa de vid, en lo que se refiere a la identificación de variedades y a la obligación de encontrarse las mismas registradas oficialmente.

Por otra parte, se han tenido en cuenta las modificaciones que se han introducido en las Directiva 2002/53/CE y 2002/55/CE del Consejo de 13 de junio de 2002, con la aprobación del Reglamento (CE) n.º 1829/2003 del Parlamento Europeo y del Consejo, de 22 de septiembre de 2003, sobre alimentos y piensos modificados genéticamente y Reglamento (CE) n.º 178/2002 del Parlamento Europeo y del Consejo, de 28 de enero de 2002 que establece principios y requisitos generales de la legislación alimentaria, creando la Autoridad Europea de Seguridad Alimentaria y estableciendo procedimientos en materia de seguridad de los alimentos, por lo que las variedades deben haber sido autorizadas teniendo en cuenta esta normativa.

El acierto de este nuevo Reglamento de Variedades Comerciales es que recoge en una sola norma el contenido de toda una serie de disposiciones que modificaban el Reglamento general aprobado por Orden de 30 de noviembre de 1973. Ese elemento integrador del

mismo se extiende, incluso, a los Reglamentos técnicos de inscripción de las distintas variedades, que ahora se añaden como anexos a la nueva norma.

Por último, resulta igualmente procedente incorporar a nuestro ordenamiento interno la Directiva 2009/145/CE de la Comisión, de 26 de noviembre de 2009, por la que se establecen determinadas excepciones para la aceptación de razas y variedades autóctonas de plantas hortícolas que hayan sido tradicionalmente cultivadas en localidades y regiones concretas y se vean amenazadas por la erosión genética, y de variedades vegetales sin valor intrínseco para la producción de cultivos comerciales, pero desarrolladas para el cultivo en condiciones determinadas, así como para la comercialización de semillas de dichas razas y variedades autóctonas, así como la Directiva 2010/46/UE de la Comisión, de 2 de julio de 2010, que modifica las Directivas 2003/90/CE y 2003/91/CE, por las que se establecen disposiciones de aplicación, a los fines del artículo 7 de la Directiva 2002/53/CE y el artículo 7 de la Directiva 2002/55/CE, ambas del Consejo, con respecto a los caracteres que los exámenes deben analizar como mínimo y las condiciones mínimas para examinar determinadas variedades de especies de plantas agrícolas y hortícolas.

La incorporación a nuestro ordenamiento de la citada Directiva 2009/145/CE de la Comisión, de 26 de noviembre de 2009, conlleva por una parte la inclusión en el nuevo Reglamento del Registro de Variedades Comerciales lo establecido por la Directiva en ésta materia y por otra parte, la modificación del Reglamento General Técnico de Control y Certificación de Semillas y Plantas de Vivero, aprobado por Orden del Ministerio de Agricultura, Pesca y Alimentación de 23 de mayo de 1986, lo que se lleva a cabo, en esta misma norma, mediante la correspondiente disposición final primera.

En su virtud, a propuesta de la Ministra de Medio Ambiente, y Medio Rural y Marino, con la aprobación previa de la Ministra de la Presidencia, de acuerdo con el Consejo de Estado y previa deliberación del Consejo de Ministros en su reunión del día 11 de febrero de 2011,

DISPONGO:

Artículo único. *Aprobación del Reglamento del Registro de Variedades Comerciales.*

Se aprueba el Reglamento del Registro de Variedades Comerciales que desarrolla los preceptos del título II de la Ley 30/2006, de 26 de julio, de semillas y plantas de vivero y de recursos fitogenéticos, cuyo texto se inserta a continuación.

Disposición adicional única. *Tramitación electrónica.*

Los interesados podrán tramitar los procedimientos que deriven de esta norma por vía electrónica. Las administraciones públicas proveerán que se habiliten los medios necesarios para hacer efectiva esta vía, teniendo en cuenta las competencias de tramitación establecidas en el artículo 13 de la Ley 30/2006, en lo relativo al estudio formal de las solicitudes de inscripción en el Registro de Variedades Comerciales.

Disposición derogatoria única. *Derogación normativa.*

Quedan derogadas todas las disposiciones, de igual o inferior rango, que se opongan al reglamento aprobado por este real decreto y, en particular:

a) Los apartados 2.c).1 y 2.c).2 del artículo 5, así como el apartado d) del artículo 11 del Decreto 3767/1972, de 23 de diciembre, por el que se aprueba el Reglamento General sobre Producción de Semillas y Plantas de Vivero.

b) Los artículos 10 y 11 del Real Decreto 929/1995 de 9 de junio, por el que se aprueba el Reglamento técnico de control y certificación de plantas de vivero frutales.

c) El artículo 6, excepto su apartado segundo y artículo 7 del Real Decreto 208/2003 de 21 de febrero, por el que se aprueba el Reglamento técnico de control y certificación de plantas de vivero de vid.

d) Orden de 30 de noviembre de 1973 por la que se aprueba el Reglamento General del Registro de Variedades Comerciales.

e) Orden de 28 de abril de 1975 por la que se aprueba el Reglamento de Inscripción de Variedades de Trigo, Cebada y Avena.

f) Orden de 1 de julio de 1985 por la que se aprueba el Reglamento de Inscripción de Variedades de Maíz, Sorgo e Híbridos de Sorgo y Pasto del Sudán.

g) Orden de 1 de julio de 1985 por la que se aprueba el Reglamento de Inscripción de Variedades de Cártamo, Colza, Girasol, Soja y Algodón.

h) Orden de 28 de abril de 1975 por la que se aprueba el Reglamento de Inscripción de Variedades de Remolacha.

i) Orden de 1 de julio de 1985 por la que se aprueba el Reglamento de Inscripción de Variedades de Alfalfa, Dactilo, Festuca y Ray-grass.

j) Orden de 28 de abril de 1975 por la que se aprueba el Reglamento de Inscripción de Variedades de Patata.

k) Orden de 23 de mayo de 1986 por la que se aprueba el Reglamento de Inscripción de Variedades de Especies Hortícolas.

l) Orden de 23 de mayo de 1986 por la que se aprueba el Reglamento de Inscripción de Variedades de Vid.

m) Orden de 9 de julio de 1990 por la que se dan normas para la inscripción de conservadores en el Registro de Variedades Comerciales de especies de plantas agrícolas.

Disposición final primera. *Modificación del Reglamento General Técnico de Control y Certificación de Semillas y Plantas de Vivero, aprobado por Orden del Ministerio de Agricultura, Pesca y Alimentación de 23 de mayo de 1986.*

Se modifica el Reglamento General Técnico de Control y Certificación de Semillas y Plantas de Vivero, aprobado por Orden del Ministerio de Agricultura, Pesca y Alimentación de 23 de mayo de 1986, en los términos siguientes:

Uno. En el apartado 5, se añade una nueva letra, con la siguiente redacción:

«d) Variedad de especie hortícola desarrollada para ser cultivada en condiciones determinadas es, aquella variedad de especie hortícola sin valor intrínseco para la producción comercial, pero desarrollada para su cultivo en condiciones agro-técnicas, climatológicas o edafológicas determinadas.»

Dos. El apartado 15 bis se modifica, con la siguiente redacción:

«15 bis. Requisitos especiales para la semilla de variedades de conservación y de variedades hortícolas desarrolladas para su cultivo en condiciones determinadas:

a) La semilla deberá descender de semilla producida conforme a prácticas bien definidas para el mantenimiento de la variedad, en el caso de que puedan certificarse como semillas certificadas de una variedad de conservación.

b) La semilla, salvo la de Oryza sativa y la de especies de plantas hortícolas deberá cumplir los requisitos de certificación de la semilla certificada establecidos en los correspondientes Reglamentos técnicos de control y certificación específicos, a excepción de los relativos a la pureza varietal mínima y de los relacionados con el examen oficial o el examen bajo supervisión oficial.

c) La semilla de Oryza sativa deberá cumplir los requisitos de certificación aplicables a la semilla certificada de arroz de segunda reproducción (R-2), establecidos en el Reglamento técnico de control y certificación de semilla de cereales, a excepción de los relativos a la pureza varietal mínima y de los relacionados con el examen oficial o el examen bajo supervisión oficial.

d) En el caso de especies hortícolas, la semilla de estas variedades sólo podrá verificarse como de categoría estándar y deberá cumplir los requisitos establecidos en el Reglamento técnico de control y certificación de semillas de plantas hortícolas para esta categoría de semillas, salvo en lo que se refiere a la pureza varietal mínima.

e) La semilla de estas variedades deberá tener una pureza varietal suficiente. En las especies de plantas hortícolas se considera como suficiente una pureza varietal mínima del 90 por ciento.

f) La semilla de una variedad de conservación sólo puede producirse en su región de origen. Si las semillas no pueden producirse en su región de origen, debido a un problema medioambiental concreto, se podrán autorizar otras regiones para la

producción de semilla, teniendo en cuenta la información suministrada por las autoridades en materia de recursos fitogenéticos o por las organizaciones por ellos reconocidas al efecto. Sin embargo, la semilla producida en esas regiones adicionales sólo podrá utilizarse en la región de origen.

Se comprobará, por medio de seguimiento oficial, que los cultivos de semilla de estas variedades cumplen las disposiciones del presente Reglamento, prestando una atención especial a la variedad, las localizaciones de la producción de semilla y las cantidades.»

Tres. El apartado 22 ter se modifica, con la siguiente redacción:

«22 ter. Las condiciones de precintado y etiquetado de la semilla de variedades de conservación y de variedades hortícolas desarrolladas para su cultivo en condiciones determinadas serán las siguientes:

La semilla de estas variedades sólo podrá comercializarse en embalajes cerrados o contenedores con un dispositivo de precintado.

El proveedor precintará los embalajes o contenedores de semilla de manera que no puedan abrirse sin dañar el sistema de precintado ni dejar pruebas de manipulación indebida en la etiqueta del proveedor, en el embalaje o en el contenedor.

Para que el cierre sea seguro, de conformidad con el párrafo anterior, el sistema deberá incluir, al menos, la colocación de la etiqueta o de un precinto.

Los embalajes o contenedores de semilla llevarán una etiqueta del proveedor o una nota impresa o estampada que incluya la siguiente información:

La inscripción: “Reglas y normas CE”.

Nombre y dirección de la persona responsable de la colocación de las etiquetas o su marca de identificación.

Año de precintado, expresado del siguiente modo: “precintado en …” (año), o, salvo en relación con la patata de siembra, el año del último muestreo a efectos de las últimas pruebas de germinación, expresado del siguiente modo: “muestras tomadas en…” (año).

Especie.

Variedad.

La inscripción: “Semillas certificadas de una variedad de conservación” o “Semillas estándar de una variedad de conservación” o “Semilla de una variedad desarrollada para su cultivo en condiciones determinadas”, según le corresponda.

Región de origen, en el caso de las variedades de conservación.

Región de producción de la semilla, cuando sea diferente de la región de origen.

Número de referencia del lote dado por la persona responsable de la colocación de las etiquetas.

Peso neto o bruto declarado o numero declarado de semillas, o excepto en el caso de patata de siembra, el número declarado de semillas.

Cuando la cantidad se indique en peso y se utilicen plaguicidas granulados, sustancias de pildorado u otros aditivos sólidos, se indicará la naturaleza de los mismos así como la proporción aproximada entre el peso de semilla pura y el peso total, salvo en el caso de patata de siembra.

En el caso de semilla de variedades hortícolas desarrolladas para su cultivo en condiciones determinadas, solo se podrá comercializar en envases pequeños que no excederán el peso neto máximo fijado para cada especie en el anexo VI.»

Cuatro. El apartado 23 bis se modifica, con la siguiente redacción:

«23 bis. Se llevarán a cabo ensayos para comprobar que la semilla de variedades de conservación y la de variedades hortícolas desarrolladas para su cultivo en condiciones determinadas cumplen los requisitos de certificación establecidos en el apartado 15 bis del presente Reglamento, apartados b), c), d) y e).

Estos ensayos se efectuarán conforme a los métodos internacionales vigentes o, de no existir tales métodos, de acuerdo con cualquier método que resulte apropiado.

Las muestras destinadas a dichos ensayos se tomarán de lotes homogéneos. Asimismo, se aplicarán las normas sobre peso del lote y peso de la muestra establecidas en los correspondientes Reglamentos Técnicos de Control y Certificación específicos.»

Cinco. El apartado 41 bis, letra e), se modifica, con la siguiente redacción:

«e) Por cada variedad de conservación, excepto para las especies de plantas hortícolas, la cantidad de semilla comercializada no excederá del 0,5 por ciento del total de la semilla de la misma especie utilizada en España en una campaña de cultivo, o de la cantidad necesaria para sembrar 100 hectáreas, si esta cantidad es mayor. Para las especies (salvo las variedades hortícolas, en el caso que corresponda) Pisum sativum, Triticum., Hordeum vulgare, Zea mays, Solanum tuberosum, Brassica napus y Helianthus annuus, ese porcentaje no excederá del 0,3 por ciento, o de la cantidad necesaria para sembrar 100 hectáreas, si esta cantidad es mayor.

No obstante, la cantidad total de semilla de variedades de conservación comercializadas no excederá del 10 por ciento del total de la semilla de la especie de que se trate utilizada anualmente en España, excepto para las especies de plantas hortícolas. En los casos en que ese porcentaje sea inferior a la cantidad necesaria para sembrar 100 hectáreas, la cantidad máxima de semilla de la especie de que se trate utilizada anualmente en España podrá incrementarse hasta alcanzar la cantidad necesaria para sembrar 100 hectáreas.

Para cada variedad de conservación de especies de plantas hortícolas, la cantidad de semilla que se comercialice no podrá superar la cantidad necesaria para producir las plantas que fueren menester para la plantación en España de la superficie máxima establecida en el anexo V para cada especie.»

Seis. Se añade un anexo V con la siguiente redacción:

«ANEXO V

Restricciones cuantitativas para la comercialización de las semillas de variedades de conservación de plantas hortícolas

Nombre botánico	Número máximo de hectáreas para la producción de plantas hortícolas por cada variedad de conservación en España
Allium cepa L. (var. cepa). *Brassica oleracea* L. *Brassica rapa* L. *Capsicum annuum* L. *Cichorium intybus* L. *Cucumis melo* L. *Cucurbita maxima* Duchesne. *Cynara cardunculus* L. *Daucus carota* L. *Lactuca sativa* L. *Lycopersicon esculentum* Mill. *Phaseolus vulgaris* L. *Pisum sativum* L. (partim). *Vicia faba* L. (partim).	40
Allium cepa L. (var. aggregatum). *Allium porrum* L. *Allium sativum* L. *Beta vulgaris* L. *Citrullus lanatus* (Trunb.) Matsum. et Nakai. *Cucumis sativus* L. *Cucurbita pepo* L. *Foeniculum vulgare* Mill. *Solanum melongena* L. *Spinacea oleracea* L.	20

Nombre botánico	Número máximo de hectáreas para la producción de plantas hortícolas por cada variedad de conservación en España
Allium fistulosum L. *Allium schoenoprasum* L. *Anthriscus cerefolium (*L.) Hoffm. *Apium graveolens* L. *Asparagus officinalis* L. *Cichorium endivia* L. *Petroselinum crispum* (Mill.) Nyman ex A. W. Hill. *Phaseolus coccineus* L. *Raphanus sativus* L. *Rheum rhabarbarum* L. *Scorzonera hispanica* L. *Valerianella locusta* (L.) Laterr. *Zea mays* L. (partim).	10»

Siete. Se añade un anexo VI con la siguiente redacción:

«ANEXO VI

Peso neto máximo por envase para las variedades hortícolas desarrolladas para su cultivo en condiciones determinadas

Nombre botánico	Peso neto máximo por envase expresado en gramos
Phaseolus coccineus L. *Phaseolus vulgaris* L. *Pisum sativum* L. (partim). *Vicia faba* L. (partim). *Spinacea oleracea* L. *Zea mays* L. (partim).	250
Allium cepa L. (var. Cepa, var. Aggregatum). *Allium fistulosum* L. *Allium porrum* L. *Allium sativum* L. *Anthriscus cerefolium* (L.) Hoffm. *Beta vulgaris* L. *Brassica rapa* L. *Cucumis sativus* L. *Cucurbita maxima* Duchesne. *Cucurbita pepo* L. *Daucus carota* L. *Lactuca sativa* L. *Petroselinum crispum* (Mill.) Nyman ex A. W. Hill. *Raphanus sativus* L. *Scorzonera hispanica* L. *Valerianella locusta* (L.) Laterr.	25
Allium schoenoprasum L. *Apium graveolens* L. *Asparagus officinalis* L. *Brassica oleracea* L. (all). *Capsicum annuum* L. *Cichorium endivia* L. *Cichorium intybus* L. *Citrullus lanatus* (Trunb.) Matsum. et Nakai. *Cucumis melo* L. *Cynara cardunculus* L. *Lycopersicon esculentum* Mill. *Foeniculum vulgare* Mill. *Rheum rhabarbarum* L. *Solanum melongena* L.	5»

Disposición final segunda. *Incorporación de derecho de la Unión Europea.*

Mediante este Reglamento se incorporan al derecho español, la Directiva 2009/145/CE de la Comisión, de 26 de noviembre de 2009, por la que se establecen determinadas excepciones para la aceptación de razas y variedades autóctonas de plantas hortícolas que

hayan sido tradicionalmente cultivadas en localidades y regiones concretas y se vean amenazadas por la erosión genética, y de variedades vegetales sin valor intrínseco para la producción de cultivos comerciales, pero desarrolladas para el cultivo en condiciones determinadas, así como para la comercialización de semillas de dichas razas y variedades autóctonas, así como la Directiva 2010/46/UE de la Comisión, de 2 de julio de 2010, que modifica las Directivas 2003/90/CE y 2003/91/CE, por las que se establecen disposiciones de aplicación, a los fines del artículo 7 de la Directiva 2002/53/CE y el artículo 7 de la Directiva 2002/55/CE, ambas del Consejo, con respecto a los caracteres que los exámenes deben analizar como mínimo y las condiciones mínimas para examinar determinadas variedades de especies de plantas agrícolas y hortícolas.

Disposición final tercera. *Título competencial.*

Este real decreto se dicta al amparo de lo dispuesto en el artículo 149.1.9.ª de la Constitución Española, que atribuye al Estado la competencia exclusiva en materia de legislación sobre propiedad intelectual e industrial.

Disposición final cuarta. *Habilitación normativa.*

Se faculta al Ministro de Medio Ambiente, y Medio Rural y Marino para dictar, en el ámbito de sus competencias, las disposiciones necesarias para el desarrollo y aplicación de este real decreto y en particular para modificar sus anexos.

Disposición final quinta. *Entrada en vigor.*

El presente real decreto entrará en vigor el día siguiente al de su publicación en el «Boletín Oficial del Estado».

REGLAMENTO DEL REGISTRO DE VARIEDADES COMERCIALES

TÍTULO PRELIMINAR

Disposiciones generales

Artículo 1. *Objeto.*

Este Reglamento tiene por objeto regular el régimen jurídico del Registro de Variedades Comerciales, en desarrollo de lo establecido por el título II de la Ley 30/2006, de 26 de julio, de semillas y plantas de vivero y de recursos fitogenéticos.

Artículo 2. *Finalidad.*

La finalidad de este Reglamento es:

1. Fomentar y poner a disposición de los agricultores semillas y plantas de vivero, cada vez más productivas y mejor adaptadas a las distintas condiciones de clima y suelo, a través de la realización de ensayos y estudios de caracterización, producción, resistencias a enfermedades y calidad del producto final.
2. Realizar la descripción de variedades comparándolas con las incluidas en la colección de referencia, requisito necesario para el control y la producción de semillas y plantas de vivero.
3. Realizar las evaluaciones necesarias para prevenir y evitar los posibles riesgos, para la salud humana o animal o para el medio ambiente, derivados del uso de las nuevas variedades.
4. Fomentar la recuperación de variedades autóctonas y variedades naturalmente adaptadas a condiciones locales y regionales amenazadas por la erosión genética, como medio de contribuir a la conservación de los recursos fitogenéticos.
5. A tal efecto, en el Registro de Variedades Comerciales se inscribirán aquellas variedades que reúnan las condiciones legales establecidas en este Reglamento General y en los Reglamentos Técnicos de Inscripción de Variedades que figuran como anexos de este

Reglamento, así como aquellas otras variedades pertenecientes a especies frutales cuyo material se haya comercializado antes del 30 de septiembre de 2012 como material CAC (Conformitas Agrarias Communitatis) o como material estándar, siempre que tengan una descripción oficialmente reconocida.

Artículo 3. *Definiciones.*

De acuerdo con lo establecido en la Ley 30/2006, de 26 de julio, y a los efectos de este Reglamento, se entiende como:

1. Variedad modificada genéticamente: Se entiende por variedad modificada genéticamente o transgénica aquella variedad que contiene una modificación genética obtenida mediante las técnicas descritas en el artículo 3 del Reglamento General para el desarrollo y ejecución de la Ley 9/2003, de 25 de abril, por la que se establece el régimen jurídico de la utilización confinada, liberación voluntaria y comercialización de organismos modificados genéticamente, aprobado por el Real Decreto 178/2004, de 30 de enero.
2. Variedad local o raza autóctona: Conjunto de poblaciones o clones de una especie vegetal adaptadas de forma natural a las condiciones ambientales de su región.
3. Variedades de especies hortícolas desarrolladas para ser cultivadas en condiciones determinadas, las variedades de especies hortícolas sin valor intrínseco para la producción comercial, pero desarrolladas para su cultivo en condiciones agro-técnicas, climatológicas o edafológicas determinadas.
4. Región de origen: Se define por región o regiones de origen las zonas donde históricamente se han cultivado las variedades de conservación.
5. Ecotipo: Conjunto de líneas de una variedad población adaptadas de forma natural a las condiciones ambientales de su región de origen.
6. Erosión genética: Pérdida de la diversidad genética entre poblaciones o variedades de la misma especie y dentro de ellas, a lo largo del tiempo, o la reducción de la base genética de una especie debido a la intervención humana o al cambio medio ambiental.
7. Conservación «in situ» de variedades de conservación, la conservación de material genético en su entorno natural y, en el caso de plantas cultivadas, en el entorno agrícola donde han desarrollado sus propiedades distintivas.
8. Conservador de una variedad: Será conservador toda persona que, cumpliendo con las condiciones legalmente establecidas en la Ley 30/2006, de 26 de julio, y este Reglamento, se encarga de mantener la variedad conforme a la descripción oficial, de acuerdo con lo establecido en el artículo 19, 1.c de la Ley 30/2006, de 26 de julio, durante toda su vida útil y, en los casos de variedades híbridas o sintéticas, de mantener los parentales y la fórmula de hibridación.
9. Colección de referencia: Se entiende por colección de referencia el conjunto de variedades que:

a) Se encuentren incluidas en los Catálogos comunes de variedades de la Unión Europea.
b) Se encuentren inscritas o en trámite de inscripción en la correspondiente Lista de Variedades Comerciales española o en las listas nacionales de los Estados miembros de la Unión Europea.
c) Sean objeto de solicitud o tengan concedido un título de obtención vegetal nacional o comunitario, o de los respectivos registros de variedades protegidas de los Estados miembros de la Unión Europea.
d) Sean notoriamente conocidas o estuvieron inscritas en una Lista de Variedades Comerciales.

La custodia de las colecciones de referencia corresponde al Ministerio de Agricultura, Pesca y Alimentación. Cualquier uso del material vegetal de las colecciones de referencia deberá ser autorizado expresamente por este Ministerio, sin perjuicio de la autorización que también se requiera del titular del derecho de obtención, en su caso.

10. Comercialización:

a) Se entiende por comercialización la venta, la tenencia con vistas a la venta, la oferta de venta y toda cesión, entrega o transmisión, con fines de explotación comercial, de semillas y plantas de vivero a terceros a título oneroso o no.

b) No se considerará comercialización la entrega de semillas y plantas de vivero sin fines de explotación comercial de la variedad, y entre otras las operaciones siguientes:

1.º La entrega de semillas y plantas de vivero a organismos oficiales de experimentación e inspección.

2.º La entrega de semillas y plantas de vivero a proveedores de servicios para procesamiento o envase, siempre que el proveedor de servicios no adquiera derechos sobre las semillas y plantas de vivero que le hayan sido entregadas.

3.º Asimismo, no se considerará comercialización la entrega de semillas y plantas de vivero en determinadas condiciones a proveedores de servicios para la producción de una determinada materia prima agrícola, destinada a fines industriales, ni la reproducción de semillas y plantas de vivero para este fin, siempre que el proveedor de servicios no adquiera derechos ni sobre las semillas y plantas de vivero que le son entregadas ni sobre el producto de la cosecha. En este último caso, el proveedor de semillas y plantas de vivero facilitará a la autoridad de certificación una copia de las correspondientes partes del contrato celebrado con el proveedor de servicios, y ello incluirá los requisitos y condiciones generalmente cumplidos por las semillas y plantas de vivero que proporcionó.

TÍTULO I

Derecho material

CAPÍTULO I

Requisitos de la Variedad Comercial

Artículo 4. *Valor agronómico o de utilización.*

1. El valor agronómico o de utilización suficiente de una variedad se establecerá de acuerdo con lo señalado en el artículo 10 de la Ley 30/2006 de 27 de julio.

Para la admisión de variedades en el Registro de Variedades Comerciales, cuando así se establezcan en los Reglamentos técnicos de inscripción de variedades de distintas especies, que figuran como anexos del presente Reglamento, las variedades deberán tener un valor de cultivo o de utilización suficiente que será determinado por las Comisiones Nacionales de Evaluación de Variedades, reguladas en el Título II de este reglamento.

2. Este valor agronómico o de utilización no será necesario para la admisión de variedades en el Registro de Variedades Comerciales cuando:

a) Se trate de variedades destinadas exclusivamente a la exportación.

b) Se trate de variedades (líneas puras o híbridas) que estén destinadas exclusivamente a servir como componentes o parentales de variedades finales.

c) En el caso de especies forrajeras, cuando la variedad no este destinada a la producción de forraje.

d) Se trate de variedades de conservación.

CAPÍTULO II

Límites y condiciones para la aceptación y comercialización de variedades

Artículo 5. *Mantenimiento de variedades.*

1. Las variedades de especies agrícolas, hortícolas y de vid incluidas en las Listas de Variedades Comerciales, deberán ser mantenidas mediante un proceso de conservación que se controlará en base al material entregado para los ensayos de identificación por el solicitante en el primer año de ensayos oficiales.

2. La conservación se llevará a cabo según lo declarado por el solicitante de la variedad en la solicitud de inscripción.

3. Las variedades de conservación de especies agrícolas y hortícolas, sólo podrán ser mantenidas en su región de origen.

Artículo 6. *Límites a la comercialización de variedades inscritas en el Registro de Variedades Comerciales.*

Los límites excepcionales a la comercialización de variedades inscritas en el Registro de Variedades Comerciales, son los establecidos en el artículo 6 de la Ley 30/2006, de 26 de julio, y en particular cuando por razones agronómicas:

a) Se prevean restricciones de uso, zonas o relativas a las condiciones de cultivo en las órdenes ministeriales del Ministerio de Medio Ambiente, y Medio Rural y Marino, por las que se incluyen variedades en el Registro de Variedades Comerciales, de acuerdo con lo establecido en el artículo 16.1.a) de este Reglamento General.

b) Se trate de variedades destinadas exclusivamente para la exportación a terceros países, de acuerdo con lo establecido en el artículo 16.1.a) de este Reglamento General.

Artículo 7. *Límites a la comercialización de variedades incluidas en los Catálogos comunes de variedades de la Unión Europea.*

Los límites a la comercialización de variedades incluidas en los Catálogos comunes de variedades de la Unión Europea, son los establecidos en el artículo 7 de la Ley 30/2006, de 26 de julio. La prohibición de la comercialización de una variedad incluida en los citados Catálogos comunes, en todo o en parte del territorio nacional, se efectuará siguiendo lo establecido en el artículo 23 de la Directiva 2002/53/CE y en el artículo 46 de la Directiva 2002/55/CE, ambas de Consejo de 13 de junio de 2002,cuando:

a) Se demuestre que el cultivo de una variedad pueda resultar perjudicial, desde el punto de vista fitosanitario, para el cultivo de otras variedades o especies.

b) Se demuestre, mediante exámenes oficiales realizados bajo la responsabilidad de la Oficina Española de Variedades Vegetales, que una variedad no consigue los resultados obtenidos con otra variedad comparable incluida en la Lista de Variedades Comerciales, en ninguna parte del territorio nacional.

c) Sea notorio que, debido a su naturaleza o ciclo, no es apta para el cultivo en la totalidad del territorio nacional.

d) Presente riesgos para la salud humana o animal, o para el medio ambiente.

e) Finalice el permiso de comercialización para una modificación genética.

f) En caso de peligro inminente de propagación de organismos nocivos para el medio ambiente o la salud humana o animal, la prohibición se establecerá desde la presentación de la solicitud de la prohibición ante la Comisión Europea, hasta el momento de la decisión definitiva.

CAPÍTULO III

Variedades modificadas genéticamente

Artículo 8. *Condiciones para la aceptación.*

Además de la condiciones establecidas por la Ley 30/2006, de 26 de julio, en sus artículos 5 y 9, las variedades modificadas genéticamente, deberán satisfacer las siguientes condiciones:

a) Cuando un material derivado de una variedad modificada genéticamente vaya a ser utilizado en un alimento, de acuerdo con lo establecido en los artículos 40 y 41 del Reglamento (CE) n.º 1829/2003 del Parlamento Europeo y del Consejo, de 22 de septiembre de 2003, sobre alimentos y piensos modificados genéticamente, o en un pienso que entre en el ámbito de aplicación del artículo 15 de dicho Reglamento, sólo se aceptará esta variedad si ha sido autorizada de conformidad con el Reglamento citado.

b) Cuando una variedad o el producto derivado de los materiales de multiplicación de una variedad de vid vaya a utilizarse como alimento, pienso o ingrediente de los mismos, de acuerdo con lo establecido en el artículo 42 del Reglamento (CE) n.º 1829/2003 del Parlamento Europeo y del Consejo de 22 de septiembre de 2003, esta variedad sólo se aceptará si ha sido autorizada de conformidad con lo establecido en este Reglamento.

Artículo 9. *Condiciones especiales.*

Cuando se trate de variedades modificadas genéticamente, serán de aplicación las disposiciones de este Reglamento General y las de sus Reglamentos Técnicos de Inscripción de Variedades, así como las contenidas en la Ley 9/2003, de 25 de abril, y en el Real Decreto 178/2004, de 30 de enero y cuantas disposiciones nacionales o comunitarias sean de aplicación.

Artículo 10. *Plan de seguimiento.*

1. Conforme a lo dispuesto en el artículo 9.3 de la Ley 30/2006, las variedades modificadas genéticamente, incluidas en el Registro de Variedades Comerciales, deberán cumplir un plan de seguimiento de acuerdo con lo que se establezca en las órdenes ministeriales del Ministerio de Medio Ambiente, y Medio Rural y Marino, por las que se inscriben estas variedades.

2. El plan de seguimiento deberá contemplar, al menos, los siguientes aspectos:

a) Fecha de inicio y duración mínima.

b) Establecimiento de medidas adecuadas para el caso que pudiera derivarse algún perjuicio para la salud humana o animal o para el medio ambiente.

c) Prever acciones alternativas para el caso de que las medidas tomadas no surtieran los efectos previstos.

3. El plan de seguimiento será aprobado por el Ministerio de Medio Ambiente, y Medio Rural y Marino, a propuesta de la Oficina Española de Variedades Vegetales, oída la Comisión Nacional de Evaluación de Variedades correspondiente y el Consejo Interministerial de Organismo Modificados Genéticamente.

4. El solicitante deberá proporcionar al Ministerio de Medio Ambiente, y Medio Rural y Marino la información que le sea requerida y, en especial, todo lo referente a la distribución y venta de semillas o plantas de vivero de estas variedades.

5. En la etiqueta oficial, además de la información requerida por otras normas legales específicas, deberá figurar la inscripción siguiente: «Variedad modificada genéticamente».

6. En los catálogos de ventas y en los envases se indicará claramente que la variedad es un organismo modificado genéticamente, haciendo referencia al tipo de modificación introducida.

CAPÍTULO IV

Variedades de conservación, y Variedades con descripción oficialmente reconocida

Artículo 11. *Requisitos previos.*

1. La Oficina Española de Variedades Vegetales, admitirá solicitudes de inscripción de variedades de conservación, incluyendo las variedades locales amenazadas por la erosión genética, que cumplan las especificaciones del presente artículo, así como las que se refieren al artículo 25.

2. La Oficina Española de Variedades Vegetales podrá admitir solicitudes de inscripción en el registro de variedades, pertenecientes a especies frutales, cuando se trate de variedades comercializadas como material CAC (Conformitas Agrarias Communitatis) o como material estándar antes del 30 de septiembre de 2012 y posean una descripción oficialmente reconocida (DOR).

3. Para la admisión de variedades de especies no incluidas en el ámbito comunitario, se deberá tener en cuenta todo lo que se dispone en este Reglamento.

4. No podrá ser aceptada una solicitud de inscripción como variedad de conservación, si:

a) Ha sido solicitada su inscripción o registrada en el Registro de Variedades Comerciales o en el Registro de Variedades Protegidas.
b) Ha sido solicitada su inscripción en cualquier registro de algún Estado miembro de la Unión Europea.
c) Se encuentra protegida o ha sido solicitada la protección en la Oficina Comunitaria de Variedades Vegetales (OCVV) o en cualquier Estado miembro de la Unión Europea.
d) Se encuentra incluida o estuvo incluida como variedad en el Catálogo Común de variedades y no transcurrió un periodo de al menos dos años desde su exclusión.

CAPÍTULO V

Listas de Variedades Comerciales

Artículo 12. *Listas de Variedades Comerciales.*

1. En la Lista de Variedades Comerciales de una determinada especie se incluirán, por Orden del Ministro de Agricultura y Pesca, Alimentación y Medio Ambiente, todas las variedades de la misma que puedan producirse y comercializarse en España, de acuerdo con lo previsto en el artículo 5 de la Ley 30/2006, de 26 de julio.
2. En las citadas órdenes ministeriales se indicará si las variedades se incluyen como inscripción definitiva o provisional, si se trata de variedades de conservación y su zona de origen, si se trata de variedades desarrolladas para su cultivo en condiciones determinadas, si son variedades con descripción oficialmente reconocida o con destino exclusivo a la exportación.
3. De acuerdo con lo señalado en la Ley 30/2006, de 26 de julio, y en este Reglamento, las órdenes ministeriales, citadas en el apartado anterior, podrán establecer restricciones en el uso de las variedades incluidas en las mismas.
4. En las citadas listas de variedades comerciales se incluirán, al menos, los siguientes datos:

a) Denominación de la variedad y sus sinónimos si los hubiera.
b) Características de la variedad, en su caso (ciclo, híbrido, ploidía, etc.).
c) El obtentor si es conocido, en otro caso figurará «obtentor desconocido».
d) Si se trata de una variedad modificada genéticamente.
e) Si la variedad ha sido inscrita con una descripción oficialmente reconocida.
f) El responsable o responsables de la conservación.
g) El año de inscripción y, en su caso, el de renovación.

5. Para las variedades hortícolas se indicará, además:

a) Variedad cuya semilla podrá certificarse como «semilla de base» o «semilla certificada», o controlarse como «semilla estándar» (Lista A).
b) Variedad cuya semilla sólo podrá ser controlada como «semilla estándar» (lista B).

Artículo 13. *Comunicaciones a la Unión Europea.*

1. Se comunicará a la Comisión Europea y a los Estados miembros de la Unión Europea las solicitudes e inscripciones efectuadas en el Registro de Variedades Comerciales, así como todas las modificaciones del mismo, adjuntándose una breve descripción de las características más importantes relativas a la utilización de la variedad. En el caso de variedades (líneas puras o híbridos) destinados únicamente a utilizarse como componentes de variedades definitivas, no será preciso facilitar la citada descripción.
2. A petición de un Estado miembro, el Ministerio de Agricultura y Pesca, Alimentación y Medio Ambiente, pondrá a disposición de este o de la Comisión:

a) La descripción oficial completa o la descripción oficialmente reconocida,
b) Los resultados del examen de las solicitudes de registro,
c) Cualquier otra información disponible sobre las variedades incluidas en el registro y su supresión,

d) La lista de variedades cuya solicitud de inscripción se encuentre pendiente.

TÍTULO II

Órganos colegiados

Artículo 14. *Comisiones Nacionales de Evaluación de Variedades.*

1. Para cada especie o grupo de especies se constituirá una Comisión Nacional de Evaluación de Variedades, adscrita a la Dirección General de Recursos Agrícolas y Ganaderos del Ministerio de Medio Ambiente, y Medio Rural y Marino.

2. Estas Comisiones son órganos colegiados de carácter consultivo y técnico, cuyo informe es preceptivo para la concesión o denegación de la inscripción de una variedad en el Registro de Variedades Comerciales.

3. La elección de los miembros de las Comisiones estará basada en el principio de la especialización.

4. Sin perjuicio de las particularidades previstas en este real decreto, el régimen jurídico aplicable a las actuaciones de las Comisiones Nacionales de Evaluación de Variedades, se ajustará a lo dispuesto en el capitulo II del título II de la Ley 30/1992, de 26 de noviembre, de Régimen Jurídico de las Administraciones Públicas y del Procedimiento Administrativo Común.

Artículo 15. *Composición de las Comisiones Nacionales de Evaluación de Variedades.*

1. Las Comisiones Nacionales de Evaluación de Variedades estarán integradas por:

a) Presidente: el Subdirector General de Medios de Producción Agrícolas y Oficina Española de Variedades Vegetales; en su ausencia será substituido por el Vicepresidente de la misma.

b) Vicepresidente: el Subdirector Adjunto de Medios de Producción Agrícolas y Oficina Española de Variedades Vegetales.

c) Secretario: un funcionario, con nivel al menos 22, de la Subdirección General de Medios de Producción Agrícolas y Oficina Española de Variedades Vegetales, que también actuará como vocal de la misma y que, en su ausencia, será substituido por uno de los vocales.

d) Vocales:

1.º Cuatro funcionarios adscritos a la Subdirección General de Medios de Producción Agrícolas y Oficina Española de Variedades.

2.º Expertos nombrados por tres años naturales, por el Director General de Producciones y Mercados Agrarios, a propuesta del Subdirector General de Medios de Producción Agrícolas y Oficina Española de Variedades Vegetales:

Dos expertos en obtención de variedades.
Dos expertos en caracterización de variedades.
Dos expertos en evaluación de variedades.
Dos expertos en producción de semillas de cultivos extensivos.
Dos expertos en producción de semillas de cultivos intensivos.
Dos expertos en plantas de vivero, frutales y cultivos leñosos.
Dos expertos de industrias que utilicen productos obtenidos por las semillas.
Dos expertos de industrias que utilicen productos obtenidos de plantas de vivero.
Dos expertos en recursos fitogenéticos.
Dos expertos en tecnología y calidad.
Dos expertos en obtención de variedades modificadas genéticamente.
Un experto en fitopatología.

3.º Cuatro representantes de las comunidades autónomas, designados por la Conferencia Sectorial de Agricultura y Desarrollo Rural.

4.º Un representante de cada una de las Organizaciones Profesionales Agrarias más representativas, acreditadas ante el Ministerio de Agricultura, Alimentación y Medio Ambiente.

2. Los expertos designados serán inamovibles durante el periodo de su nombramiento, excepto cuando sea por petición propia o cese en la especialidad por la cual fue designado.

3. Asimismo, asistirán a las reuniones de las Comisiones los invitados que proponga el presidente, que tendrán voz pero no voto.

4. A cada reunión se convocará a los expertos que tengan relación con las especies a que pertenezcan los expedientes objeto de estudio.

Artículo 16. *Funciones de las Comisiones.*

1. Las funciones de las Comisiones Nacionales de Evaluación de Variedades serán las siguientes:

a) Informar preceptivamente a la Oficina Española de Variedades Vegetales, para su elevación al Ministro de Medio Ambiente, y Medio Rural y Marino, las resoluciones de concesión y denegación de los procedimientos relativos a la inscripción de variedades en el Registro de Variedades Comerciales, la concesión o denegación de variedades de conservación en sus correspondientes listas, así como las inscripciones provisionales, las que contengan restricciones de uso o relativas a las condiciones de cultivo, y las destinadas exclusivamente a la exportación.

b) Proponer a la Oficina Española de Variedades Vegetales, en calidad de órgano instructor del procedimiento, la admisión o rechazo de pruebas propuestas por los interesados en el procedimiento, mediante escrito motivado, de acuerdo con lo previsto en los artículos 80 y 81 de la Ley 30/1992, de 26 de noviembre.

c) Acordar la continuación del examen técnico cuando de los datos disponibles no sea posible tomar una decisión sobre la admisión o denegación de la inscripción de las variedades en las correspondientes Listas.

d) Aprobar, en su caso, los caracteres que se vayan a estudiar, los niveles de expresión, los baremos y cuantas decisiones deban adoptarse para garantizar el principio de igualdad y la homogeneidad en las decisiones, teniendo en cuenta las directrices de examen de la Oficina Comunitaria de Variedades Vegetales (CPVO), o las recomendaciones de los comités técnicos de la Unión Internacional para la Protección de las Obtenciones Vegetales (UPOV), así como el estado de la técnica y los informes de la Oficina Española de Variedades Vegetales.

e) Proponer a la Oficina Española de Variedades Vegetales, en calidad órgano instructor del procedimiento, los limites a la comercialización de una variedad incluida en los Catálogos Comunes de Variedades de la Unión Europea, en todo o en parte del territorio nacional, de acuerdo con lo señalado en el artículo 7 de este Reglamento.

2. Las propuestas a que se refiere el apartado anterior estarán basadas en los siguientes informes y documentos:

a) En los datos aportados por la Oficina Española de Variedades Vegetales.

b) En los datos aportados por los centros públicos o privados, nacionales o extranjeros, a los que el Ministerio de Medio Ambiente, y Medio Rural y Marino haya encargado la realización de los ensayos de identificación o de valor agronómico.

c) En las visitas e inspecciones que los miembros de las Comisiones Nacionales de Evaluación de Variedades hayan efectuado a los distintos campos de ensayo durante los años en que la variedad o variedades han sido estudiadas.

3. Las Comisiones Nacionales de Evaluación de Variedades asumirán, además de las funciones que les encomienda el apartado 1, aquellas otras que se deriven de normas nacionales o comunitarias relativas a las variedades comerciales.

Artículo 17. *Acceso de los miembros de las Comisiones al secreto de obtención.*

1. Sólo los miembros de las Comisiones que por razón de sus funciones oficiales deban conocer los datos, documentos y actos declarados secretos por el instructor del

procedimiento tendrán acceso a ellos y tendrán la obligación de mantener su confidencialidad.

2. No obstante, el instructor del procedimiento proporcionará a las Comisiones la información precisa que se estime conveniente para la resolución de los procedimientos, salvaguardando en todo caso el secreto de la obtención.

Artículo 18. *Convocatoria y orden del día de las reuniones.*

1. El presidente convocará por escrito, al menos con 15 días de antelación, a la celebración de una reunión, a las Comisiones, al menos una vez al año, sin perjuicio de su facultad para convocarla cuando lo estime conveniente o cuando se lo solicite motivadamente un tercio de sus miembros.

2. Los participantes en las reuniones de las Comisiones deberán guardar la debida confidencialidad de sus deliberaciones.

Artículo 19. *Validez de la constitución de las Comisiones y eficacia de sus acuerdos.*

1. Las Comisiones Nacionales de Evaluación de Variedades se entenderán válidamente constituidas, en primera convocatoria, cuando asistan la mitad más uno de sus miembros convocados, entre los que deberán encontrarse el presidente o el vicepresidente y el secretario.

2. Si la Comisión no ha podido constituirse en la primera convocatoria, las citadas comisiones quedarán válidamente constituidas, en segunda convocatoria, cualquiera que sea el número de miembros presentes, siempre que entre ellos se encuentre el presidente o el vicepresidente y el secretario, al objeto del estricto cumplimiento de los plazos de los procedimientos de concesión de las inscripciones.

Artículo 20. *Adopción de acuerdos y aprobación de actas.*

1. Los acuerdos se tomarán por mayoría simple, decidiendo en caso de empate el voto de calidad del presidente o del vicepresidente, en su caso.

2. Las actas se aprobarán en la misma o en la siguiente sesión ordinaria, si bien las propuestas de resolución deberán figurar en un documento aprobado en la misma sesión por cada Comisión y que, posteriormente, se unirá al acta definitiva, en la que constarán, si los hubiera, los votos particulares.

Artículo 21. *Incompatibilidades, abstención y recusación.*

1. Cuando el Presidente de las Comisiones Nacionales de Estimación de Variedades estimase, por iniciativa propia o a solicitud razonada de tercero, que existe incompatibilidad en algún miembro de la misma, ordenará la sustitución del mismo por el suplente, y si la incompatibilidad afectase a ambos, solicitará nuevos nombramientos a las personas o autoridades responsables de los mismos.

2. La abstención y recusación, se regirá por las normas establecidas en los artículos 28 y 29 de la Ley 30/1992, de 26 de noviembre.

TÍTULO III

Procedimiento de inscripción de variedades

CAPÍTULO I

Solicitudes

Artículo 22. *Iniciación del procedimiento.*

1. Los procedimientos de inscripción de variedades en el Registro de Variedades Comerciales, se iniciaran de acuerdo con lo previsto en el apartado 1, del artículo 12 de la Ley 30/2006, de 26 de julio, de oficio, o a instancia del solicitante, su causahabiente o persona autorizada por ellos.

Se iniciarán de oficio, por acuerdo de la Oficina Española de Variedades Vegetales, como órgano instructor del procedimiento, a petición razonada de otros órganos o por denuncia, cuando el interés público lo aconseje o se trate de variedades de conservación, se produzca desabastecimiento del mercado nacional, u otras circunstancias extraordinarias y siempre que no exista iniciativa privada o ésta sea insuficiente.

2. La Oficina Española de Variedades Vegetales podrá abrir un periodo de información previa a la aceptación de la solicitud con el fin de conocer las circunstancias del caso concreto y la conveniencia o no de iniciar el procedimiento.

3. La iniciación de oficio de un procedimiento de inscripción de una variedad, no implicará por sí mismo la exención del pago de las tasas correspondientes al examen técnico, excepto cuando se trate de variedades de conservación.

Artículo 23. *Solicitud de persona interesada.*

1. Cualquier persona interesada en la inscripción de una variedad, de acuerdo con lo previsto en el artículo 13 y en el apartado uno del artículo 12 de la Ley 30/2006, de 26 de julio, podrá presentar una solicitud, de acuerdo con lo establecido en el artículo 27 de este Reglamento, dirigida al Ministro de Medio Ambiente, y Medio Rural y Marino y que deberá comprender, como mínimo, las siguientes especificaciones:

a) Nombre y dirección del solicitante o causahabiente.

b) Nombre y dirección del obtentor. Si el obtentor es desconocido deberá constar esta circunstancia.

c) Especie y subespecie botánica y nombre común de la especie a que pertenece la variedad.

d) Referencia del obtentor.

e) Denominación de la variedad solicitada.

f) Descripción del proceso a utilizar en la conservación de la variedad.

g) Variedades notoriamente conocidas con características análogas a la variedad que se solicita.

h) Ensayos a que ha sido sometida y resultados obtenidos.

i) Indicación, en su caso, de estar inscrita en alguna lista de variedades de otro país, con indicación de su fecha y denominación, así como de estar inscrita en el Catálogo común correspondiente de la Unión Europea.

j) Indicación, en su caso, de estar solicitada o en posesión de un título de obtención vegetal nacional, comunitario o de algún país miembro de la Unión Internacional para la Protección de las Obtenciones Vegetales (UPOV), con indicación de su fecha y denominación.

2. Cuando los solicitantes sean extranjeros no residentes en la Unión Europea, deberán actuar por medio de representante, que aportarán los datos precisos a los efectos de notificación y liquidación de tasas.

3. El modelo de solicitud de inscripción es el que figura en la página web del Ministerio de Medio Ambiente, y Medio Rural y Marino, http://www.marm.es/

Artículo 24. *Documentos que deben acompañar a la solicitud.*

1. Además de los exigidos en el artículo 12 de la Ley 30/2006, de 26 de julio, la solicitud deberá acompañarse de los siguientes documentos:

a) Cuestionario técnico de la especie correspondiente con datos relativos a la variedad solicitada.

b) En su caso, indicaciones con las condiciones ecológicas más adecuadas para su cultivo.

c) Si el solicitante no es el propio obtentor, documento fehaciente de su acreditación.

d) Información confidencial, en su caso, a que hace referencia el artículo 17.4 de la Ley 30/2006, de 26 de julio.

e) Una descripción oficial de la variedad solicitada establecida por un organismo oficial competente de otro Estado miembro de la Unión Europea, en su caso.

2. Cuando la variedad solicitada sea objeto de un título de obtención vegetal nacional o comunitario, o haya sido solicitada para este fin, deberán aportarse los documentos relativos a la propiedad de la obtención o al título de causahabiencia.

3. No será preciso la aportación de los documentos relativos a la autorización del obtentor o de su causahabiente cuando el obtentor sea desconocido, se trate de solicitudes de variedades de conservación, o existan razones de interés público que lo justifiquen y el obtentor o su causahabiente hubieren demostrado falta de interés en la solicitud.

4. Las solicitudes de inscripción de variedades con descripción oficialmente reconocida se llevarán a cabo mediante escrito remitido por las comunidades autónomas en el que constará, al menos, la descripción de la variedad, la denominación y los datos que demuestren su comercialización antes del 30 de septiembre de 2012. Cuando la documentación aportada se considere suficiente, el Ministerio de Agricultura y Pesca, Alimentación y Medio Ambiente reconocerá oficialmente la descripción de la variedad quedando inscrita en el Registro de Variedades Comerciales como variedad con descripción oficialmente reconocida (DOR).

Artículo 25. *Solicitud de inscripción de variedades de conservación.*

1. Además del cumplimiento de lo señalado en los artículos 23.1, 23.3 y 24, la admisión de una solicitud de una variedad de conservación queda condicionada a que la misma tenga un interés para la conservación de los recursos fitogenéticos y que haya sido tradicionalmente cultivada en localidades y regiones amenazadas por la erosión genética.

2. Para determinar el interés de la conservación de la variedad, así como las localidades y regiones donde la variedad ha sido tradicionalmente cultivada, se tendrá en cuenta la información del Centro Nacional de Recursos Fitogenéticos y de las comunidades autónomas.

3. Conjuntamente con la solicitud se deberá aportar información de la región o regiones en la que históricamente se haya cultivado y a las que se encuentra adaptada de forma natural, en lo sucesivo, «región de origen».

4. Además de lo anterior se adjuntará, si se dispone de ello, descripción de la variedad de conservación y su denominación, características y requisitos de calidad solo en el caso de especies agrícolas, así como resultados de pruebas no oficiales y los conocimientos adquiridos con la experiencia práctica del cultivo, la reproducción y la utilización, así como otros datos en particular los aportados por el Centro Nacional de Recursos Fitogenéticos o por las comunidades autónomas.

5. No se llevará a cabo el examen oficial para variedades de conservación y para variedades de especies hortícolas desarrolladas para su cultivo en condiciones determinadas, si se aporta toda la documentación que se cita en el apartado anterior y la misma se considera suficiente.

6. La admisión de una solicitud de variedades de especies hortícolas desarrollada para su cultivo en condiciones determinadas, queda condicionada a que el solicitante demuestre que la misma no tiene valor intrínseco para la producción comercial, pero desarrolladas para su cultivo en condiciones agro-técnicas, climatológicas o edafológicas determinadas.

Artículo 26. *Solicitud de inscripción de variedades modificadas genéticamente.*

Además del cumplimiento de lo señalado en los artículos 23 y 24 de este Reglamento, la solicitud de inscripción de variedades modificadas genéticamente, deberá acompañarse de los siguientes documentos:

a) Escrito en el conste que la variedad es un organismo modificado genéticamente, según lo establecido en la Ley 9/2003, de 25 de abril.

b) Autorización concedida por el órgano competente de liberación voluntaria o la autorización de comercialización.

c) Información relativa a la modificación genética, así como la relativa a la planta modificada genéticamente y de todas las precauciones que el solicitante ha propuesto adoptar en la solicitud que efectuó al órgano competente, de acuerdo con lo previsto en la Ley 9/2003, de 25 de abril y por el Real Decreto 178/2004, de 30 de enero.

CAPÍTULO II

Tramitación de las solicitudes

Artículo 27. *Examen de forma.*

1. De acuerdo con lo establecido por los artículos 13 y 15 de la Ley 30/2006, de 26 de julio, para la realización del examen de forma, las solicitudes de inscripción, se dirigirán al órgano competente de la Comunidad Autónoma donde este establecido el solicitante o bien ante el Ministerio de Medio Ambiente, y Medio Rural y Marino cuando el solicitante no este domiciliado en España o cuando se trate de un establecimiento comercial, industrial o de investigación que no tenga carácter territorial, y podrán presentarse en cualquiera de los lugares establecidos en el artículo 38.4 de Ley 30/1992, de 26 de noviembre.

2. El citado órgano competente para recibir la solicitud comprobará que contiene los datos y documentos señalados en el artículo 23.1.

3. Asimismo, comprobará que la solicitud viene acompañada del formulario técnico oficial para la especie de que se trate, siempre que no sea la primera solicitud de una especie, y de la denominación o referencia del obtentor.

4. Si como consecuencia de estas comprobaciones se apreciara alguna deficiencia, se requerirá al solicitante para que en los plazos establecidos en el artículo 71 de la Ley 30/1992, de 26 de noviembre, subsane la falta o acompañe los documentos preceptivos para cada caso, y se le apercibirá de que, de no hacerlo, se le tendrá por desistido de su petición, previa resolución dictada al efecto por el órgano competente, el cual hará constar:

a) El plazo máximo para la resolución y notificación del procedimiento y la suspensión del procedimiento durante la realización del examen técnico.

b) La fecha de iniciación del procedimiento.

c) El sentido desestimatorio del silencio administrativo.

d) El número de expediente, que tendrá carácter provisional.

Artículo 28. *Examen de fondo.*

1. Además de lo establecido en el artículo 17.2 de la Ley 30/2006, de 26 de julio, el Ministerio de Medio Ambiente, y Medio Rural y Marino, comprobará:

a) Cuando se trate de variedades solicitadas y para las que se ha otorgado un título de obtención vegetal, nacional o comunitario, si los datos relativos a la titularidad de la obtención están en concordancia con aquella.

b) Si las solicitudes de variedades modificadas genéticamente cumplen con las condiciones relativas a permisos preceptivos y precauciones exigidas en este Reglamento General y demás normas de aplicación.

c) Si las solicitudes de variedades de conservación cumplen los requisitos de cultivo tradicional y amenaza de erosión genética y se considera que no precisa la realización del ensayo de identificación oficial al ser suficiente los datos aportados por el solicitante, de acuerdo con lo establecido en el apartado 4 del artículo 25.

d) Si se remite el ejemplar para la Administración del justificante de pago de la tasa de tramitación y resolución, no admitiéndose la solicitud de inscripción hasta tanto no se haya hecho efectivo.

2. Los interesados dispondrán de un plazo de 30 días para la aportación de los documentos preceptivos o medios de prueba, no aportados al expediente, y que sean necesarios para las comprobaciones a que se refiere el apartado anterior.

3. El Ministerio de Medio Ambiente, y Medio Rural y Marino, en el plazo de 10 días, contados a partir del siguiente a la recepción de la solicitud, remitirá al solicitante una copia sellada de su solicitud, en la que constará:

a) El número del expediente o número de registro.

b) La fecha de recepción de la solicitud.

c) La fecha y condiciones de entrega del material vegetal y en caso de no entrega del mismo sin justificación alguna, advertencia de la caducidad del expediente.

4. Además de las comprobaciones descritas en los apartados anteriores, el Ministerio de Medio Ambiente y Medio Rural y Marino procederá a la realización del examen técnico de conformidad con lo dispuesto en los artículos siguientes y en los anexos.

Artículo 29. *Nuevas especies.*

Cuando se presente la primera solicitud de una variedad de una nueva especie, el Ministerio de Medio Ambiente, y Medio Rural y Marino dispondrá de un plazo no superior a seis meses para establecer el cuestionario técnico, las condiciones y localización de los ensayos, el material necesario, los caracteres que se van a tomar y cuantas actuaciones sean necesarias para poder determinar si la variedad cumple las condiciones relativas a la distinción, homogeneidad y estabilidad a que se refiere el artículo 9 de la Ley 30/2006, de 26 de julio.

Artículo 30. *Publicidad de las solicitudes.*

1. De acuerdo con lo previsto en el artículo 14 de la Ley 30/2006, de 26 de julio, el Ministerio de Medio Ambiente, y Medio Rural y Marino publicará periódicamente un boletín oficial de variedades comerciales, con los datos relativos a las solicitudes que hubieran pasado con éxito el examen formal y cuyos expedientes hayan sido remitidos a este Departamento.

2. La periodicidad de la publicación podrá variar en función del volumen de la información publicada y de otras circunstancias relacionadas con las necesidades del servicio.

3. En el capítulo primero de dicho boletín se publicarán las solicitudes presentadas, con expresión del número de registro del expediente, fecha de solicitud, especie, denominación de la variedad o referencia del obtentor, solicitante, obtentor y representante.

4. En el capítulo segundo se publicarán las denominaciones propuestas, los cambios de denominación y las denominaciones aprobadas, con expresión del número de registro del expediente, fecha de solicitud, denominación anterior, obtentor y solicitante.

5. En el capítulo tercero se publicarán las solicitudes de las que haya desistido o renunciado el solicitante y las canceladas por falta de actividad del solicitante en la tramitación del procedimiento, con expresión del número de registro del expediente, la fecha, la especie y la denominación de la variedad.

6. En el capítulo cuarto se publicarán las variedades admitidas, con expresión del número de registro del expediente, la fecha de inscripción, la especie, la denominación de la variedad, y el obtentor o solicitante.

7. Siguiendo la estructura establecida en los apartados anteriores, podrán añadirse otros capítulos al citado boletín, para publicar otros cambios y cuanta información se considere de interés.

CAPÍTULO III

Examen técnico

Artículo 31. *Examen técnico.*

1. El examen técnico, se llevará a cabo de acuerdo con lo señalado por el artículo 19 de la Ley 30/2006 de 26 de julio.

Sin perjuicio de lo dispuesto en la Ley 30/1992, de 26 de noviembre, en relación a la fecha de iniciación del procedimiento y prelación de solicitudes, las variedades cuyo examen técnico no pueda efectuarse por causas imputables al solicitante, se entenderán presentadas, a los efectos del estudio de la distinción con otras variedades, en la campaña en la que efectivamente resulten ensayadas.

2. Como consecuencia de los resultados obtenidos en los diferentes ensayos de valor agronómico o de utilización, las Comisiones Nacionales de Evaluación de Variedades de la especie o grupo de especies, de que se trate, podrán proponer, en su caso, restricciones en el uso de variedades.

3. Las Comisiones Nacionales de Evaluación de Variedades procederán al estudio del examen técnico de una variedad sólo cuando los solicitantes de las mismas hayan efectuado el pago de las tasas correspondientes a los ensayos.

4. Si el solicitante presenta una descripción oficial realizada por un Organismo oficial de algún Estado miembro de la Unión Europea, acreditado por la Oficina Comunitaria de Variedades Vegetales para la especie correspondiente, y el Ministerio de Agricultura y Pesca, Alimentación y Medio Ambiente considera que esa información demuestra que se han cumplido los requisitos del ensayo DHE, no se efectuarán dichos ensayos.

Artículo 32. *Material necesario para la realización del examen técnico.*

1. Las características y calidad del material vegetal, así como las cantidades necesarias para la realización del examen técnico, las fechas y el lugar de presentación, serán las establecidas en los Reglamentos Técnicos de Inscripción de Variedades que figuran como anexos de este Reglamento, según la especie de que se trate.

2. El material vegetal, al menos, deberá cumplir las siguientes especificaciones:

a) Tendrá, en lo que se refiere a germinación, pureza específica, viabilidad y sanidad, requisitos equivalentes al material certificado y, en su caso, deberá cumplir las condiciones establecidas en el Real Decreto 58/2005, de 21 de enero, por el que adoptan medidas de protección contra la introducción y difusión en el territorio nacional y de la Unión Europea de organismos nocivos para los vegetales o productos vegetales, así como para la exportación y tránsito hacia países terceros.

b) El material destinado a los ensayos de identificación no deberá haber sufrido tratamiento alguno y se enviará sólo el primer año, salvo que en los Reglamentos técnicos de inscripción de variedades se disponga otra cosa.

c) Las cantidades destinadas a los ensayos de valor agronómico se enviarán todos los años mientras se realicen los ensayos.

3. De conformidad con lo establecido en el artículo 92 de Ley 30/1992, de 26 de noviembre, la no entrega del material vegetal en las cantidades, plazos y condiciones señalados, sin justificación alguna por el solicitante, motivará la iniciación del plazo de caducidad del procedimiento, que se comunicará al interesado. Transcurrido el cual sin que se haya enviado el material, se procederá al archivo de las solicitudes, según se señala en el artículo 48 de este Reglamento.

4. El apartado anterior no será de aplicación cuando el solicitante justifique la no entrega del material vegetal y el instructor la estime suficiente, continuando así la tramitación del procedimiento, en el caso de imposibilidad material de efectuar el ensayo en esa campaña se incluirá en la siguiente.

5. Será obligatoria la entrega del material correspondiente a los componentes hereditarios cuando se trate de variedades híbridas o sintéticas, siempre que dicho material no se haya ensayado con anterioridad en el Registro oficial de variedades protegidas o en el Registro de variedades comerciales. El solicitante indicará para cada componente si se trata de obtención propia, protegida por un título de obtención vegetal, o pertenece al dominio público.

Artículo 33. *Ensayos de identificación.*

1. La realización de los ensayos de identificación corresponderá a la Oficina Española de Variedades Vegetales que los llevará a cabo directamente o mediante acuerdos con las comunidades autónomas por los Centros de examen a que hace referencia el artículo 37.1, o por otros entes públicos o privados que realicen tareas similares.

2. En lo que respecta a la distinción, estabilidad y homogeneidad, la realización de los exámenes oficiales para la admisión de variedades cumplirán las condiciones establecidas en los «Protocolos para los exámenes de distinción, homogeneidad y estabilidad», dictados por el Consejo de Administración de la Oficina Comunitaria de Variedades Vegetales, empleando todos los caracteres varietales que se establecen en los citados protocolos.

3. Cuando la citada Oficina no haya establecido un protocolo para la realización del ensayo de identificación de una especie concreta, se cumplirán las directrices de examen, en vigor, de la Unión Internacional para la Protección de las Obtenciones Vegetales (UPOV)

empleando todos los caracteres varietales señalados con un asterisco que se establecen en las citadas Directrices.

4. Las observaciones de los caracteres a los que hace referencia los apartado primero y segundo, se efectuarán siempre que la expresión de alguno de ellos no impida la observación de otros, o las condiciones ambientales en que se realice el ensayo, no impida la expresión de alguno de ellos.

5. Los Protocolos y Directrices a que se hace referencia en los apartados anteriores quedarán recogidos en los Reglamentos Técnicos de Inscripción.

6. Cuando no existan directrices o protocolos de examen, a los que hace referencia los apartados 2 y 3 de este artículo, los caracteres a observar para la realización del ensayo de identificación, serán los que determine la Oficina Española de Variedades Vegetales.

7. En el caso de ecotipos, los ensayos de identificación podrán ser efectuados por la Comunidad Autónoma correspondiente, basándose en el protocolo facilitado por la Oficina Española de Variedades Vegetales sin perjuicio de las comprobaciones que ésta pueda realizar.

No obstante lo anterior, podrán tenerse en cuenta los estudios de caracterización varietal realizados por instituciones públicas o privadas con experiencia en el ensayo de variedades.

8. En lo que se refiere a la distinción, estabilidad y homogeneidad en variedades de conservación así como de variedades de especies hortícolas desarrolladas para su cultivo en condiciones determinadas, se aplicarán como mínimo los características mencionadas en los protocolos de ensayos de la Oficina Comunitaria de Variedades Vegetales (OCVV), o en los cuestionarios técnicos de las directrices de examen de la Unión Internacional para la Protección de las Obtenciones Vegetales (UPOV) y a los que se hace referencia en los anexos I, II, III, IV, V, VI y VII de este Real Decreto.

Sin embargo, si el nivel de la homogeneidad se establece sobre la base de fuera de tipos de la variedad en estudio, se aplicará un estándar de población del 10 por cien y una probabilidad de aceptación de, como mínimo, al 90 por cien.

9. Los ensayos de identificación de variedades sintéticas e híbridos comerciales se realizarán:

a) Sobre siembras efectuadas con semilla híbrida de primera generación comercial.

b) Y sobre siembras realizadas con sus componentes genealógicos.

10. Los resultados y descripción de los componentes genealógicos de las variedades a que se refiere el apartado anterior, serán considerados confidenciales, si el obtentor lo solicitase.

11. Cuando los resultados obtenidos en los ensayos de identificación del primer ciclo vegetativo mostraran graves deficiencias en el material de la variedad, la Comisión Nacional de Estimación informará preceptivamente a la Oficina Española de Variedades Vegetales, conforme a lo establecido en el artículo 16, 1.a) de este Reglamento, la no continuación de los ensayos, lo que motivará la resolución desestimatoria del procedimiento.

Artículo 34. *Duración de los ensayos de identificación.*

1. Los ensayos de identificación tendrán la duración que establezcan los protocolos a que se refiere el artículo anterior, y en su defecto, una duración mínima de dos años o, en su caso, de dos ciclos independientes de cultivo, o de dos fructificaciones en las especies leñosas, salvo lo dispuesto en el apartado 6 del artículo anterior o lo establecido en el apartado 3 de este artículo.

2. Excepcionalmente, en las especies leñosas, siempre que se acredite el origen del material, las observaciones podrán realizarse en árboles adultos existentes en plantaciones establecidas en el territorio nacional, siempre que la solicitud se encuentre debidamente presentada.

3. Siempre que los protocolos de realización de los ensayos no dispongan otra cosa no será necesario un segundo año o ciclo de cultivo cuando los resultados del primer año o ciclo muestren diferencias claras con las variedades de la colección de referencia, y debido a la escasa influencia del entorno, sea previsible que estas diferencias no se van a ver alteradas, siempre que tal posibilidad esté admitida por la Comisión Nacional de Evaluación de Variedades de la especie de que se trate.

4. En los casos en que se determine, oída la Comisión Nacional de Evaluación de Variedades de la especie de que se trate, y siempre que se sigan los protocolos de realización de los ensayos a que se refiere el artículo anterior, se podrán utilizar los resultados de otros ensayos de identificación cuando se hayan realizado en otro país con el que España mantenga acuerdos en esta materia.

Artículo 35. *Ensayos de identificación de variedades modificadas genéticamente.*

1. Los ensayos de identificación de variedades modificadas genéticamente, corresponden a la Oficina Española de Variedades Vegetales, que los llevará a cabo directamente o mediante acuerdos con las comunidades autónomas por los Centros de examen a que hace referencia el artículo 37.1, u otros entes públicos o privados que realicen tareas similares, siempre que la modificación genética que incorpora disponga de una autorización concedida por la Comisión Europea que permita su cultivo y comercialización y además se puedan cumplir las condiciones que en la citada autorización se establezca.

2. Los ensayos de identificación de una variedad que incorpore una modificación genética que disponga de autorización concedida por el Consejo Interministerial de Organismos Modificados Genéticamente, se realizarán bajo control oficial, a costa del solicitante y cumpliendo las condiciones que en la citada autorización se establezca, en un lugar cercano al Centro de examen donde se efectúen los ensayos oficiales, ya que la toma de datos relativos a la distinción, homogeneidad y estabilidad, será realizada por el personal técnico dependiente de la autoridad encargada del ensayo, siguiendo el protocolo de ensayo que corresponda conforme al artículo 33.

3. Si la variedad objeto de estudio deriva de una variedad ya incluida en la Listas de Variedades Comerciales, los citados ensayos tendrán una duración de al menos un año.

Artículo 36. *Ensayos de variedades de conservación.*

1. Los ensayos de identificación de variedades de conservación, corresponden a la Oficina Española de Variedades Vegetales, que los llevará a cabo directamente o a través de las comunidades autónomas por los Centros de examen a que hace referencia el artículo 37.1, u otros entes públicos o privados que realicen tareas similares, basándose en el material facilitado.

2. En el caso de ecotipos, los ensayos de identificación podrán ser efectuados por la comunidad autónoma correspondiente, basándose en el protocolo facilitado por la Oficina Española de Variedades Vegetales sin perjuicio de las comprobaciones que ésta pueda realizar.

3. En lo que se refiere a la distinción, estabilidad y homogeneidad, se aplicaran como mínimo los protocolos a los que hace referencia el artículo 33. Sin embargo, si el nivel de la homogeneidad se establece sobre la base de fuera de tipos de la variedad en estudio, se aplicará un estándar de población del 10 por cien y una probabilidad de aceptación de, como mínimo, al 90 por ciento.

Artículo 37. *Informe técnico sobre el resultado de los ensayos de identificación.*

1. Los Centros de examen, designados por la Oficina Española de Variedades Vegetales como encargados de la realización de los ensayos de identificación, así como de la recepción del material de las variedades de la especie o grupo de especies de que se trate, que se relacionan en el anexo XIV, elaborarán para cada variedad ensayada un informe en el que se describa la variedad, de acuerdo con los protocolos y condiciones descritas en los artículos anteriores, y otro informe en el que se exprese diferencias con variedades próximas y un resumen de todos los hechos sobre los que se fundamenta el sentido positivo o negativo de su informe.

2. Los informes a los que refiere el apartado anterior, serán remitidos al Ministerio de Medio Ambiente, y Medio Rural y Marino, en un plazo no superior a un mes, contado desde la conclusión del examen técnico, salvo causas especiales debidamente justificadas, en que dicho plazo podrá ampliarse a un máximo de seis meses.

3. Todos los centros que realizan ensayos de distinción, homogeneidad y estabilidad de las variedades objeto de una solicitud de inscripción en los registros de variedades de

cualquier especie vegetal deberán estar acreditados por el Ministerio de Agricultura, Pesca y Alimentación. Para obtener la acreditación, los centros de ensayos deberán cumplir, al menos, las condiciones establecidas en la norma de calidad de la Oficina Comunitaria de Variedades Vegetales. Se establecerán auditorías que permitan comprobar el cumplimiento por los centros de ensayo de la citada norma de calidad.

Artículo 38. *Informe técnico de ensayos de identificación realizado en otros países.*

1. Cuando no sea posible efectuar los ensayos de identificación para variedades de alguna especie por carecer de los medios técnicos o materiales imprescindibles que permitan llevar a cabo los mismos, la Oficina Española de Variedades Vegetales podrá encargar éstos a las oficinas de examen de otros países.

2. En este caso el protocolo de realización de los ensayos se ajustará, siempre que sea posible, a las directrices de examen de la Oficina Comunitaria de Variedades Vegetales (OCVV) y, en todo caso, a los protocolos y fichas de examen de la Unión Internacional para la Protección de las Obtenciones Vegetales (UPOV).

3. Las condiciones del material vegetal, las cantidades, las fechas límites de entrega del material vegetal y otras cuestiones necesarias, serán las fijadas por la oficina encargada de realizar el ensayo y serán transmitidas a los solicitantes por la Oficina Española de Variedades Vegetales.

Artículo 39. *Ensayos de valor agronómico o de utilización.*

1. Los ensayos de valor agronómico o de utilización corresponden a la Oficina Española de Variedades Vegetales, los cuales se realizarán directamente por ésta o mediante acuerdos con las comunidades autónomas o con otras instituciones públicas o privadas, en diferentes localizaciones de la geografía nacional, según el Plan Nacional de Ensayos de Valor Agronómico que establecerá esta Oficina, oída la Comisión Nacional de Evaluación de Variedades correspondiente.

2. Los ensayos de valor agronómico o de utilización tendrán una duración mínima de dos ciclos consecutivos teniendo como finalidad realizar un estudio completo de la aptitud agronómica o de utilización de las variedades candidatas.

3. Cuando una variedad mostrará graves deficiencias en los resultados obtenidos en los ensayos de primer año, la Comisión Nacional de Evaluación de Variedades correspondiente podrá proponer la no continuación de los mismos, lo que podrá motivar la resolución desestimatoria del procedimiento.

4. Los ensayos de valor agronómico o de utilización, se realizarán siguiendo métodos científicos y experimentales admitidos con carácter general, de acuerdo con el estado de la técnica y las recomendaciones efectuadas por los comités técnicos de los Organismos Internacionales de los que España forma parte.

5. Los estudios más importantes a llevar a cabo en los distintos ensayos de valor agronómico o de utilización se referirán fundamentalmente a la productividad, calidad del producto, comportamiento ante las condiciones climáticas, accidentes, plagas y enfermedades, u otros caracteres que condicionen la regularidad de los rendimientos. Para ello se comparará con las variedades testigo que determine la correspondiente Comisión Nacional de Evaluación de Variedades.

6. Las Comisiones Nacionales de Evaluación de Variedades establecerán baremos para evaluar la productividad, calidad y regularidad de los rendimientos.

Artículo 40. *Ensayos de valor agronómico o de utilización de variedades modificadas genéticamente con autorización de cultivo y comercialización en la Unión Europea.*

1. Los ensayos de valor agronómico o de utilización de variedades modificadas genéticamente, con autorización de cultivo y comercialización en la Unión Europea, corresponden a la Oficina Española de Variedades Vegetales, los cuales se realizarán directamente por ésta o mediante acuerdos con las comunidades autónomas o con otras instituciones públicas o privadas, en diferentes localizaciones de la geografía nacional, según el Plan Nacional de Ensayos de Valor Agronómico que establecerá esta Oficina, oída la Comisión Nacional de Evaluación de Variedades correspondiente,

2. Estos ensayos se llevarán a cabo siempre y cuando no exista algún condicionante impuesto en la autorización de comercialización que impida el libre desarrollo de los mismos. En este caso los efectuará el solicitante, bajo control oficial en todas sus fases, siguiendo el protocolo establecido por la Comisión Nacional de Evaluación de Variedades correspondiente en cuanto a, ubicación de estos ensayos, diseño estadístico y testigos a utilizar, observaciones que hayan de tomarse en campo y en laboratorio, así como cualquier otra circunstancia que aquella estime conveniente.

3. La duración de estos ensayos será de al menos de dos años y excepcionalmente de un año, cuando la variedad objeto de estudio derive de una variedad que ya se encuentre incluida en la correspondiente Lista de Variedades Comerciales, siempre que al finalizar este primer año no se hayan observado diferencias con la variedad de la cual deriva.

Artículo 41. *Ensayos de valor agronómico o de utilización de variedades modificadas genéticamente con autorización de liberación voluntaria, concedida por el Consejo interministerial de Organismos Modificados Genéticamente.*

1. Los ensayos de valor agronómico o de utilización de variedades modificadas genéticamente con autorización de liberación voluntaria, concedida por el Consejo interministerial de organismos modificados genéticamente se realizarán por el solicitante bajo control oficial en todas sus fases, siguiendo el protocolo establecido por la Comisión Nacional de Evaluación de Variedades correspondiente en cuanto a, la localización de estos ensayos, diseño estadístico y testigos a utilizar, observaciones que hayan de tomarse en campo y en laboratorio, así como cualquier otra circunstancia que aquella estime conveniente y cumpliendo todas las condiciones que le fueran impuestas en la autorización de liberación voluntaria.

2. La duración de estos ensayos será de al menos de dos años y excepcionalmente de un año, cuando la variedad objeto de estudio derive de una variedad que ya se encuentre incluida en la correspondiente Lista de Variedades Comerciales, siempre que al finalizar este primer año no se hayan observado diferencias con la variedad de la cual deriva.

CAPÍTULO IV

Oposiciones a la inscripción de variedades

Artículo 42. *Oposiciones a la inscripción de variedades.*

1. Las oposiciones a la inscripción de variedades, se regularán de acuerdo con lo señalado por el artículo 18 de la Ley 30/2006, de 26 de julio.

2. Las oposiciones presentadas a variedades que se encuentren, al mismo tiempo, en fase de tramitación en el Registro de Variedades Protegidas, regulado en la Ley 3/2000, de 7 de enero, de Régimen Jurídico de la Protección de las Obtenciones Vegetales y en el Registro de Variedades Comerciales se tendrán en cuenta a efectos de la aplicación de este artículo, salvo que:

a) La oposición esté basada en la falta de novedad.

b) Se trate de cuestiones relativas a la propiedad y dominio, que deberán plantearse ante los Tribunales ordinarios.

Artículo 43. *Tramitación de las oposiciones.*

1. La tramitación y resolución de las oposiciones, se realizará de acuerdo con lo establecido por el artículo 18 de la Ley 30/2006, de 26 de julio y artículo 42 de la Ley 3/2000, de 7 de enero, de Régimen Jurídico de la Protección de las Obtenciones Vegetales.

2. La Oficina Española de Variedades Vegetales, podrá requerir a los interesados que manifestaron la oposición, la aportación de información y documentación adicional, así como el material vegetal necesario para proceder a su examen técnico.

3. Las pruebas que deban efectuarse a petición de los interesados, se efectuarán a su costa y su pago podrá exigirse por anticipado.

Artículo 44. *Acceso a la información.*

1. Los que tengan la consideración de interesados, según lo dispuesto en la Ley 30/1992, de 26 de noviembre, en un procedimiento de oposición, tendrán acceso a los documentos que constituyen el expediente objeto de tramitación, así como a la visita a los ensayos correspondientes al examen técnico.

2. Sin perjuicio de los principios de contradicción e igualdad de los interesados en el procedimiento, se garantizará el secreto de la obtención vegetal, siempre que la naturaleza de los intereses contrapuestos lo permita y con ello no se cause indefensión a los interesados.

3. En los casos de variedades en las que, para la producción de material, se requiera el empleo repetido del material de otras variedades, el obtentor, podrá pedir, al presentar la solicitud, que los documentos y los ensayos relativos a estas, se mantengan con el debido secreto, no pudiendo ser aquellos consultados ni estos visitados, siempre que la resolución sobre la variedad principal no dependa directamente de los resultados de estas otras variedades y con ello no se cause indefensión a los interesados.

4. La Oficina Española de Variedades Vegetales deberá conservar la documentación contenida en los expedientes durante cinco años contados a partir de la cancelación de la inscripción.

CAPÍTULO V

Finalización del procedimiento y renovación de la inscripción

Artículo 45. *Inscripción provisional en el Registro de Variedades Comerciales.*

1. El Ministerio de Agricultura y Pesca, Alimentación y Medio Ambiente a propuesta de la Oficina Española de Variedades Vegetales, previo informe de la Comisión Nacional de Evaluación de Variedades correspondiente, podrá conceder la inscripción provisional, para variedades de especies agrícolas y hortícolas, cuando, transcurrido el primer año de ensayos, las variedades candidatas cumplan los requisitos de distinción y homogeneidad de acuerdo con lo señalado en el artículo 20, apartados 2 y 3 de la Ley 30/2006, de 26 de julio, y que asimismo:

a) Hayan concluido, en su caso, con resultado positivo los ensayos de valor agronómico o de utilización correspondientes a una campaña.

b) Hayan concluido, con resultado positivo, los ensayos de identificación correspondientes al primer año o ciclo vegetativo completo.

2. Las Inscripciones Provisionales sólo podrán concederse previa petición expresa del solicitante, si la denominación ha sido aprobada de acuerdo con este Reglamento, se han resuelto, en su caso, las oposiciones presentadas y, han finalizados los ensayos de valor agronómico y de identificación, de primer ciclo, con resultados positivos.

3. La inscripción provisional autoriza la comercialización de la variedad hasta la finalización del procedimiento cuya resolución motivará la inscripción definitiva o la cancelación de la inscripción provisional.

4. También se concederá la Inscripción Provisional para una nueva especie, cuando se hayan establecido las normas técnicas a las hace referencia el artículo 29 de este Reglamento General del Registro de Variedades Comerciales y siempre que la información de la que se disponga identifique suficientemente la variedad.

5. Se concederá la inscripción provisional a las variedades protegidas en la Oficina Comunitaria de Variedades Vegetales (OCVV), siempre que la especie se encuentre incluida en el ámbito de aplicación de este Reglamento, se haya presentando una solicitud de inscripción y entregado el material para llevar a cabo los ensayos en el Registro de Variedades Comerciales, adjuntando una fotocopia del título y descripción de la misma de la OCVV.

6. La concesión de la inscripción provisional producirá automáticamente la inclusión de la variedad en la Lista de Variedades Comerciales correspondiente con la indicación «Inscripción Provisional».

7. No podrán ser objeto de concesión de inscripción provisional aquellas variedades que dispongan de una autorización de comercialización de acuerdo con lo establecido en la Decisión 2004/842/CE de la Comisión, de 1 de diciembre, relativa a disposiciones de aplicación por las que los Estados miembros pueden autorizar la comercialización de semillas pertenecientes a variedades para las que se haya presentado una solicitud de inscripción en el catálogo nacional de variedades de especies de plantas agrícolas y hortícolas.

8 La concesión de una autorización de comercialización de acuerdo con lo establecido en la Decisión 2004/842/CE de la Comisión, de 1 de diciembre, en cualquier Estado miembro, supondrá la anulación de la inscripción provisional de la variedad.

9. Deberán salvaguardarse los derechos de terceros que puedan verse afectados por la cancelación de la inscripción provisional, desde el momento de su concesión.

Artículo 46. *Inscripción definitiva en el Registro de Variedades Comerciales.*

1. El Ministerio de Agricultura y Pesca, Alimentación y Medio Ambiente, según lo dispuesto en el artículo 20 de la Ley 30/2006, de 26 de julio, a propuesta de la Dirección General competente y previo informe preceptivo de la Comisión Nacional de Evaluación de Variedades, resolverá el procedimiento sobre la inscripción de una variedad y concederá la inscripción definitiva por un periodo de 10 o 30 años, según se trate de especies agrícolas y hortícolas, en el primer caso, o de especies frutales, en el segundo, cuando se compruebe que se cumplen todas las condiciones exigidas en dicha Ley, así como en este Reglamento general y en los Reglamentos Técnicos de Inscripción de Variedades que figuran como anexos al mismo.

Contra dicha resolución, que agota la vía administrativa podrá recurrirse, potestativamente, en reposición, ante el Ministro de Medio Ambiente y Medio Rural y Marino, en el plazo de un mes, contado a partir del día siguiente a aquel en tenga lugar su publicación o ser impugnada, directamente ante la Sala de lo Contencioso-administrativo de la Audiencia Nacional, en el plazo de dos meses, también contado desde el día siguiente al de su publicación, sin que puedan simultanearse ambas vías de impugnación.

2. Las variedades así aprobadas quedarán incluidas en la Lista de Variedades Comerciales, mediante la correspondiente orden ministerial.

3. La Oficina Española de Variedades Vegetales, previa petición del interesado, expedirá certificación en la que se hará constar que la variedad ha quedado incluida en la Lista de Variedades Comerciales correspondiente, con indicación de la especie, denominación y cuantos datos se juzguen de interés.

Artículo 47. *Desestimación de variedades.*

El Ministro de Medio Ambiente, y Medio Rural y Marino, a propuesta de la Dirección General de Recursos Agrícolas y Ganaderos, previo informe preceptivo de la correspondiente Comisión Nacional de Evaluación de Variedades, desestimará la inscripción definitiva o provisional de una variedad cuando, se compruebe que no cumplen todas las condiciones exigidas en este Reglamento General y en sus Reglamentos Técnicos de Inscripción de Variedades que figuran como anexos a este reglamento.

Artículo 48. *Caducidad del procedimiento.*

1. Cuando se produzca la paralización del procedimiento por causa imputable al solicitante se le advertirá que, transcurridos tres meses, se producirá su caducidad. Concluido este plazo sin que el particular requerido realice las actividades necesarias para reanudar la tramitación del procedimiento se declarará la caducidad del procedimiento y se ordenará el archivo de las actuaciones, lo que se llevará a cabo dando cumplimiento a lo establecido por el articulo 92 de Ley 30/1992, de 26 de noviembre.

2. No obstante lo dispuesto en el apartado anterior, no se declarará la caducidad del procedimiento cuando el solicitante justifique debidamente ante la Oficina Española de Variedades Vegetales que su inactividad fue consecuencia de causas de fuerza mayor u otras circunstancias excepcionales debidamente acreditadas.

Artículo 49. *Desistimiento y renuncia.*

1. El solicitante podrá desistir de su solicitud o renunciar a sus derechos, lo que motivará que la Administración declare concluido el procedimiento.

2. No obstante lo anterior, la Oficina Española de Variedades Vegetales podrá limitar los efectos del desistimiento o la renuncia y continuar la tramitación del procedimiento, cuando en la inscripción de la variedad concurran motivos de interés público, o cuando, a petición de algún interesado personado en el procedimiento, se instase su resolución en orden a la aclaración de los intereses contrapuestos.

3. Cuando se declare el desistimiento o la renuncia, el instructor del procedimiento, comunicará al solicitante que tiene un plazo de tres meses para retirar el material vegetal sobrante, transcurrido el cual, se procederá a su destrucción.

Artículo 49 bis. *Composición integra del expediente administrativo.*

1. El expediente de cada variedad solicitada al Registro de Variedades Comerciales estará integrado por cuantos datos, documentos, anotaciones, comprobaciones, ensayos de campo y laboratorio, bases de datos, cuadernos de campo y, en definitiva, todo el conjunto ordenado de documentación que, basada en la legislación vigente y en la norma de calidad que se encuentre en vigor en cada momento, deba tenerse en cuenta para la formación de la voluntad decisoria finalizadora del procedimiento administrativo por el órgano competente del Ministerio de Agricultura, Pesca y Alimentación en materia de registro de variedades.

2. Durante la tramitación del procedimiento administrativo la autoridad de Registro, así como el personal auditor, en el ejercicio de sus funciones, tendrán acceso a todas las bases de datos, documentos, análisis, parcelas de examen, laboratorios y cuantos datos y elementos deban tenerse en cuenta antes de la decisión que ponga fin al procedimiento.

3. La documentación a que se refieren los apartados anteriores debe obligatoriamente integrarse en el expediente antes de la resolución que ponga fin al procedimiento y no podrá utilizarse para otros fines distintos de la inscripción de variedades. La utilización de la documentación referida para usos o fines distintos del registro de variedades deberá ser autorizada por la Dirección General de Producciones y Mercados Agrarios del Ministerio de Agricultura, Pesca y Alimentación, salvaguardando, en todo caso, el secreto de obtención.

4. Las bases de datos que contienen las colecciones de referencia, tanto de material vivo y sus descripciones como de variedades incluidas únicamente con una descripción, cuya custodia corresponde al Ministerio de Agricultura Pesca y Alimentación, quedan integradas en el Registro de Variedades Comerciales formando parte de cada uno de los expedientes tramitados como base de datos utilizada para la distinción de las variedades candidatas. Su composición la integran todas las variedades notoriamente conocidas conforme a la definición del artículo 3.9 de este reglamento. Cada variedad incluida en la base de datos de la colección de referencia estará claramente identificada y descrita, e incluirá todos los datos relativos a las modificaciones y revisiones que hubiera tenido para adaptarla a los descriptores que en cada momento hayan estado en vigor.

5. Los tratamientos de datos de carácter personal de las personas físicas se realizarán con estricta sujeción a lo dispuesto en el Reglamento (UE) 2016/679 del Parlamento Europeo y el Consejo, de 27 de abril de 2016, relativo a la protección de las personas físicas en lo que respecta al tratamiento de sus datos personales y a la libre circulación de estos datos, y en la Ley Orgánica 3/2018, de 5 de diciembre, de Protección de Datos Personales y garantía de los derechos digitales.

Los datos personales que se integren en el expediente deberán ser adecuados, pertinentes y limitados a lo necesario para el cumplimiento de la finalidad del Registro y no podrán ser tratados para una finalidad distinta sin la previa autorización de la Dirección General de Producciones y Mercados Agrarios del Ministerio de Agricultura, Pesca y Alimentación sin que, en ningún caso, puedan ser tratados ulteriormente de manera incompatible con su finalidad inicial.

Artículo 50. *Renovación de la inscripción.*

1. La renovación de la inscripción de variedades se efectuará de acuerdo con lo señalado por el artículo 22 de la Ley 30/2006, de 26 de julio, mediante Orden del Ministerio

de Agricultura y Pesca, Alimentación y Medio Ambiente, teniendo una duración de 10 años para especies agrícolas y hortícolas y de un máximo de 30 años para especies frutales.

2. La solicitud de renovación se dirigirá a la Oficina Española de Variedades Vegetales, bien por el solicitante, su representante o alguno de los conservadores debidamente autorizado, con una antelación mínima de dos años antes de la expiración de su vigencia, y podrá presentarse en cualquiera de los lugares establecidos en el artículo 38.4 de Ley 30/1992, de 26 de noviembre. La validez de la inscripción quedará prorrogada hasta el momento en que se resuelva sobre la petición de renovación presentada.

3. No procederá la renovación de la inscripción de una variedad, previa consulta a las comunidades autónomas y sectores afectados, cuando haya dejado de comercializarse y no se encuentre registrado ningún conservador que realice el proceso de conservación de la variedad o carezca de alguno de los requisitos exigidos para su inscripción.

4. En los casos en que no proceda la renovación de la inscripción de una variedad, y previa petición de su solicitante, o por alguno de los conservadores, se concederá un plazo hasta el 30 de junio del tercer año después del final de la admisión en el Registro de Variedades Comerciales, para la finalización de la certificación, el control de la semilla estándar y la comercialización de las semillas.

5. Una vez presentada la solicitud de renovación, se instruirá el correspondiente procedimiento, en el cual se dará audiencia a los interesados salvo en el caso previsto en el artículo 84.4 de la Ley 30/1992, de 26 de noviembre.

El plazo máximo para resolver y notificar será de seis meses. Transcurrido dicho plazo sin que se haya dictado y notificado resolución expresa, la solicitud de renovación se entenderá desestimada.

La solicitud de renovación será resuelta mediante orden del Ministro de Medio Ambiente, y Medio Rural y Marino, a propuesta de la Dirección General de Recursos Agrícolas y Ganaderos. Contra dicha orden, que agota la vía administrativa podrá recurrirse, potestativamente, en reposición, ante el Ministro de Medio Ambiente y Medio Rural y Marino, en el plazo de un mes, contado a partir del día siguiente a aquel en tenga lugar su publicación o ser impugnada, directamente ante la Sala de lo Contencioso-administrativo de la Audiencia Nacional, en el plazo de dos meses, también contado desde el día siguiente al de su publicación, sin que puedan simultanearse ambas vías de impugnación.

CAPÍTULO VI

Cancelación de la inscripción y suspensión cautelar de la producción y comercialización

Artículo 51. *Cancelación.*

1. El procedimiento de cancelación se iniciará por la Dirección General de Recursos Agrícolas y Ganaderos, de oficio, previa solicitud de la Oficina Española de Variedades Vegetales, a petición de los servicios oficiales de las comunidades autónomas o por denuncia.

2. El solicitante o los conservadores de la variedad, así como los representantes de las comunidades autónomas o el denunciante, tendrán la consideración de interesados en el procedimiento.

3. No procederá la cancelación de la inscripción de una variedad cuando un tercero solicite ser inscrito como conservador de la misma, no se den las causas señaladas en el artículo 23.1 de la Ley 30/2006, de 26 de julio y se cumpla lo establecido en este Reglamento para su otorgamiento.

4. Procederá, en todo caso, la cancelación en los siguientes supuestos:

a) Cuando expire el plazo de diez años a que hace referencia el artículo 22 de la Ley 30/2006, de 26 de julio, en relación con especies agrícolas y hortícolas, o del plazo de 30 años para las especies frutales.

b) Cuando, de acuerdo con lo establecido en el artículo 23.1.b de la Ley 30/2006, de 26 de julio, el responsable de la selección conservadora de una variedad no consiga mantener la variedad en las condiciones en que fue inscrita o no permita inspeccionar dichos trabajos.

c) Cuando, de acuerdo con lo establecido en el artículo 4.3 de la Ley 30/2006, de 26 de julio, finalice el permiso de comercialización para una modificación genética, cesando de inmediato el comercio y la producción de todas las variedades que contengan dicha modificación genética.

5. Dentro de la instrucción del correspondiente procedimiento, se dará audiencia a los interesados salvo en el caso previsto en el artículo 84.4 de la Ley 30/1992, de 26 de noviembre.

El plazo máximo para resolver y notificar será de seis meses. Transcurrido dicho plazo sin que se haya dictado y notificado resolución expresa, se producirá la caducidad del procedimiento. En los supuestos en los que el procedimiento se hubiera paralizado por causa imputable al interesado, se interrumpirá el cómputo del plazo para resolver y notificar la resolución.

El procedimiento de cancelación será resuelto mediante orden del Ministro de Medio Ambiente, y Medio Rural y Marino, a propuesta de la Dirección General de Recursos Agrícolas y Ganaderos. Contra dicha orden, que agota la vía administrativa podrá recurrirse, potestativamente, en reposición, ante el Ministro de Medio Ambiente y Medio Rural y Marino, en el plazo de un mes, contado a partir del día siguiente a aquel en tenga lugar su publicación o ser impugnada, directamente ante la Sala de lo Contencioso-administrativo de la Audiencia Nacional, en el plazo de dos meses, también contado desde el día siguiente al de su publicación, sin que puedan simultanearse ambas vías de impugnación.

6. La cancelación de la inscripción de una variedad se entenderá sin perjuicio de la posibilidad de su posible reinscripción en el Registro de Variedades Comerciales, de oficio o a instancia de parte, una vez que se compruebe que el material entregado se corresponde con la descripción de la variedad.

Artículo 52. *Suspensión cautelar de la producción y comercialización.*

1. Hasta tanto se resuelva el expediente de cancelación, el Ministerio de Medio Ambiente, y Medio Rural y Marino, de acuerdo con lo señalado por el artículo 23.2 de la Ley 30/2006, de 26 de julio, podrá suspender cautelarmente la producción y comercialización de semillas o plantas de vivero de una variedad. El procedimiento de suspensión cautelar se iniciará de oficio, a petición de cualquiera de los interesados o del propio órgano instructor del procedimiento.

Una vez recibida la solicitud de suspensión cautelar, el Director General de Recursos Agrícolas y Ganaderos resolverá en el plazo máximo de cinco días la iniciación o no del procedimiento de suspensión.

2. El escrito con la petición de la suspensión cautelar será remitido a los demás interesados en el procedimiento que podrán alegar en el plazo de 10 días cuantas cuestiones estimen convenientes o presentar la documentación oportuna.

3. El Director General de Recursos Agrícolas y Ganaderos resolverá, previo informe del órgano instructor del procedimiento de cancelación, sobre la suspensión cautelar en el plazo máximo de tres meses, contados a partir del día siguiente al de la iniciación del procedimiento de suspensión. Transcurrido dicho plazo sin que se haya dictado y notificado resolución expresa, se producirá la caducidad del procedimiento

Contra la resolución que se dicte, que no agota la vía administrativa, podrá interponerse recurso de alzada ante el Secretario General de Medio Rural, en el plazo de un mes, desde su notificación o de tres meses si trascurrido el plazo de resolución no se ha notificado al interesado la resolución correspondiente.

4. La resolución de suspensión cautelar podrá alzarse en cualquier momento dentro de la tramitación del procedimiento de cancelación, y, en todo caso, dejará de producir efectos en el momento en que se resuelva sobre la cancelación.

TÍTULO IV

Denominaciones de las variedades

CAPÍTULO I

Procedimiento de aprobación

Artículo 53. *Requisitos de las denominaciones.*

1. Las denominaciones de las variedades se ajustarán, con carácter general a lo dispuesto por el artículo 11 de la Ley 30/2006, de 27 de julio y por las disposiciones contenidas en el Reglamento (CE) n.º 637/2009 de la Comisión, de 22 de julio de 2009, por el que se establecen disposiciones de aplicación referentes a la adecuación de las denominaciones de las variedades de las especies de plantas agrícolas y especies hortícolas.

2. El solicitante no podrá depositar como denominación de una variedad una designación que ya se beneficie de un derecho de marca referente a productos idénticos o similares, o una denominación que pueda crear confusión con dichas marcas, salvo si renuncia a los derechos amparado por la marca.

Artículo 54. *Registro de la denominación.*

1. La solicitud de denominación para una variedad deberá presentarse ante la Oficina Española de Variedades Vegetales, en cualquier momento del procedimiento, antes de la finalización de los ensayos, y en ella se indicará si es nombre de fantasía o código, y se publicará por medios gráficos o telemáticos.

2. Cuando el solicitante no indique el tipo de denominación que propone, se aplicarán las reglas relativas a las denominaciones de fantasía.

3. Sin perjuicio de lo establecido en el apartado 1, las solicitudes de inscripción de una variedad podrán presentarse con una referencia del obtentor, sin propuesta de denominación, excepto si la misma variedad dispone de título de obtención vegetal concedido por el Registro de Variedades Protegidas.

4. Cuando la solicitud de una variedad se encuentren al mismo tiempo en el Registro de Variedades Comerciales y en el Registro de Variedades Protegidas la denominación propuesta no se aprobará hasta que no se aporte el informe de la Oficina Española de Patentes y Marcas a que se refiere el apartado 5 del artículo 48, de la Ley 3/2000, de 7 de enero, de Régimen Jurídico de la Protección de las Obtenciones Vegetales.

Artículo 55. *Aprobación.*

1. A los tres meses de su publicación en el Boletín del Registro de Variedades Comerciales, sin haber recibido objeción alguna, y tras haber comprobado que se ajusta a lo previsto en los artículos anteriores, la denominación quedará aprobada provisionalmente.

2. La aprobación definitiva de la denominación se producirá al mismo tiempo que se inscriba la variedad en el Registro de Variedades Comerciales, siempre teniendo en cuenta lo dispuesto en el apartado 4 del artículo anterior.

3. Recibida una objeción a la denominación, o comprobado que no se ajusta a lo establecido en este título, la Oficina Española de Variedades Vegetales requerirá al solicitante para que en el plazo de 10 días proponga una nueva denominación, sin perjuicio de que dicho solicitante pueda presentar alegaciones y solicitar medios de prueba, de acuerdo con lo previsto en los artículos 79 y 80 de la Ley 30/1992, de 26 de noviembre.

4. Las denominaciones varietales que hayan sido solicitadas o aceptadas en forma de código estarán claramente identificadas como tales en las pertinentes publicaciones mediante una nota a pie de página, con la siguiente explicación: «Denominación varietal solicitada o aceptada en forma de código».

Artículo 56. *Denominaciones de variedades de conservación y variedades de especies hortícolas desarrolladas para su cultivo en regiones determinadas.*

1. Respecto de las denominaciones de variedades de conservación y de variedades de especies hortícolas desarrolladas para su cultivo en regiones determinadas, si la denominación era conocida antes del 25 de mayo del año 2000, no será necesario su estudio, por lo que la denominación se aceptará tal y como hubieran sido notificada, siempre que no entre, en conflicto con la denominación de otra variedad de la misma especie o grupo que se encuentre inscrita o en proceso de inscripción, con una marca registrada, con una denominación de origen o con una indicación geográfica protegida, en estos casos la Oficina Española de Variedades Vegetales resolverá.

2. La Oficina Española de Variedades Vegetales podrá aceptar más de una denominación para una variedad, si se prueba suficientemente que son históricamente conocidas.

CAPÍTULO II

Reglas de uso

Artículo 57. *Utilización de la denominación.*

1. Si, en virtud de un derecho anterior, la utilización de la denominación de una variedad está prohibida a una persona que está obligada a utilizarla, de conformidad con lo dispuesto en este Título, el instructor del procedimiento, exigirá que el obtentor proponga otra denominación para la variedad.

2. Quien en España proceda a la puesta en venta o a la comercialización de material de reproducción o de multiplicación vegetativa de una variedad inscrita en la correspondiente Lista de Variedades Comerciales, estará obligado a utilizar la denominación de esa variedad siempre que no se opongan derechos anteriores a esa utilización, en cuyo caso se procederá conforme a lo previsto en el apartado anterior.

3. Sin perjuicio de lo dispuesto en apartado primero de este artículo, ningún derecho relativo a la designación registrada como la denominación de la variedad podrá obstaculizar la libre utilización de la denominación en relación con la variedad.

4. Cuando una variedad se ofrezca en venta o se comercialice, estará permitido asociar una marca de fábrica o de comercio, un nombre comercial o una indicación similar, a la denominación de la variedad registrada. Si tal indicación se asociase de esta forma, la denominación deberá ser, no obstante, fácilmente reconocible.

TÍTULO V

Requisitos para la inscripción como conservadores de variedades inscritas.

CAPÍTULO I

Solicitudes, material y ensayos

Artículo 58. *Solicitud.*

1. Cualquier productor obtentor o seleccionador de semillas, debidamente autorizado con arreglo al Real Decreto 1891/2008, de 14 de noviembre, por el que se aprueba el Reglamento para la autorización y registro de los productores de semillas y plantas de vivero y su inclusión en el Registro nacional de productores, podrá presentar una solicitud ante la Oficina Española de Variedades Vegetales en las fechas que figuran en los respectivos Reglamentos Técnicos de Inscripción de Variedades, para ser inscrito como conservador de una variedad inscrita o que pueda inscribirse en el Registro de Variedades Comerciales perteneciente a especies de plantas agrícolas y hortícolas.

2. La solicitud deberá indicar:

a) Los datos personales y el código del registro de productor.

b) Especie y denominación de la variedad.

c) La información relativa al origen del material de partida que se va a utilizar para iniciar la conservación de la variedad.

3. En el caso de variedades de conservación podrán ser conservadores de las mismas además de los señalados en el punto 1 de este artículo, los productores multiplicadores y Centros de investigación públicos o privados.

Artículo 59. *Material necesario y ensayos.*

1. Los solicitantes estarán obligados a presentar las cantidades del material de partida en las fechas de entrega que figuran en los respectivos Reglamentos Técnicos de Inscripción de Variedades.

2. La Oficina Española de Variedades Vegetales, realizará todos los estudios y comprobaciones precisas para confirmar la identidad varietal, la homogeneidad y la estabilidad de dicho material.

3. Cuando se trate de variedades híbridas o sintéticas, los solicitantes deberán entregar una muestra correspondiente a cada uno de sus componentes genealógicos.

CAPÍTULO II

Inscripción de conservadores

Artículo 60. *Inscripción de conservadores.*

1. El Director de la Oficina Española de Variedades Vegetales, resolverá el procedimiento para la concesión o denegación de la inscripción como conservador para la variedad de que se trate en el Registro de Variedades Comerciales, cuando del resultado de las comprobaciones realizadas se demuestre que:

a) El proceso de conservación se realiza correctamente y la variedad conserva las características que dieron origen a su inscripción en la correspondiente Lista de Variedades Comerciales.

b) El solicitante cumple las condiciones necesarias para realizar el proceso de conservación y, en su caso, se encuentra autorizado por el obtentor.

2. La Oficina Española de Variedades Vegetales comunicará al solicitante, a los órganos competentes de las Comunidades Autónomas y a la Comisión Europea y Estados miembros de la Unión Europea la concesión de la inscripción.

3. Quedarán automáticamente inscritos en el Registro de Variedades Comerciales como conservadores, los productores obtentores o seleccionadores de semillas, debidamente autorizados con arreglo al Real Decreto 1891/2008, de 14 de noviembre:

a) Que sean designados expresamente por el obtentor de una variedad respecto de la que se haya solicitado su registro o ya este inscrita en el Registro de Variedades Comerciales.

b) Que presenten una solicitud para ser inscritos como conservador y remitan, con la misma, autorización expresa del obtentor, con indicación de la cantidad de material de partida entregado.

c) Que sean designados por el titular de un título de obtención vegetal, nacional o comunitario, en la licencia de explotación concedida por el obtentor, en la que conste su autorización expresa para que el licenciatario pueda conservar la variedad.

CAPÍTULO III

Efectos de la inscripción y pérdida de la condición de conservador

Artículo 61. *Efectos de la inscripción.*

Sólo los productores obtentores y seleccionadores de semillas inscritos como conservadores de una variedad tendrán derecho a:

a) Producir semilla de categoría base, prebase y certificada.
b) Que se les admita declaraciones de cultivo para la producción de semillas de todas las generaciones, de acuerdo con la categoría de productor de que se trate.

Artículo 62. *Pérdida de la condición de conservador.*

1. Se producirá la pérdida de la condición de conservador cuando:

a) Se verifique, mediante comprobaciones y ensayos oficiales, que no se cumplen las condiciones de distinción, homogeneidad y estabilidad.
b) Se compruebe que se han dado informaciones falsas o fraudulentas en relación a los datos en los que se basó la concesión de la condición de conservador.
c) El productor seleccionador no permita la inspección de los trabajos encaminados a comprobar el proceso de conservación.

2. Si se trata de una variedad protegida por la legislación nacional o comunitaria, se perderá la condición de conservador:

a) Cuando se cancele la licencia de explotación por la expiración de su plazo.
b) Cuando se resuelva el contrato de licencia por incumplimiento de alguna de las partes y así se declare judicialmente.

Artículo 63. *Recursos.*

1. Los que tengan la consideración de interesados a los efectos de lo dispuesto en la Ley 30/1992, de 26 de noviembre, podrán manifestar sus oposiciones mediante la presentación de recurso de alzada dirigido al Director General de Recursos Agrícolas y Ganaderos, en el plazo de un mes a partir de la notificación de la resolución del Director de la Oficina Española de Variedades Vegetales.
2. El plazo máximo para resolver y notificar será de tres meses, excepto cuando sea necesario la realización de nuevas comprobaciones en campo o laboratorio, en este supuesto el plazo quedará suspendido desde la comunicación al interesado de que se realizará un nuevo examen técnico, hasta que se incorporen al expediente los resultados del mismo, de acuerdo con lo previsto en el artículo 42.5.d) de la Ley 30/1992, de 26 de noviembre.

[. . .]

ANEXO V

Reglamento Técnico de Inscripción de Variedades de Oleaginosas y Textiles

1. Ámbito de aplicación.–El ámbito de aplicación de este Reglamento comprende todas las variedades de las especies siguientes:

Adormidera: Papaver somniferum L.
Algodón: Gossypium spp.
Cañamo: Cannabis sativa L.
Cártamo: Carthamus tinctorius L.
Colza: Brassica napus L. (partim)
Girasol: Helianthus annus L.
Lino: Linum usitatissimum L.
Soja: Glycine max (L.) Merrill

2. Fechas límite de presentación de solicitudes de inscripción.–Las fechas límite de presentación de las solicitudes para cada campaña serán las siguientes:

Adormidera: 1 de agosto.
Algodón: 1 de enero.
Cáñamo: 1 de febrero.
Cártamo: 1 de diciembre.
Colza: 1 de agosto.

Girasol: 1 de diciembre.
Lino: 1 de diciembre.
Soja: 1 de enero.

Con objeto de llevar a cabo los ensayos y determinaciones que se prevén en el Reglamento General, deberá suministrarse en los almacenes del Instituto Nacional de Investigación y Tecnología Agraria y Alimentaria, situados en Avda. Padre Huidobro en la carretera de La Coruña, Km. 7'500 (28040 Madrid), el siguiente material para cada variedad solicitada, excepto el material de identificación de Girasol que entregarán en el Centro de Semillas del INIA, plaza de España, sector 3, 41013 Sevilla.

3. Material necesario para los ensayos.

Ensayos de identificación (sólo el primer año, semilla sin tratar):

Adormidera: 100 gramos de semilla.
Algodón: 5 kilogramos de semilla.
Cáñamo: 1 kilogramo de semilla sin tratar de la variedad y 50 gramos de cada componente, en el caso de variedades híbridas.
Cártamo: 1 Kilogramo de semilla.
Colza Hibrida y Asociaciones:

a) Componentes hereditarios (líneas puras, polinizadores e híbridos simples fundacionales): 300 gramos.
b) Variedades comerciales híbridas y no híbridas: Un kilogramo

Girasol:

a) Componentes hereditarios (híbridos simples fundacionales, líneas androestériles «A» y líneas restauradoras «R»): 500 gramos
b) Línea mantenedora «B»: 100 gramos de semilla, salvo cuando se utilice como polinizadora para la obtención de híbridos fundacionales, en cuyo caso deberán enviar 500 gr. de semilla.
c) Híbridos comerciales y variedades de fecundación libre: 2 kilogramos de semilla.

Lino: 3 kilogramos de semilla.
Soja: 5 kilogramos de semilla.

Cuando se solicite la inscripción de una variedad híbrida o sintética, será obligatoria la entrega del material correspondiente de todos los componentes hereditarios que intervengan, así como de la propia variedad, indicándose para cada uno de los componentes hereditarios si se trata o no de material de dominio público y, en cualquier caso, el origen de los mismos.

No será preciso entregar el o los componentes hereditarios de una variedad híbrida o sintética, salvo petición expresa, si ya fueron suministrados por el mismo solicitante a la OEVV, para su ensayo en el Registro de Variedades Comerciales o en el Registro de Variedades Protegidas.

Ensayos de valor agronómico (anualmente):

Adormidera: 200 gramos de semilla.
Algodón: 10 kilogramos de semilla.
Cáñamo: 5 kilogramos de semilla.
Cártamo: 12 kilogramos de semilla.
Colza y Asociaciones:

a) Variedades comerciales híbridas y no híbridas: 3 kilogramos de semilla.
b) Asociaciones: 3 kilogramos de semilla, entregando separadamente, con tratamiento de color diferente, la variedad híbrida androestéril y el polinizador.

Girasol: 5 kilogramos de semilla.
Lino: 10 kilogramos de semilla.
Soja: 15 kilogramos de semilla.

4. Fechas límite de entrega del material.–Las fechas límite de entrega de material para cada campaña y especie serán las siguientes:

Adormidera: 1 de septiembre.
Algodón: 1 de febrero.
Cáñamo: 1 de marzo.
Cártamo: 1 de enero.
Colza: 15 de agosto.
Girasol: 1 de enero.
Lino: 1 de enero.
Soja: 1 de febrero.

5. Criterios de evaluación.–Los estudios más importantes a llevar a cabo para determinar el valor agronómico o de utilización, se referirán fundamentalmente al:

Rendimiento.
Resistencia a los organismos nocivos.
Comportamiento con respecto a factores del entorno físico.
Características cualitativas.

Se considerarán, al menos, como características fundamentales para apreciar la calidad de una variedad, las siguientes para las distintas especies:

Cártamo: contenido en aceite y en proteínas con el grano sin descascarillar.
Colza: contenido en aceite, proteínas de la torta, glucosinolatos y ácido erúcico.
Girasol: contenido en aceite y en proteínas de la torta.
Soja: contenido en aceite y contenido y calidad de las proteínas.
Algodón: características de la fibra.
Cáñamo: contenido en corteza, características de la fibra y contenido en THC. La determinación cuantitativa del contenido en THC se deberá efectuar siguiendo el método analítico especificado en el Anexo I del Reglamento 796/2004, por el que se establecen disposiciones para la aplicación de la condicionalidad, la modulación y el sistema integrado de gestión y control previstos en el Reglamento (CE) n.° 1782/2003 del Consejo por el que se establecen disposiciones comunes aplicables a los regímenes de ayuda directa en el marco de la política agrícola común y se instauran determinados regímenes de ayuda a los agricultores.
Lino: características de la fibra y contenido en aceite.
Adormidera: contenido en alcaloides.,

No podrán ser objeto de inscripción en el Registro de Variedades Comerciales las variedades de colza con más del 2 por ciento y menos del 39 por ciento de contenido de ácido erúcico del total de ácidos grasos. El contenido en glucosinolatos no podrá exceder 18 micromoles.
Las variedades de Cáñamo que superen el 0,2 por ciento de contenido en THC no podrán ser objeto de inscripción en el Registro de Variedades Comerciales, de acuerdo con lo establecido en el Reglamento de la Comisión 796/2004

6. Protocolos para los exámenes de distinción, homogeneidad y estabilidad.

Aquellas variedades de las especies que se citan a continuación, que, con anterioridad al 1 de enero de 2024, hayan iniciado los exámenes oficiales para su admisión en el Registro de Variedades Comerciales, podrán ser aceptadas si cumplen las disposiciones establecidas en estos Protocolos de examen o, en su caso, en los Protocolos de examen que se encontraban en vigor al iniciarse el examen técnico.

Especies que cumplen con los protocolos de examen de la OCVV [(1)]:

Nombre científico	Denominación común	Protocolo
Brassica napus L. (partim).	Colza.	TP 36/3 de 21.4.2020
Cannabis sativa L.	Cáñamo.	TP 276/2 rev. de 30.12.2022
Glycine max (L.) Merrill.	Soja.	TP 80/1 de 15.3.2017
Gossypium spp.	Algodón.	TP 88/2 de 11.12.2020
Helianthus annuus L.	Girasol.	TP 81/1 de 31.10.2002

Nombre científico	Denominación común	Protocolo
Linum usitatissimum L.	Lino.	TP 57/2 de 19.3.2014

(1) El texto de estos protocolos puede consultarse en la web de la OCVV (www.cpvo.europa.eu).

Especies que cumplen con las directrices de examen de la UPOV (2):

Nombre científico	Denominación común	Protocolo
Carthamus tinctorius L.	Cártamo.	TG/134/3 de 12.10.1990
Papaver somniferum L.	Adormidera.	TG/166/4 de 9.4.2014

(2) El texto de estas directrices puede consultarse en la web de la UPOV (www.upov.int).

[. . .]

ANEXO XII

Reglamento técnico de inscripción de variedades de olivo

1. Ámbito de aplicación.–El ámbito de aplicación de este Reglamento comprende todas las variedades de la especie siguiente:

Olivo: Olea europaea L.

2. Fechas límite de presentación de solicitudes de inscripción.–La fecha límite de presentación de solicitudes será la siguiente:

Olivo: 1 de enero.

3. Material necesario para los ensayos.–El material necesario para ensayos deberá enviarse sólo el primer año.

Olivo: 8 plantas autoenraizadas de un año.

4. Fechas de entrega de material.–Las fechas límite de entrega de material será la siguiente:

Olivo: Del 1 de febrero al 30 de marzo.

En el caso de que por algún accidente quede inutilizado el material vegetal, el solicitante, previo requerimiento del Registro de Variedades Comerciales, deberá proceder a un nuevo envío del mismo.

5. Criterios de evaluación.–Las observaciones se efectuarán durante un mínimo de dos periodos de fructificación.

6. Protocolos para los exámenes de distinción, homogeneidad y estabilidad.

Aquellas variedades de la especie que se cita a continuación, que hayan comenzado las observaciones de sus caracteres antes de la fecha de entrada en vigor de este nuevo Protocolo de examen, no les será de aplicación el mismo. Resultará de aplicación este nuevo Protocolo de examen en la fecha límite de entrega de material vegetal que se encuentra establecida para el primer año de ensayo.

Especies que cumplen con los protocolos de examen de la OCVV (1):

Nombre científico	Denominación común	Protocolo
Olea europaea L.	Olivo	TP 099/1 de 28/11/2012

(1) El texto de estos protocolos puede consultarse en la web de la OCVV (www.cpvo.europa.eu).

[. . .]

§ 30

Real Decreto 929/1995, de 9 de junio, por el que se aprueba el Reglamento técnico de control y certificación de plantas de vivero de frutales. [Inclusión parcial]

Ministerio de Agricultura, Pesca y Alimentación
«BOE» núm. 141, de 14 de junio de 1995
Última modificación: 21 de junio de 2023
Referencia: BOE-A-1995-14422

[. . .]

ANEXO IX

Normas específicas para la certificación de plantas de vivero de olivo

1. Requisitos para la producción y mantenimiento de material inicial

1 a 4 **(Derogados)**

5. La descendencia de cada cabeza de clon se identificará con un código, llamado número de clon, que se mantendrá a lo largo de su multiplicación y comercialización junto a la denominación de la variedad.

2. Requisitos para la producción y mantenimiento de material de base

1. Las plantas madres de material de multiplicación base, en adelante plantas madre de base, se obtendrán directamente a partir de material de multiplicación inicial.

2. Las plantas madre de base se podrán cultivar en campo, en condiciones de aislamiento que aseguren la ausencia de contaminación de enfermedades y al menos con las distancias de aislamiento señaladas en el cuadro B. Estas distancias se podrán reducir si se establecen otras medidas de aislamiento eficaces, aprobadas por el organismo oficial responsable.

El substrato o el suelo de plantación estará libre de "verticillium dahliae" y de nematodos transmisores de virosis.

3. Todas las plantas madres de base tendrán comprobada su identidad varietal, al menos por observación visual de caracteres. El mantenimiento del estado sanitario se comprobará anualmente para las enfermedades y virosis fácilmente transmisibles y, en su caso, por muestreo y técnicas de análisis apropiadas y aprobadas por el organismo oficial responsable.

La tolerancia será del 0 por 100.

3. Requisitos para la producción de material de multiplicación y plantas de vivero certificadas

1. **(Derogado)**

2. Las plantas madre de certificado se podrán cultivar en campo, en condiciones de aislamiento que aseguren la ausencia de contaminación de enfermedades y al menos con las distancias de aislamiento señaladas en el cuadro B. Estas distancias se podrán reducir si se establecen otras medidas de aislamiento eficaces, aprobadas por el organismo oficial responsable.

El substrato o el suelo de plantación estará libre de "verticillium dahliae" y de nematodos transmisores de virosis.

3 a 5 **(Derogados)**

6. Los productores deberán realizar las oportunas depuraciones para que las plantas de vivero cumplan con los requisitos de pureza varietal y estado sanitario. Sólo se admitirá la falta de hasta un 5 por 100 de plantas depuradas por causas fitosanitarias o varietales.

7. Los substratos en que se produzcan y comercialicen las plantas de vivero estarán libres de "verticillium dahliae" y de nematodos transmisores de virosis.

CUADRO A

(Derogado)

CUADRO B

	Distancias de aislamiento
Plantas madres de material de multiplicación inicial, base o certificado.	100 m a plantas de olivo que no sean del sistema de certificación.
Viveros.	20 metros de plantaciones comerciales de olivo.

4. Requisitos para la producción de plantas de vivero de olivo certificadas obtenidas por micropropagación o cultivo in vitro:

1. Las porciones vegetales utilizadas para iniciar la micropropagación serán ápices caulinares procedentes, de árboles madre de base o de material inicial.

2. Los medios que se utilicen como sustratos de cultivo in vitro serán estériles. Será motivo de rechazo el material cultivado sobre medio contaminado, incluso por saprofitos. No se permite la adición a dichos medios de antibióticos que puedan enmascarar la presencia de microorganismos.

3. La multiplicación se efectuará por líneas de descendencias clonales de cada porción vegetal utilizada. Las plantas de cada línea de descendencia clonal serán mantenidas e identificada por separado, hasta el momento de precintado/etiquetado.

4. Se limita el número de multiplicaciones a un máximo de 7, una vez superada la fase de adaptación.

5. Depuración varietal sanitaria: Serán eliminadas todas las plantas fuera de tipo y las afectadas por plagas o patógenos, en cualquiera de las fases del cultivo.

6. Precontroles varietales: En las primeras fases de la multiplicación (preferentemente la 3.ª o la 4.ª) se tomarán al menos tres plantas de cada línea de descendencia clonal para el precontrol varietal, que cultivará el productor en sus instalaciones de aclimatación. De todo ello, informará previamente al organismo oficial responsable, que efectuará las oportunas inspecciones. Las líneas de descendencia que no superen este precontrol serán rechazadas.

7. El productor llevará un registro específico en donde se anotarán cronológicamente las distintas operaciones de multiplicación, toma de muestras, depuración, etc., por cada línea de descendencia, con indicación del número de plantas o recipientes de multiplicación. Cada descendencia clonal estará claramente identificada con una clave, que será la que figurará en el citado registro. En los recipientes de multiplicación in vitro, figurará: Referencia a dicha clave y al número de multiplicación que corresponda.

8. Para cada variedad no se admitirá simultanear la producción de plantas base o certificadas y plantas CAC en los mismos recintos.

9. Durante la fase de adaptación al cultivo in vivo y posteriores se seguirán las normas de este reglamento para la producción de plantas certificadas, especialmente en lo relativo a trazabilidad, aislamientos, controles y cumplimiento de los requisitos sanitarios y varietales.

10. En la etiqueta de las plantas figurará la expresión "producida in vitro".

ANEXO X

Parte A: Géneros y especies a los que se refiere el artículo 1 que se pueden producir en categorías inicial, de base, certificada y CAC, bajo reglas y normas de la UE

Castanea sativa Mill.
Citrus L.
Corylus avellana L.
Cydonia oblonga Mill.
Ficus carica L.
Fortunella Swingle.
Fragaria L.
Juglans regia L.
Malus Mill.
Olea europaea L.
Pistacia vera L.
Poncirus Raf.
Prunus dulcis (Mill.) D. A. Webb.
Prunus armeniaca L.
Prunus avium L.
Prunus cerasus L.
Prunus domestica L.
Prunus pérsica (L) Batsch.
Prunus salicina Lindley.
Pyrus L.
Ribes L.
Rubus L.
Vaccinium L.

Parte B: Géneros y especies a los que se refiere el artículo 1 que se pueden producir en categorías inicial, de base, certificada y estándar, bajo reglas y normas españolas

Diospyros L.
Actinidia Lindl.
Ceratonia siliqua L.
Punica granatum L.
Musa.
Persea.

[. . .]

§ 31

Orden ARM/3371/2010, de 27 de diciembre, por la que se aprueba el Reglamento Técnico de Control y Certificación de semillas de plantas oleaginosas

Ministerio de Medio Ambiente, y Medio Rural y Marino
«BOE» núm. 317, de 30 de diciembre de 2010
Última modificación: 16 de agosto de 2022
Referencia: BOE-A-2010-20063

Por la presente Orden se incorpora al ordenamiento jurídico interno la Directiva 2009/74/CE de la Comisión, de 26 de junio, por la que se modifican las Directivas 66/401/CEE, 66/402/CEE, 2002/55/CE y 2002/57/CE del Consejo, en lo que respecta a los nombres botánicos de las plantas y los nombres científicos de otros organismos, y en determinados anexos de las Directivas 66/401/CEE, 66/402/CEE, 2002/57/CE, a la luz de la evolución del conocimiento científico y técnico.

Dichas Directivas y sus sucesivas modificaciones ya fueron incorporadas al ordenamiento jurídico interno, mediante el Reglamento General Técnico de Control y Certificación de Semillas y Plantas de Vivero, aprobado por Orden de 23 de mayo de 1986 y modificaciones posteriores, y en lo que respecta a las semillas de plantas oleaginosas, por el Reglamento Técnico de Control y Certificación de semillas de plantas oleaginosas, aprobado por Orden de 1 de julio de 1986, objeto de sucesivas modificaciones.

Dado que estos Reglamentos Técnicos han sufrido importantes modificaciones a lo largo de estos años y que la Directiva 2009/74/CE introduce igualmente amplias modificaciones en los anexos, se ha considerado más adecuado aprobar un nuevo Reglamento Técnico de Control y Certificación de semillas de plantas oleaginosas.

Las características de las semillas de especies de plantas oleaginosas descritas en el Reglamento serán tenidas en cuenta y serán aplicables a las importaciones de semillas de países terceros o a la comercialización de los procedentes del Espacio Europeo en aplicación del Reglamento General Técnico de Control y Certificación de Semillas y Plantas de Vivero aprobado por Orden de 23 de mayo de 1986, con la excepción de las distancias mínimas de cultivo, donde se aplicarán las de los respectivos Estados de origen a partir de la certificación que, en el caso de terceros Estados, haga la Comisión Europea teniendo en cuenta las normas de la OCDE o simplemente en aplicación de las distancias que regule cada Estado del Espacio Europeo.

En la elaboración de la presente disposición han sido consultadas las Comunidades Autónomas y las entidades representativas de los sectores afectados.

En su virtud, de acuerdo con el Consejo de Estado, dispongo:

Artículo único. *Aprobación del Reglamento Técnico de Control y Certificación de semillas de plantas oleaginosas.*

Se aprueba el Reglamento Técnico de Control y Certificación de semillas de plantas oleaginosas con el contenido que figura en el anexo de la presente disposición.

Disposición derogatoria. *Derogación normativa.*

Queda derogada la Orden de 1 de julio de 1986 por la que se aprueba el Reglamento Técnico de Control y Certificación de semillas de plantas oleaginosas.

Disposición final primera. *Incorporación de derecho de la Unión Europea.*

Mediante esta orden se incorpora al derecho español la Directiva 2009/74/CE, de la Comisión, de 26 de junio de 2009, por la que se modifican las Directivas 66/401/CEE, 66/402/CEE, 2002/55/CE y 2002/57/CE del Consejo en lo que respecta a los nombres botánicos de las plantas y los nombres científicos de otros organismos, y determinados anexos de las Directivas 66/401/CEE, 66/402/CEE, 2002/57/CE, a la luz de la evolución del conocimiento científico y técnico.

Disposición final segunda. *Título competencial.*

Esta orden se dicta al amparo de lo dispuesto en el artículo 149.1.13.ª de la Constitución, por el que se atribuye al Estado la competencia exclusiva en materia de bases y coordinación de la planificación general de la actividad económica, salvo la regulación relativa a las semillas importadas, que se dicta al amparo de lo dispuesto en el artículo 149.1.10.ª de la Constitución, por el que se atribuye al Estado la competencia exclusiva en materia de comercio exterior.

Disposición final tercera. *Entrada en vigor.*

Esta orden entrará en vigor el día siguiente al de su publicación en el «Boletín Oficial del Estado».

ANEXO I

Reglamento Técnico de Control y Certificación de semillas de plantas oleaginosas

I. Especies sujetas al Reglamento Técnico

Quedan incluidas en el ámbito de ampliación de este Reglamento Técnico las semillas de las siguientes especies de plantas oleaginosas:

Arachis hypogaea L.: Cacahuete.
Brassica juncea (L.) Czern.: Mostaza de la China, Mostaza india.
Brassica napus L. (partim): Colza
Brassica nigra (L.) W.D.J. Koch: Mostaza negra.
Brassica rapa L. var. silvestris (Lam.) Briggs: Nabina.
Carthamus tinctorius L.: Cártamo o alazor.
Carum carvi L.: Comino
Glycine max (L) Merr: Soja.
Helianthus annuus L.: Girasol.
Linum usitatissimum L. (partim.): Lino oleaginoso.
Papaver somniferum L.: Adormidera.
Sinapis alba L.: Mostaza blanca.

Sólo podrá denominarse «Semilla» de las plantas oleaginosas mencionadas la que proceda de cultivos controlados por los Servicios oficiales de control, y que haya sido obtenida según lo dispuesto en este Reglamento, así como en la Ley 30/2006, de 26 de julio, de semillas y plantas de vivero y de recursos fitogenéticos; el Decreto 3767/1972, de 23 de diciembre, por el que se aprueba el Reglamento General sobre Producción de Semillas y

Plantas de Vivero, y modificaciones posteriores, así como en la Orden de 23 de mayo de 1986 por la que se aprueba el Reglamento General de Control y Certificación de Semillas y Plantas de Vivero, y modificaciones posteriores.

También podrá recibir la denominación de «Semilla» la importada que cumpla los correspondientes requisitos legales.

II. Categorías de semilla

a) Se admiten en general las siguientes categorías de semilla:

Material parental.
Semillas de prebase.
Semilla de base.
Semilla certificada.

En variedades de las especies soja, cacahuete y lino oleaginoso, se admiten las siguientes categorías:

Material parental.
Semillas de prebase.
Semilla de base.
Semilla certificada de primera reproducción (R-1).
Semilla certificada de segunda reproducción (R-2).

Para las especies mostaza negra y cacahuete se admite además la categoría comercial.

b) El material parental es la unidad inicial utilizada en la conservación de la variedad y constituye la generación G-0. La primera multiplicación de este material se denominará generación G-1, y así sucesivamente y constituyen las semillas de prebase.

c) Se entiende por semilla de base la obtenida como máximo en la tercera generación en general, y cuarta generación para cártamo, soja y lino oleaginoso desde el material parental, salvo en variedades de obtentor, en que se haya admitido una generación distinta, al efectuarse su inscripción en el Registro de Variedades Comerciales.

En el caso de producción de semilla híbrida se considerará como semilla de base la de los parentales utilizados directamente para la obtención del híbrido.

III. Variedades comerciales admisibles a la certificación

En las especies para las que se haya establecido una lista española de variedades comerciales o un catálogo común de variedades de la Unión Europea, sólo podrá producirse para presentarse a la certificación oficial y comercializarse, semilla de variedades incluidas en los mismos, exceptuándose aquélla que se destine exclusivamente a la exportación o la de aquellas especies para las cuales se admita la categoría de semilla comercial y se precinte con esta categoría.

IV. Producción de semillas

a) Requisitos de los procesos de producción: Salvo lo dispuesto en el apartado b) para las generaciones anteriores a la semilla de base, en el apartado d) para la producción de semilla de híbridos de girasol y en el apartado e) para la producción de semilla de líneas parentales e híbridos de colza, los campos de producción de semillas han de cumplir los requisitos que se señalan en el anejo número uno.

b) Requisitos especiales para la obtención de semilla de base:

1.º Método para la conservación de una variedad comercial.–El método para la conservación de las variedades de obtentor será el descrito en la inscripción de las mismas en el Registro de Variedades Comerciales, siguiendo normas de selección varietal conservadora generalmente admitidas para la especie.

El método a seguir para la conservación de una variedad de obtentor no conocido se basa:

a') Para las especies girasol, cártamo y nabina, en la selección del material parental por medio de pruebas de descendencia y su multiplicación en líneas, entendiéndose por tales el conjunto de plantas que proceden de las semillas de una planta.

b') Para las especies soja y cacahuete, en las sucesivas recogidas de plantas para iniciarse cada nuevo proceso de conservación y multiplicación en líneas, entendiéndose por tales el conjunto de plantas que proceden de las semillas de una planta.

c') En el caso de la colza, en las sucesivas recogidas de plantas autofecundadas para iniciarse cada nuevo proceso de conservación y multiplicación en líneas, entendiéndose por tales el conjunto de plantas que proceden de las semillas de una planta.

En los casos b') y c'), si las sucesivas recogidas de plantas se realizan en las líneas en que han sido sembradas las semillas de las plantas recogidas el año anterior, debe hacerse de tal modo que el número de familias sea superior a 20, entendiéndose por familia el conjunto de plantas que proceden de una misma línea.

El plan general de producción de semilla de base deberá ser enviado al Registro de Variedades Comerciales para su aprobación y estar de acuerdo con las normas generales que se disponen en este Reglamento.

d') Material parental. El material parental se obtiene mediante recogida en campos de máxima garantía varietal de un número suficiente de plantas para que, una vez desechadas en laboratorio y pruebas de descendencia, en su caso, aquellas que presenten características impropias de la variedad que se pretende conservar, y teniendo en cuenta las reservas, cuando éstas estén constituidas por las semillas de plantas distintas de las empleadas, quede un remanente que permita utilizar en la siembra la semilla de no menos de 200 plantas.

e') Producción de G-1. Las semillas de cada planta se sembrarán de una hilera. Las parcelas de producción de G-1 deberán cumplir como mínimo lo señalado en el anejo número 1 para la semilla base, en lo que a número de años sin cultivar la misma especie en la parcela se refiere. No se aceptarán a este efecto las parcelas cuya falta de homogeneidad del suelo pueda dificultar la determinación de las variaciones de tipo de las plantas resultantes.

Durante todo el proceso vegetativo se eliminará toda línea o planta aberrante. En las especies girasol, cártamo y nabina, la eliminación se efectuará siempre antes de la floración, en las restantes especies, si la eliminación se efectúa en época posterior a la floración, no sólo se arrancará la línea en la que aparezcan anomalías, sino también las contiguas, excepto en el caso de la colza en que se eliminarán las tres líneas anteriores y las tres siguientes.

Las parcelas de producción de G-1 deberán estar aisladas de cualquier siembra de la misma especie por las distancias que a continuación se detallan.

Las citadas en segundo lugar corresponden al aislamiento mínimo exigido cuando el cultivo próximo está sembrado con semilla de base o categoría anterior a la de base de la misma variedad.

	Metros	Metros
Cacahuete	100	20
Cártamo	800	100
Colza	500	50
Girasol	1.200	200
Nabina	800	100
Soja	100	20

Estas distancias podrán no observarse cuando exista una protección suficiente contra cualquier polinización extraña no deseable.

No se exige aislamiento alguno con parcelas sembradas con semilla G-1 para producir G-2 de la misma variedad.

f') Producción de G-2. Para la obtención de la semilla correspondiente a la G-2 se sembrará, sin necesidad de conservar la filiación, la semilla recolectada en las parcelas correspondientes a la G-1.

Las parcelas de producción de G-2 deberán cumplir como mínimo los requisitos señalados en el anejo número uno para la semilla de base.

En estos campos se deberán eliminar todas las plantas cuyas características no correspondan a la variedad que se conserva.

g') Requisitos especiales para la producción de semilla de base de girasol híbrido:

g') 1. Producción de G-1: Las semillas de cada planta se sembrarán en hilera. No se aceptarán las parcelas cuya falta de homogeneidad del suelo pueda dificultar la determinación de las variaciones de tipo de las plantas resultantes.

Antes de la floración se eliminara en su totalidad toda la línea en la que aparezcan plantas fuera de tipo o aberrantes. La producción obtenida constituirá la generación G-1.

g') 2. Producción de G-2: Para la obtención de la semilla G-2, se sembrará la semilla G-1 sin necesidad de conservar la filiación.

Se entiende como semilla de base la obtenida, como máximo, en la tercera generación (G-3) para ambos parentales del híbrido.

g') 3. Aislamiento: Las parcelas de producción de G-1, G-2 y G-3, deberán estar aisladas de cualquier siembra de girasol, por una distancia mínima de 2.000 metros.

En casos particulares, podrán admitirse distancias menores, pero nunca inferiores a 1.600 metros.

Estas distancias podrán no observarse cuando exista una protección suficiente contra cualquier polinización extraña no deseable.

No se exigirá aislamiento entre dos campos si uno ha terminado su ciclo floral cuando el otro no lo ha comenzado aún, entendiéndose como principio y final de floración el momento en el que un 2 por 1.000 de las plantas hembras están receptivas para el caso del posible campo contaminado, y el momento en el que un 2 por 1.000 del total de plantas capaces de emitir polen, lo está haciendo, para el caso del posible campo contaminante.

g') 4. Plantas fuera de tipo:

Parental masculino.–El número de plantas fuera de tipo, que emiten polen, será como máximo el 2 por 1.000 a partir del momento en que haya un 2 por 100 de plantas hembras receptivas.

Parental femenino.–El número de plantas fuera de tipo será como máximo el 2 por 1.000, cuando la semilla base sea una línea pura y el 5 por 1.000, cuando sea un híbrido simple. En ambos casos el porcentaje máximo admitido de plantas hembras emitiendo polen es el 5 por 1.000.

2.º Inspecciones a realizar.–Se realizarán inspecciones oficiales a los campos de producción de semilla de base y generaciones anteriores por lo menos dos veces: Una, en la época anterior a floración, y otra, durante la maduración.

Para el caso de líneas puras de girasol híbrido, las inspecciones se harán: una, quince días antes de la floración, y otra, en plena floración.

El personal técnico del productor, cuantas veces sean precisas para mantener en todo momento las parcelas debidamente depuradas.

c) Requisitos especiales de la semilla certificada:

1.º Variedades en una finca.–En una misma finca de agricultor colaborador sólo podrá cultivarse para obtención de semilla un número limitado de variedades de cada especie, previamente autorizado. Dicho número depende del tamaño de la finca y de los medios de que disponga.

2.º Inspecciones a realizar.–Se realizarán inspecciones oficiales a toda parcela de producción de semilla por lo menos dos veces: una, antes o durante la floración, y otra, después de esta y próxima a la recolección.

d) Requisitos especiales para la producción de semilla de híbridos de girasol:

d) 1. Aislamiento.–La distancia mínima respecto a otro campo de la misma especie será de 700 metros.

Esta distancia podrá no observarse cuando exista una protección suficiente contra cualquier polinización extraña no deseable.

Cuando se trate de dos campos de producción con el mismo parental masculino no será necesario aislamiento. En este caso, si uno de los campos fuera rechazado por hembras

emitiendo polen, quedaría rechazada la franja del otro que estuviera situada a menos de 200 metros del extremo del campo rechazado.

Tampoco se exigirá aislamiento entre dos campos si uno ha terminado su ciclo floral cuando el otro no ha comenzado aun, entendiéndose como principio y final de floración el momento en el que un 1 por 100 de las plantas hembras están receptivas para el caso del posible campo contaminado y el momento en el que un 1 por 100 del total de plantas capaces de emitir polen, lo están haciendo, para el caso del posible campo contaminante.

d) 2. Plantas fuera de tipo.–El número máximo admitido de plantas fuera de tipo es:

En parental masculino: 5 por 1.000.
En parental femenino: 1 por 100.

En ambos casos, estos porcentajes se exigirán a partir del momento en que haya un 5 por 100 de plantas hembras receptivas.

El porcentaje máximo admitido de plantas hembras emitiendo polen es del 5 por 1.000.

d) 3. Floración.–No se admitirá ningún campo de producción de semilla de híbrido si no existe como mínimo una población de 500 plantas por hectárea de parental masculino emitiendo polen cuando el parental femenino esté en plena floración (50 por 100 de plantas hembras receptivas).

d) 4. Inspecciones.–El personal técnico de los Servicios oficiales de control inspeccionará siempre que sea posible, todos los campos de producción de semilla híbrida; una vez, quince días antes de la floración, y otra, cuando las plantas estén en floración.

Para determinar las distintas proporciones relativas se efectuarán conteos al azar en número no inferior a cuatro por parcela hasta 50 hectáreas y en proporción decreciente para mayores superficies y cada uno de no menos de 500 plantas. Las áreas de conteo se elegirán a su vez al azar y referidas a la totalidad de la parcela.

En el caso de campos en los que exista falta de homogeneidad en las plantas, si una parte del campo esta bien y otra, claramente delimitada, supera los máximos tolerados, ya de plantas fuera de tipo o de hembras emitiendo polen, se considerará como dos parcelas contiguas, y se rechazará la zona que no cumpla los mínimos requeridos, más una franja de seguridad de 200 metros.

e) Requisitos especiales para la producción de semilla de líneas parentales e híbridos de colza:

e) 1. Cultivos anteriores.–El cultivo se realizará en un terreno en el que no se hayan cultivado crucíferas en los cinco últimos años.

e) 2. Aislamiento.–La distancia a fuentes de polen que puedan producir una polinización extraña perjudicial será de al menos 500 m en el caso de producción de semilla de base, y de al menos 300 m en el caso de producción de semilla certificada. Estas distancias podrán no observarse cuando exista una protección suficiente contra cualquier polinización extraña no deseable.

e) 3. Plantas fuera de tipo.–Los porcentajes máximos admitidos de plantas fuera de tipo, serán los siguientes:

Para la producción de semilla de base:

Si la semilla de base es una línea pura: 0,1%.
Si la semilla de base es un híbrido simple:

Parental masculino: 0,1%.
Parental femenino: 0,2%.

Para la producción de semilla certificada:

Parental masculino: 0,3%.
Parental femenino: 1,0%.

e) 4. Androesterilidad.–Cuando se utilice un componente androestéril, su contenido máximo admitido en plantas capaces de emitir polen será el siguiente:

Producción de semilla de base: 1%.
Producción de semilla certificada: 2%.

Estos porcentajes se determinarán examinando las flores para comprobar la ausencia de anteras fértiles.

e) 5. Inspecciones.–El número de inspecciones de campo será de tres como mínimo: la primera antes de la floración, la segunda al comienzo de la floración, y la tercera al final de la misma.

f) Requisitos de las semillas: Las semillas de las distintas categorías han de cumplir los requisitos que se señalan en el anejo número dos, salvo los correspondientes a pureza varietal de las semillas parental e híbrida de colza, que serán los que figuran en el apartado g).

g) Requisitos especiales para la producción de semilla parental e híbrida de colza: En el caso de híbridos de colza producidos utilizando androesterilidad, la semilla tendrá suficiente identidad y pureza en cuanto a las características varietales de sus componentes, incluyendo, según los casos, la androesterilidad o la restauración de la fertilidad.

La pureza varietal mínima de la semilla será la siguiente:

Tipo de semilla	Pureza varietal mínima – Porcentaje
Semilla de base (componente femenino)	99,0
Semilla de base (componente masculino)	99,9
Semilla certificada de las variedades de colza de invierno	90,0
Semilla certificada de las variedades de colza de primavera	85,0

Para poder precintar la semilla certificada será necesario disponer de resultados satisfactorios de un postcontrol oficial en campo realizado con muestras de semilla de base tomadas oficialmente y llevado a cabo durante el mismo período vegetativo en que se está produciendo la semilla certificada, con el fin de confirmar que las semillas de base cumplen los requisitos establecidos en cuanto a identidad y pureza, incluida la androesterilidad.

La pureza varietal de la semilla híbrida se comprobará por medio de ensayos oficiales de postcontrol realizados con muestras tomadas oficialmente.

Tanto para la semilla de base como para la certificada de híbridos de colza, la pureza varietal podrá evaluarse mediante métodos bioquímicos adecuados, en lugar de mediante ensayos de postcontrol en campo.

h) Comunicaciones de los productores:

1.º Declaración de cultivos.–La declaración de cultivos tiene que obrar en poder de los Servicios oficiales de control en un plazo máximo de treinta días después de efectuada la siembra de las parcelas.

Se podrá exigir a los productores que acompañen croquis detallados de situación de la finca y de la parcela.

Cualquier modificación en la declaración de cultivos se comunicara dentro del plazo de quince días de haberse producido.

2.º Comunicaciones durante el ciclo de producción y preparación de las semillas. Son necesarias las siguientes:

Floración en un plazo máximo de tres días después de iniciada.

Fecha en que se iniciará la recolección.

i) Uso de técnicas bioquímicas o moleculares.

En el caso de que, tras las inspecciones oficiales de campo indicadas en el presente apartado IV, siguiera habiendo dudas sobre la identidad varietal de las semillas, la autoridad de certificación podrá utilizar, para el examen de dicha identidad, una técnica bioquímica o molecular reconocida internacionalmente y reproducible, de conformidad con las normas internacionales aplicables.

V. Precintado de semillas

a) Requisitos de los lotes de semilla: Los tamaños máximos de los lotes de semilla serán los indicados en el anejo número tres.

b) Envases: Los envases en que se vaya a comercializar la semilla deberán reunir las suficientes condiciones de seguridad y ser aptos para la conservación de la semilla, no existiendo limitaciones en cuanto al material de que estén fabricados.

c) Precintado: Para todas las especies sujetas al presente reglamento se precintarán además de las semillas de base, certificadas, certificadas de primera, segunda y tercera reproducción, las correspondientes a la categoría inmediatamente anterior a la de base.

d) Para las especies incluidas en este Reglamento será de aplicación lo dispuesto en los apartados 26a, 26b y 26c del Reglamento General Técnico de Control y Certificación de Semillas y Plantas de Vivero, referente a semillas no certificadas definitivamente, y sólo en los casos en que procedan de la multiplicación de semillas de las siguientes categorías:

Soja, cacahuete y lino oleaginoso: Prebase, base y certificada de primera reproducción.

Resto de especies: Prebase y base.

VI. Pruebas de precontrol y postcontrol

Todo productor ha de sembrar en campos de precontrol una parcela con la muestra de cada lote que haya precintado de semilla de base.

En los ensayos de postcontrol se sembrarán al menos las muestras correspondientes a un 30 por 100 de los lotes de semilla certificada que no se vaya a utilizar para nuevas multiplicaciones, elegidos al azar. En los ensayos de postcontrol de girasol híbrido se sembrarán las muestras de todos los lotes.

El tamaño de las parcelas correspondientes a cada muestra no debe ser inferior a 20 metros cuadrados para las de semilla certificada ni a 30 metros cuadrados para las de base.

En las parcelas de precontrol y postcontrol se señalaran, pero no arrancaran, las plantas de otras variedades, de otro tipo (no las que sean variación típica de la variedad), y mutantes.

VII. Productores de semillas

a) Categorías de los productores. Se admiten las siguientes categorías de productores:

– Productor mantenedor.
– Productor multiplicador.
– Productor procesador.

b) Capacidad de las instalaciones:

La capacidad de las instalaciones para ser productor de las especies señaladas en este Reglamento, ha de ser tal que, como mínimo, permita la manipulación de 1.000 toneladas de semilla al año, excepto para los productores que produzcan exclusivamente semilla de una sola especie, en cuyo caso se permitirá que la capacidad de las instalaciones sea menor.

c) Instalaciones:

Se comprobará que las características de las instalaciones mínimas que tienen que estar a disposición del productor, exigidas en el artículo 13 del Real Decreto 1054/2021, de 30 de noviembre, por el que se establecen y regulan el Registro de operadores profesionales de vegetales, las medidas a cumplir por los operadores profesionales autorizados a expedir pasaportes fitosanitarios y las obligaciones de los operadores profesionales de material vegetal de reproducción, y se modifican diversos reales decretos en materia de agricultura, son las adecuadas en cada caso.

d) Campos en cultivo directo:

Los productores mantenedores deberán disponer de campos en cultivo directo para la obtención de las generaciones anteriores a base y para establecer los campos de pre y postcontrol, en superficie adecuada a sus planes de producción. La semilla de base podrá producirse en fincas de agricultores-colaboradores, previa autorización de los Servicios oficiales de control.

VIII. Comercialización

a) Etiquetas: En las etiquetas oficiales y en las del productor, o impresos equivalentes en su caso, deberán figurar como mínimo los datos que exige el Reglamento General de Control y Certificación de Semillas y Plantas de Vivero.

Cuando se trate de semilla de híbridos se especificará claramente de qué tipo de híbrido se trata.

b) Subdivisión en envases pequeños: Los productores no podrán proceder al fraccionamiento de los envases originales en otros más pequeños si estos no son precintados por los Servicios oficiales de control.

En este último caso, se permitirá una tolerancia en peso del 2 por 100 como máximo.

c) Semilla de campañas anteriores: Para poder comercializar semilla, una vez transcurrido el período de diez meses de validez del precintado, es requisito indispensable la realización de nuevos análisis así como el que por los Servicios oficiales de control se realice un reprecintado con la correspondiente toma de muestras.

d) Comunicaciones relativas a comercialización: Las ventas por variedades y remanentes de semilla procedente de la campaña anterior se comunicarán antes del 1 de octubre de cada año, para las variedades que se siembren en primavera y del 1 de marzo, para las de otoño.

e) Asociaciones varietales: Podrá comercializarse semilla de especies de plantas oleaginosas en forma de asociación varietal.

A tales efectos, se entiende por:

Asociación varietal: una asociación de semilla certificada de un híbrido dependiente de un polinizador específico, inscrito en la Lista de Variedades Comerciales o en el Catálogo Común de Variedades de Plantas Agrícolas, con semilla certificada de uno o varios polinizadores específicos, igualmente inscritos, mezcladas mecánicamente en proporciones determinadas conjuntamente por las personas responsables del mantenimiento de dichos componentes, habiéndose notificado dicha combinación a la autoridad competente de certificación.

Híbrido dependiente de un polinizador: el componente androestéril de la asociación varietal (componente femenino).

Polinizador o polinizadores: el componente de la asociación varietal que emite el polen (componente masculino).

La semilla de los componentes femenino y masculino se tratará con productos de colores diferentes.

En las etiquetas de asociaciones varietales, en lugar del nombre de la variedad, se hará constar la indicación «asociación varietal» y su nombre, y se indicarán los porcentajes en peso de los distintos componentes desglosados por variedades. Es suficiente mencionar la denominación de la asociación varietal, si se da por escrito la composición de ésta al comprador, y si dicha denominación se ha registrado oficialmente.

IX. Semilla importada

La semilla que se importe de países terceros deberá corresponder a especies y categorías para las cuales haya sido reconocida la equivalencia en los procesos de producción y de los requisitos de la semilla a nivel de la Unión Europea.

ANEXO 1

Requisitos de los procesos de producción

Especie y clase de semilla	Tamaño de las parcelas (Mínimo)	Número de años sin cultivar la misma especie en la parcela (Mínimo)	Aislamiento (Mínimo) (1)	Plantas otras variedades (Máximo)	Plantas otras especies cultivadas (Máximo)	Plantas infectadas (Máximo)
Adormidera:						
Semilla de base	–	1 año.	1.000 m.	2/1.000	–	–
Semilla certificada	–	1 año.	400 m.	5/1.000	–	–
Cacahuete:						

Especie y clase de semilla	Tamaño de las parcelas (Mínimo)	Número de años sin cultivar la misma especie en la parcela (Mínimo)	Aislamiento (Mínimo) (1)	Plantas otras variedades (Máximo)	Plantas otras especies cultivadas (Máximo)	Plantas infectadas (Máximo)
Semilla de base	–	1 año.	20 m.	1/1.000	Cero.	50/Ha.
Semilla certificada (R–1)	3 Ha.	1 año.	5 m.	2/1.000	5/Ha.	500/Ha.
Semilla certificada (R–2)	5 Ha.	1 año.	5 m.	5/1.000	5/Ha.	500/Ha.
Cártamo y comino:						
Semilla de base	–	2 años.	500 m.	1/30 m²	Cero.	50/Ha.
Semilla certificada	5 Ha.	2 años.	200 m.	1/10 m²	5/Ha.	500/Ha.
Colza:						
Semilla de base	–	3 años (2).	400 m (3).	1/1.000	1/100 m² (4).	50/Ha.
Semilla certificada	5 Ha.	3 años (2).	200 m (3).	3/1.000	4/100 m² (4).	500/Ha.
Girasol:						
Semilla de base	–	2 años naturales (5).	1.000 m.	2/1.000	Cero.	50/Ha.
Semilla certificada	5 Ha.	1 año natural (5).	500 m.	5/1.000	5/Ha.	500/Ha.
Lino oleaginoso:						
Semilla de base	–	2 años.	10 m.	3/1.000	–	–
Semilla certificada (R–1 y R–2)	2 Ha.	2 años.	0,5 m.	20/1.000	–	–
Mostaza blanca, negra y de la China:						
Semilla de base	–	3 años (2).	400 m (3).	1/30 m²	1/100 m² (4).	50 Ha.
Semilla certificada	5 Ha.	3 años (2).	200 m (3).	1/10 m²	4/100 m² (4).	500 Ha.
Nabina:						
Semilla de base	–	3 años (2).	500 m (3).	10/1.000	1/100 m² (4).	50 Ha.
Semilla certificada	5 Ha.	3 años (2).	200 m (3).	20/1.000	4/100 m² (4).	500 Ha.
Soja:						
Semilla de base	–	1 año.	20 m.	1/1.000	Cero.	50/Ha.
Semilla certificada (R–1)	5 Ha.	1 año.	5 m.	2/1.000	5/Ha.	500/Ha.
Semilla certificada (R–2)	5 Ha.	1 año.	5 m.	5/1.000	5/Ha.	500/Ha.

Notas:

(1) Estas distancias podrán no observarse cuando exista una protección suficiente contra toda polinización extraña no deseable.

(2) Tres años sin cultivar especies del género *«Brassica».*

(3) Estos aislamientos se refieren a cualquier otro cultivo del género *«Brassica».*

(4) Se refiere a plantas del género *«Brassica»*, tanto cultivadas como silvestres.

(5) En determinados casos y la vista de posibles infecciones, en especial de *«Plasmopara spp.»*, se podrá ampliar el número de años en que el terreno debe haber permanecido libre de cultivo o de plantas de la misma especie.

Observaciones:

1.ª Tamaño mínimo de las parcelas.–A los efectos de este precepto, se podrá considerar como «parcela» a un conjunto de parcelas contiguas, o separadas menos de 200 metros, pertenecientes al mismo o a distintos propietarios, cuando concurran circunstancias que así lo aconsejen y previa autorización del Servicio oficial de control.

2.ª Aislamientos.–No se exige aislamiento alguno entre dos parcelas de producción de semilla híbrida, siempre que el parental masculino utilizado sea el mismo en las dos parcelas.

Las distancias mínimas pueden reducirse a 10 metros, cuando se trate de un campo de producción de semilla y de otro sembrado con semilla de la misma variedad y categoría igual a la que se va a producir y siempre que haya sido obtenida por el mismo productor.

3.ª Plantas de otras variedades.–Para la determinación de las proporciones de plantas de otras variedades o fuera de tipo, así como las referentes a los apartados cuarto y quinto, se efectuarán conteos al azar siguiendo métodos adecuados para ello.

4.ª Plantas de otras especies cultivadas.–Se considerarán únicamente las especies cultivadas de difícil separación mecánica en la manipulación de las semillas.

Los Servicios oficiales de control podrán diferir la aceptación o anulación de una parcela en el caso de que se sobrepasen los máximos fijados hasta que se haya procedido a la selección mecánica y análisis de las muestras, cuando el productor lo solicite y siempre que quede garantizado que la semilla de la parcela considerada no se haya mezclado con la de otras parcelas.

5.ª Plantas infectadas.–Se considerarán aquellas enfermedades que se transmiten por semilla o que dañen a esta directa o indirectamente de forma apreciable. La presencia de plantas atacadas por estas enfermedades podrá ser motivo de rechazo del campo.

El cultivo estará prácticamente libre de cualquier plaga que reduzca la utilidad y calidad de los materiales de reproducción. El cultivo también cumplirá los requisitos relativos a las plagas cuarentenarias de la Unión, las plagas cuarentenarias de zonas protegidas y las plagas reguladas no cuarentenarias contemplados en los actos de ejecución adoptados con arreglo al Reglamento (UE) 2016/2031, así como las medidas adoptadas con arreglo al artículo 30, apartado 1, de ese mismo Reglamento.

La presencia de plagas reguladas no cuarentenarias en los cultivos cumplirá los requisitos que figuran en el cuadro siguiente:

Plagas reguladas no cuarentenarias o síntomas causados por ellas	Especie	Umbrales para la producción de semillas de prebase	Umbrales para la producción de semillas de base	Umbrales para la producción de semillas certificadas
Hongos y oomicetos				
Plasmopara halstedii (Farlow) Berlese & de Toni [PLASHA].	*Helianthus annuus* L.	0 %	0 %	0 %

En el caso de variedades de girasol sensibles al mildiu (“Plasmopara ssp.”), además de cumplirse lo expuesto anteriormente, para poder comercializarlas será obligatorio un tratamiento previo de la semilla con una materia activa de probada eficacia contra dicha enfermedad.

ANEXO 2

Requisitos de las semillas

Especie y clase de semilla	Pureza específica (Mínimo) – Porcentaje	Materia inerte (Máximo) – Porcentaje	Pureza varietal (Mínimo) – Porcentaje	Semillas otras especies (Máximo)	Semillas de Avena fatua y Avena sterilis (*)	Cuscuta spp. (*)	Raphanus raphanistrum (*)	Rumex spp. distinto de R. acetosella (*)	Germinación (Mínimo) -- Porcentaje
Adormidera:									
Semilla de base y ant.	98	2	99	25/10 gr. (a)	0	0 (a)(b)	–	–	80
Semilla certificada	98	2	98	25/10 gr. (a)	0	0 (a)(b)	-	-	80
Cacahuete:									
Semilla de base y ant.	99	1	99,7	5/1.000 gr.	0	0 (a)	-	-	70
Semilla certificada (R-1)	99	1	99,5	5/1.000 gr.	0	0 (a)	-	-	70
Semilla certificada (R-2)	99	1	99,5	5/1.000 gr.	0	0 (a)	-	-	70
Cártamo:									
Semilla de base y ant.	98	2	99,8	5/900 gr.	0	0 (a)	-	-	75
Semilla certificada	98	2	99,7	5/900 gr.	0	0 (a)	-	-	75
Colza y Nabina:									
Semilla de base y ant.	98	2	99,9 (c)	0,3 %	0	0 (a)(b)	10	2	85
Semilla certificada	98	2	99,7 (d)	0,3 %	0	0 (a)(b)	10	5	85
Comino: Todas las semillas:	97	3	-	25/80 gr. (a)	0	0 (a)(b)	10	-	70
Girasol:									
Semilla de base y ant.	98	2	99,7	5/1.000 gr.	0	0 (a)	-	-	85 (e)
Semilla certificad	98	2	99 (f)	5/1.000 gr.	0	0 (a)	-	-	85
Lino oleaginoso:									
Semilla de base y ant.	99	1	99,7	15/150 gr.	0	0 (a)(b)	-	-	85
Semilla certificada (R-1)	99	1	98	15/150 gr.	0	0 (a)(b)	-	-	85
Semilla certificada (R-2)	99	1	97,5	15/150 gr.	0	0 (a)(b)	-	-	85
Mostaza blanca:									
Semilla de base y ant.	98	2	99,7	0,3 %	0	0 (a)(b)	10	2	85
Semilla certificada	98	2	99	0,3 %	0	0 (a)(b)	10	5	85
Mostaza negra y de la China:									
Semilla de base y ant.	98	2	99,8	0,3 %	0	0 (a)(b)	10	2	85
Semilla certificada	98	2	99,7	0,3 %	0	0 (a)(b)	10	5	85
Soja:									
Semilla de base y ant.	98	2	99,5	5/1.000 gr.	0	0 (a)	-	-	80
Semilla certificada (R-1)	98	2	99	5/1.000 gr.	0	0 (a)	-	-	80
Semilla certificada (R-2)	98	2	99	5/1.000 gr.	0	0 (a)	-	-	80

Notas:

(*) En una muestra del peso indicado en el anejo 3 para realizar los conteos.

(a) Este conteo de semillas puede no realizarse, a no ser que haya dudas respecto al contenido de las mismas.

(b) La presencia de una semilla de *«Cuscuta spp.»* en una muestra del peso indicado, no se considera impureza si una segunda muestra del mismo peso, está exenta.

(c) 99,7, para las variedades con fines exclusivamente forrajeros.

(d) 99, para las variedades con fines exclusivamente forrajeros.

(e) La semilla de base que no cumpla los requisitos mínimos de germinación se podrá utilizar para producir semilla por la propia entidad, siempre que exista aceptación expresa de esta circunstancia por parte del agricultor colaborador, y previa autorización del Servicio Oficial de Control.

(f) En el caso de semilla híbrida el máximo porcentaje admitido de plantas estériles es del 5 por 100.

Observaciones:

1.ª Requisitos de las semillas híbridas.–Las semillas híbridas de categoría certificada deberán cumplir, para cada especie, los requisitos mínimos señalados en este anejo para la semilla certificada de primera reproducción.

2.ª Todo lote de lino que contenga más de cuatro semillas de *«Alopecurus myosuroides»* o más de dos semillas de *«Lolium remotum»* en una muestra de 150 gramos, será rechazado.

3.ª Todo lote de comino que contenga más de tres semillas de *«Alopecurus myosuroides»* en una muestra de 80 gramos, será rechazado.

4.ª Las semillas estarán prácticamente libres de cualquier plaga que reduzca la utilidad y calidad de los materiales de reproducción.

Las semillas también cumplirán los requisitos relativos a las plagas cuarentenarias de la Unión, las plagas cuarentenarias de zonas protegidas y las plagas reguladas no cuarentenarias contemplados en los actos de ejecución adoptados con arreglo al Reglamento (UE) 2016/2031, así como las medidas adoptadas con arreglo al artículo 30, apartado 1, de ese mismo Reglamento.

La presencia de plagas reguladas no cuarentenarias en las semillas y en las categorías correspondientes cumplirá los requisitos que figuran en el cuadro siguiente:

Plagas reguladas no cuarentenarias o síntomas causados por ellas	Especie	Umbrales para las semillas de prebase	Umbrales para las semillas de base	Umbrales para las semillas certificadas
Hongos y oomicetos				
Alternaria linicola Groves & Skolko [ALTELI].	*Linum usitatissimum* L. (partim).	5 % 5 % afectado por *Alternaria linicola*, *Boeremia exigua* var. *linicola*, *Colletotrichium lini* y *Fusarium* spp.	5 % 5 % afectado por *Alternaria linicola*, *Boeremia exigua* var. *linicola*, *Colletotrichium lini* y *Fusarium* spp.	5 % 5 % afectado por *Alternaria linicola*, *Boeremia exigua* var. *linicola*, *Colletotrichium lini* y *Fusarium* spp.
Boeremia exigua var. *linicola* (Naumov & Vassiljevsky) Aveskamp, Gruyter & Verkley [PHOMEL].	*Linum usitatissimum* L. (partim).	5 % 5 % afectado por *Alternaria linicola*, *Boeremia exigua* var. *linicola*, *Colletotrichium lini* y *Fusarium* spp.	5 % 5 % afectado por *Alternaria linicola*, *Boeremia exigua* var. *linicola*, *Colletotrichium lini* y *Fusarium* spp.	5 % 5 % afectado por *Alternaria linicola*, *Boeremia exigua* var. *linicola*, *Colletotrichium lini* y *Fusarium* spp.
Botrytis cinerea de Bary [BOTRCI].	*Helianthus annuus* L., *Linum usitatissimum* L. (partim).	5 %	5 %	5 %
Colletotrichum lini Westerdijk [COLLLI].	*Linum usitatissimum* L. (partim).	5 % 5 % afectado por *Alternaria linicola*, *Boeremia exigua* var. *linicola*, *Colletotrichium lini* y *Fusarium* spp.	5 % 5 % afectado por *Alternaria linicola*, *Boeremia exigua* var. *linicola*, *Colletotrichium lini* y *Fusarium* spp.	5 % 5 % afectado por *Alternaria linicola*, *Boeremia exigua* var. *linicola*, *Colletotrichium lini* y *Fusarium* spp.
Diaporthe caulivora (Athow & Caldwell) J.M. Santos, Vrandecic & A.J.L. Phillips [DIAPPC]. *Diaporthe phaseolorum* var. *sojae* Lehman [DIAPPS].	*Glycine max* (L.) Merr.	15 % para infección por el complejo Phomopsis.	15 % para infección por el complejo Phomopsis.	15 % para infección por el complejo Phomopsis.
Fusarium (género anamórfico) Link [1FUSAG] distinto de *Fusarium oxysporum* f. sp. *albedinis* (Kill. & Maire) W.L. Gordon [FUSAAL] y *Fusarium circinatum* Nirenberg & O'Donnell [GIBBCI].	*Linum usitatissimum* L. (partim).	5 % 5 % afectado por *Alternaria linicola*, *Boeremia exigua* var. *linicola*, *Colletotrichium lini* y *Fusarium* spp.	5 % 5 % afectado por *Alternaria linicola*, *Boeremia exigua* var. *linicola*, *Colletotrichium lini* y *Fusarium* spp.	5 % 5 % afectado por *Alternaria linicola*, *Boeremia exigua* var. *linicola*, *Colletotrichium lini* y *Fusarium* spp.
Plasmopara halstedii (Farlow) Berlese & de Toni [PLASHA].	*Helianthus annuus* L.	0 %	0 %	0 %

Plagas reguladas no cuarentenarias o síntomas causados por ellas	Especie	Umbrales para las semillas de prebase	Umbrales para las semillas de base	Umbrales para las semillas certificadas
Sclerotinia sclerotiorum (Libert) de Bary [SCLESC].	*Brassica rapa* L. var. *silvestris* (Lam.) Briggs.	No más de cinco esclerocios o fragmentos de esclerocios detectados en un examen de laboratorio de una muestra representativa de cada lote de semillas, de un tamaño especificado en la columna 4 del anexo 3.	No más de cinco esclerocios o fragmentos de esclerocios detectados en un examen de laboratorio de una muestra representativa de cada lote de semillas, de un tamaño especificado en la columna 4 del anexo 3.	No más de cinco esclerocios o fragmentos de esclerocios detectados en un examen de laboratorio de una muestra representativa de cada lote de semillas, de un tamaño especificado en la columna 4 del anexo 3.
Sclerotinia sclerotiorum (Libert) de Bary [SCLESC].	*Brassica napus* L. *(partim), Helianthus annuus* L.	No más de diez esclerocios o fragmentos de esclerocios detectados en un examen de laboratorio de una muestra representativa de cada lote de semillas, de un tamaño especificado en la columna 4 del anexo 3.	No más de diez esclerocios o fragmentos de esclerocios detectados en un examen de laboratorio de una muestra representativa de cada lote de semillas, de un tamaño especificado en la columna 4 del anexo 3.	No más de diez esclerocios o fragmentos de esclerocios detectados en un examen de laboratorio de una muestra representativa de cada lote de semillas, de un tamaño especificado en la columna 4 del anexo 3.
Sclerotinia sclerotiorum (Libert) de Bary [SCLESC].	*Sinapis alba* L.	No más de cinco esclerocios o fragmentos de esclerocios detectados en un examen de laboratorio de una muestra representativa de cada lote de semillas, de un tamaño especificado en la columna 4 del anexo 3.	No más de cinco esclerocios o fragmentos de esclerocios detectados en un examen de laboratorio de una muestra representativa de cada lote de semillas, de un tamaño especificado en la columna 4 del anexo 3.	No más de cinco esclerocios o fragmentos de esclerocios detectados en un examen de laboratorio de una muestra representativa de cada lote de semillas, de un tamaño especificado en la columna 4 del anexo 3.

Se rechazará todo lote de semilla de cártamo en el que aparezcan semillas de "Orobanche spp.". Ello, no obstante, si solamente aparece una semilla en una muestra de 100 gramos no se considerará como impureza si una segunda muestra de 200 gramos está exenta.

5.ª Para las semillas comerciales serán de aplicación los requisitos indicados para la última categoría de semilla certificada, excepto los de pureza varietal.

ANEXO 3

Pesos de los lotes y de las muestras

Especie y categoría	Peso máximo del lote (kilogramos)	Peso mínimo de las muestras a tomar de un lote (gramos)	Peso de la muestra para efectuar los conteos del anejo 2 (gramos)
Adormidera	10.000	50	10
Cacahuete	30.000	1.000	1.000
Cártamo	25.000	900	900
Colza	10.000	200	100
Comino	10.000	200	80
Girasol:			
Semilla de prebase	25.000	100	100
Semilla de base y certificada	25.000	1.000	1.000
Lino	10.000	300	150
Mostaza blanca	10.000	400	200
Mostaza negra y de la China	10.000	100	40
Nabina	10.000	200	70
Soja	30.000	1.000	1.000

Observaciones:

En los pesos máximos de los lotes se admite una tolerancia del 5 por 100.

Los lotes de semilla de base estarán constituidos por semillas procedentes de un solo campo.

Los lotes de semilla certificada pueden proceder de una o varias parcelas de la misma zona.

§ 32

Real Decreto 640/2015, de 10 de julio, por el que se aprueba la lista de coadyuvantes tecnológicos autorizados para la elaboración de aceites vegetales comestibles y sus criterios de identidad y pureza, y por el que se modifica el Real Decreto 308/1983, de 25 de enero, por el que se aprueba la Reglamentación Técnico-Sanitaria de Aceites Vegetales Comestibles

Ministerio de Sanidad, Servicios Sociales e Igualdad
«BOE» núm. 179, de 28 de julio de 2015
Última modificación: sin modificaciones
Referencia: BOE-A-2015-8443

Los coadyuvantes tecnológicos autorizados en la elaboración de aceites vegetales comestibles se encuentran recogidos en la Orden de 13 de enero de 1986 por la que se aprueba la lista positiva de aditivos y coadyuvantes tecnológicos para uso en la elaboración de aceites vegetales comestibles.

Tras la aprobación del Real Decreto 472/1990, de 6 de abril, por el que se regulan los disolventes de extracción utilizados en la elaboración de productos alimenticios y de sus ingredientes y del Real Decreto 145/1997, de 31 de enero, por el que se aprueba la lista positiva de aditivos distintos de colorantes y edulcorantes para su uso en la elaboración de productos alimenticios, así como sus condiciones de utilización, se derogaron los apartados 1 y 2.1 del anexo 1 de la Orden de 13 de enero de 1986, referidos a los aditivos permitidos en el aceite de oliva y disolventes de extracción de aceites de orujo y semillas oleaginosas. Actualmente la normativa aplicable a aditivos alimentarios se encuentra aprobada mediante el Reglamento (CE) n.º 1333/2008 del Parlamento Europeo y del Consejo, de 16 de diciembre de 2008, sobre aditivos alimentarios, y la relativa a disolventes de extracción, mediante el Real Decreto 1101/2011, de 22 de julio, por el que se aprueba la lista positiva de los disolventes de extracción que se pueden utilizar en la fabricación de productos alimenticios y de sus ingredientes, que derogó expresamente el Real Decreto 472/1990, de 6 de abril.

Asimismo, debe tenerse en cuenta que el Reglamento (UE) n.° 1308/2013 del Parlamento Europeo y del Consejo, de 17 de diciembre de 2013, por el que se crea la organización común de mercados de los productos agrarios y por el que se derogan los Reglamentos (CEE) n.° 922/72, (CEE) n.° 234/79, (CE) n.° 1037/2001 y (CE) n.° 1234/2007, excluye la utilización de coadyuvantes de acción química o bioquímica en la obtención de aceite de oliva virgen.

Por otra parte, la Orden de 13 de enero de 1986 ha sido modificada en tres ocasiones para su adaptación a los conocimientos científicos o técnicos, la última de ellas mediante la Orden de 18 de diciembre de 1995 por la que se modifica la de 13 de enero de 1986 por la que se aprueba la lista positiva de aditivos y coadyuvantes tecnológicos para uso en la

elaboración de aceites vegetales comestibles. Mediante dicha norma se incorporaron a la lista positiva antes mencionada los coadyuvantes de filtración para aceites de oliva vírgenes.

En aras de una mayor racionalidad y claridad, procede derogar la Orden de 13 de enero de 1986, sustituyéndola por el presente real decreto que refunde en un solo texto todos los cambios producidos desde su publicación en el año 1986.

Adicionalmente, se establecen disposiciones relativas a las especificaciones de los coadyuvantes tecnológicos, como requisito que garantiza la seguridad de los alimentos obtenidos mediante el empleo de estas sustancias, y se incorpora formalmente al Comité Científico de la Agencia Española de Consumo, Seguridad Alimentaria y Nutrición (AECOSAN) como organismo responsable de la evaluación del riesgo de los coadyuvantes tecnológicos que no figuran en el anexo I y cuya inclusión pueda pedirse en el futuro.

También se actualiza la lista de coadyuvantes tecnológicos autorizados para la elaboración de aceites vegetales comestibles, incorporando la arcilla caolinítica, que ha sido evaluada por el Comité Científico de la Agencia Española de Consumo, Seguridad Alimentaria y Nutrición y cuyo informe favorable ha sido publicado en la página web de la AECOSAN (http://www.aecosan.msssi.gob.es/).

El artículo 3, apartado 2, letra b) del Reglamento (CE) n.º 1333/2008 del Parlamento Europeo y del Consejo, de 16 de diciembre de 2008, establece que por «coadyuvante tecnológico» se entenderá, entre otras cosas, toda sustancia que pueda dar lugar a la presencia involuntaria, pero técnicamente inevitable, en el producto final de residuos de la propia sustancia o de sus derivados, a condición de que no presenten ningún riesgo para la salud y no tengan ningún efecto tecnológico en el producto final, lo que hace que la preocupación sanitaria sea baja. Sin embargo, su importancia de cara al proceso de elaboración de los aceites vegetales comestibles puede ser alta, con un gran impacto sobre el sector, y su incidencia en la calidad final puede ser de gran relevancia, determinando incluso que coadyuvantes tecnológicos que son seguros desde el punto de vista de evaluación del riesgo al consumidor, de acuerdo con la opinión del Comité Científico de la Agencia Española de Consumo, Seguridad Alimentaria y Nutrición, no se puedan incorporar en la lista de coadyuvantes tecnológicos autorizados. Resulta pues necesario contar con un informe favorable del Ministerio de Agricultura, Alimentación y Medio Ambiente antes de iniciar los trámites de evaluación del riesgo e inclusión de un nuevo coadyuvante tecnológico en la lista.

Adicionalmente, es necesario modificar el punto 5 del apartado V Real Decreto 308/1983, de 25 de enero, por el que se aprueba la Reglamentación Técnico-Sanitaria de Aceites Vegetales Comestibles, para suprimir las referencias a los disolventes de extracción, que se encuentran regulados por el Real Decreto 1101/2011, de 22 de julio.

Finalmente, esta disposición se adopta con carácter reglamentario, ya que, conforme a la doctrina del Tribunal Constitucional, se considera que la materia regulada hace que la ley formal no sea el instrumento idóneo para regular exhaustivamente todos los aspectos básicos debido al carácter marcadamente técnico y la naturaleza coyuntural y cambiante de dicha materia.

Este real decreto ha sido sometido al procedimiento de información en materia de normas y reglamentaciones técnicas y de reglamentos relativos a los servicios de la sociedad de la información, regulado en el Real Decreto 1337/1999, de 31 de julio, a los efectos de dar cumplimiento a lo dispuesto en la Directiva 98/34/CE del Parlamento Europeo y del Consejo, de 22 de junio de 1998, modificada por la Directiva 98/48/CE del Parlamento Europeo y del Consejo, de 20 de julio de 1998.

En su tramitación han sido oídas las comunidades autónomas y las ciudades de Ceuta y Melilla, los sectores afectados, el Consejo de Consumidores y Usuarios y ha emitido informe preceptivo la Comisión Interministerial para la Ordenación Alimentaria.

En su virtud, a propuesta del Ministro de Sanidad, Servicios Sociales e Igualdad, de acuerdo con el Consejo de Estado y previa deliberación del Consejo de Ministros en su reunión del día 10 de julio de 2015,

DISPONGO:

Artículo 1. *Objeto.*

Este real decreto tiene por objeto aprobar la lista de coadyuvantes tecnológicos autorizados para la elaboración de aceites vegetales comestibles, que figuran en el anexo I, así como los criterios de identidad y pureza de los mismos, recogidos en el anexo II, con excepción de los disolventes de extracción, que se encuentran regulados mediante el Real Decreto 1101/2011, de 22 de julio, por el que se aprueba la lista positiva de los disolventes de extracción que se pueden utilizar en la fabricación de productos alimenticios y de sus ingredientes.

Artículo 2. *Definiciones.*

A efectos del presente real decreto se aplicará la definición de coadyuvante tecnológico que figura en la letra b) del apartado 2 del artículo 3 del Reglamento 1333/2008 del Parlamento Europeo y del Consejo, de 16 de diciembre de 2008, sobre aditivos alimentarios, así como las definiciones incluidas en el Real Decreto 308/1983, de 25 de enero, por el que se aprueba la Reglamentación Técnico-Sanitaria de Aceites Vegetales Comestibles.

Artículo 3. *Condiciones de utilización.*

1. Solo podrán utilizarse en la elaboración de aceites vegetales comestibles los coadyuvantes tecnológicos que figuran en el anexo I de este real decreto, en las condiciones allí especificadas, y que cumplan con los criterios de identidad y pureza del anexo II de este real decreto.
2. Los coadyuvantes tecnológicos se usarán de manera que la cantidad utilizada se limitará a la dosis mínima necesaria para obtener el efecto deseado.

Artículo 4. *Criterios de identidad y pureza.*

1. Los coadyuvantes tecnológicos que figuran en el anexo I tendrán que cumplir los criterios de identidad y pureza establecidos en el anexo II.
2. Sin perjuicio de lo dispuesto en el apartado 1, los coadyuvantes tecnológicos habrán de estar fabricados para que, en las condiciones normales o previsibles de empleo, no transfieran a los aceites componentes que puedan representar un riesgo para la salud humana.

Artículo 5. *Régimen sancionador.*

El incumplimiento de lo establecido en este real decreto podrá ser objeto de sanción administrativa, previa la instrucción del oportuno expediente administrativo, de conformidad con lo previsto en la Ley 17/2011, de 5 de julio, de seguridad alimentaria y nutrición.

Disposición adicional primera. *Cláusula de reconocimiento mutuo.*

Los requisitos de este real decreto no se aplicarán a los aceites vegetales comestibles legalmente fabricados o comercializados en los demás Estados miembros de la Unión Europea, ni a los productos originarios de los países de la Asociación Europea de Libre Comercio (AELC), Partes Contratantes en el Acuerdo sobre el Espacio Económico Europeo (EEE), ni a los Estados que tengan un acuerdo de Asociación Aduanera con la Unión Europea.

Disposición adicional segunda. *Gasto público.*

La regulación incluida en esta norma no podrá suponer incremento de gasto público.

Disposición derogatoria única. *Derogación normativa.*

Queda derogada la Orden de 13 de enero de 1986 por la que se aprueba la lista positiva de aditivos y coadyuvantes tecnológicos para uso en la elaboración de aceites vegetales comestibles, así como todas aquellas normas de igual o inferior rango en cuanto se opongan a lo dispuesto en el presente real decreto.

Disposición final primera. *Título competencial.*

Este real decreto se dicta al amparo de lo establecido en el artículo 149.1.16.ª de la Constitución, que atribuye al Estado la competencia exclusiva en materia de bases y coordinación general de la sanidad.

Disposición final segunda. *Modificación del Real Decreto 308/1983, de 25 de enero, por el que se aprueba la Reglamentación Técnico-Sanitaria de Aceites Vegetales Comestibles.*

El punto 5 del apartado V de la Reglamentación Técnico-Sanitaria de Aceites Vegetales Comestibles, aprobada por el Real Decreto 308/1983, de 25 de enero, queda modificado como sigue:

«5 Coadyuvantes tecnológicos:

El Gobierno aprobará la lista positiva de coadyuvantes tecnológicos que podrán utilizarse en los productos regulados en la presente Reglamentación.»

Disposición final tercera. *Habilitación normativa.*

1. Se autoriza a la persona titular del Ministerio de Sanidad, Servicios Sociales e Igualdad para dictar, en el ámbito de sus competencias, las disposiciones necesarias para la actualización y modificación de los anexos I y II de este real decreto para adaptarlo a los conocimientos científicos y técnicos, y a las normas de la Unión Europea que se aprueben, en su caso, sobre la materia.

2. Los coadyuvantes tecnológicos que no figuren en el anexo I de este real decreto deberán ser objeto, para su aprobación e inclusión en dicho anexo I, de una evaluación por parte del Comité Científico de la Agencia Española de Consumo, Seguridad Alimentaria y Nutrición que establezca la seguridad del uso previsto, previo informe favorable de la Dirección General de la Industria Alimentaria del Ministerio de Agricultura, Alimentación y Medio Ambiente.

Disposición final cuarta. *Entrada en vigor.*

El presente real decreto entrará en vigor el día siguiente al de su publicación en el «Boletín Oficial del Estado».

ANEXO I

Lista de coadyuvantes tecnológicos autorizados para la elaboración de aceites vegetales comestibles

Nombre	Categoría	Tipo de aceite	Condiciones de uso/Función	Cantidad maxima residual
Silicato magnesico hidratado (talco natural).	Coadyuvante de extracción.	Aceites de oliva vírgenes.	Dosis estrictamente necesaria para conseguir el efecto tecnológico.	Técnicamente inevitable.
Arcilla caolinítica.	Coadyuvante de extracción.	Aceites de oliva vírgenes.	Dosis estrictamente necesaria para conseguir el efecto tecnológico.	Técnicamente inevitable.
Ácido cítrico, incluidas sus sales sódicas.	Agente de clarificación.	Aceites vegetales refinados.	Dosis estrictamente necesaria para conseguir el efecto tecnológico.	Técnicamente inevitable.
Ácido L(+)-tartárico, incluidas sus sales sódicas.	Agente de clarificación.	Aceites vegetales refinados.	Dosis estrictamente necesaria para conseguir el efecto tecnológico.	Técnicamente inevitable.
Ácido fosfórico, incluidas sus sales sódicas.	Agente de clarificación.	Aceites vegetales refinados.	Dosis estrictamente necesaria para conseguir el efecto tecnológico.	Técnicamente inevitable.
Hidroxido sodico.	Agente de neutralización.	Aceites vegetales refinados.	Dosis estrictamente necesaria para conseguir el efecto tecnológico.	Técnicamente inevitable.
Hidroxido potasico.	Agente de neutralización.	Aceites vegetales refinados.	Dosis estrictamente necesaria para conseguir el efecto tecnológico.	Técnicamente inevitable.
Carbonato sodico.	Agente de neutralización.	Aceites vegetales refinados.	Dosis estrictamente necesaria para conseguir el efecto tecnológico.	Técnicamente inevitable.
Carbonato potasico.	Agente de neutralización.	Aceites vegetales refinados.	Dosis estrictamente necesaria para conseguir el efecto tecnológico.	Técnicamente inevitable.
Cloruro sódico (sal para alimentación).	Agente de neutralización.	Aceites vegetales refinados.	Dosis estrictamente necesaria para conseguir el efecto tecnológico.	Técnicamente inevitable.

Nombre	Categoría	Tipo de aceite	Condiciones de uso/Función	Cantidad maxima residual
Tierras decolorantes activadas (activadas mediante calor o ácido cítrico, tartárico, fosfórico, clorhídrico o sulfúrico).	Agente decolorante.	Aceites vegetales refinados.	Dosis estrictamente necesaria para conseguir el efecto tecnológico.	Técnicamente inevitable.
Bentonita.	Agente decolorante.	Aceites vegetales refinados.	Dosis estrictamente necesaria para conseguir el efecto tecnológico.	Técnicamente inevitable.
Carbón activado (activado mediante calor o ácido cítrico, tartárico, fosfórico, clorhídrico o sulfúrico).	Agente decolorante.	Aceites vegetales refinados.	Dosis estrictamente necesaria para conseguir el efecto tecnológico.	Técnicamente inevitable.
Dióxido de silicio (Gel de sílice).	Agente decolorante.	Aceites vegetales refinados.	Dosis estrictamente necesaria para conseguir el efecto tecnológico.	Técnicamente inevitable.
Nitrógeno.	Coadyuvante de conservación.	Aceites vegetales.	Dosis estrictamente necesaria para conseguir el efecto tecnológico.	Técnicamente inevitable.
Filtros de algodón.	Coadyuvante de filtración.	Aceites vegetales.	Dosis estrictamente necesaria para conseguir el efecto tecnológico.	Técnicamente inevitable.
Filtros de celulosa.	Coadyuvante de filtración.	Aceites vegetales.	Dosis estrictamente necesaria para conseguir el efecto tecnológico.	Técnicamente inevitable.
Tierra de infusorios o diatomeas.	Coadyuvante de filtración.	Aceites vegetales.	Dosis estrictamente necesaria para conseguir el efecto tecnológico.	Técnicamente inevitable.

ANEXO II

Criterios de identidad y pureza de los coadyuvantes tecnológicos

1. Las sustancias utilizadas como coadyuvantes tecnológicos previstas en el anexo I que aparecen relacionadas a continuación deberán cumplir los siguientes criterios de identidad y pureza:

1.1 Arcilla caolinítica.

Definición.	La arcilla caolinítica es una arcilla plástica blanca purificada compuesta por caolinita (al menos el 80%), montmorillonita, ilita y cuarzo. El tratamiento no debe incluir la calcinación. El nivel de dioxinas de la arcilla caolinítica en bruto utilizada en la producción no deberá hacerlo nocivo para la salud o no apto para el consumo humano.
N.º Einecs.	215-286-4 (caolinita).
Fórmula química.	$[Al_2Si_2O_5(OH)_4]$(caolinita).
Peso molecular.	264.
Determinación.	No menos del 90% (suma de sílice y alúmina, después de la combustión). Sílice ($Si0_2$): Entre el 45% y el 55%. Alúmina (Al_20_3). Entre el 30 y el 39%.
Descripción.	Polvo untuoso fino, blanco o blanco grisáceo. La arcilla caolinítica está compuesta por agregados sueltos de bloques aleatoriamente orientados de escama de caolinita o de escamas hexagonales aisladas.
Identificación: A. Pruebas positivas para alúmina y silicato.	
B. Difracción de rayos X.	Valores máximos característicos a 7,18/3,58/2,38/1,78 Å.
C. Absorción IR.	Valores máximos a 3.700 y 3.620 cm^{-1}
Pureza: Humedad.	<3%.
Pérdida por combustión.	Entre un 10% y un 14% (1000°C, peso constante).
Materia soluble en agua.	No más del 0,3%.
Materia soluble en ácido.	No más del 2%.
Hierro.	No más del 3%.
Óxido de potasio (K_20).	No más del 2%.
Carbono.	No más del 0,5%.
Arsénico.	No más de 3 mg/kg.
Plomo.	No más de 70 mg/kg.
Mercurio.	No más de 1 mg/kg.
Cadmio.	No más de 2 mg/kg.

1.2 Bentonita.

Definición.	La bentonita es una arcilla natural con gran contenido en esmectita, un silicato hidratado nativo de aluminio en que algunos átomos de aluminio y silicio fueron reemplazados naturalmente por otros átomos, como magnesio e hierro. Los iones del calcio y de sodio están atrapados entre las capas minerales. Hay cuatro tipos comunes de bentonita: bentonita natural de sodio, bentonita natural de calcio, bentonita activada por sodio y bentonita ácido- activada.
N.º Einecs.	215-108-5.
Fórmula química.	$(Al, Mg)_8 (Si_4O_{10})_4 (OH)_8 \cdot 12H_2O$
Peso molecular.	819.
Contenido.	Esmectita: no menos del 80 %.
Descripción.	Polvo muy fino, de color amarillento o blanco grisáceo. La estructura de la bentonita le permite absorber agua en su interior y en superficie (propiedades de hinchamiento).
Identificación: A. Prueba del azul de metileno.	
B. Difracción de rayos X.	Valores máximos característicos a 12,5/15 Å
C. Absorción IR.	Valores máximos a 428/470/530/1 110-1 020/3 750 — 3400 cm^{-1}
Pureza: Pérdida por desecación.	No más del 15,0 % (105 ºC, 2 h).
Arsénico.	No más de 2 mg/kg.
Plomo..	No más de 20 mg/kg.

2. Si las sustancias utilizadas como coadyuvantes tecnológicos previstas en el anexo I no están incluidas en el apartado 1 de este anexo pero se encuentran incluidas en el anexo II del Reglamento (CE) n.º 1333/2008 del Parlamento Europeo y del Consejo, de 16 de diciembre de 2008, sobre aditivos alimentarios, deberán cumplir con los criterios de identidad y pureza adoptados en el Reglamento (UE) n.º 231/2012 de la Comisión, de 9 de marzo de 2012, por el que se establecen especificaciones para los aditivos alimentarios que figuran en los anexos II y III del Reglamento (CE) n.º 1333/2008 del Parlamento Europeo y del Consejo, de 16 de diciembre de 2008, sobre aditivos alimentarios.

3. Si las sustancias utilizadas como coadyuvantes tecnológicos previstas en el anexo I no están incluidas en el apartado 1 de este anexo ni tampoco en el anexo II del Reglamento (CE) n.º 1333/2008 del Parlamento Europeo y del Consejo, de 16 de diciembre de 2008, serán aplicables los criterios de identidad y pureza establecidos por la Farmacopea Europea o por el Comité Mixto FAO/OMS de Expertos en Aditivos Alimentarios (JECFA) o, en ausencia de éstos, con los siguientes criterios de pureza generales:

Plomo: <5 mg/kg.
Arsénico: <1 mg/kg.
Mercurio: <1 mg/kg.
Cadmio: <1 mg/kg.

§ 33

Orden TED/92/2022, de 8 de febrero, por la que se determina la consideración como subproducto de los orujos grasos procedentes de almazara, cuando son destinados a la extracción de aceite de orujo de oliva crudo

Ministerio para la Transición Ecológica y el Reto Demográfico
«BOE» núm. 39, de 15 de febrero de 2022
Última modificación: sin modificaciones
Referencia: BOE-A-2022-2328

I

La Directiva 2008/98/CE del Parlamento Europeo y del Consejo, de 19 de noviembre de 2008, sobre los residuos y por la que se derogan determinadas Directivas, transpuesta al ordenamiento jurídico español a través de la Ley 22/2011, de 28 de julio, de residuos y suelos contaminados, define las condiciones para que una sustancia u objeto, resultante de un proceso de producción, y cuya finalidad primaria no sea la producción de esa sustancia u objeto, puedan ser considerados como un subproducto y no como un residuo.

De acuerdo con lo establecido en el artículo 4.1 de la Ley 22/2011, de 28 de julio, los residuos de producción para ser considerados subproductos deberán cumplir todas y cada una de las condiciones siguientes: que se tenga la seguridad de que la sustancia u objeto va a ser utilizado ulteriormente; que la sustancia u objeto se pueda utilizar directamente sin tener que someterse a una transformación ulterior distinta de la práctica industrial habitual; que la sustancia u objeto se produzca como parte integrante de un proceso de producción, y que el uso ulterior cumpla todos los requisitos pertinentes relativos a los productos así como a la protección de la salud humana y del medio ambiente, sin que produzca impactos generales adversos para la salud humana o el medio ambiente.

La disposición transitoria primera de la Ley 22/2011, de 28 de julio, preveía que se continuaran aplicando los procedimientos administrativos vigentes en relación con los subproductos hasta que se pusieran en marcha los mecanismos previstos en el artículo 4.2 de la citada ley, es decir, el desarrollo de la evaluación en el seno de la Comisión de coordinación en materia de residuos de la consideración como subproducto de determinados residuos de producción.

Con el objetivo de poner en marcha los mecanismos previstos en el referido artículo 4.2, el Ministerio de Agricultura y Pesca, Alimentación y Medio Ambiente, en colaboración con las comunidades autónomas, elaboró un procedimiento para la evaluación de la consideración como subproducto de un residuo de producción utilizado para un uso específico. Dicho procedimiento incluye una definición de lo que debe entenderse por proceso de producción y por residuo del proceso de producción, y prevé la verificación del cumplimiento de las cuatro condiciones que establece la Ley 22/2011, de 28 de julio, para que el residuo de producción sea considerado un subproducto. Cuando se cumplan dichas condiciones, procederá

elaborar una orden ministerial donde se establecerán los requisitos exigibles a las empresas para gestionar como subproducto ese residuo de producción para ese uso específico.

II

En la industria de producción del aceite de oliva virgen se utiliza como materia prima únicamente determinados tipos de aceitunas, que son recolectadas y destinadas a las almazaras. Del proceso de extracción del aceite de oliva contenido en las aceitunas, que constituye el producto y objetivo fundamental de la actividad que tiene lugar en las almazaras, se generan además diversos residuos de producción. Estos son de distinta naturaleza, como ramas o restos de olivo, hojín de olivo, hueso de aceituna, aguas residuales derivadas de distintas fases a lo largo del proceso, antiguamente conocidas como alpechines, y orujos y más recientemente orujos grasos húmedos, según el sistema de extracción empleado. Desde el punto de vista de la Ley 22/2011, de 28 de julio, el orujo y el orujo graso húmedo, conocido este último también como alperujo, son residuos de producción derivados de la actividad productora del aceite de oliva virgen.

El orujo graso procede de las almazaras tradicionales de prensa, de las almazaras con centrífuga de tres fases y de aquellas que cuentan con un sistema mixto de extracción. Estos tres tipos de instalación, aun estando operativas hoy en día, suponen tan sólo un 12% de todas las almazaras en nuestro país. El orujo graso húmedo es generado en aquellas almazaras que llevan a cabo la centrifugación mediante el sistema de dos fases, que separa el aceite por un lado y la pasta semisólida restante por otro lado. Este sistema de dos fases es el más moderno, el que menos agua consume en su proceso y el que está implantado en la actualidad en la gran mayoría de las almazaras, en aproximadamente un 88% según datos recientes. Ambos tipos de orujo, si bien presentan diferencias, constituyen una pasta de alto contenido orgánico que se obtiene una vez la aceituna molturada y batida ha pasado por la prensa o por la centrífuga en el proceso de extracción en las almazaras.

Los orujos están formados por restos de pulpa y piel, hueso de aceituna y agua. El orujo graso húmedo se caracteriza por un muy bajo contenido en aceite y un elevado porcentaje de agua, a diferencia del otro tipo de orujo, que no contiene esa cantidad de agua.

Para aportar unas cifras orientativas, actualmente cerca del 97% de la cantidad total de los orujos generados en una campaña de producción de aceite de oliva virgen son orujos grasos húmedos derivados de las almazaras con sistema de dos fases, y el resto procede de la actividad de los demás tipos de almazaras que están operativas.

Posteriormente se llevan a cabo los procesos en la industria extractora del aceite de orujo de oliva crudo. Dada la diversidad de instalaciones existentes, los orujos objeto de esta norma pueden ser enviados directamente desde la almazara a la extractora, o bien pueden ser enviados a una instalación que únicamente los almacenará para trasportarlos posteriormente a la extractora, o bien son trasladados entre instalaciones que pertenecen a la misma extractora, movimiento denominado traspaso, o bien pueden pasar por instalaciones intermedias como son los secaderos independientes de la extractora.

III

Respecto a esta actividad agroindustrial, procede constatar que actualmente en el ámbito de la Unión Europea no existe regulación sobre estos residuos de producción que se producen en aquellos países europeos con industria y tradición oleícolas. En España, principal productor mundial tanto de aceite de oliva virgen como de aceite de orujo de oliva, y según los datos oficiales de que dispone el Ministerio de Agricultura, Pesca y Alimentación, se han obtenido en la campaña de producción 2018/2019, 1.790.309 toneladas de aceite de oliva virgen y 4.459.208 toneladas de orujo graso. Suele corresponderse con que aproximadamente un 20% de la aceituna molturada sería aceite de oliva virgen y en torno a un 80% sería orujo graso húmedo (si bien las extractoras habitualmente pueden incluir volúmenes ya almacenados de la campaña anterior). Del total de orujos grasos contabilizados se habría obtenido en las extractoras cerca de 90.000 toneladas de aceite de orujo de oliva crudo, en esa campaña.

En primer lugar, como respuesta a la necesidad de regular un aspecto de esta actividad económica sólidamente instaurada en nuestro país, enfocada en el aprovechamiento del

recurso remanente en el orujo y en el alperujo, que es el aceite de orujo de oliva crudo, el Ministerio de Agricultura, Alimentación y Medio Ambiente, actual Ministerio para la Transición Ecológica y el Reto Demográfico, decidió de oficio analizar la consideración de este residuo de producción como posible subproducto, acorde a la Ley 22/2011, de 28 de julio.

En segundo lugar, dado que con carácter previo a la Ley 22/2011, de 28 de julio, algunas comunidades autónomas con producción oleícola ya habían otorgado la consideración de subproducto a los orujos procedentes de las almazaras, mientras que otras continuaban considerándolo residuo, esto suponía la existencia de una acepción diferente para el mismo material y para la actividad de extracción del aceite de orujo de oliva según las comunidades autónomas. Por este motivo resulta preciso que una norma estatal armonice en qué condiciones éste dejará de ser considerado residuo y se establezca un mismo régimen normativo para los orujos objeto de esta norma en todo el territorio del Estado.

En relación con el cumplimiento de la primera condición de las establecidas en la Ley 22/2011, de 28 de julio, a saber, la seguridad de que la sustancia u objeto va a ser utilizado ulteriormente, a partir de la información evaluada, parece estar garantizada dado que la industria extractora recibe la gran mayoría de las toneladas de orujos grasos que se generan en cada campaña de producción de aceite de oliva virgen en nuestro país para su procesado. Se trata de un material que tras la primera extracción en frío que se realiza en la almazara aún contiene aceite. Y aunque el rendimiento sea bajo, en torno al 2% respecto del peso total del orujo graso húmedo, en las instalaciones de las extractoras se puede obtener ese aceite de orujo de oliva crudo a través de distintos métodos. Actualmente, esta utilización posterior constituye el destino principal de los orujos, mayoritario en cuanto a volumen y por tanto, bien consolidado.

En referencia a la segunda condición, a saber, si la sustancia u objeto se puede utilizar directamente sin tener que someterse a una transformación ulterior distinta a la práctica industrial habitual, los orujos se trasladan a las instalaciones de las extractoras en las condiciones en que se han obtenido. No se lleva a cabo transformación alguna del material, aparte de la separación del hueso de aceituna, que tiene lugar en la mayoría de los casos en la propia almazara, y que en cualquier caso se considera como práctica industrial habitual. Cabe puntualizar que en aquellas extractoras que emplean el método químico utilizando disolventes, el orujo graso húmedo ha de ser previamente secado, considerándose este paso también práctica industrial habitual.

Respecto a la tercera condición, esto es, si la sustancia u objeto se produce como parte integrante de un proceso de producción, los orujos se obtienen en las almazaras siempre después de que la aceituna una vez molturada y batida es sometida al proceso de prensado o de centrifugado, según la instalación. A partir de ese momento, a la salida de la prensa o de la centrífuga, se separa por diferencia de densidad el aceite contenido en la masa de aceituna molturada y por otro lado, el orujo o el alperujo, según corresponda. Por tanto, el material deriva del propio proceso implantado en la almazara para alcanzar la máxima extracción de aceite de oliva virgen.

Por último, en relación con la cuarta condición, a saber, que el uso ulterior cumpla todos los requisitos pertinentes relativos a los productos, así como a la protección de la salud humana y del medio ambiente, sin que se produzcan impactos generales adversos para la salud humana o el medio ambiente, para aquellos orujos destinados a una extracción posterior de aceite de orujo de oliva crudo en las extractoras, puede considerarse que este uso está amparado bajo la normativa que le resulta de aplicación a la industria agroalimentaria fabricante del aceite de orujo de oliva y del crudo. De igual modo, ese uso se encuentra sometido a los necesarios controles que están establecidos por la normativa de aplicación a esos productos.

Tras el resultado de la evaluación del cumplimiento de los requisitos establecidos para subproductos se elevó al pleno de la Comisión de coordinación en materia de residuos, quien en virtud de lo previsto en el artículo 4.2 de la Ley 22/2011, de 28 de julio, emitió informe favorable sobre el cumplimiento de las cuatro condiciones establecidas en el artículo 4.1 de la Ley 22/2011, de 28 de julio, proponiendo a este Ministerio su declaración como subproducto mediante orden ministerial.

IV

Con carácter general, la trazabilidad de los orujos se regula a través de la legislación específica vigente, concretamente el Real Decreto 861/2018, de 13 de julio, por el que se establece la normativa básica en materia de declaraciones obligatorias de los sectores del aceite de oliva y las aceitunas de mesa y por el que se modifica el Real Decreto 772/2017, de 28 de julio, por el que se regula el potencial de producción vitícola, y a través del sistema de información de los mercados oleícolas adscrito al Ministerio de Agricultura, Pesca y Alimentación. Este sistema obliga a todos los operadores de la industria oleícola a declarar mensualmente los movimientos que se producen en cada instalación, es decir, entradas y salidas de los siguientes elementos: aceituna, aceite de oliva, orujo graso húmedo, orujo graso seco y aceite de orujo de oliva crudo. Con este registro las cantidades de orujo generado en almazara que tienen como destino posterior la industria extractora están siendo contabilizadas y registradas. Podría considerarse que garantizando la trazabilidad de ese movimiento entre instalaciones se podría evitar que los orujos sean vertidos o entren contacto con el suelo o las aguas superficiales, con lo cual no serían esperables impactos adversos para la salud humana o para el medio ambiente.

Adicionalmente, las comunidades autónomas deben realizar controles oficiales para comprobar el cumplimiento de las obligaciones establecidas en el citado real decreto y asegurar la exactitud de las declaraciones de las instalaciones que se encuentren ubicadas en su territorio conforme a lo establecido en el apartado 2 del artículo 15 del Real Decreto 861/2018, de 13 de julio.

Dado que, aunque minoritarios, existen otros usos actuales del orujo graso húmedo que son como enmienda agrícola o para la fabricación de piensos, es preciso señalar que estas posibilidades de utilización del residuo de producción no están amparadas bajo esta orden, sino que les resultará de aplicación su legislación específica, ya sea a nivel europeo, estatal o autonómico.

Para la aplicación al suelo agrícola como enmienda con el fin de mejorar las características físico-químicas del suelo, es necesario puntualizar que tan sólo los orujos grasos húmedos que hayan sido sometidos a un proceso de secado están actualmente amparados por la norma estatal que es el Real Decreto 506/2013, de 28 de junio, sobre productos fertilizantes. Ahí aparecen incluidos como enmienda orgánica en el anexo I y el grupo 6, bajo el epígrafe «alperujo desecado» con los requisitos y contenido en nutrientes exigidos. De forma análoga, cuando el orujo graso húmedo se destine a la elaboración de compost también le resultará de aplicación ese real decreto que incluye como enmienda orgánica en ese mismo anexo y grupo el «compost de alperujo».

Cuando los orujos se destinen a alimentación animal les resultará de aplicación lo dispuesto en el Reglamento (UE) n.º 68/2013 de la Comisión, de 16 de enero de 2013, relativo al Catálogo de materias primas para piensos, que recoge en su parte C la lista de materiales considerados materias primas para piensos. Dado que esa lista de la Unión Europea incluye el «orujo de aceituna deshuesada», los residuos de producción que cumplan lo especificado en el reglamento y sean destinados a alimentación animal serán considerados como subproducto tal y como establece en su artículo único la Orden APM/189/2018, de 20 de febrero, por la que se determina cuando los residuos de producción procedentes de la industria agroalimentaria destinados a alimentación animal, son subproductos con arreglo a la Ley 22/2011, de 28 de julio.

Finalmente, otros usos potenciales de los orujos distintos de la extracción del aceite de orujo de oliva crudo y distintos de los mencionados en los dos párrafos anteriores que cuentan con legislación específica, o cuando no cumplan con la anterior, tendrán que gestionarse bajo el régimen jurídico de residuos, con el fin de asegurar su correcta gestión y proteger adecuadamente la salud humana y el medio ambiente.

En consecuencia, esta orden establece únicamente los requisitos para que los orujos grasos procedentes de las almazaras que son destinados a la industria extractora, ya sea directamente o tras paso previo intermedio por otras instalaciones como son los secaderos o las instalaciones de almacenamiento, puedan ser considerados como subproducto acorde a la Ley 22/2011, de 28 de julio.

Adicionalmente, en la orden se detallan las obligaciones que se imponen a los distintos agentes que participan en el ciclo de generación de este residuo de producción y su

posterior utilización. Las obligaciones comienzan con la necesaria comunicación a la autoridad autonómica competente de que la instalación donde se generan los orujos va a acogerse a lo establecido por la orden, y por tanto gestionará los orujos generados como subproducto. Por otra parte, dada la regulación específica vigente establecida por el Real Decreto 861/2018, de 13 de julio, que afecta a todas las instalaciones de la actividad oleícola, se considera que la obligación del registro cronológico exigida en otras órdenes de subproducto publicadas ya estaría cubierta mediante esas declaraciones mensuales obligatorias que deben realizar las instalaciones al sistema de información de los mercados oleícolas.

V

Esta norma se adecúa a los principios de buena regulación tal y como establece el artículo 129 de la Ley 39/2015, de 1 de octubre, del Procedimiento Administrativo Común de las Administraciones Públicas. De conformidad con los principios de necesidad y eficacia, esta orden se fundamenta en la adecuada protección de la salud humana y el medio ambiente, dado que la trazabilidad de este residuo de producción se considera asegurada cuando es destinado a la posterior extracción del aceite de orujo de oliva que aún contienen los orujos. Además se basa en una identificación clara de los fines perseguidos, y dado el carácter técnico de los requisitos que se imponen, se considera que éste es el instrumento adecuado para su consecución.

Esta norma cumple con el principio de proporcionalidad, ya que regula los aspectos imprescindibles para el fin que persigue, que es el de determinar cuándo este residuo de producción derivado de la actividad oleícola se puede considerar subproducto de conformidad con la Ley 22/2011, de 28 de julio.

De acuerdo con el principio de seguridad jurídica, la norma es coherente con el resto del ordenamiento jurídico nacional y de la Unión Europea, y permite aclarar la condición de subproducto de los orujos grasos de almazara, generando un marco normativo estable, predecible, integrado y de certidumbre, que facilita su conocimiento y comprensión y, en consecuencia, la actuación y toma de decisiones de los sectores afectados.

También se adecúa al principio de transparencia puesto que se han seguido escrupulosamente todos los trámites de información y audiencia públicas.

Por último, en aplicación del principio de eficiencia, esta norma asegura la máxima eficacia en la consecución de sus objetivos con los menores costes posibles en su aplicación.

Esta orden ministerial ha sido sometida al procedimiento de información en materia de normas regulado en el Real Decreto 1337/1999, de 31 de julio, por el que se regula la remisión de información en materia de normas y reglamentaciones técnicas y reglamentos relativos a los servicios de la sociedad de la información, a los efectos de dar cumplimiento a lo dispuesto en la Directiva (UE) 2015/1535, del Parlamento Europeo y del Consejo, de 9 de septiembre de 2015, por la que se establece un procedimiento de información en materia de reglamentaciones técnicas y de reglas relativas a los servicios de la sociedad de la información.

La habilitación para desarrollar esta orden se encuentra en el artículo 4 de la Ley 22/2011, de 28 de julio, y su fundamento constitucional en el artículo 149.1.23.ª de la Constitución Española, que atribuye al Estado la competencia exclusiva en materia de legislación básica sobre protección del medio ambiente sin perjuicio de las facultades de las comunidades autónomas de establecer normas adicionales de protección.

En la elaboración de esta orden ministerial han sido consultadas las comunidades autónomas y las entidades representativas de los sectores afectados; así mismo ha sido sometida al trámite de información pública, ha sido remitida a la Comisión de coordinación en materia de residuos y al Consejo Asesor de Medio Ambiente, en aplicación de las previsiones de la Ley 27/2006, de 18 de julio, por la que se regulan los derechos de acceso a la información, de participación pública y de acceso a la justicia en materia de medio ambiente.

En su virtud, con la aprobación previa de la Ministra de Hacienda y Función Pública, de acuerdo con el Consejo de Estado, dispongo:

Artículo 1. *Objeto.*

Los orujos grasos húmedos, procedentes de las almazaras que emplean el sistema de dos fases, y los orujos grasos procedentes de las almazaras que emplean el sistema tradicional, el de tres fases o el mixto, así como el orujo graso seco, cuando se destinan a la extracción del aceite de orujo de oliva crudo en las instalaciones de las extractoras, se considerarán subproductos a los efectos de lo dispuesto en la Ley 22/2011, de 28 de julio, de residuos y suelos contaminados, siempre que se cumplan los requisitos establecidos en esta orden, aplicable en todo el territorio nacional.

Cuando estos residuos de producción no cumplan con lo establecido en esta orden, o en otras relativas a su declaración como subproducto para otros usos, les será de aplicación el régimen jurídico de residuos establecido en la Ley 22/2011, de 28 de julio.

Artículo 2. *Definiciones.*

1. A efectos de esta orden se entenderá por:

«Orujo»: material constituido por la pasta residual de la aceituna, que contiene un porcentaje variable de agua y de aceite en función del sistema de extracción utilizado. Engloba los orujos grasos, los orujos grasos húmedos y los orujos grasos secos.

«Orujo graso»: material que contiene los restos orgánicos de la aceituna molturada y es obtenido de los sistemas tradicionales de prensa, de los sistemas con centrifugación de tres fases y de los mixtos.

«Orujo graso húmedo»: material que contiene los restos orgánicos de la aceituna molturada y una cantidad de agua variable, y es obtenido de los sistemas con centrifugación de dos fases. También es denominado alperujo o alpeorujo.

«Orujo graso seco»: orujo graso húmedo que ha sido sometido a un secado mediante el uso de corriente de aire a altas temperaturas, con el objeto de reducir notablemente el contenido inicial de agua que presenta.

«Productor»: la persona física o jurídica que genera los orujos derivados de la actividad oleícola.

«Usuario»: la persona física o jurídica que recibe los orujos de la actividad oleícola, incluyendo del usuario intermedio, y los emplea para la obtención de aceite de orujo de oliva crudo. En determinados casos, un usuario puede volver a destinar el orujo graso seco a otra instalación de un usuario distinto.

«Usuario intermedio»: la persona física o jurídica que recibe los orujos de la actividad oleícola y exclusivamente procede a su secado o a su almacenamiento temporal.

2. Adicionalmente, serán de aplicación las definiciones establecidas por el Reglamento (UE) n.º 1308/2013 del Parlamento Europeo y del Consejo, de 17 de diciembre de 2013, por el que se crea la organización común de mercados de los productos agrarios y por el que se derogan los Reglamentos (CEE) n.º 922/72, (CEE) n.º 234/79, (CE) n.º 1037/2001 y (CE) n.º 1234/2007, para los conceptos de «aceite de orujo de oliva» y «aceite de orujo de oliva crudo», en la parte VIII.

Artículo 3. *Requisitos para que los orujos destinados a la extracción de aceite de orujo de oliva crudo puedan ser considerados subproductos.*

Los orujos procedentes de las almazaras con destino a la extracción de aceite de orujo de oliva crudo deberán cumplir los siguientes requisitos para ser considerados como subproductos:

a) Desde el momento en que se generen hasta su uso en las instalaciones de las extractoras no serán mezclados con otros materiales u otros residuos de producción distintos, ni en las instalaciones del productor, ni en su transporte, ni en las instalaciones de los usuarios o usuarios intermedios.

b) Se almacenarán en balsas o en instalaciones apropiadas, que estén correctamente aisladas con el objetivo de evitar el contacto con el suelo y las masas de agua superficiales.

Artículo 4. *Obligaciones del productor de los orujos.*

1. El productor que desee gestionar los orujos como subproducto para la posterior extracción de aceite de orujo de oliva crudo deberá presentar una declaración responsable firmada al órgano ambiental competente de la comunidad autónoma donde se generan, indicando que cumple con lo establecido en esta orden ministerial.

2. El productor verificará que en sus instalaciones los orujos cumplen los requisitos establecidos en el artículo 3.

3. Se entenderán cumplidas las obligaciones que a nivel europeo se establecen para el productor cuando cumpla con la obligación de presentar una declaración mensual de su actividad y con la obligación de mantener un respaldo documental de la información incorporada en las declaraciones, conforme a las disposiciones que establece el Real Decreto 861/2018, de 13 de julio, por el que se establece la normativa básica en materia de declaraciones obligatorias de los sectores del aceite de oliva y las aceitunas de mesa y por el que se modifica el Real Decreto 772/2017, de 28 de julio, por el que se regula el potencial de producción vitícola, en sus artículos 4 y 11.

Artículo 5. *Obligaciones del usuario y del usuario intermedio del subproducto.*

Para que no se pierda la condición del orujo recibido como subproducto, los usuarios y los usuarios intermedios deberán:

a) Verificar que en sus instalaciones los orujos recibidos cumplen con los requisitos establecidos en el artículo 3.

b) Cumplir con las obligaciones de información que le resulten de aplicación como operador oleícola, con la obligación de presentar una declaración mensual de su actividad y con la obligación de mantener un respaldo documental de la información incorporada en las declaraciones, todo conforme a las disposiciones que establece el Real Decreto 861/2018, de 13 de julio.

Artículo 6. *Control de las comunidades autónomas.*

La autoridad competente de la comunidad autónoma podrá verificar, cuando lo estime conveniente, el cumplimiento de los requisitos medioambientales en materia de residuos. La verificación podrá realizarse en las instalaciones del productor, durante el transporte o en las instalaciones del usuario o usuario intermedio del subproducto.

Cuando la administración autonómica verifique la inexactitud, falsedad u omisión, de carácter esencial, de cualquier dato o información que se incorpore a la declaración responsable a que se refiere el artículo 4, todo ello de acuerdo con lo exigido en esta orden, determinará la imposibilidad de seguir gestionando el material como subproducto desde el momento en que se tenga constancia de tales hechos, de conformidad con el artículo 69.4 de la Ley 39/2015, de 1 de octubre, del Procedimiento Administrativo Común de las Administraciones Públicas. En este caso, dictará resolución en la que se haga constar esta circunstancia y se informe al productor que deberá gestionar esos residuos de producción como residuo de conformidad con la Ley 22/2011, de 28 de julio.

A efectos estadísticos y de control, las comunidades autónomas procederán a inscribir al productor del subproducto en el registro específico para subproductos, cuando éste se haya desarrollado reglamentariamente. La información relativa al subproducto recogida en el registro será de uso exclusivo para la Administración y se mantendrá actualizada.

Artículo 7. *Traslado del subproducto dentro de la Unión Europea.*

El Reglamento (CE) n.º 1013/2006 del Parlamento Europeo y del Consejo, de 14 de junio de 2006, relativo a los traslados de residuos, no será de aplicación en los siguientes casos:

a) Cuando desde la instalación de un productor o de un usuario intermedio se envíen los orujos a un usuario de otro Estado miembro de la Unión Europea que tenga declarado igualmente como subproducto estos residuos de producción para la extracción del aceite de orujo de oliva crudo.

b) Cuando un usuario, o usuario intermedio cuando corresponda, en España reciba los orujos de un productor situado en un Estado miembro de la Unión Europea que tenga declarado como subproducto esos residuos de producción, para ese mismo uso posterior.

Disposición final primera. *Título competencial.*

Esta orden ministerial se dicta al amparo de lo dispuesto en el artículo 149.1.23.ª de la Constitución Española, que atribuye al Estado la competencia exclusiva en materia de legislación básica sobre protección del medio ambiente, sin perjuicio de las facultades de las comunidades autónomas de establecer normas adicionales de protección.

Disposición final segunda. *Entrada en vigor.*

La presente orden entrará en vigor a los veinte días de su publicación en el «Boletín Oficial del Estado».

§ 34

Ley 6/2015, de 12 de mayo, de Denominaciones de Origen e Indicaciones Geográficas Protegidas de ámbito territorial supraautonómico

Jefatura del Estado
«BOE» núm. 114, de 13 de mayo de 2015
Última modificación: 24 de diciembre de 2022
Referencia: BOE-A-2015-5288

FELIPE VI

REY DE ESPAÑA

A todos los que la presente vieren y entendieren.

Sabed: Que las Cortes Generales han aprobado y Yo vengo en sancionar la siguiente ley.

PREÁMBULO

I

España se caracteriza por ser un país con gran diversidad cultural e histórica lo cual tiene reflejo en el reconocimiento de un gran número de alimentos con características propias de calidad debidas al ámbito geográfico en que han tenido origen, fundamentalmente, en forma de Denominaciones de Origen Protegidas (DOP) e Indicaciones Geográficas Protegidas (IGP).

Las DOP e IGP pueden ser consideradas como un elemento que favorece la diferenciación de la producción contribuyendo al incremento de la competitividad de las industrias agroalimentarias, fundamentalmente a través de la valorización de estos productos por parte del consumidor, siendo, al mismo tiempo, un instrumento vertebrador en el desarrollo y sostenibilidad de los tejidos rurales y erigiéndose como una seña de promoción de la imagen de los productos españoles en el exterior.

El primer marco jurídico de protección de las Denominaciones de Origen españolas data de 1932, momento en el cual nuestro país se dotó del primer marco legal en la materia, Estatuto del Vino, por Decreto de 8 de septiembre, posteriormente elevado a Ley por la de 26 de mayo de 1933 y que tenía por objeto únicamente al vino. Con posterioridad, el marco nacional se modificó a través de la Ley 25/1970, de 2 de diciembre, de Estatuto de la Viña, del Vino y de los Alcoholes, y que extendió el modelo al resto de alimentos. Finalmente, la Ley 24/2003, de 10 de julio, de la Viña y el Vino, supuso la última legislación nacional específica para el vino. Del mismo modo, cabe citar la sentencia del Tribunal Constitucional

(STC 112/1995) en la que, para hacer una distribución clara de competencias entre las Comunidades Autónomas y el Estado en esta materia, establece que «El Estado puede, sin duda, dictar normas válidas –con carácter básico o pleno según corresponda– allí donde las Comunidades Autónomas no tengan la competencia exclusiva. E igualmente puede ordenar las denominaciones de origen que abarquen el territorio de varias Comunidades Autónomas, una actuación que lógicamente sólo pueden efectuar los órganos generales del Estado».

Pero la evolución normativa en la materia no ha sido exclusiva de España, de tal forma que la Unión Europea se ha venido dotando desde la década de 1990, de manera progresiva y en constante evolución, de un marco legal que cubre el reconocimiento, protección y control de las DOP e IGP desde un enfoque armonizado y con elementos comunes para todos los Estados miembros. Este enfoque de la normativa europea, donde el papel de la Comisión Europea ha pasado a ser clave y protagonista, ha superado el planteamiento establecido en la normativa nacional.

En concreto, tras el examen llevado a cabo por la Unión Europea en los esquemas voluntarios reglamentados, las Directrices sobre mejores prácticas aplicables a los regímenes voluntarios de certificación de productos agrícolas y alimentarios y, sobre todo, el Reglamento (UE) n.º 1151/2012 del Parlamento Europeo y del Consejo, de 21 de noviembre de 2012, sobre regímenes de calidad de los productos agrícolas y alimentarios, han venido a establecer el marco jurídico en el que deben encuadrarse tanto los nuevos tipos de etiquetado voluntario como los tradicionales derechos de la propiedad intelectual que vinculan la calidad al origen geográfico de los productos a través de las figuras de las DOP y las IGP, dando estabilidad a nivel europeo, mediante los preceptos principalmente del título II del citado Reglamento (UE), a estas figuras hoy protegidas también a nivel global por las normas de la Organización Mundial de Comercio y, en particular, por el Acuerdo sobre los Aspectos de los Derechos de Propiedad Intelectual relacionados con el Comercio (ADPIC) aprobado en la Conferencia de Marrakech, el 15 de abril de 1994, que puso fin a la Ronda Uruguay y creó la propia Organización Mundial de Comercio.

Por todo ello, dada la creciente intensidad en la regulación del contenido de estos derechos de propiedad intelectual, especialmente por la Unión Europea, la disposición adicional quinta consagra la indiscutible prevalencia de dicho Derecho de la Unión Europea cuando regula en la actualidad o lo haga en el futuro aspectos, cualesquiera que estos sean, de estos derechos de propiedad intelectual sin dejar ámbitos o márgenes de apreciación a los Estados miembros.

En la defensa del modelo común es necesaria la implicación de los operadores, particularmente, a través entidades encargadas de la gestión de las DOP e IGP, las cuales deben contar con personalidad jurídica propia independiente de la Administración, aunque con una relación directa de colaboración. En este sentido, la adecuada y necesaria colaboración en la gestión de la figura de protección puede llegar a la atribución de funciones públicas en las entidades de gestión por lo que en el texto se contempla la creación de corporaciones de derecho público. De hecho en la propia norma se crean nueve corporaciones de derecho público para otros tantos Consejos Reguladores que en el momento de adopción de esta ley, ostentan la consideración de órganos desconcentrados de la Administración y que han solicitado expresamente acceder a esta fórmula legal.

II

Asimismo, para garantizar el buen funcionamiento del sistema no basta con el reconocimiento, la gestión y defensa de la figura de protección, también debe velarse por la adecuada y veraz información al consumidor, así como por el respeto a la competencia leal entre operadores. Reflejo de esta necesidad es la inclusión de los controles específicos sobre DOP e IGP en el marco regulatorio comunitario general de controles oficiales de piensos y alimentos.

Los nuevos preceptos establecidos por normativa europea en materia de control oficial y por la específica para las DOP e IGP, unidos a los múltiples cambios que ha experimentado el sector agroalimentario, motivan la necesidad de establecer un nuevo y único marco normativo nacional. Por tanto el objeto de esta ley es el establecimiento de un nuevo régimen jurídico, complementario a la regulación europea, aplicable a las DOP e IGP, cuyo ámbito territorial se extienda a más de una comunidad autónoma y delimite claramente las

funciones de sus entidades de gestión y el ejercicio del control oficial por parte de la autoridad competente.

En esta regulación, es esencial la parte relativa al control del cumplimiento de los requisitos establecidos con carácter obligatorio para la comercialización de los productos amparados, pues constituye un elemento indispensable para garantizar la seguridad jurídica de los diferentes operadores, y para no defraudar las expectativas de los consumidores.

A estos efectos la ley regula y desarrolla las competencias que el ordenamiento jurídico atribuye dentro de la Administración General del Estado al Ministerio de Agricultura, Alimentación y Medio Ambiente en relación con los productos agrarios y alimentarios amparados por una DOP o IGP, en particular las relativas a los controles oficiales, sin perjuicio de las competencias que puedan tener otros Departamentos ministeriales.

La Agencia de Información y Control Alimentarios, organismo autónomo del Ministerio de Agricultura, Alimentación y Medio Ambiente, realizará funciones de control oficial antes de la comercialización de las DOP e IGP cuyo ámbito territorial se extienda a más de una comunidad autónoma. Para asignarle estas nuevas funciones procede modificar la Ley 12/2013, de 2 de agosto, de medidas para mejorar el funcionamiento de la cadena alimentaria, por la que se crea la Agencia de Información y Control Alimentarios con el fin de dotarla de nuevos fines y crear una tasa que se exigirá por la prestación de sus funciones de inspección y control y para lo cual habilita la normativa europea.

Asimismo, se recoge en esta ley de acuerdo con las previsiones de la normativa europea, la posibilidad de delegar tareas específicas relacionadas con los controles oficiales en organismos de control que actúen como organismos de certificación de producto, siempre que éstos cumplan unos determinados requisitos, relativos, fundamentalmente, a su competencia técnica, objetividad, y autorización expresa por parte de la autoridad competente.

Por otra parte respecto a la inspección y régimen sancionador, han sido revisados teniendo en cuenta la jurisprudencia resultante de la aplicación de la Ley 24/2003, de 10 de julio, de la Viña y el Vino. A este respecto destacar que en el apartado de prescripción y caducidad, si bien se recoge el principio de caducidad de la acción establecido en el artículo 18.2 del Real Decreto 1945/1983, de 22 de junio, ampliando el plazo, se especifica que no será de aplicación en el caso de procedimientos sancionadores caducados que deban ser reiniciados. De esta forma se respetan los efectos de la caducidad y la prescripción establecidos en nuestro ordenamiento jurídico (Ley 30/1992, de 26 de noviembre, de Régimen Jurídico de las Administraciones Públicas y del Procedimiento Administrativo Común).

III

La ley consta de un total de seis capítulos.

El capítulo I, sobre disposiciones generales establece el objeto y el ámbito de aplicación de la ley, así como sus fines y las definiciones básicas necesarias para la aplicación de la misma.

Mediante el capítulo II sobre cooperación entre las Administraciones públicas, se pretende potenciar los instrumentos de cooperación entre las Administraciones públicas, a partir de las experiencias desarrolladas en los últimos años. Bajo el principio de la voluntariedad, se trata de facilitar el desarrollo conjunto de actuaciones, con la finalidad de lograr una utilización más eficiente de los recursos con que cuenta el sistema de control de las DOP e IGP, lo que sin duda redundará en mejoras para el conjunto del sector sin necesidad de aportar recursos adicionales.

En particular, este capítulo aborda los diferentes supuestos en que la relación Administración General del Estado-comunidades autónomas se hace explícita. Se parte del respeto al ámbito propio de cada Administración y se arbitran fórmulas de relación, tales como el informe previo de la Administración que pueda verse afectada por decisiones o actuaciones de otra Administración, los convenios de colaboración y la constitución, en su caso, de consorcios para la gestión de intereses comunes, singularmente en el ámbito del control oficial de DOP e IGP y de los procedimientos sancionadores por infracciones tipificadas en esta ley.

La colaboración se extiende a aspectos de la actuación pública especialmente sensibles, como son los correspondientes al ejercicio de la función inspectora.

Como exponente de los impulsos de colaboración que presiden la ley, ésta ha previsto que se puedan crear por acuerdo de la Conferencia Sectorial de Agricultura y Desarrollo Rural, las comisiones y grupos que resulten necesarios para la cooperación en el ámbito de la DOP e IGP.

El capítulo III define el sistema de protección de DOP e IGP de ámbito estatal. Se definen los principios generales del sistema y se identifican los productos afectados de acuerdo con la normativa europea aplicable. Asimismo, se regula el contenido y alcance de la protección otorgada a los nombres protegidos por estar asociados a una DOP e IGP, señalando que la protección se extiende desde la producción a todas las fases de la comercialización, presentación, publicidad, etiquetado y demás documentos comerciales de los productos afectados.

El capítulo IV regula las entidades de gestión, denominadas Consejos Reguladores, de DOP e IGP cuyo ámbito territorial se extienda a más de una comunidad autónoma, que habrán de tener personalidad jurídica propia y contar con un órgano de gobierno, donde estén representados de manera paritaria todos los intereses económicos que participan en la obtención del producto y ser autorizadas por el Ministerio de Agricultura, Alimentación y Medio Ambiente. Está prevista en la ley la posibilidad de que se constituyan como corporaciones de derecho público a las que se pueda atribuir el ejercicio de determinadas funciones públicas.

El capítulo V regula aspectos generales del sistema de control de las DOP e IGP, que proporciona garantías para los operadores económicos y consumidores. Así se establece de manera explícita que corresponderá al Ministerio de Agricultura, Alimentación y Medio Ambiente la verificación del cumplimiento del pliego de condiciones antes de la comercialización de DOP e IGP cuyo ámbito territorial se extienda a más de una comunidad autónoma. Igualmente, en cumplimiento de la normativa europea, se prevé la facultad de delegar determinadas tareas de control en organismos de control que actúen como organismos de certificación de producto.

Por último, el capítulo VI, regula la inspección y el régimen sancionador aplicable en el ámbito de las competencias del Estado en materia de control de las DOP e IGP, tipificando las infracciones que quedan clasificadas como leves, graves y muy graves, y fijando la cuantía de las sanciones aplicables en cada caso. Se señalan, igualmente, los titulares de la competencia para incoar, tramitar y resolver los procedimientos sancionadores, así como las medidas cautelares que, en su caso, se puedan adoptar.

IV

Por otro lado, la ley, si bien deroga el título II –Sistema de protección del origen y la calidad de los vinos– de la Ley 24/2003, de 10 de julio, de la Viña y del Vino, así como otras disposiciones del mismo texto legal relacionadas con la citada materia, ya que buena parte de su contenido cabe considerar incompatible con el Reglamento (UE) n.º 1308/2013 del Parlamento Europeo y del Consejo, de 17 de diciembre de 2013, por el que se crea la organización común de mercados agrícolas y por el que se derogan los Reglamentos (CEE) 922/72, (CEE) n.º 234/79, (CE) n.º 1037/2001 y (CE) n.º 1234/2007, en las disposiciones adicionales segunda, tercera y cuarta se mantienen con rango de ley, y con carácter básico, las indicaciones relativas a las características de los vinos y la regulación de los términos tradicionales de los vinos, de forma coherente con lo dispuesto en las normas de la Unión Europea sobre dichas materias, contenida en la normativa indicada y en el R(CE) n.º 607/2009 de la Comisión, de 14 de julio, por el que se establecen determinadas disposiciones de aplicación del Reglamento (CE) n.º 479/2008 del Consejo, en lo que atañe a las denominaciones de origen e indicaciones geográficas protegidas, a los términos tradicionales, al etiquetado y a la presentación de determinados productos vitivinícolas.

V

Este texto ha sido sometido al procedimiento previsto en la Directiva 98/34/CE del Parlamento Europeo y del Consejo, de 22 de junio, por la que se establece un procedimiento

de información en materia de las normas y reglamentaciones técnicas, y en el Real Decreto 1337/1999, de 31 de julio, por el que se regula la remisión de información en materia de normas y reglamentaciones técnicas y reglamentos relativos a los servicios de la sociedad de la información, que incorpora esta Directiva al ordenamiento jurídico español.

CAPÍTULO I

Disposiciones generales

Artículo 1. *Objeto y ámbito de aplicación.*

Esta ley tiene por objeto el establecimiento del régimen jurídico, complementario al establecido por el Derecho de la Unión Europea, que se recoge en la disposición adicional quinta, aplicable a las Denominaciones de Origen Protegidas, en lo sucesivo DOP, e Indicaciones Geográficas Protegidas, en lo sucesivo IGP; contempladas en el artículo 10 de esta ley cuyo ámbito territorial se extienda a más de una comunidad autónoma, en adelante de ámbito territorial supraautonómico, con especial atención al control oficial antes de la comercialización.

Artículo 2. *Fines.*

Son fines de la ley los siguientes:

a) Regular la titularidad, el uso, la gestión y la protección de las DOP e IGP vinculadas a un origen cuyo ámbito territorial se extiende a más de una comunidad autónoma, con independencia del tipo de producto amparado, así como el régimen jurídico aplicable a su control.

b) Garantizar la protección de las DOP e IGP como derechos de propiedad intelectual por los medios previstos en esta ley y, en su caso, por los previstos por el Derecho de la Unión Europea que se recoge en la disposición adicional quinta y en el Acuerdo sobre los Aspectos de los Derechos de Propiedad Intelectual relacionados con el Comercio (ADPIC).

c) Proteger los derechos de los productores y de los consumidores, garantizando el cumplimiento del principio general de veracidad y justificación de la información que figure en el etiquetado de los productos amparados por una DOP o IGP cuyo ámbito territorial se extiende a más de una comunidad autónoma.

d) Favorecer la cooperación entre las Administraciones Públicas competentes.

Artículo 3. *Definiciones.*

A los efectos de esta ley, se establecen las siguientes definiciones:

a) Pliego de condiciones: Documento normativo que establece los requisitos que debe cumplir un producto procedente de una DOP o IGP, también denominado «expediente técnico» para las indicaciones geográficas de bebidas espirituosas.

b) Operador: La persona física o jurídica responsable de asegurar que sus productos cumplen con los criterios establecidos en el pliego de condiciones antes de la comercialización del producto, así como con el resto de los preceptos de esta ley.

CAPÍTULO II

Cooperación entre Administraciones públicas

Artículo 4. *Principios de actuación.*

1. En sus relaciones con las comunidades autónomas, la Administración General del Estado y los organismos públicos vinculados o dependientes de ella ajustarán sus actuaciones a lo previsto en los artículos 3 y 4 de la Ley 30/1992, de 26 de noviembre, de Régimen Jurídico de las Administraciones Públicas y del Procedimiento Administrativo Común.

2. En cualesquiera supuestos en los que las decisiones o las actuaciones de la Administración actuante puedan afectar a las competencias de otras Administraciones, aquélla deberá recabar informe de éstas últimas antes de resolver.

Artículo 5. *Supuestos que afecten a varias autoridades competentes.*

Cuando estén afectados los territorios de varias comunidades autónomas y deban actuar éstas y la Administración General del Estado, las Administraciones afectadas podrán establecer aquellos mecanismos de colaboración y coordinación que estimen pertinentes para el adecuado ejercicio de las respectivas competencias, los cuales podrán prever la designación de un único órgano para la tramitación de los procedimientos administrativos correspondientes.

Artículo 6. *Convenios de colaboración.*

Las Administraciones públicas competentes podrán suscribir convenios de colaboración y establecer para su gestión una organización común personificada en la forma prevista en el apartado 5 del artículo 6 de la Ley 30/1992, de 26 de noviembre, de Régimen Jurídico de las Administraciones Públicas y del Procedimiento Administrativo Común.

La organización común asumirá las funciones que expresamente determine el convenio de colaboración y podrá recibir de las Administraciones competentes la encomienda de las atribuciones que sean precisas para el mejor cumplimiento de las tareas propias de dichas Administraciones, singularmente en el ámbito del control oficial de las DOP e IGP y los procedimientos sancionadores por infracciones tipificadas en esta ley.

Artículo 7. *Colaboración en el ejercicio de la función inspectora.*

Las Administraciones públicas y los organismos públicos vinculados o dependientes de ella suministrarán, cuando sean requeridos para ello y de acuerdo con la normativa aplicable en cada caso, la información que se les solicite por los correspondientes servicios de inspección, y prestarán la colaboración necesaria.

En materia de inspección y control, las Administraciones públicas competentes podrán solicitar el apoyo necesario de cualquier otra autoridad, así como de las Fuerzas y Cuerpos de seguridad estatales, autonómicos o locales.

Artículo 8. *Órganos de cooperación en materia de Denominaciones de Origen Protegidas e Indicaciones Geográficas Protegidas.*

De conformidad con lo establecido en el artículo 5 de la Ley 30/1992, de 26 de noviembre, de Régimen Jurídico de las Administraciones Públicas y del Procedimiento Administrativo Común, por Acuerdo de la Conferencia Sectorial de Agricultura y Desarrollo Rural se podrán crear aquellas comisiones y grupos que resulten necesarios para la cooperación en el ámbito de las DOP e IGP.

CAPÍTULO III

La protección de las Denominaciones de Origen Protegidas e Indicaciones Geográficas Protegidas

Artículo 9. *Objetivos generales.*

Son objetivos generales de las DOP e IGP, sin perjuicio de lo regulado por la normativa europea, los siguientes:

a) Proteger los derechos de los productores y de los consumidores, garantizando el cumplimiento del principio general de veracidad y justificación de la información que figure en el etiquetado de los productos agrarios y alimentarios amparados por una DOP o IGP.

b) Garantizar la especificidad del producto agrario o alimentario amparado por una DOP o IGP y su protección, manteniendo su diversidad y reputación comercial.

c) Proporcionar a los operadores un instrumento para la diferenciación de sus productos, como elemento adicional para contribuir a fortalecer la competencia leal y efectiva del sector.

Artículo 10. *Denominaciones de Origen Protegidas e Indicaciones Geográficas Protegidas.*

Se consideran a los efectos de la presente ley las siguientes DOP e IGP que establece la normativa de la Unión Europea:

a) Las Denominaciones de Origen Protegidas e Indicaciones Geográficas Protegidas de los productos vitivinícolas.
b) Las Indicaciones Geográficas de bebidas espirituosas.
c) Las Indicaciones Geográficas de vinos aromatizados, de bebidas aromatizadas a base de vino y de cócteles aromatizados de productos vitivinícolas.
d) Las Denominaciones de Origen Protegidas y las Indicaciones Geográficas Protegidas de otros productos de origen agrario o alimentario.

Artículo 11. *Denominaciones de Origen e Indicaciones Geográficas transfronterizas.*

1. En el caso de las DOP o IGP cuyo ámbito territorial afecta al territorio nacional y, además, a otro u otros Estados miembros de la Unión Europea, la relación con la autoridad competente del otro u otros Estados miembros corresponderá a la Administración General del Estado a través del cauce correspondiente.
2. Se articularán los procedimientos de colaboración adecuados por parte de la Administración General del Estado y las comunidades autónomas afectadas por una indicación geográfica transfronteriza.
3. Para la adopción de las decisiones correspondientes, la Administración General del Estado consultará a las comunidades autónomas afectadas.

Artículo 12. *Titularidad, uso y gestión de los nombres protegidos por una DOP o IGP de ámbito territorial supraautonómico.*

1. Los nombres protegidos por estar asociados con una DOP o IGP supraautonómica son bienes de dominio público estatal que no pueden ser objeto de apropiación individual, venta, enajenación o gravamen.
2. No podrá negarse el uso de los nombres protegidos a cualquier persona física o jurídica que cumpla los requisitos establecidos para cada DOP o IGP, salvo por sanción de pérdida temporal del uso del nombre protegido o por cualquier otra causa legalmente establecida.

Artículo 13. *Protección.*

De conformidad con la protección ofrecida por la normativa de la Unión Europea:

1. Los nombres protegidos por estar asociados a una DOP o IGP no podrán utilizarse para la designación de otros productos comparables no amparados.
2. La protección se extenderá desde la producción a todas las fases de comercialización, a la presentación, a la publicidad, al etiquetado y a los documentos comerciales de los productos afectados. La protección se aplica contra cualquier uso indebido, imitación o evocación e implica la prohibición de emplear cualquier indicación falsa o falaz en cuanto a la procedencia, el origen geográfico, la naturaleza o las características esenciales de los productos en el envase o en el embalaje, en la publicidad o en los documentos relativos a ellos.
3. Los nombres que sean objeto de una DOP o IGP no podrán ser empleados en la designación, en la presentación o en la publicidad de productos de similar especie o servicios, a los que no les haya sido asignado el nombre y que no cumplan los requisitos de dicho tipo de protección o designación, aunque tales nombres vayan traducidos a otras lenguas o precedidos de expresiones como «tipo», «estilo », «imitación» u otros similares, ni aun cuando se indique el verdadero origen geográfico del producto. Tampoco podrán emplearse expresiones del tipo «producido en...», «con fabricación en...» u otras análogas.
4. Los nombres objeto de una DOP o IGP no podrán utilizarse como nombres de dominio de internet cuando su titular carezca de derechos o intereses legítimos sobre el nombre y lo emplee para la promoción o comercialización de productos comparables no amparados por ellas. A estos efectos, los nombres objeto de una DOP o IGP están protegidos frente a su

uso en nombres de dominio de internet que consistan, contengan o evoquen dichas DOP o IGP.

5. No podrán registrarse como marcas, nombres comerciales o razones sociales los signos que reproduzcan, imiten o evoquen una denominación protegida como DOP o IGP, siempre que se apliquen a los mismos productos o a productos similares, comparables o que puedan considerarse ingredientes o que puedan aprovecharse de la reputación de aquéllas.

6. Los operadores agrarios y alimentarios deberán introducir en las etiquetas y presentación de los productos acogidos a una DOP o IGP elementos suficientes para diferenciar de manera sencilla y clara su designación o tipo de protección y su origen geográfico o procedencia, y para evitar, en todo caso, la confusión en los consumidores.

7. No podrá exigirse a los operadores de una determinada DOP o IGP el uso de marcas en exclusiva para los productos de dicha DOP o IGP. En cualquier caso, la designación y presentación de los productos de dicho operador contendrá elementos identificativos suficientes para evitar que se induzca a error o confusión al consumidor.

8. A solicitud justificada del grupo de productores previsto en el apartado 1 del artículo 14, se podrá regular, en los correspondientes pliegos de condiciones, la protección de los nombres geográficos de las subzonas y municipios, notablemente vinculados a las DOP e IGP, utilizados para la comercialización del producto agrario o alimentario amparado por tales figuras, siempre y cuando no se oponga a lo establecido en la normativa general sobre información alimentaria.

Artículo 14. *Reconocimiento de Denominaciones de Origen Protegidas e Indicaciones Geográficas Protegidas de ámbito territorial supraautonómico.*

1. Todo grupo de productores de un producto determinado o un productor podrá solicitar el reconocimiento de una DOP o IGP, en la forma y condiciones previstas en la normativa de la Unión Europea.

2. El procedimiento en la fase nacional, establecido por normativa de la Unión Europea, corresponderá al Ministerio de Agricultura, Alimentación y Medio Ambiente, en el caso de una DOP o IGP cuyo ámbito territorial se extienda a más de una comunidad autónoma. Dicho procedimiento nacional será desarrollado reglamentariamente.

CAPÍTULO IV

Entidades de gestión

Artículo 15. *Composición.*

La gestión de una o varias DOP o IGP podrá ser realizada por una entidad de gestión denominada Consejo Regulador, en el que estarán representados los operadores inscritos en los registros de la DOP o IGP correspondiente y que deberá disponer de la previa autorización del Ministerio de Agricultura, Alimentación y Medio Ambiente en los términos previstos reglamentariamente. Dicha entidad de gestión cumplirá, al menos, las siguientes condiciones:

a) Tener personalidad jurídica propia.

b) Contar con un órgano de gobierno, donde estén representados de manera paritaria todos los intereses económicos y sectoriales que participan de manera significativa en la obtención del producto protegido.

c) Contar con los medios necesarios para poder desarrollar sus funciones.

El plazo para resolver por parte del órgano competente del Ministerio de Agricultura, Alimentación y Medio Ambiente que se determine reglamentariamente sobre la solicitud de autorización será de seis meses a contar desde la presentación de la solicitud. El transcurso de dicho plazo sin haberse notificado resolución expresa permitirá al interesado entender desestimada su solicitud.

Artículo 16. *Funciones.*

Serán funciones de las entidades de gestión, con carácter indicativo y no exhaustivo, las siguientes:

a) La promoción y la defensa del producto protegido, así como procurar una exhaustiva protección del nombre amparado por la DOP o IGP, registrando a tal fin las correspondientes marcas, nombres de dominios de internet y otros derechos de propiedad industrial que puedan complementar la protección prevista por la legislación en esta materia.

Ejercer las acciones judiciales o extrajudiciales a su alcance para defender el nombre protegido por la DOP o IGP frente a su utilización ilegítima que constituyan actos de competencia desleal u otros usos indebidos.

b) Proponer las modificaciones del pliego de condiciones al Ministerio de Agricultura, Alimentación y Medio Ambiente.

c) Llevar los registros de carácter interno exigidos por las normas técnicas de cada entidad, así como colaborar con el Ministerio de Agricultura, Alimentación y Medio Ambiente en el mantenimiento de los registros oficiales relacionados con la DOP o IGP.

d) Colaborar con el Ministerio de Agricultura, Alimentación y Medio Ambiente y órganos competentes de las comunidades autónomas, en particular, en sus actuaciones de control oficial.

e) Con independencia de las denuncias que se puedan presentar ante otras autoridades administrativas u órganos judiciales, denunciar ante el Ministerio de Agricultura, Alimentación y Medio Ambiente prácticas no conformes a lo establecido en el pliego de condiciones y en la normativa legal vigente relacionada con el ámbito de aplicación de la presente ley, con independencia de las denuncias que se puedan presentar ante otras autoridades administrativas u órganos judiciales.

f) Calificar cada añada o cosecha en el caso de las DOP o IGP de vinos.

g) Aplicar unos estatutos que obliguen a sus miembros, entre otros, a lo siguiente:

1.º A aplicar las normas adoptadas por la entidad de gestión en materia de: notificación de la producción, comercialización y protección del medio ambiente;

2.º A facilitar la información solicitada por la entidad de gestión con fines estadísticos y seguimiento de la producción y comercialización;

3.º A someterse al régimen de control interno que, en su caso, estatutariamente se establezca;

4.º A responder de los incumplimientos de las obligaciones previstas en los estatutos, así como facilitar la supervisión de su cumplimiento; y

5.º A remitir las declaraciones o informes a que estén obligados.

Las anteriores funciones habrán de realizarse de acuerdo con la normativa nacional y europea, y en ningún caso se deberá facilitar o dar lugar a conductas contrarias a la competencia incompatibles con los artículos 101 y 102 del Tratado de Funcionamiento de la Unión Europea.

Artículo 17. *Régimen jurídico.*

Las entidades de gestión podrán adoptar la forma de corporación de derecho público con plena capacidad para el cumplimiento de sus fines. A estos efectos:

a) Se relacionarán con la Administración General del Estado a efectos de esta ley a través del Ministerio de Agricultura, Alimentación y Medio Ambiente.

b) Adquirirán personalidad jurídica desde que se constituyan sus órganos de gobierno.

c) Se regirán por el derecho privado. No obstante, sus actuaciones deberán ajustarse a lo dispuesto en la presente ley, a los reglamentos que la desarrollen, a la normativa europea que sea de aplicación, a sus estatutos y, en el ejercicio de potestades o funciones públicas, al Derecho administrativo.

d) Estarán integradas por los operadores inscritos en los registros oficiales de la DOP o IGP correspondiente.

e) Elaborarán y aprobarán unos estatutos que deberán ser sometidos, para su aprobación administrativa, al Ministerio de Agricultura, Alimentación y Medio Ambiente y que deberán incluir, al menos, sus fines y funciones, organización, derechos y obligaciones de

los operadores que los integren, régimen económico y financiero, control interno, de existir, y régimen disciplinario. El Ministerio de Agricultura, Alimentación y Medio Ambiente con carácter previo a denegar los estatutos someterá los mismos al dictamen del Consejo de Estado.

f) La estructura y funcionamiento deberán ser democráticos. A tales efectos podrá entenderse los sistemas de representación basados en el voto ponderado.

g) Realizarán cualquier otra función que, con independencia de las establecidas en la presente ley, les atribuya el ordenamiento jurídico, sus estatutos o resulten del pliego de condiciones de la DOP o IGP que sean compatibles con su naturaleza y con la normativa vigente.

h) Además de las funciones contempladas en el artículo 16, podrán realizar las siguientes que habrán de realizar de acuerdo con la normativa nacional y europea, y en ningún caso se deberá facilitar o dar lugar a conductas contrarias a la competencia incompatibles con los artículos 101 y 102 del Tratado de Funcionamiento de la Unión Europea:

1.º Llevar los registros oficiales exigidos por las normas de aplicación, incluidos los registros de operadores.

2.º Adoptar, en los términos previstos en la Política Agrícola Común y en el marco del pliego de condiciones aplicable a cada DOP o IGP, para cada campaña, según criterios de defensa y mejora de la calidad, los límites máximos de producción y de transformación o la autorización de cualquier aspecto de coyuntura anual que pueda influir en estos procesos. Dichas decisiones se harán públicas de forma que se garantice su posibilidad de acceso a todos los interesados y se comunicarán al Ministerio de Agricultura, Alimentación y Medio Ambiente quien, cuando proceda, comunicará a la Comisión las medidas adoptadas.

3.º Emitir certificados de producto u operador acogido a la DOP o IGP a requerimiento del interesado que lo solicite.

4.º Establecer los requisitos mínimos que deben cumplir las etiquetas comerciales, que se comunicarán al Ministerio de Agricultura, Alimentación y Medio Ambiente y se harán públicos de forma que se garantice su posibilidad de acceso a todos los interesados.

5.º Establecer los requisitos y gestionar contraetiquetas, precintos y otros marchamos de garantía.

6.º Realizar todas aquellas funciones que les sean expresamente asignadas por el Ministerio de Agricultura, Alimentación y Medio Ambiente relacionadas con las DOP e IGP, excluido el control oficial, salvo en las condiciones previstas en el artículo 23, en relación con los intereses tutelados por la figura de protección.

Las resoluciones que se adopten respecto del ejercicio de estas funciones podrán ser objeto de impugnación en vía administrativa ante el Ministerio de Agricultura, Alimentación y Medio Ambiente.

Artículo 18. *Financiación.*

Las entidades de gestión podrán exigir contribuciones económicas a los operadores para financiar el coste derivado de sus normas de organización y funcionamiento.

Artículo 19. *Obligaciones de información y control.*

Las entidades de gestión facilitarán al Ministerio de Agricultura, Alimentación y Medio Ambiente la información que reglamentariamente se establezca, y se someterán a su control.

Artículo 20. *Ámbito geográfico.*

Cuando el ámbito geográfico de una organización interprofesional agroalimentaria coincida con la zona de producción y elaboración de una DOP o IGP, y dicha organización interprofesional se encuentre regulada al amparo de lo dispuesto en la Ley 38/1994, de 30 de diciembre, de organizaciones interprofesionales agroalimentarias, y esté, además, reconocida para el mismo producto que el de la DOP o IGP, y con el mismo requisito de paridad entre los diferentes subsectores, podrá establecerse, a solicitud de dicha Organización Interprofesional, que la representación en el órgano de gobierno de la entidad

de gestión, y la composición del mismo, sea la establecida en la Junta Directiva de la Organización Interprofesional.

CAPÍTULO V

El control de las Denominaciones de Origen Protegidas e Indicaciones Geográficas Protegidas

Artículo 21. *Autocontrol.*

1. Los operadores, en todas y cada una de las etapas de producción y elaboración deberán establecer un sistema documentado de autocontrol de las operaciones del proceso productivo que se realicen bajo su responsabilidad, con el fin de cumplir lo establecido en la legislación específica correspondiente y asegurar el cumplimiento del pliego de condiciones de los productos así como cualquier otra disposición que le sea de aplicación.
2. Los operadores deberán conservar la documentación referida al autocontrol durante un período mínimo de cinco años, debiendo ampliarse en función de la vida útil del producto.
3. Las entidades de gestión podrán establecer, en el marco del control interno, sistemas de consultoría y asesoramiento orientados a facilitar a los operadores el cumplimiento del pliego de condiciones de un producto.

Artículo 22. *El control oficial.*

1. El control oficial de las DOP e IGP antes de la comercialización consistirá en la verificación del cumplimiento del pliego de condiciones de un producto. Afectará a todas las etapas y actividades que se recojan en el mismo, incluido, en su caso, la producción, la manipulación, la clasificación, la elaboración, la transformación, la conservación, el envasado, el almacenamiento, el etiquetado, la presentación y el transporte.
2. El control oficial se aplicará también a todos los productos y elementos que intervengan en los procesos que forman parte de la cadena: materias primas, ingredientes, productos semiacabados o intermedios y productos terminados; los procesos y equipos tecnológicos de fabricación, elaboración y tratamiento de alimentos; los medios de conservación y de transporte; así como en el etiquetado, presentación y publicidad de los alimentos.
3. El control oficial consistirá en la inspección de los locales, instalaciones y explotaciones relacionados con el producto amparado por la figura de DOP o IGP, en la toma de muestras y en su análisis, y en el examen documental. También se aplicará a la verificación de la planificación y ejecución de los sistemas de autocontrol y control interno y de sus registros documentales.
4. El control oficial se atendrá a los principios de legalidad, proporcionalidad, seguridad, contradicción, agilidad y simplificación administrativa.
5. El control oficial es competencia del Ministerio de Agricultura, Alimentación y Medio Ambiente. El sistema de control para cada DOP o IGP será establecido previa consulta a la entidad de gestión.

Artículo 23. *Delegación de tareas de control oficial.*

1. El Ministerio de Agricultura, Alimentación y Medio Ambiente podrá delegar determinadas tareas de control relacionadas con la verificación del cumplimiento del pliego de condiciones antes de la comercialización en uno o varios organismos de control que actúen como organismos de certificación de producto, de conformidad con lo establecido en la normativa europea sobre los controles oficiales.
2. Los organismos de control que actúen como organismos de certificación de producto deberán estar acreditados de conformidad con la norma UNE-EN ISO/IEC 17065:2012 o norma que la sustituya. En tanto obtienen la acreditación, el Ministerio de Agricultura, Alimentación y Medio Ambiente podrá conceder autorizaciones provisionales de doce meses para tales organismos.
3. En el caso de que los organismos de certificación conozcan irregularidades durante su labor de control, procederán a su denuncia ante la autoridad competente.

4. El Ministerio de Agricultura, Alimentación y Medio Ambiente podrá retirar o suspender la delegación si los organismos de control no están realizando correctamente las tareas que les han sido asignadas, en particular en los supuestos de la comisión de infracción grave o muy grave tipificadas en el apartado 2 del artículo 31 y en el apartado 2 del artículo 32 de esta ley. La delegación se retirará sin demora si el organismo de control no toma medidas correctoras adecuadas y oportunas.

5. Corresponderá al Ministerio de Agricultura, Alimentación y Medio Ambiente la supervisión de la labor realizada por los organismos delegados.

Artículo 24. *El control interno de las entidades de gestión.*

1. Las entidades de gestión podrán establecer en sus estatutos un sistema de control interno destinado al seguimiento del cumplimiento de las obligaciones asumidas por los operadores, incluidas en el pliego de condiciones.

2. Cuando la entidad de gestión esté constituida como corporación de derecho público los informes derivados de la aplicación del sistema de control interno, relativos al incumplimiento del pliego de condiciones por parte de algún operador, podrán tener la consideración de solicitud de iniciación de procedimiento sancionador a petición razonada de otro órgano, previsto en el artículo 69, de la Ley 30/1992, de 26 de noviembre, de Régimen Jurídico de las Administraciones Públicas y del Procedimiento Administrativo Común. A tal efecto, la programación anual del control interno aplicado deberá ser aprobado por el Ministerio de Agricultura, Alimentación y Medio Ambiente.

3. Adicionalmente a lo previsto en el apartado anterior, cuando la entidad de gestión esté constituida como corporación de derecho público, los hechos relativos al incumplimiento del pliego de condiciones por parte de algún operador constatados por el personal de la estructura encargada del control interno tendrán presunción de certeza y constituirán prueba documental pública a efectos de su valoración en el procedimiento sancionador sin perjuicio de las pruebas que en defensa de sus derechos o intereses pueda señalar o aportar el interesado. A tal efecto la estructura deberá estar acreditada de conformidad con la norma UNE-EN ISO/IEC 17020/2012 y comunicará al Ministerio de Agricultura, Alimentación y Medio Ambiente con regularidad y siempre que éste lo pida, los resultados de los controles llevados a cabo. Si los resultados de los controles revelan o hacen sospechar un incumplimiento, la estructura informará inmediatamente de ello a la autoridad competente.

4. Corresponderá al Ministerio de Agricultura, Alimentación y Medio Ambiente la supervisión de la aplicación del sistema de control interno por parte de las entidades de gestión.

El Ministerio de Agricultura, Alimentación y Medio Ambiente podrá retirar la presunción de certeza y consideración de prueba documental pública, prevista en el apartado tercero del presente artículo, si los resultados de una auditoría o de una inspección revelan que la estructura encargada del control interno no lo está realizando adecuadamente. Se retirará sin demora si la estructura encargada del control interno no toma medidas correctoras adecuadas y oportunas.

Artículo 25. *Obligaciones de los operadores, de las entidades de gestión y de los organismos de control.*

1. Todos los operadores, sus entidades de gestión, así como los organismos de control en que se hayan delegado determinadas tareas estarán obligados a conservar la documentación que establezca la normativa aplicable en cada caso en condiciones que permitan su comprobación y por un tiempo mínimo de cinco años pudiendo superarse hasta el final de la vida útil del producto.

2. Los operadores estarán obligados a:

a) Cumplir con el pliego de condiciones de la DOP o IGP, así como las normas necesarias para su correcta aplicación.

b) Suministrar toda clase de información sobre instalaciones, productos, servicios o sistemas de producción o elaboración, permitiendo la directa comprobación en el marco del control oficial.

c) Mostrar la documentación administrativa, industrial, mercantil y contable relativa a su actividad que se considere necesaria para el desarrollo de las actuaciones de control oficial.

d) Facilitar que se obtenga copia o reproducción de la referida documentación.

e) Permitir que se practique la oportuna toma de muestras o cualquier otro tipo de control o ensayo sobre los productos o mercancías que elaboren, distribuyan, o comercialicen, y sobre las materias primas, aditivos o materiales que utilicen, en el marco de control oficial.

f) Facilitar los medios materiales y humanos necesarios de que dispongan para el desarrollo de las actuaciones de control oficial.

g) Notificar los datos necesarios para su correspondiente inscripción en los registros llevados por las entidades de gestión que se puedan establecer por disposiciones de organización y funcionamiento de las entidades de gestión o por norma reglamentaria. Cuando no exista entidad de gestión, a notificar tales datos al Ministerio de Agricultura, Alimentación y Medio Ambiente.

h) Comunicar las etiquetas comerciales ante el órgano de gestión al menos quince días antes de su puesta en circulación. Ante tal comunicación, el órgano de gestión podrá presentar observaciones en el caso de haber establecido los requisitos previstos en el apartado 4.º de la letra h) del artículo 17 de esta ley.

i) Colaborar con las entidades de gestión y otras autoridades competentes para defender y promocionar la DOP o IGP y los productos amparados.

j) Contribuir económicamente a la financiación de las entidades de gestión para el desarrollo de las funciones que le son propias, de acuerdo en lo previsto en los artículos 18 y 24.

3. Las entidades de gestión están obligadas a:

a) Suministrar toda la información que requieran los servicios de inspección.

b) Mostrar toda la documentación administrativa y contable relativa a su gestión que se considere necesaria por la inspección para el desarrollo de sus actuaciones.

c) Colaborar con los servicios de inspección de control oficial.

d) Denunciar a la autoridad competente las irregularidades que conociesen y, en particular, las detectadas mediante su control interno.

e) Llevar al día los libros y registros, así como realizar las declaraciones que reglamentariamente se establezcan.

f) Publicar los acuerdos y decisiones de carácter general.

4. Los organismos de control están obligados a:

a) Denunciar ante la autoridad competente las irregularidades encontradas en la realización de sus tareas de control.

b) Colaborar con la autoridad competente para el control oficial.

c) Informar de las actuaciones realizadas en las condiciones que reglamentariamente se establezcan, poniendo a disposición del control oficial las actuaciones realizadas en cumplimiento de las tareas delegadas.

d) Informar de los operadores que controlan, en desarrollo de sus funciones de certificación.

e) Llevar al día los libros y registros, así como realizar las declaraciones que reglamentariamente se establezcan.

CAPÍTULO VI

Inspección y régimen sancionador

Artículo 26. *Principios generales.*

1. A los efectos de esta ley, se considerarán infracciones administrativas las que se tipifican en los artículos siguientes como leves, graves y muy graves.

2. El ejercicio de la potestad sancionadora en ejecución de lo dispuesto en esta ley corresponderá al Ministerio de Agricultura, Alimentación y Medio Ambiente siendo conforme a lo dispuesto en el capítulo II del título IX de la Ley 30/1992, de 26 de noviembre, de

Régimen Jurídico de las Administraciones Públicas y del Procedimiento Administrativo Común.

3. Cuando los servicios del Ministerio de Agricultura, Alimentación y Medio Ambiente en el ejercicio de sus funciones de control oficial aprecien que pudiera existir riesgos para la salud de las personas, la salud animal y vegetal, incluido el material de reproducción vegetal, el medio ambiente o incumplimiento de la legislación en materia de calidad comercial o consumo, trasladarán la parte correspondiente de las actuaciones a las autoridades competentes.

Artículo 27. *Los inspectores como agentes de la autoridad.*

1. En el ejercicio de sus funciones de control, los funcionarios que realicen las tareas de inspección tendrán el carácter de agente de la autoridad, con los efectos del apartado 3 del artículo 137 de la Ley 30/1992, de 26 de noviembre, de Régimen Jurídico de las Administraciones Públicas y del Procedimiento Administrativo Común, pudiendo solicitar el apoyo de cualquier autoridad, así como de las Fuerzas y Cuerpos de seguridad estatales, autonómicas o locales.

2. Los inspectores podrán acceder directamente a las explotaciones, locales, instalaciones y medios de transporte, y a la documentación administrativa, industrial, mercantil y contable de las empresas que inspeccionen cuando lo consideren necesario en el curso de sus actuaciones que, en todo caso, tendrán carácter confidencial.

3. Los inspectores están obligados de modo estricto a cumplir el deber de secreto profesional. El incumplimiento de este deber será sancionado conforme a los preceptos de reglamento de régimen disciplinario correspondiente.

Artículo 28. *Acta de inspección.*

1. En las actuaciones de inspección, el inspector levantará acta en la que constarán los datos relativos de la empresa o explotación inspeccionada y de la persona ante quien se realiza la inspección.

2. En el acta se harán constar además, las evidencias constatadas, las medidas que hubiera ordenado el inspector y todos los hechos relevantes para la inspección, en especial los que puedan tener incidencia en un eventual procedimiento sancionador.

3. El acta de inspección será firmada por el inspector y por el titular de la empresa o explotación sujeta a inspección, o por su representante legal o persona responsable y, en defecto de los mismos, por cualquier empleado. Se dejará copia del acta debidamente identificada al inspeccionado. Cuando las personas anteriormente citadas se negasen a intervenir en el acta, ésta será autorizada con la firma de un testigo si fuera posible, sin perjuicio de exigir las responsabilidades contraídas por tal negativa. El acta será autorizada con la firma del inspector en todo caso.

4. Las actas formalizadas de acuerdo con lo establecido en los apartados anteriores gozarán de presunción de certeza, sin perjuicio de las pruebas que en defensa de sus respectivos derechos puedan aportar los propios interesados.

5. Dicha acta se remitirá al órgano competente para iniciar las actuaciones, diligencias o procedimientos oportunos, incluido, en su caso, el procedimiento sancionador.

Artículo 29. *Medidas cautelares.*

1. La autoridad competente, mediante acuerdo motivado, podrá adoptar las medidas cautelares que estime necesarias en relación con las infracciones graves y muy graves previstas en esta ley, para evitar el mantenimiento de los efectos de la infracción y satisfacer las exigencias de los intereses generales.

2. Los inspectores, por razones de urgencia y para proteger provisionalmente los intereses implicados, podrán inmovilizar de manera cautelar las mercancías, productos, envases, etiquetas, y otros elementos relacionados con alguna de las infracciones graves o muy graves previstas en esta ley, siempre que exista un riesgo de daño a las personas, los animales o el medio ambiente, o puedan suponer un posible fraude o engaño al consumidor, haciendo constar en el acta tanto el objeto como los motivos de la intervención.

3. Las medidas cautelares adoptadas por los inspectores deberán ser confirmadas, modificadas o levantadas, en un plazo no superior a quince días, por la autoridad competente. Las medidas cautelares perderán su efecto si transcurrido el citado plazo, no se produce un pronunciamiento expreso.

4. Si se inicia un procedimiento sancionador, dichas medidas cautelares deberán ser confirmadas o modificadas de forma expresa por el órgano competente para resolver el procedimiento. No obstante, por razones de urgencia inaplazable, la confirmación o modificación de las citadas medidas podrá acordarse por el órgano competente para iniciar el procedimiento sancionador o el instructor del mismo.

5. Cuando la presunta infracción detectada fuera imputable a una entidad de gestión, o a un organismo de control que actúe como organismo de certificación de producto, el órgano competente para incoar el procedimiento sancionador podrá acordar la suspensión cautelar del reconocimiento de la indicada entidad de gestión o de la delegación de determinadas tareas en el organismo de control, proponiendo a la autoridad competente para su designación o reconocimiento que establezca el sistema de gestión o de control que le sustituya en tanto se sustancia el procedimiento sancionador.

6. En todo caso las medidas previstas en este artículo podrán ser alzadas o modificadas, de oficio o a instancia de parte, durante la tramitación del procedimiento por acuerdo motivado de la autoridad que resuelva. Dichas medidas se extinguirán con la eficacia de la resolución administrativa que ponga fin al procedimiento correspondiente.

7. Si existieran gastos ocasionados por las medidas adoptadas, correrán a cargo, según el caso, de los operadores, los organismos de control o las entidades de gestión.

8. Las medidas cautelares deberán ajustarse en intensidad, proporcionalidad y necesidades a los objetivos que se pretendan garantizar, ponderando los intereses en juego, eligiendo las que menos perjudiquen a la libertad de circulación de bienes, de empresa o de otros derechos afectados.

Artículo 30. *Infracciones leves.*

Se consideran infracciones leves:

a) La no presentación de los registros o libros-registro o documentación, cuya tenencia en las instalaciones inspeccionadas sea preceptiva cuando fueren requeridos para su control en actos de inspección, siempre que se considere una omisión de carácter ocasional.

b) Las inexactitudes o errores de cantidad de carácter ocasional en los registros, los documentos de acompañamiento, las declaraciones o en general en la documentación que fuera preceptiva, cuando la diferencia entre la cantidad consignada en los mismos y la correcta no supere un cinco por ciento de esta última.

c) El retraso en las anotaciones de los registros, la presentación de declaraciones y en general la documentación que fuera preceptiva cuando no haya transcurrido más de un mes desde la fecha en que debió practicarse el primer asiento no reflejado o la fecha límite para presentar la declaración o documentación, siempre que se considere un error u omisión de carácter ocasional.

d) La falta de comunicación de cualquier variación que afecte a los datos suministrados en el momento de la inscripción en los registros oficiales, cuando no haya transcurrido más de un mes desde que haya acabado el plazo fijado.

e) El suministro incompleto a la Administración competente o al organismo de control, de información o documentación necesarias para las funciones de inspección y control.

f) La expresión en forma distinta a la indicada en el respectivo pliego de condiciones o en la normativa específica de indicaciones obligatorias o facultativas en el etiquetado o en la presentación de los productos regulados en esta ley.

g) La aplicación en forma distinta a la legalmente establecida, salvo en lo previsto en las infracciones graves, de tratamientos, prácticas o procesos autorizados en la elaboración o transformación de los productos regulados en esta ley.

h) El traslado físico de las mercancías intervenidas cautelarmente sin autorización del órgano competente, siempre que no se violen los precintos ni las mercancías salgan de las instalaciones en las que fueron intervenidas, salvo causas de fuerza mayor debidamente justificadas.

i) La no presentación de etiquetas comerciales a la entidad de gestión, cuando ésta tenga reconocida tal función.

Artículo 31. *Infracciones graves.*

1. Se consideran infracciones graves las siguientes:

a) La falta de los registros o libros-registro o documentos de acompañamiento, declaraciones o, en general, cualquier documentación que fuera preceptiva, así como los errores, inexactitudes u omisiones en ellos que afecten a las características de los productos o mercancías consignados.

b) Las inexactitudes o errores de cantidad en los registros, los documentos de acompañamiento, las declaraciones, o en general, en la documentación que fuera preceptiva, cuando la diferencia entre la cantidad consignada y la real supere un cinco por ciento.

c) El retraso en las anotaciones de los registros, en la presentación de declaraciones y en general de la documentación que fuera preceptiva cuando haya transcurrido más de un mes desde la fecha en que debió practicarse el primer asiento no reflejado o la fecha límite para presentar la declaración o documentación.

d) El incumplimiento de la obligación de remitir información o documentación a la Administración competente o al organismo de control en el plazo establecido; la aportación de datos falsos así como la dilación y oposición a la toma de muestras necesarias para la inspección.

e) La falta de etiquetas, la omisión en las mismas de indicaciones obligatorias o su rotulación de forma no indeleble cuando fueren preceptivas para aquellos productos amparados por una DOP o IGP.

f) La utilización en el etiquetado, presentación o publicidad de los productos regulados en esta ley, de denominaciones, indicaciones, calificaciones, expresiones o signos que no cumplan con lo establecido en la normativa específica de la DOP o IGP o induzcan a confusión salvo lo previsto en las infracciones muy graves.

g) El incumplimiento de las normas específicas de la DOP o IGP sobre características, prácticas de producción, elaboración, transformación, conservación, almacenamiento, transporte, etiquetado, envasado o presentación.

h) La tenencia de maquinaria, instalaciones o substancias prohibidas o no autorizadas en el pliego de condiciones cuando sea preceptiva su autorización, para la elaboración o almacenamiento de los productos, en las instalaciones o almacenes de las empresas productoras, elaboradoras o envasadoras.

i) La manipulación o disposición en cualquier forma de mercancías intervenidas cautelarmente sin contar con la preceptiva autorización.

j) La expedición, comercialización o circulación de productos amparados por una DOP o IGP o sus materias primas sin estar provistos de las contraetiquetas, precintos numerados o cualquier otro medio de control establecido para el tipo de protección correspondiente.

k) La producción, elaboración, envasado, etiquetado o comercialización de productos amparados por una DOP o IGP en establecimientos, explotaciones, parcelas, instalaciones o industrias no inscritas en los registros de la correspondiente DOP o IGP.

l) La existencia de productos o de materias primas necesarias para la obtención del producto en instalaciones inscritas sin la preceptiva documentación que recoja su origen como producto amparado por la DOP o IGP, o la existencia en la instalación de documentación que acredite unas existencias de productos o materias primas necesarias para su obtención, sin la contrapartida de estos productos, admitiéndose una tolerancia del dos por cien en más o menos, con carácter general, y del uno por cien para las Denominaciones de Origen Calificadas.

m) El incumplimiento de la prohibición de introducir en instalaciones inscritas en una DOP o IGP de productos procedentes de plantaciones o instalaciones no inscritas en la misma, si tal condición se encuentra reflejada en el pliego de condiciones.

2. Para los organismos de control que actúen como organismos de certificación de producto y sus agentes de inspección, ensayo y certificación constituirán infracciones graves las siguientes:

a) La expedición de certificados o informes cuyo contenido no se ajuste a la realidad de los hechos.

b) La realización de controles, inspecciones, ensayos o pruebas de forma incompleta o con resultados inexactos por una insuficiente constatación de los hechos o por la deficiente aplicación de normas técnicas.

c) El retraso superior a un mes, de la información o documentación a la que estuvieran obligados por disposición legal.

3. En lo que respecta a las entidades de gestión, constituirá infracción grave el retraso superior a un mes en la presentación de las declaraciones, informaciones o documentación a que estuvieran obligados por disposición legal.

Artículo 32. *Infracciones muy graves.*

1. Se consideran infracciones muy graves las siguientes:

a) Las coacciones, amenazas, injurias, represalias, agresiones o cualquier otra forma de presión a las personas responsables o a su equipo técnico encargadas de las funciones de inspección o vigilancia administrativa, siempre que no sean constitutivas de delitos o faltas.

b) La negativa absoluta al ejercicio de la función inspectora.

c) La negativa a suministrar información, documentación o declaraciones cuando hubiera sido requerido para ello por la Administración competente o por el organismo de control.

d) La utilización, cuando no se tenga derecho a ello, de indicaciones, nombres, nombres comerciales, marcas, símbolos o emblemas que hagan referencia a los nombres amparados por una DOP o IGP, o que, por su similitud fonética o gráfica con los nombres protegidos o con los signos o emblemas que sean característicos, puedan inducir a confusión sobre la naturaleza, calidad u origen geográfico de los productos agrarios y alimentarios, aunque vayan precedidos por los términos «tipo», «estilo», «género», «imitación», «sucedáneo» u otros análogos.

e) El uso de los nombres protegidos en productos a los que expresamente se les haya negado, así como el incumplimiento de lo preceptuado en los apartados 2 y 3 del artículo 13.

f) La indebida tenencia, negociación o utilización de documentos, etiquetas, contraetiquetas, precintas y otros elementos de identificación propios de la DOP o IGP, contemplados en el pliego de condiciones o utilizados en su control.

Exclusivamente para los supuestos de indebida tenencia o utilización de etiquetas, contraetiquetas, precintas y otros elementos de identificación se podrá establecer un margen de tolerancia de un máximo del tres por cien.

g) La producción o elaboración de los productos amparados por una DOP o IGP con materias primas con un origen no autorizado en el correspondiente pliego de condiciones.

h) La ausencia en las etiquetas y presentación de los productos agroalimentarios de DOP e IGP de los elementos suficientes para diferenciar claramente su calificación y procedencia, con el fin de evitar producir confusión en los consumidores, derivada de la utilización de una misma marca, nombre comercial o razón social en la comercialización de tales productos correspondientes a distintas DOP e IGP o procedentes de diferentes ámbitos geográficos.

2. Para los organismos de control que actúen como organismos de certificación de productos y sus agentes de inspección, ensayo y certificación constituirán infracciones muy graves las siguientes:

a) Las tipificadas en el apartado 2 del artículo 31 de esta ley cuando de las mismas resulte un daño muy grave o se derive un peligro muy grave e inminente para las personas, la flora, la fauna o el medio ambiente.

b) La falta de suministro de datos o aportación de datos falsos en las declaraciones, información o documentación a la que estuvieren obligados por disposición legal o hubieran sido requeridos para ello por la Administración competente.

3. En lo que respecta a las entidades de gestión, constituirá infracción muy grave, la aportación a la Administración competente de datos falsos o no suministrar, cuando hubiera sido requerido para ello por la administración competente, las declaraciones, información o documentación a la que estuvieran obligados por disposición legal.

Artículo 33. *Responsabilidad por las infracciones.*

1. Serán responsables de las infracciones quienes por acción u omisión hubieran participado en las mismas, aún a título de simple negligencia.

2. Salvo que la normativa europea prevea un régimen diferente, de las infracciones en productos envasados serán responsables las firmas o razones sociales, incluido el distribuidor, que figuren en la etiqueta, bien nominalmente o mediante cualquier indicación que permita su identificación cierta. Se exceptúan los casos en que se demuestre falsificación o mala conservación del producto por el tenedor siempre que se especifiquen en el etiquetado las condiciones de conservación.

Asimismo, será responsable solidario el elaborador, fabricante o envasador que no figure en la etiqueta si se prueba que conocía la infracción cometida y prestó su consentimiento.

En el caso de que se hubiesen falsificado las etiquetas, la responsabilidad corresponderá al falsificador y a quienes conociendo la falsificación comercialicen los productos. En el caso de mala conservación del producto, la responsabilidad será del causante de la misma.

3. De las infracciones en productos a granel, o envasados sin etiqueta, o cuando en la etiqueta no figure ninguna firma o razón social, será responsable su tenedor, excepto cuando se pueda identificar de manera cierta la responsabilidad de un tenedor anterior, todo ello sin perjuicio de la responsabilidad que corresponda al actual.

4. Cuando el cumplimiento de las obligaciones previstas en esta ley corresponda a varios sujetos conjuntamente, o si la infracción fuera imputable a varios y no resultara posible determinar el grado de participación de cada uno de ellos, todos responderán de forma solidaria del incumplimiento o de las infracciones que en su caso se cometan, así como de las sanciones que se impongan.

5. De las infracciones cometidas por las personas jurídicas, los organismos de control que actúen como organismo de certificación, y las entidades de gestión, responderán subsidiariamente los administradores o titulares de los mismos que no realizaren los actos necesarios que fuesen de su responsabilidad para el cumplimiento de las obligaciones infringidas, consintieren el incumplimiento por quienes de ellos dependan o adoptaren acuerdos que hicieran posible las infracciones.

6. También responderán subsidiariamente los técnicos responsables de la elaboración de los productos o de su control, respecto de las infracciones directamente relacionadas con su actividad profesional.

7. Sin perjuicio de las sanciones que procedan, los responsables de las infracciones quedarán obligados a indemnizar los daños y perjuicios que como consecuencia de las mismas se hubieran causado, que serán determinados por el órgano competente para imponer la sanción.

Artículo 34. *Sanciones.*

1. Las infracciones leves serán sancionadas con apercibimiento o multa de hasta 2.000,00 euros, pudiendo rebasarse este importe hasta alcanzar el valor del beneficio ilícito obtenido o de las mercancías o productos objeto de infracción, correspondiente al ejercicio económico inmediatamente anterior al de la iniciación del procedimiento sancionador.

2. Las infracciones graves serán sancionadas con multa comprendida entre 2.000,01 y 30.000,00 euros, pudiendo rebasarse esta cantidad hasta alcanzar el quíntuplo del valor del beneficio ilícito obtenido, o de las mercancías o productos objeto de infracción, correspondiente al ejercicio económico inmediatamente anterior al de la iniciación del procedimiento sancionador.

3. Las infracciones muy graves serán sancionadas con multa comprendida entre 30.000,01 y 300.000 euros, pudiendo rebasarse esta cantidad hasta alcanzar el décuplo del valor del beneficio ilícito obtenido, o de las mercancías o productos objeto de infracción, correspondiente al ejercicio económico inmediatamente anterior al de la iniciación del procedimiento sancionador.

4. Los límites mínimos de las sanciones establecidos en los apartados anteriores, podrán ser reducidos hasta en un cincuenta por cien, cuando de las circunstancias económicas del infractor se dedujera que la sanción es demasiado onerosa para él en virtud del volumen o valor de la mercancía afectada por la infracción y del volumen de ventas o producción y la

posición de la empresa infractora en el sector, no se hubieran producido graves efectos perjudiciales para los intereses de los consumidores y no existiera reincidencia.

5. Cuando las infracciones graves sean cometidas por operadores acogidos a DOP o IGP y afecten a éstas, podrá imponerse como sanción accesoria la pérdida temporal del uso de las mismas por un plazo máximo de tres años. Si se tratase de infracciones muy graves, podrá imponerse como sanción accesoria la pérdida temporal por un plazo máximo de cinco años.

6. Las sanciones previstas en esta ley serán compatibles con la pérdida o retirada de derechos económicos previstos en la normativa europea o nacional.

Artículo 35. *Medidas complementarias.*

Cuando se hayan intervenido cautelarmente mercancías, productos, envases o etiquetas relacionados con la infracción sancionada, la autoridad a la que corresponda resolver el procedimiento sancionador acordará su destino. En todo caso, los gastos originados correrán por cuenta del infractor, incluida la indemnización que deba abonarse al propietario de la mercancía decomisada cuando éste no sea el infractor.

Artículo 36. *Graduación de las sanciones.*

1. Para la determinación concreta de la sanción que se imponga, entre las asignadas a cada tipo de infracción, se tomarán en consideración los siguientes criterios:

a) La existencia de intencionalidad o de simple negligencia.

b) La concurrencia de varias infracciones que se sancionen en el mismo procedimiento.

c) La naturaleza de los perjuicios causados; en particular, el efecto perjudicial que la infracción haya podido producir sobre los intereses económicos de los consumidores, los precios, el consumo o, en su caso, el prestigio de la DOP o IGP.

d) La reincidencia, por comisión en el término de tres años de más de una infracción de la misma naturaleza cuando así se haya declarado por resolución firme.

e) El volumen de ventas o producción y la posición de la empresa infractora en el sector.

f) El reconocimiento de la infracción y la subsanación de la falta o de los efectos de la misma antes de que se resuelva el correspondiente procedimiento sancionador.

g) El volumen y valor de las mercancías o productos afectados por la infracción.

h) La cuantía del beneficio ilícito obtenido.

2. La cuantía de la sanción podrá minorarse motivadamente cuando los hechos constitutivos de la infracción sancionada ocasionen, al mismo tiempo, la pérdida o reintegro de los beneficios comunitarios o nacionales.

3. Cuando en la instrucción del correspondiente procedimiento sancionador se determine la cuantía del beneficio ilícito obtenido por la comisión de las infracciones, la sanción que se imponga en ningún caso podrá ser inferior en su cuantía al mismo.

Artículo 37. *Prescripción y caducidad.*

1. Las infracciones muy graves prescribirán a los tres años, las graves a los dos años, y las leves al año, a contar desde la fecha de comisión de la infracción.

2. Las sanciones impuestas por infracciones muy graves prescribirán a los tres años; las impuestas por infracciones graves a los dos años; y las impuestas por infracciones leves al año, a contar desde el día siguiente a aquel en que adquiera firmeza la resolución por la que se impone la sanción.

3. Caducará la acción para perseguir infracciones cuando conocida por la Administración la existencia de una infracción y finalizadas las diligencias dirigidas al esclarecimiento de los hechos, hubiera transcurrido un año sin que la autoridad competente hubiera ordenado incoar ningún procedimiento en relación con la infracción. En caso de caducidad del procedimiento este apartado no será de aplicación.

A estos efectos, cuando exista toma de muestras, las actuaciones de la inspección se entenderán finalizadas después de practicado el análisis inicial.

Las solicitudes de análisis contradictorios y dirimentes que fueren necesarios, interrumpirán los plazos de caducidad hasta que se practiquen.

4. El plazo máximo para resolver el procedimiento sancionador y notificar la resolución expresa del procedimiento sancionador por las infracciones establecidas en la presente ley será de diez meses.

5. La toma de muestras y análisis efectuados, así como los actos, documentos y trámites cuyo contenido se hubiere mantenido igual de no haber caducado el procedimiento anterior, podrán conservarse y surtir efectos en el nuevo procedimiento sancionador.

Artículo 38. *Órganos competentes en materia sancionadora.*

Serán competentes para la imposición de sanciones los siguientes órganos en lo que respecta a la DOP o IGP:

a) El Director General de la Industria Alimentaria, cuando la cuantía total de la sanción no supere los 150.000,00 euros.

b) El Secretario General de Agricultura y Alimentación, cuando dicha cuantía exceda de 150.000,01 euros y no supere los 500.000,00 euros.

c) El Ministro de Agricultura, Alimentación y Medio Ambiente, cuando dicha cuantía exceda de 500.000,01 euros y no supere 1.000.000,00 euros.

d) El Consejo de Ministros, cuando dicha cuantía exceda de 1.000.000,01 euros.

Será competente para acordar la incoación del expediente sancionador el Director General de la Industria Alimentaria.

Disposición adicional primera. *Corporaciones de derecho público.*

1. Se crean las siguientes corporaciones de derecho público:

La Corporación de derecho público «Consejo Regulador de la Denominación de Origen Calificada ‘‘Rioja’’».

La Corporación de derecho público «Consejo Regulador de la Denominación de Origen Protegida ‘‘Cava’’».

La Corporación de derecho público «Consejo Regulador de la Denominación de Origen Protegida ‘‘Jumilla’’».

La Corporación de derecho público «Consejo Regulador de la Denominación de Origen Protegida ‘‘Calasparra’’».

La Corporación de derecho público «Consejo Regulador de la Denominación de Origen Protegida ‘‘Idiazabal’’».

La Corporación de derecho público «Consejo Regulador de la Denominación de Origen Protegida ‘‘Jamón de Huelva’’».

La Corporación de derecho público «Consejo Regulador de la Denominación de Origen Protegida ‘‘Guijuelo’’».

La Corporación de derecho público «Consejo Regulador de la Indicación Geográfica Protegida ‘‘Carne de Ávila’’».

La Corporación de derecho público «Consejo Regulador de la Indicación Geográfica Protegida ‘‘Espárrago de Navarra’’».

2. Reglamentariamente se establecerán las condiciones y el procedimiento para la creación de Consejos Reguladores como corporaciones de derecho público distintos de los que se crean por esta disposición adicional. La resolución de dicho procedimiento corresponderá al titular del Ministerio de Agricultura, Alimentación y Medio Ambiente procediéndose a su creación mediante orden ministerial que deberá ser publicada en el «Boletín Oficial del Estado».

3. Los órganos de gobierno de los Consejos Reguladores que existan a la entrada en vigor de esta ley, continuarán en sus funciones hasta la renovación de dichos órganos de gobierno que deberá tener lugar tras la aprobación de los estatutos regulada en la presente ley.

4. Todo el patrimonio, incluyendo bienes, derechos y obligaciones, así como el personal de los Consejos Reguladores establecidos antes de la entrada en vigor de la presente ley pasarán a formar parte de los Consejos Reguladores creados en aplicación de lo dispuesto en esta ley, subrogándose en todas las titularidades, activos o pasivos, sin solución de continuidad.

Lo dispuesto en el párrafo anterior no afectará a los bienes y derechos de carácter patrimonial de la Administración General del Estado, que se regirán por lo dispuesto en la Ley 33/2003, de 3 de noviembre, del Patrimonio de las Administraciones Públicas.

Disposición adicional segunda. *Indicaciones relativas a las características de los vinos.*

A efectos de su protección, y sin perjuicio de las competencias que puedan tener las comunidades autónomas en materia de denominaciones de origen e indicaciones geográficas protegidas, se establecen las siguientes indicaciones relativas a las menciones de envejecimiento:

a) Indicaciones comunes para los vinos acogidos a una DOP o IGP correspondientes a la categoría 1 del anexo VII, parte II, del Reglamento (UE) n.º 1308/2013 del Parlamento Europeo y del Consejo, de 17 de diciembre de 2013, por el que se crea la organización común de mercados de los productos agrarios y por el que se derogan los Reglamentos (CEE) n.º 922/72, (CEE) n.º 234/79, (CE) n.º 1037/2001 y (CE) n.º 1234/2007:

«Noble», que podrán utilizar los vinos sometidos a un período mínimo de envejecimiento de dieciocho meses en total, en recipiente de madera de roble de capacidad máxima de 600 litros o en botella.

«Añejo», que podrán utilizar los vinos sometidos a un período mínimo de envejecimiento de veinticuatro meses en total, en recipiente de madera de roble de capacidad máxima de 600 litros o en botella.

«Viejo», que podrán utilizar los vinos sometidos a un período mínimo de envejecimiento de treinta y seis meses, cuando este envejecimiento haya tenido un carácter marcadamente oxidativo debido a la acción de la luz, del oxígeno, del calor o del conjunto de estos factores.

b) Además de las indicaciones reguladas en el párrafo anterior, los vinos con DOP correspondientes a la categoría 1 del anexo VII, parte II, del Reglamento (UE) 1308/2013 del Parlamento Europeo y del Consejo, de 17 de diciembre, podrán utilizar las siguientes:

«Crianza», que podrán utilizar los vinos tintos con un período mínimo de envejecimiento de veinticuatro meses, de los que al menos seis habrán permanecido en barricas de madera de roble de capacidad máxima de 330 litros; y los vinos blancos y rosados con un período mínimo de envejecimiento de dieciocho meses, de los que al menos seis habrán permanecido en barricas de madera de roble de la misma capacidad máxima.

«Reserva», que podrán utilizar los vinos tintos con un período mínimo de envejecimiento de treinta y seis meses, de los que habrán permanecido al menos doce en barricas de madera de roble de capacidad máxima de 330 litros, y en botella el resto de dicho período; los vinos blancos y rosados con un período mínimo de envejecimiento de veinticuatro meses, de los que habrán permanecido al menos seis en barricas de madera de roble de la misma capacidad máxima, y en botella el resto de dicho período.

«Gran reserva», que podrán utilizar los vinos tintos con un período mínimo de envejecimiento de sesenta meses, de los que habrán permanecido al menos dieciocho en barricas de madera de roble de capacidad máxima de 330 litros, y en botella el resto de dicho período; los vinos blancos y rosados con un período mínimo de envejecimiento de cuarenta y ocho meses, de los que habrán permanecido al menos seis en barricas de madera de roble de la misma capacidad máxima, y en botella el resto de dicho período.

c) Indicaciones propias de los vinos espumosos de calidad. Podrán utilizar las siguientes indicaciones:

«Premium» y «reserva», que podrán utilizar los vinos espumosos de calidad definidos en la normativa europea y los vinos espumosos con DOP.

«Gran reserva», que podrán utilizar los vinos con DOP «Cava», con un período mínimo de envejecimiento de treinta meses contados desde el tiraje hasta el degüelle.

Disposición adicional tercera. *Términos tradicionales.*

Se regulan a continuación los términos tradicionales que indican que el vino está acogido a una DOP o IGP de vinos:

«Vino de la tierra», que sólo podrá figurar en un vino perteneciente a una de las categorías 1, 3, 4, 5, 6, 8, 9, 11, 15 y 16 del anexo VII, parte II, del Reglamento (UE) 1308/2013, de 17 de diciembre, cuando esté acogido a una IGP.

«Vino de calidad de», que sólo podrá figurar en un vino perteneciente a una de las categorías 1, 3, 4, 5, 6, 8, 9, 11, 15 y 16 del anexo VII, parte II, del Reglamento (UE) 1308/2013, de 17 de diciembre, cuando esté acogido a una DOP. Los vinos se identificarán mediante la mención «vino de calidad de…», seguida del nombre de la región, comarca, localidad o lugar determinado donde se produzcan y elaboren.

«Denominación de origen», que sólo podrá figurar en un vino perteneciente a una de las categorías 1, 3, 4, 5, 6, 8, 9, 11, 15 y 16 del anexo VII, parte II, del Reglamento (UE) 1308/2013, de 17 de diciembre, cuando esté acogido a una DOP y se cumplan además los siguientes requisitos:

a) El vino deberá disfrutar de un elevado prestigio en el tráfico comercial en atención a su origen.

b) La región, comarca o lugar a la que se refiera la denominación de origen, tendrán que haber sido reconocidos previamente como ámbito geográfico de un vino de calidad con indicación geográfica con una antelación de, al menos, cinco años.

c) La delimitación geográfica de la DOP deberá incluir exclusivamente terrenos de especial aptitud para el cultivo de la vid.

«Denominación de origen calificada», que sólo podrá figurar en un vino perteneciente a una de las categorías 1, 3, 4, 5, 6, 8, 9, 11, 15 y 16 del anexo VII, parte II, del Reglamento (UE) 1308/2013, de 17 de diciembre, cuando esté acogido a una DOP y se cumplan, además de los requisitos exigidos para ostentar «Denominación de Origen», los siguientes:

a) La DOP en cuestión deberá haber utilizado obligatoriamente en sus vinos el término tradicional «denominación de origen» durante, al menos, 10 años.

b) Los vinos deberán comercializarse exclusivamente embotellados desde bodegas inscritas en el órgano de gestión de la DOP y ubicadas en su zona geográfica delimitada.

c) Los exámenes analíticos y organolépticos, incluidos en la comprobación anual sobre la DOP, deberán realizarse de forma sistemática, por lotes homogéneos de volumen limitado.

d) Las bodegas inscritas en el órgano de gestión de la DOP, que habrán de ser independientes y separadas, al menos, por una vía pública de otras bodegas o locales no inscritos, solamente deberán tener entrada de uva procedente de viñedos inscritos o mostos o vinos procedentes de otras bodegas también inscritas en la misma DOP, y en ellas se deberá elaborar o embotellar exclusivamente vino con derecho a la misma.

e) Dentro de la zona de producción de la DOP, deberán estar delimitados cartográficamente, por cada término municipal, los terrenos que se consideren aptos para producir vinos con derecho a la denominación de origen calificada.

«Vino de pago», que sólo podrá figurar en un vino perteneciente a una de las categorías 1, 3, 4, 5, 6, 8, 9, 11, 15 y 16 del anexo VII, parte II, del Reglamento (UE) 1308/2013, de 17 de diciembre, cuando esté acogido a una DOP, y se cumplan además los siguientes requisitos:

a) La zona geográfica de la DOP deberá ser un pago, entendiendo por tal, el paraje o sitio rural con características edáficas y de microclima propias que lo diferencian y distinguen de otros de su entorno, conocido con un nombre vinculado de forma tradicional y notoria al cultivo de los viñedos de los que se obtienen vinos con rasgos y cualidades singulares y cuya extensión máxima será limitada reglamentariamente por la Administración competente, de acuerdo con las características propias de cada Comunidad Autónoma, sin que pueda ser igual ni superior a la de ninguno de los términos municipales en cuyo territorio o territorios, si fueren más de uno, se ubique.

Se entiende que existe vinculación notoria con el cultivo de los viñedos, cuando el nombre del pago venga siendo utilizado de forma habitual en el mercado para identificar los vinos obtenidos en aquél durante un período mínimo de cinco años.

b) Los vinos deberán ser elaborados y embotellados por las personas físicas o jurídicas que, por sí mismas o por sus socios, ostenten la titularidad de los viñedos ubicados en el pago o con carácter excepcional y en los supuestos que la Administración competente lo

autorice reglamentariamente, en bodegas situadas en la proximidad del pago que, en todo caso, deberán estar situadas en alguno de los términos municipales por los cuales se extienda el vino de pago o en los colindantes.

c) Toda la uva que se destine a estos vinos deberá proceder de viñedos ubicados en el pago y el vino deberá elaborarse, almacenarse y, en su caso, criarse de forma separada de otros vinos.

d) En la elaboración de los vinos de pago se implantará un sistema de calidad integral, que se aplicará desde la producción de la uva hasta la puesta en el mercado de los vinos. Este sistema deberá cumplir, como mínimo, los requisitos establecidos para las Denominaciones de Origen Calificadas.

Disposición adicional cuarta. *Cava Calificado.*

1. Atendiendo a las especificidades de la Denominación de Origen Protegida Cava, los operadores vitivinícolas acogidos a la misma que elaboren vinos amparados procedentes de viñedos ubicados en un paraje identificado situado en el interior de la zona geográfica delimitada, podrán solicitar, para el producto procedente de dicho paraje, hacer uso de la designación «Calificado» en el etiquetado, presentación y publicidad del mismo a condición de que se cumpla lo previsto en la disposición adicional tercera de esta Ley para el término tradicional «Denominación de Origen Calificada».

El nombre de dicho paraje podrá figurar a continuación de la expresión «Cava» junto con el término «Calificado», en su condición de «unidad geográfica menor» de la zona geográfica de la DOP «Cava».

Las condiciones específicas para el uso de esta mención serán desarrolladas en el pliego de condiciones de la Denominación de Origen Protegida Cava.

2. La regulación relativa a un paraje vitícola identificado contenida en el punto anterior podrá ser extensible a las Denominaciones de Origen Calificadas de vinos de ámbito territorial supraautonómico.

Los requisitos específicos de tal regulación deberán ser desarrollados en el respectivo pliego de condiciones.

Disposición adicional quinta. *Normativa de la Unión Europea específica.*

En todo caso y en cuanto no dejen ámbitos o márgenes de apreciación a los Estados miembros, serán aplicables con carácter prevalente al contenido de la presente Ley, los Reglamentos de la Unión Europea que se mencionan a continuación junto con sus futuras modificaciones y Reglamentos de desarrollo así como cuantos puedan publicarse posteriormente por la Unión en la materia:

Reglamento (CE) n.º 110/2008 del Parlamento Europeo y del Consejo, de 15 de enero de 2008, relativo a la definición, designación, presentación, etiquetado y protección de las indicaciones geográficas de bebidas espirituosas y por el que se deroga el Reglamento (CEE) n.º 1576/89 del Consejo.

Reglamento (UE) n.º 1151/2012 del Parlamento Europeo y del Consejo, de 21 de noviembre de 2012, sobre los regímenes de calidad de los productos agrícolas y alimenticios.

Reglamento (UE) n.º 1306/2013 del Parlamento Europeo y del Consejo, de 17 de diciembre de 2013, sobre la financiación, gestión y seguimiento de la Política Agrícola Común, por el que se derogan los Reglamentos (CE) n.º 352/78, (CE) n.º 165/94, (CE) n.º 2799/98, (CE) n.º 814/2000, (CE) n.º 1290/2005 y (CE) n.º 485/2008 del Consejo.

Reglamento (UE) n.º 1308/2013 del Parlamento Europeo y del Consejo, de 17 de diciembre de 2013, por el que se crea la organización común de mercados agrícolas y por el que se derogan los Reglamentos (CEE) n.º 922/72, (CEE) n.º 234/79, (CE) n.º 1037/2001 y (CE) n.º 1234/2007.

Reglamento (UE) n.º 251/2014 del Parlamento Europeo y del Consejo, de 26 de febrero de 2014, sobre la definición, designación, presentación, etiquetado y protección de las indicaciones geográficas, de los productos vitivinícolas aromatizados, y por el que se deroga el Reglamento (CEE) n.º 1601/91 del Consejo.

Disposición adicional sexta. *Uso de los términos referidos a la agricultura ecológica en fertilizantes, acondicionadores del suelo, nutrientes, plaguicidas y productos fitosanitarios.*

Los términos que hagan referencia al método de producción ecológica en el etiquetado, publicidad, presentación o documentos comerciales únicamente podrán utilizarse en fertilizantes, acondicionadores del suelo, nutrientes, plaguicidas y productos fitosanitarios, cuando cumplan los requisitos establecidos en la normativa de la Unión Europea sobre producción ecológica. En particular, que dichos productos y sustancias se encuentren contemplados en los anexos I y II del Reglamento (CE) n.º 889/2008 de la Comisión de 5 de septiembre de 2008, por el que se establecen disposiciones de aplicación del Reglamento (CE) n.º 834/2007 del Consejo, sobre producción y etiquetado de los productos ecológicos, con respecto a la producción ecológica, su etiquetado y su control.

A efectos del procedimiento sancionador seguirán siendo de aplicación los artículos 38.2, 39.2, 39.3, 40.2, 40.3, 40.4 y 42.4 del título III de la Ley 24/2003, de 10 de julio, de la Viña y el Vino, de acuerdo con lo dispuesto en el punto 1 de la disposición derogatoria única.

Disposición adicional séptima. *Régimen sancionador en materia de declaraciones obligatorias y contratos en el sector de la leche y los productos lácteos.*

(Derogada)

Disposición transitoria primera. *Adaptación de las entidades de gestión.*

Los Consejos Reguladores que se crean como corporaciones de derecho público en esta ley deberán remitir la propuesta de sus estatutos al Ministerio de Agricultura, Alimentación y Medio Ambiente en el plazo de seis meses desde la entrada en vigor de la presente ley. Para estos Consejos Reguladores no resulta de aplicación la letra b) del artículo 17.

Disposición transitoria segunda. *Plazo para el ejercicio de las competencias de control oficial.*

En el plazo de doce meses, desde la entrada en vigor de esta ley, será de plena aplicación el modelo establecido en el capítulo V de esta ley. Durante ese tiempo, se mantendrá el régimen de control, con participación de los actuales Consejos Reguladores.

Disposición transitoria tercera. *Método de cálculo de valor del producto.*

Hasta que no se produzca el desarrollo reglamentario que regule un método de cálculo del valor de la mercancía afectada en un procedimiento sancionador, será de aplicación el método de cálculo establecido en el artículo 120 del Reglamento de la Ley 25/1970, de Estatuto de la Viña, del Vino y de los Alcoholes, aprobado por el Decreto 835/1972, de 23 de marzo.

Disposición transitoria cuarta. *Actuaciones previas.*

En aquello no regulado por esta ley y en tanto no se promulguen las normas reglamentarias sobre toma y análisis de muestras y sobre actuaciones previas a la iniciación de procedimientos sancionadores, en dicha materia, será de aplicación, a estos exclusivos efectos, el Real Decreto 1945/1983, de 22 de junio, por el que se regulan las infracciones y sanciones en materia de defensa del consumidor y de la protección agroalimentaria.

Disposición derogatoria única. *Derogación normativa.*

1. Quedan derogadas cuantas disposiciones de igual o inferior rango se opongan a lo dispuesto en esta ley, y, en particular, los artículos 2.2.f); 3 y 9 del título I, el título II y los artículos 38.2, 39.2, 39.3, 40.2, 40.3, 40.4 y 42.4 del título III así como las disposiciones adicionales tercera, quinta, sexta, octava y novena de la Ley 24/2003, de 10 de julio, de la Viña y del Vino. Los citados artículos del título III podrán seguir siendo de aplicación para las comunidades autónomas que no hayan desarrollado la materia regulada en estos artículos.

Asimismo, quedan derogados los preceptos de la Ley 25/1970, de 2 de diciembre, de Estatuto de la Viña, del Vino y de los Alcoholes, declarados vigentes por la disposición

derogatoria única de la Ley 24/2003, de 10 de julio, que contienen normas relativas a los Consejos Reguladores de los productos agrarios y alimentarios, con denominación de origen, distintos del vino, del vinagre de vino, de los vinos aromatizados, del brandy, del mosto y demás productos derivados de la uva.

2. Se deroga el Decreto 835/1972, de 23 de marzo, por el que se aprueba el Reglamento de la Ley 25/1970, de 2 de diciembre.

3. Se deroga el Real Decreto 2004/1979, de 13 de julio, por el que se regula la Constitución de los Consejos Reguladores de las Denominaciones de Origen y el Consejo General del Instituto Nacional de Denominaciones de Origen.

4. Queda derogado el Real Decreto 1573/1985, de 1 de agosto, por el que se regulan las denominaciones genéricas y específicas de productos alimentarios.

5. Queda derogado el Real Decreto 157/1988, de 22 de febrero, por el que se establece la normativa a que deben ajustarse las denominaciones de origen y las denominaciones de origen calificadas de vinos y sus respectivos Reglamentos.

6. Queda derogado el Real Decreto 728/1988, de 8 de julio, por el que se establece la normativa a que deben ajustarse las denominaciones de origen, específicas y genéricas de productos agroalimentarios no vínicos.

Disposición final primera. *Modificación del artículo 23 y de las disposiciones adicional primera y final tercera de la Ley 12/2013, de 2 de agosto, de medidas para mejorar el funcionamiento de la cadena alimentaria.*

Uno. Se añade el siguiente apartado al artículo 23 de la Ley:

«6. Las infracciones muy graves prescribirán a los tres años, las graves a los dos años y las leves al año. El término de la prescripción se computará desde el día en que se hubiera cometido la infracción o, en el caso de infracciones continuadas, desde el que hayan cesado.»

Dos. El apartado 5 de la disposición adicional primera, quedará redactado de la siguiente forma:

«5. Los fines generales de la Agencia serán:

a) La gestión de los sistemas de información y control de los mercados oleícolas, lácteos y la de aquellos otros que se determinen reglamentariamente.

b) Desarrollar las funciones que reglamentariamente se determinen de control oficial antes de la comercialización de las Denominaciones de Origen Protegidas y de las Indicaciones Geográficas Protegidas, cuyo ámbito territorial se extienda a más de una Comunidad Autónoma.

c) El control del cumplimiento de lo dispuesto en la Ley 12/2013, de 2 de agosto, de medidas para mejorar el funcionamiento de la cadena alimentaria.»

Tres. Se añade una nueva letra j) al apartado 6 de la disposición adicional primera:

«j) Establecer y desarrollar el régimen del control oficial de los operadores acogidos a Denominaciones de Origen Protegidas o a Indicaciones Geográficas Protegidas, cuyos ámbitos territoriales se extiendan a más de una comunidad autónoma, y el de sus respectivas entidades de gestión; iniciando e instruyendo, conforme a su propio régimen, los procedimientos sancionadores por los incumplimientos a la Ley 6/2015, de 12 de mayo, de Denominaciones de Origen e Indicaciones Geográficas Protegidas de ámbito territorial supraautonómico y formulando a las autoridades competentes las propuestas de resolución que correspondan.»

Cuatro. Se añade un nuevo apartado 15 a la disposición adicional primera:

«15. Tasa por las actuaciones de inspección realizadas por la Agencia de Información y Control Alimentarios.

a) Establecimiento. Se crea la tasa por las actuaciones de inspección y control oficial que haya de realizar la Agencia de Información y Control Alimentarios en cumplimiento de la Ley 6/2015, de 12 de mayo, de Denominaciones de Origen e

Indicaciones Geográficas Protegidas de ámbito territorial supraautonómico que se regirá por lo dispuesto en esta ley y por las demás fuentes normativas que establece el artículo 9 de la Ley 8/1989, de 13 de abril, de Tasa y Precios Públicos.

b) Hecho Imponible. Constituye el hecho imponible de esta tasa las actuaciones de inspección y control oficial realizadas por la Agencia en cumplimiento de lo dispuesto en la Ley 6/2015, de 12 de mayo, de Denominaciones de Origen e Indicaciones Geográficas Protegidas de ámbito territorial supraautonómico.

c) Sujetos pasivos. Serán sujetos pasivos toda persona física o jurídica que esté obligada a someterse a las actuaciones de control oficial que desarrolle la Agencia en cumplimiento de la Ley 6/2015, de 12 de mayo, de Denominaciones de Origen e Indicaciones Geográficas Protegidas de ámbito territorial supraautonómico, incluyendo productores, agentes operadores, entidades de gestión o aquellas otras que realicen actividades relativas a la calidad diferenciada regulada por dicha ley, ya tengan personalidad jurídica propia o carezcan de ella, así como las personas físicas o jurídicas a las que se refiere el apartado 4 del artículo 35 de la Ley 58/2003, de 17 de diciembre, General Tributaria.

d) Devengo. El devengo de la tasa se producirá cuando los servicios de Inspección de la Agencia levanten acta de las inspecciones.

e) Base Imponible. La Base imponible de la tasa se calculará en base al valor de las ventas, excluidos los impuestos indirectos, de los productos o servicios objeto de control, realizadas en el año natural previo al de inicio de la inspección.

f) Cuantía de la tasa. La cuantía de la tasa se calculará aplicando a la base imponible un tipo del 0,15 por ciento. En el caso de los productores, agentes, operadores y demás entidades sujetos a actuaciones de inspección en ningún caso la cuantía podrá ser inferior a 50 euros sin que exceda de 1.500 euros. En las entidades de gestión la cuantía de la tasa tendrá una cuota fija de 1.200 euros por cada inspección.

g) Gestión y liquidación. La Agencia liquidará la tasa, cuya orden de pago se notificará al sujeto pasivo para que su ingreso se realice en los plazos establecidos en el apartado 2 del artículo 62 de la Ley General Tributaria. En su defecto se procederá a su recaudación ejecutiva, en los términos que establece el Reglamento General de Recaudación. Reglamentariamente se establecerá la gestión de la tasa.

h) Afectación presupuestaria. El importe de lo recaudado por esta tasa constituye un recurso propio de la Agencia y se ingresará en su presupuesto.»

Cinco. Se añade el siguiente párrafo a la disposición final tercera. Títulos competenciales:

«Constituyen legislación en materia de Hacienda general dictada al amparo de lo dispuesto en el artículo 149.1.14.ª de la Constitución, lo dispuesto en la disposición adicional primera, apartado 15.f), de la Ley 12/2013, de 2 de agosto, de medidas para mejorar el funcionamiento de la cadena alimentaria.»

Disposición final segunda. *Títulos competenciales.*

1. Esta ley se aplica en el ámbito de competencias de la Administración General del Estado en los términos del artículo 1, a excepción de lo dispuesto en los apartados siguientes.

2. Constituyen legislación básica en materia de bases y coordinación de la planificación general de la actividad económica, dictada al amparo de lo dispuesto en el artículo 149.1.13.ª de la Constitución, los artículos 11, 13.6, y las disposiciones adicionales segunda y tercera.

3. Constituyen legislación en materia de propiedad intelectual e industrial dictada al amparo de lo dispuesto en el artículo 149.1.9.ª de la Constitución, los artículos 2.b), 13.5, 13.7 y 32.1.h).

Disposición final tercera. *Facultad de desarrollo.*

Se autoriza al Gobierno a dictar cuantas disposiciones sean precisas para la aplicación y desarrollo de esta ley.

Disposición final cuarta. *Entrada en vigor.*

La presente ley entrará en vigor a los veinte días de su publicación en el «Boletín Oficial del Estado».

§ 35

Real Decreto 1254/1990, de 11 de octubre, por el que se regula la utilización de nombres geográficos protegidos por Denominaciones de Origen, Genéricas y Específicas en productos agroalimentarios

Ministerio de Agricultura, Pesca y Alimentación
«BOE» núm. 250, de 18 de octubre de 1990
Última modificación: 12 de octubre de 1993
Referencia: BOE-A-1990-25092

La Ley 25/1970, de 2 de diciembre, Estatuto de la Viña, el Vino y de los Alcoholes, en su título III establece un régimen de protección a la calidad de la producción agroalimentaria mediante el empleo de denominaciones de origen, genéricas y específicas.

El artículo 95 y siguientes, y especialmente la disposición adicional quinta de dicha Ley 25/1970, autoriza la extensión de esta protección a la calidad a todos los productos agrarios de interés económico o social.

Por otra parte, el Real Decreto 1573/1985, de 1 de agosto, por el que se regulan las denominaciones genéricas y específicas de productos alimentarios, y el Real Decreto 728/1988, de 8 de julio, por el que se establece la normativa a la que deben ajustarse las denominaciones de origen, genéricas y específicas de productos agroalimentarios no vínicos, establecieron el marco necesario para la aplicación de tales denominaciones a los productos españoles de calidad.

Sucesivamente han ido incluyéndose en el régimen de denominaciones, el queso y el jamón, por el Decreto 3711/1974, de 20 de diciembre; el arroz, las judías secas, las lentejas y los garbanzos, por el Real Decreto 972/1982, de 2 de abril; los espárragos, por el Real Decreto 830/1984, de 11 de abril; el pimiento, por el Real Decreto 2671/1985; las carnes frescas y embutidos curados, por el Real Decreto 1297/1987, de 9 de octubre; los productos agroalimentarios obtenidos sin el empleo de productos químicos de síntesis, por el Real Decreto 759/1988, de 15 de julio, y la miel, los frutos y los turrones, por el Real Decreto 251/1990, de 23 de febrero, estando prevista la inclusión de otros productos.

La indicación de nombres geográficos protegidos por Reglamentos de Denominaciones de Origen, Genéricas y Específicas, aprobados o ratificados por el Ministerio de Agricultura, Pesca y Alimentación, en el etiquetado de productos no protegidos por las mismas, puede provocar la confusión del consumidor, lo que hace necesario el dictar la presente disposición, a fin de evitar que se pueda producir dicha circunstancia.

En su virtud, oídos los sectores afectados, con audiencia de las Comunidades Autónomas, previo informe preceptivo de la Comisión Interministerial para la ordenación alimentaria, de acuerdo con el Consejo de Estado, a propuesta del Ministro de Agricultura, Pesca y Alimentación y previa deliberación del Consejo de Ministros en su reunión del día 11 de octubre de 1990,

DISPONGO:

Artículo único.

Queda prohibido el uso indebido en el etiquetado de los nombres geográficos coincidentes con los de una denominación de origen, específica o genérica, entendiéndose por uso indebido la presentación de dichos nombres conforme a modalidades que excedan los usos habituales tradicionales en materia de indicación de domicilio del fabricante, distribuidor o importador de los productos de análoga naturaleza a los protegidos, y que puedan inducir a error al consumidor.

DISPOSICIÓN TRANSITORIA

Los fabricantes, envasadores o vendedores de productos alimenticios envasados, se acomodarán a lo establecido en la presente disposición, en el plazo de un año desde la entrada en vigor de la misma.

DISPOSICIONES ADICIONALES

Primera.

(Derogada)

Segunda.

Los dispuesto en el presente Real Decreto será de aplicación general, en defecto de regulación específica dictada por las Comunidades Autónomas con competencia normativa en materia de Denominaciones de Origen.

DISPOSICIÓN FINAL

Cuando se produzca la aprobación de nuevas Denominaciones de Origen, Genéricas y Específicas, el cumplimiento de lo establecido en este Real Decreto, en relación con estas Denominaciones, no será exigido hasta transcurrido un año a partir del día siguiente al de la publicación en el correspondiente «Boletín Oficial» de dicha aprobación.

§ 36

Real Decreto 1335/2011, de 3 de octubre, por el que se regula el procedimiento para la tramitación de las solicitudes de inscripción de las denominaciones de origen protegidas y de las indicaciones geográficas protegidas en el registro comunitario y la oposición a ellas

Ministerio de Medio Ambiente, y Medio Rural y Marino
«BOE» núm. 251, de 18 de octubre de 2011
Última modificación: 29 de marzo de 2014
Referencia: BOE-A-2011-16351

La normativa comunitaria sobre denominaciones de origen e indicaciones geográficas está contenida fundamentalmente en tres cuerpos normativos claramente diferenciados, productos vitivinícolas, bebidas espirituosas y todos los demás productos agrícolas y alimenticios que, aunque separados, tienen un régimen de protección análogo.

Por una parte, el Reglamento (CE) n.º 510/2006 del Consejo, de 20 de marzo de 2006, sobre la protección de las indicaciones geográficas y de las denominaciones de origen de los productos agrícolas y alimenticios, desarrollado internamente por el Real Decreto 1069/2007, de 27 de julio, por el que se regula el procedimiento para la tramitación de las solicitudes de inscripción en el Registro comunitario de las denominaciones de origen protegidas y de las indicaciones geográficas protegidas y la oposición a ellas.

De otra, el Reglamento (CE) n.º 110/2008, del Parlamento Europeo y del Consejo, de 15 de enero de 2008, relativo a la definición, designación, presentación, etiquetado y protección de las indicaciones geográficas de bebidas espirituosas y por el que se deroga el Reglamento (CEE) n.º 1576/89 del Consejo.

Y por último, en materia vitivinícola, los artículos 118 bis a 118 tervicies del Reglamento (CE) n.º 1234/2007 del Consejo, de 22 de octubre de 2007, por el que se crea una organización común de mercados agrícolas y se establecen disposiciones específicas para determinados productos agrícolas (Reglamento único para las OCM), de acuerdo con la redacción dada a dichos artículos por el Reglamento (CE) n.º 491/2009 del Consejo, de 25 de mayo de 2009, por el que se incorpora en el contenido de la OCM vitivinícola adoptado por el Reglamento (CE) n.º 479/2008, dedicados a denominaciones de origen, indicaciones geográficas y términos tradicionales, y aplicables desde el 1 de agosto de 2009.

Antes, en el marco de la anterior OCM vitivinícola, Reglamento (CE) n.º 1493/1999 del Consejo, de 17 de mayo de 1999, no existía una definición de denominación de origen ni de indicación geográfica ni tampoco, por tanto, un procedimiento comunitario para el registro de las mismas. La política de calidad para los vinos se sustentaba en la figura de los «vinos de calidad producidos en una región determinada –vcprd–», de carácter abierto, que debía ser completada por las normas nacionales de desarrollo, quedando bajo la competencia de cada

uno de los Estados miembros la regulación y aprobación de las zonas concretas bajo formas jurídicas nacionales (denominación de origen, denominación de origen calificada, etc.).

En la actualidad, tanto el Reglamento (CE) n.º 1234/2007 del Consejo, de 22 de octubre de 2007, como el Reglamento (CE) n.º 110/2008 del Parlamento Europeo y del Consejo, de 15 de enero de 2008, contienen una regulación de las denominaciones de origen y de las indicaciones geográficas, y un procedimiento de registro de las mismas que guardan gran semejanza con el contenido del Reglamento (CE) n.º 510/2006 del Consejo, de 20 de marzo de 2006, para los productos agrícolas y alimenticios.

De este modo, las solicitudes de protección de las denominaciones de origen e indicaciones geográficas, para esos productos, se examinarán exclusivamente conforme a las exigencias establecidas, respectivamente, en los reglamentos citados en el párrafo anterior.

Es relevante al caso el contenido del artículo 118 septies del Reglamento (CE) n.º 1234/2007 del Consejo, de 22 de octubre de 2007, que parte de un sistema de reconocimiento comunitario y que contiene las pautas a seguir en el procedimiento nacional preliminar. Ello aconseja, teniendo en cuenta los efectos jurídicos de los reglamentos comunitarios de ser obligatorios en todos sus elementos y directamente aplicables en cada Estado miembro, a establecer un nuevo marco normativo que permita integrar en un mismo procedimiento las solicitudes de las denominaciones de origen protegidas y de las indicaciones geográficas protegidas de los productos que, conforme a las disposiciones comunitarias, cuentan con un sistema comunitario de protección de la calidad diferenciada.

Las normas comunitarias citadas establecen, dentro del trámite de inscripción en los registros comunitarios de denominaciones de origen e indicaciones geográficas protegidas, una fase previa que debe regular y llevar a cabo cada Estado miembro, denominada «procedimiento nacional».

El presente real decreto regula dicho procedimiento nacional para denominaciones de origen e indicaciones cuyo ámbito territorial exceda del de una comunidad autónoma, si bien los artículos 9, 15.2, 17.2 y disposiciones adicionales primera y segunda serán aplicables también a las figuras de calidad diferenciada cuyo ámbito territorial se circunscriba a una comunidad autónoma, dependientes por tanto administrativamente de la respectiva Administración autonómica.

Además se prevé la creación de una Mesa de coordinación de la calidad diferenciada, como órgano colegiado de coordinación en el ejercicio de las funciones de las autoridades competentes en materia de calidad diferenciada vinculada a un origen geográfico o a una tradición.

Finalmente, además de la derogación del Real Decreto 1069/2007, de 27 de julio, se deroga el Real Decreto 1126/2003, de 5 de septiembre, por el que se establecen las reglas generales de utilización de las indicaciones geográficas y de la mención tradicional “vino de la tierra” en la designación de los vinos, cuyo contenido ha sido sustituido por las normas contenidas en la propia OCM vitivinícola y disposiciones de desarrollo. Igualmente, se derogan el Real Decreto 322/2000, de 3 de marzo, por el que se modifican las cuantías establecidas en el apartado 2 del artículo 131 de la Ley 25/1970, de 2 de diciembre, del Estatuto de la Viña, del Vino y de los Alcoholes, ya que con la derogación de la misma por la Ley 24/2003, de 10 de julio, de la Viña y del Vino, dicho real decreto dejó de tener sustento legal, siendo conveniente su derogación expresa, así como el Real Decreto 998/2002, de 27 de septiembre, por el que se establecen normas internas de aplicación de los reglamentos comunitarios sobre certificación de las características específicas de los productos agrícolas y alimenticios.

El presente real decreto ha sido sometido a consulta de las comunidades autónomas y entidades representativas del sector.

En su virtud, a propuesta de la Ministra de Medio Ambiente, y Medio Rural y Marino, con la aprobación previa de la entonces Ministra de la Presidencia, de acuerdo con el Consejo de Estado y previa deliberación del Consejo de Ministros en su reunión del día 30 de septiembre de 2011,

DISPONGO:

Artículo 1. *Objeto.*

El presente real decreto tiene por objeto:

1. Establecer el procedimiento nacional para la tramitación de las solicitudes de inscripción en los respectivos Registros comunitarios de las denominaciones de origen y de las indicaciones geográficas de los productos agrícolas y alimenticios, incluidos los productos vinícolas, y de las indicaciones geográficas de bebidas espirituosas, así como de las solicitudes de modificación del pliego de condiciones de las ya inscritas en los mencionados Registros.

2. Establecer el procedimiento nacional de oposición a dichas solicitudes, con carácter previo a la remisión de las mismas a la Comisión Europea.

3. La creación de una Mesa de coordinación de la calidad diferenciada, como órgano colegiado de coordinación de las autoridades competentes en materia de calidad diferenciada.

4. Lo previsto en los apartados 1 y 2 se aplicará a las figuras de calidad diferenciada cuyo ámbito territorial se extienda por más de una comunidad autónoma, sin perjuicio de lo dispuesto en los artículos 8.6, 15.2, 17.3 y disposiciones adicionales primera y segunda, que serán aplicables, asimismo, a las denominaciones de origen e indicaciones geográficas cuyo ámbito territorial no exceda del de una comunidad autónoma.

Artículo 2. *Ámbito de aplicación.*

Este real decreto será de aplicación a:

1. Las denominaciones de origen e indicaciones geográficas a las que se refiere el artículo 2 del Reglamento (CE) n.º 510/2006 del Consejo, de 20 de marzo de 2006, sobre la protección de las indicaciones geográficas y las denominaciones de los productos agrícolas y alimenticios.

2. Las denominaciones de origen e indicaciones geográficas a las que se refiere el artículo 118 ter del Reglamento (CE) n.º 1234/2007 del Consejo, de 22 de octubre de 2007, por el que se crea una organización común de mercados agrícolas y se establecen disposiciones específicas para determinados productos agrícolas (Reglamento único para las OCM), aplicadas a las categorías de productos señaladas en los apartados 1, 3, 4, 5, 6, 8, 9, 11, 15, y 16 del anexo XI ter del citado reglamento.

3. Las indicaciones geográficas a las que se refiere el artículo 15 del Reglamento (CE) n.º 110/2008 del Parlamento y del Consejo, de 15 de enero, relativo a la definición, designación, presentación, etiquetado y protección de las indicaciones geográficas de bebidas espirituosas y por el que se deroga el Reglamento (CEE) n.º 1576/89 del Consejo.

Artículo 3. *Definiciones.*

A los efectos de este real decreto se entiende por:

«Pliego de condiciones»: documento en el que quedan establecidas las condiciones que debe cumplir un producto para obtener la protección que se otorga a las denominaciones de origen o indicaciones geográficas, que contenga los elementos especificados en el artículo 4.2 del Reglamento (CE) n.º 510/2006 del Consejo, de 20 de marzo, o en el artículo 118 quater.2 del Reglamento (CE) n.º 1234/2007 del Consejo, de 22 de octubre de 2007, o en el artículo 17.4 del Reglamento (CE) n.º 110/2008 del Parlamento Europeo y del Consejo, de 15 de enero de 2008, según el producto de que se trate.

Dicho documento se denomina «expediente técnico» en el caso de las indicaciones geográficas de bebidas espirituosas. Cuando en adelante se hable de pliego de condiciones se estará haciendo referencia, en su caso, al expediente técnico.

«Agrupación o grupo de operadores»: toda organización, cualquiera que sea su forma jurídica o su composición, de productores y/o de transformadores interesados en el mismo producto agrícola o alimenticio, incluidos los productos vinícolas, o las bebidas espirituosas, pudiendo formar parte de la agrupación otras partes interesadas.

Artículo 4. *Solicitantes.*

1. La inscripción en el correspondiente Registro comunitario o modificación del pliego de condiciones, podrá ser solicitada por las agrupaciones o grupos de operadores, o en casos excepcionales –según lo establecido en el artículo 2 del Reglamento (CE) n.º 607/2009 de la Comisión, de 14 de julio de 2009, por el que se establecen determinadas disposiciones de aplicación del Reglamento (CE) n.º 479/2008 del Consejo en lo que atañe a las denominaciones de origen e indicaciones geográficas protegidas, a los términos tradicionales, al etiquetado y la presentación de determinados productos vitivinícolas, y en el artículo 2 del Reglamento (CE) n.º 1898/2006 de la Comisión, de 14 de diciembre de 2006, que establece las disposiciones de aplicación del Reglamento (CE) n.º 510/2006, sobre la protección de las indicaciones geográficas y de las denominaciones de origen de los productos agrícolas y alimenticios–, por una única persona física o jurídica que pretenda el reconocimiento de una figura de protección de calidad diferenciada vinculada al origen geográfico de alguno de los productos objeto de este real decreto.

2. Los solicitantes deberán acreditar vinculación profesional, económica y territorial con los productos para los que se solicita la inscripción, o la modificación del pliego, por su condición de productores y/o transformadores que ejercen la actividad en el ámbito territorial relacionado con la denominación de origen o indicación geográfica.

Artículo 5. *Forma y presentación de la solicitud.*

1. En la solicitud de registro se hará constar:

a) Nombre y dirección del solicitante.
b) Nombre a proteger.

2. Dicha solicitud de inscripción o de modificación del pliego de condiciones se dirigirá al Director General de Industria y Mercados Alimentarios del Ministerio de Medio Ambiente, y Medio Rural y Marino, y podrá presentarse en cualquiera de los registros o lugares a que se refiere el artículo 38.4 de la Ley 30/1992, de 26 de noviembre, de Régimen Jurídico de las Administraciones Públicas y del Procedimiento Administrativo Común o bien por medios electrónicos de conformidad con la Ley 11/2007, de 22 de junio, de acceso electrónico de los ciudadanos a los servicios públicos.

Artículo 6. *Documentación aneja a la solicitud.*

La solicitud se acompañará de la siguiente documentación:

1. Un estudio justificativo de la solicitud de registro, con el contenido que se señala en el artículo siguiente.

2. Un pliego de condiciones o expediente técnico que contendrá, como mínimo, los elementos especificados en el artículo 4.2 del Reglamento (CE) n.º 510/2006 del Consejo, de 20 de marzo de 2006, o en el artículo 118 quater.2 del Reglamento (CE) n.º 1234/2007 del Consejo, de 22 de octubre de 2007, o en el artículo 17.4 del Reglamento (CE) n.º 110/2008 del Parlamento Europeo y del Consejo, de 15 de enero de 2008, según el producto de que se trate.

3. Un documento único que será un resumen del pliego de condiciones, conforme lo señalado en el artículo 4 del Reglamento (CE) n.º 510/2006 del Consejo, de 20 de marzo de 2006, y en el artículo 118 quater.1 del Reglamento (CE) n.º 1234/2007 del Consejo, de 22 de octubre de 2007.

4. En el caso de solicitud de modificación del pliego de condiciones, deberá incluirse una versión del pliego de condiciones y del documento único donde se señalen los cambios que se proponen.

Artículo 7. *Estudio justificativo de la solicitud.*

El estudio justificativo de la solicitud de registro a la que se refiere el artículo anterior, versará sobre el nombre a proteger y contendrá, al menos, los siguientes datos:

1. Acreditación del uso y notoriedad del nombre en relación con la comercialización del producto.

2. Justificación de que el nombre es suficientemente preciso y está relacionado con la zona geográfica a delimitar.

3. Informe de la Oficina Española de Patentes y Marcas (OEPM) e informe elaborado en base a los registro de la Oficina de Armonización del Mercado Interior (OAMI), sobre la existencia o no de marcas registradas relacionadas con el nombre de la denominación de origen o la indicación geográfica.

4. El estudio justificativo no será necesario en el caso de solicitud de modificación del pliego de condiciones, salvo que la modificación afecte al nombre a proteger.

Artículo 8. *Comprobación y publicidad de las solicitudes.*

1. Corresponde a la Dirección General de la Industria Alimentaria del Ministerio de Agricultura, Alimentación y Medio Ambiente, en coordinación con las comunidades autónomas afectadas, realizar las comprobaciones a que se refiere el artículo 49.2 del Reglamento (UE) n.º 1151/2012 del Parlamento y del Consejo, de 21 de noviembre de 2012, o el artículo 96.3 del Reglamento (UE) n.º 1308/2013, del Parlamento Europeo y del Consejo, de 17 de diciembre, según corresponda, para el caso de solicitudes de inscripción, o aquellas otras a que se refiere el artículo 53 del Reglamento (UE) 1151/2012 del Parlamento y del Consejo, de 21 de noviembre de 2012, o el artículo 105 del Reglamento (UE) n.º 1308/2013, del Parlamento Europeo y del Consejo, de 17 de diciembre, según corresponda, para el caso de solicitudes de modificación, o bien, para cualquiera de ambos casos, las comprobaciones que se considere oportunas si se trata de bebidas espirituosas.

2. La Dirección General de la Industria Alimentaria del Ministerio de Agricultura, Alimentación y Medio Ambiente, remitirá las solicitudes de inscripción o de modificación a los órganos competentes de las comunidades autónomas afectadas para su informe en el plazo de un mes, a contar desde la recepción de la petición del mismo, en cumplimiento del deber de colaboración entre administraciones públicas.

3. Una vez recibidos los informes de los órganos competentes de las comunidades autónomas afectadas, o transcurrido el plazo para emitirlos, y previa consulta a la Mesa prevista en el artículo 18, el Director General de la Industria Alimentaria del Ministerio de Agricultura, Alimentación y Medio Ambiente resolverá motivadamente, sin que esta resolución ponga fin a la vía administrativa.

Contra dicha resolución podrá interponerse recurso de alzada en el plazo de un mes contado a partir del día siguiente al de su notificación, de conformidad con lo dispuesto en los artículos 114 y 115 de la Ley 30/1992, de 26 de noviembre.

4. La resolución anterior habrá de producirse en el plazo de seis meses a contar desde la presentación de la solicitud.

La falta de resolución por silencio administrativo tendrá efecto desestimatorio por afectar al reconocimiento de un bien de dominio público.

5. Si la resolución es desfavorable el solicitante podrá presentar una nueva solicitud adaptada al contenido de la resolución.

6. Si la resolución de la solicitud es favorable, al objeto de dar publicidad a la misma y, en su caso, iniciar el procedimiento nacional de oposición, se publicará dicha resolución en el “Boletín Oficial del Estado” por parte de la autoridad competente. La resolución publicando la solicitud en el “Boletín Oficial del Estado” deberá incluir la dirección de la página web oficial, donde se encontrarán, el pliego de condiciones y el documento único del producto.

Lo indicado en el párrafo anterior será también aplicable a las solicitudes de registro o de modificación presentadas ante el órgano competente de las comunidades autónomas.

Artículo 9. *Publicidad de la solicitud.*

(Suprimido).

Artículo 10. *Plazo para la presentación de las declaraciones de oposición.*

En el plazo de dos meses contados a partir del día siguiente al de la publicación de la resolución por el Ministerio de Agricultura, Alimentación y Medio Ambiente al que se refiere el artículo 8, cualquier persona física o jurídica establecida o que resida legalmente en España, cuyos legítimos derechos o intereses considere afectados, podrá oponerse a las

solicitudes mediante la correspondiente declaración de oposición, debidamente motivada, dirigida al citado Ministerio.

Artículo 11. *Causas de oposición.*

Previa comprobación del derecho o interés legítimo aducido, sin cuyo concurso el procedimiento se dará por finalizado, la declaración de oposición sólo será estimada si se da, al menos, uno de los supuestos siguientes:

a) Que se demuestre el incumplimiento de las condiciones que deben reunir las denominaciones de origen y las indicaciones geográficas para ser consideradas como tales, según las definiciones contenidas en el artículo 2 del Reglamento (CE) n.º 510/2006 del Consejo, de 20 de marzo de 2006, para productos agrícolas y alimenticios, o en el artículo 118 ter Reglamento (CE) n.º 1234/2007 del Consejo de 22 de octubre de 2007, para productos vínicos, o en el artículo 15 del Reglamento (CE) n.º 110/2008 del Parlamento y del Consejo de 15 de enero de 2008, para bebidas espirituosas.

b) Que se demuestre que el registro del nombre propuesto podría inducir a error al consumidor por entrar en conflicto con el nombre de una variedad vegetal o de una raza animal, por existir una denominación total o parcialmente homónima o por afectar a la reputación de una marca, de conformidad con lo establecido en el artículo 3, apartados 2, 3 y 4, del Reglamento (CE) n.º 510/2006 del Consejo, de 20 de marzo de 2006; o que se demuestre que, conforme al artículo 14 del Reglamento (CE) n.º 607/2009, de la Comisión de 14 de julio de 2009, se da alguna situación de las previstas en los artículos 118 undecies.1, 118 undecies.2, 118 duodecies.2 y 118 quaterdecies.2 del Reglamento (CE) n.º 1234/2007 del Consejo de 22 de octubre de 2007 o, en su caso, de las previstas en los artículos 19 ó 23.3 del Reglamento (CE) n.º 110/2008 del Parlamento Europeo y del Consejo, de 15 de enero de 2008.

c) Para el caso de los productos a los que se aplica el Reglamento (CE) n.º 510/2006 del Consejo, de 20 de marzo de 2006, que se demuestre que el registro del nombre pondría en peligro la existencia de una denominación total o parcialmente homónima o de una marca registrada o la existencia de productos que se hayan estado comercializando legalmente durante al menos los cinco años anteriores a la fecha de publicación en el Boletín Oficial del Estado de la solicitud de inscripción y del documento único.

d) Que se demuestre que el nombre cuyo registro se solicita tiene carácter genérico por haber pasado a ser el nombre común de un producto agrario o alimenticio, incluido los productos vínicos, o de una bebida espirituosa.

Artículo 12. *Petición de informes.*

El Ministerio de Agricultura, Alimentación y Medio Ambiente solicitará informe a las comunidades autónomas en el plazo de 25 días hábiles, a contar desde la recepción de la petición del mismo.

Artículo 13. *Resolución del procedimiento de oposición.*

1. Una vez recibidos los informes de los órganos competentes de las comunidades autónomas afectadas o transcurrido el plazo para emitirlos, y previa consulta a la Mesa de coordinación de la calidad diferenciada prevista en el artículo 18, el Director General de Industria y Mercados Alimentarios del Ministerio de Medio Ambiente, y Medio Rural y Marino resolverá el procedimiento de oposición, que no pondrá fin a la vía administrativa.

2. La resolución adoptada será motivada en todo caso y notificada al solicitante de la inscripción o de la modificación del pliego de condiciones y a cuantos se hayan opuesto a ella.

Igualmente, se comunicará la misma a las comunidades autónomas afectadas.

3. La resolución favorable al registro de la denominación de origen o indicación geográfica o a la modificación del pliego de condiciones, se publicará en el «Boletín Oficial del Estado».

Igualmente, el pliego de condiciones y el documento único del producto se publicarán en la página web del Ministerio de Medio Ambiente, y Medio Rural y Marino. La resolución

publicada en el «BOE» deberá incluir la dirección de dicha página web, donde se encontrarán éstos documentos.

Artículo 14. *Plazo máximo de duración del procedimiento de oposición.*

1. El plazo máximo para resolver el procedimiento de oposición y notificar la resolución será de seis meses, contados desde la finalización del plazo de presentación de las declaraciones de oposición, pudiéndose suspender el plazo en los supuestos previstos en el artículo 42 de la Ley 30/92, de 26 de noviembre, de Régimen Jurídico de las Administraciones Públicas y del Procedimiento Administrativo Común.

2. Transcurrido el plazo máximo de duración del procedimiento de oposición sin que se haya dictado y notificado la correspondiente resolución, la solicitud de registro se entenderá desestimada, por afectar al reconocimiento de un bien de dominio público.

Artículo 15. *Transmisión de las solicitudes a la Comisión Europea.*

1. Resuelto el procedimiento de oposición y publicada la resolución favorable en el «Boletín Oficial del Estado», el Ministerio de Medio Ambiente, y Medio Rural y Marino transmitirá la solicitud de inscripción o de modificación del pliego de condiciones a la Comisión Europea, a través del cauce establecido. La realización de dicha transmisión será comunicada a las comunidades autónomas afectadas y a la agrupación solicitante.

2. En el caso de una denominación de origen o indicación geográfica cuyo ámbito territorial no exceda del de una comunidad autónoma, resuelto el procedimiento de oposición y publicada la resolución favorable por su órgano competente, éste lo comunicará al Ministerio de Medio Ambiente, y Medio Rural y Marino, a los efectos de la transmisión de la solicitud de inscripción o de modificación del pliego de condiciones a la Comisión Europea, a través del cauce establecido. La realización de dicha transmisión será comunicada a la comunidad autónoma.

Artículo 16. *Oposición a solicitudes presentadas por agrupaciones de otros Estados miembros o de terceros países.*

1. A efectos de cumplir con los plazos previstos en el artículo 51 del Reglamento (CE) n.º 1151/2012 del Parlamento Europeo y del Consejo, de 21 de noviembre de 2012, las personas físicas o jurídicas establecidas o residentes en España podrán presentar una notificación de oposición a las solicitudes presentadas por agrupaciones de otros Estados miembros o terceros países ante el Ministerio de Agricultura, Alimentación y Medio Ambiente en un plazo máximo de 35 días hábiles. Dicha notificación irá acompañada de una sucinta explicación de los motivos de la oposición.

2. Dentro de los 15 días hábiles siguientes a la fecha de recepción de las notificaciones de oposición, el Ministerio de Agricultura, Alimentación y Medio Ambiente transmitirá dichas notificaciones a los órganos competentes de las comunidades autónomas afectadas, al objeto de que en el plazo de 15 días hábiles desde su recepción emitan sus observaciones.

Artículo 17. *Protección nacional transitoria.*

1. Una vez que la solicitud de inscripción en el registro comunitario o de modificación de pliego de condiciones una denominación de origen o indicación geográfica haya sido transmitida a la Comisión Europea, el Ministerio de Agricultura, Alimentación y Medio Ambiente podrá concederle la protección nacional transitoria, lo cual conllevará la publicación en el “Boletín Oficial del Estado” de la dirección de la página web donde se encuentra el pliego de condiciones.

2. Para aquellos productos amparados por el Reglamento (UE) n.º 1151/2012 del Parlamento Europeo y del Consejo del 21 de diciembre de 2012, lo establecido en el apartado anterior solo se aplicará a las nuevas solicitudes de inscripción en el registro.

3. En el caso de una denominación de origen o indicación geográfica cuyo ámbito territorial no exceda del de una comunidad autónoma, dicha concesión y la publicación en el “Boletín Oficial del Estado” serán realizadas por el órgano competente de la comunidad autónoma de que se trate, informando al Ministerio de Agricultura, Alimentación y Medio Ambiente de la citada concesión.

Artículo 18. *Mesa de coordinación de la calidad diferenciada.*

1. Se crea la Mesa de coordinación de la calidad diferenciada, adscrita a la Dirección General de Industria y Mercados Alimentarios del Ministerio de Medio Ambiente, y Medio Rural y Marino.

2. Tendrá como fines actuar como órgano de coordinación con las autoridades competentes de las comunidades autónomas en materia de denominaciones de origen, indicaciones geográficas, y especialidades tradicionales garantizadas, desempeñando las funciones de asesoramiento y coordinación que se le encomienden y, en particular, en lo relacionado con la aplicación del presente real decreto.

3. La Mesa estará integrada por los siguientes miembros:

a) Presidente: el titular de la Subdirección General de Calidad Diferenciada y Agricultura Ecológica de la Dirección General de Industria y Mercados Alimentarios.

b) Vicepresidente: un funcionario de la Subdirección General de Calidad Diferenciada y Agricultura Ecológica, que ocupe, al menos, el puesto de jefe de Servicio.

c) Vocales: un representante por cada comunidad autónoma y un representante de la Subdirección General de Política Comercial de la Unión Europea del Ministerio de Industria, Turismo y Comercio.

d) Secretario: un funcionario de la Subdirección General de Calidad Diferenciada y Agricultura Ecológica que ocupe, al menos, el puesto de jefe de Sección.

4. Si los temas a tratar afectaran a las competencias de las Ciudades Autónomas de Ceuta y Melilla, podrá incorporarse a la Mesa como vocal, un representante por cada una de ellas.

Podrán también participar otros funcionarios de las comunidades autónomas, de la Subdirección General de Calidad Diferenciada y Agricultura Ecológica o de otras subdirecciones del Ministerio de Medio Ambiente, y Medio Rural y Marino, con voz pero sin voto.

5. La Mesa podrá aprobar sus propias normas de funcionamiento. En todo lo no previsto en éstas, se aplicará la Ley 30/1992, de 26 de noviembre, de Régimen Jurídico de las Administraciones Públicas y del Procedimiento Administrativo Común. La Mesa se reunirá mediante convocatoria de su presidente o a solicitud de, al menos, tres de sus miembros y, como mínimo, una vez al semestre.

6. Son funciones de la Mesa de coordinación de la calidad diferenciada:

a) Informar sobre la solicitud de registro o de modificación del pliego de condiciones de las denominaciones de origen o indicaciones geográficas, y sobre las oposiciones a la misma, cuando su ámbito geográfico se extienda a más de una comunidad autónoma. En este caso sólo se convocará a las comunidades autónomas territorialmente afectadas.

b) Proponer las medidas necesarias que aseguren el funcionamiento coordinado de la tramitación de solicitudes de protección de figuras de calidad diferenciada.

c) Acordar criterios coordinados para el ejercicio de las actividades de control oficial antes de la comercialización de los productos acogidos a una figura de protección de calidad diferenciada.

d) Efectuar las tareas de estudio y asesoramiento que se precisen para adaptar la normativa nacional sobre calidad diferenciada a las necesidades que se planteen y que contribuyan a fijar la posición española en asuntos relacionados con la materia, ante organizaciones internacionales.

e) Acordar la constitución de grupos de trabajo específicos.

f) Cualquiera otra relacionada con la coordinación de la gestión de las figuras de protección de calidad diferenciada.

7. Los gastos en concepto de indemnizaciones por realización de servicios que se originen por la participación de los integrantes de la Mesa en reuniones, serán por cuenta de sus respectivas Administraciones.

Disposición adicional primera. *Publicidad de las denominaciones preexistentes.*

Los pliegos de condiciones de las denominaciones preexistentes vinícolas citados en el artículo 118 vicies del Reglamento (CE) n.º 1234/2007 del Consejo, de 22 de octubre de

2007, y los expedientes técnicos de las indicaciones geográficas preexistentes de bebidas espirituosas, citados en el artículo 20 del Reglamento (CE) n.º 110/2008 del Parlamento Europeo y del Consejo, de 15 de enero de 2008, serán publicados en una página web oficial.

Disposición adicional segunda. *Términos tradicionales.*

En el caso de las denominaciones de origen y las indicaciones geográficas de vinos, los términos tradicionales a que se refiere el artículo 118 duovicies.1a) del Reglamento (CE) n.º 1234/2007 del Consejo, de 22 de octubre de 2007, son: «vino de calidad con indicación geográfica», «denominación de origen», «denominación de origen calificada», «vino de pago», «vino de pago calificado», y «vino de la tierra», conforme a su regulación específica.

Según se establece en el artículo 118 sexvicies.3.a) del citado reglamento, tales menciones tradicionales podrán sustituir en el etiquetado de los vinos, según el caso, a las expresiones «Denominación de origen protegida» o «Indicación geográfica protegida».

Disposición transitoria única. *Tramitación de solicitudes anteriores.*

Las solicitudes cuya tramitación se haya iniciado antes de la fecha de entrada en vigor de este real decreto continuarán los procedimientos previstos en el Real Decreto 1069/2007, de 27 de julio, por el que se regula el procedimiento para la tramitación de las solicitudes de inscripción en el Registro comunitario de las denominaciones de origen protegidas y de las indicaciones geográficas protegidas, y la oposición a ellas.

Disposición derogatoria única. *Derogación normativa.*

Queda derogadas las siguientes disposiciones:

Real Decreto 1069/2007, de 27 de julio, por el que se regula el procedimiento para la tramitación de las solicitudes de inscripción en el Registro comunitario de las denominaciones de origen protegidas y de las indicaciones geográficas protegidas, y la oposición a ellas.

Real Decreto 1126/2003, de 5 de septiembre, por el que se establecen las reglas generales de utilización de las indicaciones geográficas y de la mención tradicional «vino de la tierra» en la designación de los vinos.

Real Decreto 322/2000, de 3 de marzo, por el que se modifican las cuantías establecidas en el apartado 2 del artículo 131 de la Ley 25/0970, de 2 de diciembre, del Estatuto de la Viña, del Vino y de los Alcoholes.

Real Decreto 998/2002, de 27 de septiembre, por el que se establecen normas internas de aplicación de los reglamentos comunitarios sobre certificación de las características específicas de los productos agrícolas y alimenticios.

Disposición final primera. *Título competencial.*

El presente real decreto se dicta al amparo de lo previsto en el artículo 149.1.13.ª de la Constitución, que atribuye al Estado la competencia exclusiva sobre bases y coordinación de la planificación general de la actividad económica.

Disposición final segunda. *Facultad de desarrollo y aplicación.*

Se faculta al Ministro de Medio Ambiente y Medio Rural y Marino para dictar, en el ámbito de su competencia, las disposiciones que sean precisas para el desarrollo y cumplimiento de este real decreto.

Disposición final tercera. *Entrada en vigor.*

El presente real decreto entrará en vigor el día siguiente al de su publicación en el «Boletín Oficial del Estado».

§ 37

Real Decreto 267/2017, de 17 de marzo, por el que se desarrolla la Ley 6/2015, de 12 de mayo, de Denominaciones de Origen e Indicaciones Geográficas Protegidas de ámbito territorial supraautonómico, y por el que se desarrolla la Ley 12/2013, de 2 de agosto, de medidas para mejorar el funcionamiento de la cadena alimentaria

Ministerio de la Presidencia y para las Administraciones Territoriales
«BOE» núm. 66, de 18 de marzo de 2017
Última modificación: 30 de noviembre de 2022
Referencia: BOE-A-2017-2991

La Ley 6/2015, de 12 de mayo, de Denominaciones de Origen e Indicaciones Geográficas Protegidas de ámbito territorial supraautonómico, establece un régimen jurídico complementario al de la Unión Europea para las Denominaciones de Origen Protegidas (DOPs) e Indicaciones Geográficas Protegidas (IGPs) cuyo ámbito territorial se extiende a más de una comunidad autónoma, prestando una especial atención a los distintos controles a los que se someten los operadores.

Una de las novedades más relevantes que contempla la citada Ley 6/2015, de 12 de mayo, es la referente a la caracterización de los consejos reguladores como entidades de gestión de las DOPs e IGPs, a las que dedica su capítulo IV. Se constituyen como agrupaciones paritarias de todos los representantes de los intereses económicos y sectoriales que participan en la obtención del producto protegido dotadas de personalidad jurídica propia e independiente, para la gestión, promoción y defensa de los intereses comunes para la DOP o IGP correspondiente. Los consejos reguladores tienen en España un hondo arraigo pues han servido desde principios del siglo pasado para reconocer y potenciar productos con características propias de calidad ligadas al ámbito geográfico en que han tenido su origen. Habiéndose constituido como un elemento clave para el desarrollo de un modelo de calidad que ha experimentado un importante desarrollo en la actualidad y que ha servido tanto para incrementar la competitividad de nuestras industrias agroalimentarias como para ayudar al desarrollo y sostenibilidad del medio rural.

Dichos consejos reguladores han tenido que adaptarse en pocos años, como consecuencia de las sucesivas regulaciones europeas y nacionales. En sus orígenes eran organismos públicos que actuaban como órganos desconcentrados de la Administración, de naturaleza jurídico-pública y bajo tutela de la Administración General del Estado, y han ido evolucionando a entidades de derecho privado en unos casos, o de derecho público en otros. En definitiva, el legislador ha optado por el expreso reconocimiento de las distintas formas jurídicas que pueden adoptar los consejos reguladores, lo que les permitirá acomodarse a la nueva realidad jurídica de la forma más flexible posible. Aquellos consejos reguladores que deseen asumir determinadas funciones de colaboración que conlleven el

ejercicio de funciones públicas, podrán adoptar la forma de corporaciones de derecho público.

Mediante este real decreto se desarrollan, por tanto, aquellos preceptos de la Ley 6/2015, de 12 de mayo, que afectan al reconocimiento de nuevas entidades de gestión de dichas DOPs e IGPs, la aprobación de sus estatutos en caso de que sean reconocidas como corporaciones de derecho público y la comunicación de sus acuerdos.

Otro elemento básico para el control oficial es la existencia de un sistema unificado de información de operadores acogidos a las DOPs e IGPs de ámbito territorial supraautonómico. Este sistema, que no tiene carácter habilitante, es imprescindible para las actividades de supervisión y control.

De esta manera se unifica la información recogida en los registros de los actuales consejos reguladores en un sistema unificado de información de operadores, y se establecen las medidas de colaboración entre las entidades de gestión y el Ministerio de Agricultura y Pesca, Alimentación y Medio Ambiente (MAPAMA), con relación a la gestión y el mantenimiento del mismo.

Además, se regula la incorporación y gestión de los datos de los productores respecto de aquellas DOP o IGP para las que no existan entidades de gestión.

Por otra parte, en este real decreto se desarrolla el modelo de control oficial establecido en la citada Ley 6/2015, de 12 de mayo, en cumplimiento de la normativa europea, en especial según lo establecido en el Reglamento (CE) n.º 882/2004 del Parlamento Europeo y del Consejo, de 29 de abril de 2004, sobre los controles oficiales efectuados para garantizar la verificación del cumplimiento de la legislación en materia de piensos y alimentos y la normativa sobre salud animal y bienestar de los animales.

En consecuencia, se describen los diferentes sistemas de control que habilita la Ley 6/2015, de 12 de mayo, para la verificación del cumplimiento de los pliegos de condiciones como tarea de control oficial, correspondiendo a la Dirección General de la Industria Alimentaria como autoridad competente dentro del Ministerio de Agricultura y Pesca, Alimentación y Medio Ambiente, de conformidad a lo establecido en el artículo 22.5 de la Ley 6/2015, de 12 de mayo, establecer, entre otras funciones, el sistema de control para cada DOP e IGP.

Así la verificación del cumplimiento de los pliegos de condiciones puede ejercerse directamente por la Agencia de Información y Control Alimentarios que es la autoridad competente para llevar a cabo la verificación del cumplimiento de los pliegos de condiciones que se especifiquen por la Dirección General de la Industria Alimentaria del departamento.

También se recoge la posibilidad de delegación de la verificación del cumplimiento de los pliegos de condiciones en uno o varios organismos de control, siempre y cuando cumplan una serie de requisitos, entre los que cabe destacar su acreditación de conformidad con la norma UNE-EN ISO/IEC 17065/2012 o norma que la substituya. Dicha acreditación deberá haber sido emitida por la Entidad Nacional de Acreditación (ENAC) o el organismo nacional de acreditación de cualquier otro Estado miembro de la Unión Europea, designado de acuerdo a lo establecido en el Reglamento (CE) n.º 765/2008 del Parlamento Europeo y del Consejo de 9 de julio de 2008 por el que se establecen los requisitos de acreditación y vigilancia del mercado relativos a la comercialización de los productos y por el que se deroga el Reglamento (CE) n.º 339/93.

En este sentido en la disposición adicional primera se establece un régimen de obtención de la autorización provisional, para aquellos casos en los que en el momento de solicitar la delegación, las entidades se encuentren en proceso de acreditación. De esta forma se ha establecido conceder una autorización provisional de doce meses, que podrá ser objeto de hasta un máximo de dos prórrogas por un periodo máximo de doce meses cada una, desarrollando así lo previsto en el artículo 23 de la Ley 6/2015, de 12 de mayo.

Por otro lado, la disposición final primera de la Ley 6/2015, de 12 de mayo, ha modificado la disposición adicional primera de la Ley 12/2013, de 2 de agosto, de medidas para mejorar el funcionamiento de la cadena alimentaria, añadiendo nuevos fines y funciones a la Agencia de Información y Control Alimentarios y creando la tasa por las actuaciones de inspección.

Se han incluido entre los fines generales de la citada Agencia, el desarrollo de las funciones que reglamentariamente se determinen de control oficial antes de la

comercialización de las DOPs y de las IGPs, cuyo ámbito territorial se extienda a más de una comunidad autónoma. Entre sus funciones se incluye la de establecer y desarrollar el régimen del control oficial para la verificación del cumplimiento de los pliegos de condiciones designados, por parte de los operadores acogidos a una DOP o IGP cuyo ámbito territorial se extienda a más de una comunidad autónoma, y el de sus respectivas entidades de gestión; iniciando e instruyendo, conforme a su propio régimen, los procedimientos sancionadores por los incumplimientos a la Ley 6/2015, de 12 de mayo, y formulando a las autoridades competentes las propuestas de resolución que correspondan.

Además, se ha añadido un nuevo apartado 15 a la citada disposición adicional primera de la Ley 12/2013, de 2 de agosto, por la que se crea la tasa por las actuaciones de inspección realizadas por la Agencia de Información y Control Alimentarios, de manera que se hace necesario el desarrollo jurídico en este real decreto del citado apartado 15.

Mediante el Real Decreto 227/2014, de 4 de abril, se aprobó el Estatuto de la Agencia de Información y Control Alimentarios, y por el Real Decreto 66/2015, de 6 de febrero, se aprobó la regulación del régimen de controles a aplicar por la Agencia de Información y Control Alimentarios, previstos en la Ley 12/2013, de 2 de agosto.

Teniendo en cuenta que en el articulado de estos reales decretos se recogen preceptos que tratan de los fines y funciones de la Agencia de Información y Control Alimentarios, así como de otras cuestiones que han sido afectadas por la Ley 6/2015, de 12 de mayo, deben complementarse los mismos, adaptándolos a las modificaciones realizadas a la Ley 12/2013, de 2 de agosto.

En cualquier caso, la ejecución de lo dispuesto en este real decreto se efectuará con los actuales medios personales y materiales destinados al Ministerio de Agricultura y Pesca, Alimentación y Medio Ambiente, y no supondrá incremento de dotaciones, ni de retribuciones, ni de otros gastos de personal.

Asimismo, a través de la disposición final tercera, se ha considerado oportuno por claridad normativa suprimir la definición de pacharán contenida en el Real Decreto 164/2014, de 14 de marzo, por el que se establecen normas complementarias para la producción, designación, presentación y etiquetado de determinadas bebidas espirituosas, debido a que ya no es necesaria al haberse regulado por normativa de la Unión Europea, a través del Reglamento (UE) 2015/210 de la Comisión, de 10 de febrero de 2015, por el que se modifican los anexos II y III del Reglamento (CE) n.º 110/2008 del Parlamento Europeo y del Consejo, relativo a la definición, designación, presentación, etiquetado y protección de las indicaciones geográficas de bebidas espirituosas. Se trata por tanto de una armonización con la normativa europea.

También se deroga el Real Decreto 1679/1999, de 29 de octubre, sobre concursos oficiales y concursos oficialmente reconocidos de vinos, por haber desaparecido de las disposiciones comunitarias el requisito que dio fundamento a la norma.

Este real decreto se dicta al amparo de lo dispuesto en el artículo 149.1.13.ª de la Constitución Española, que atribuye al Estado la competencia exclusiva sobre las bases y coordinación de la planificación general de la economía, en los términos en los que lo establece la sentencia del Tribunal Constitucional (STC 112/1995).

Asimismo se dicta en virtud de la facultad que la disposición final tercera de la Ley 6/2015, de 12 de mayo, otorga al Gobierno para dictar cuantas disposiciones sean precisas para su aplicación y desarrollo.

En el proceso de tramitación de este real decreto han sido consultadas las comunidades autónomas y las entidades representativas de los sectores afectados.

En su virtud, a propuesta conjunta del Ministro de Hacienda y Función Pública y de la Ministra de Agricultura y Pesca, Alimentación y Medio Ambiente, de acuerdo con el Consejo de Estado y previa deliberación del Consejo de Ministros en su reunión del día 17 de marzo de 2017,

DISPONGO:

CAPÍTULO I

Disposiciones generales

Artículo 1. *Objeto.*

El presente real decreto tiene por objeto:

a) El desarrollo de la Ley 6/2015, de 12 de mayo, de Denominaciones de Origen e Indicaciones Geográficas Protegidas de ámbito territorial supraautonómico, en lo sucesivo DOPs e IGPs respectivamente, en sus aspectos relativos al reconocimiento de las entidades de gestión, al sistema unificado de información de operadores y a su control oficial.

b) **(Sin contenido).**

c) La modificación del Real Decreto 227/2014, de 4 de abril, por el que se aprueba el estatuto de la Agencia de Información y Control Alimentarios y del Real Decreto 66/2015, de 6 de febrero, por el que se regula el régimen de controles a aplicar por la Agencia de Información y Control Alimentarios, previstos en la Ley 12/2013, de 2 de agosto, de medidas para mejorar el funcionamiento de la cadena alimentaria.

CAPÍTULO II

Entidades de gestión

Artículo 2. *Reconocimiento de entidades de gestión.*

1. Aquellas entidades con personalidad jurídica propia que pretendan constituirse como entidades de gestión de una DOP o de una IGP, deberán presentar para su reconocimiento lo siguiente:

a) Solicitud dirigida a la Dirección General de la Industria Alimentaria del Ministerio de Agricultura y Pesca, Alimentación y Medio Ambiente, según el modelo establecido al efecto en el anexo I.

b) Declaración de que cumplen con lo establecido en el artículo 15 de la Ley 6/2015, de 12 de mayo, y que se comprometen a cumplir con lo dispuesto en el artículo 16 de dicha ley.

c) Documento notarial de constitución de la asociación, acompañado de los estatutos provisionales.

d) Una declaración de que cumplen con los requisitos establecidos en los reglamentos comunitarios y en la que se comprometen a cumplir y hacer cumplir el pliego de condiciones aprobado.

2. Las solicitudes citadas en el apartado 1 se presentarán en el Registro General del Ministerio de Agricultura y Pesca, Alimentación y Medio Ambiente, o según lo previsto en los artículos 14 y 16 de la Ley 39/2015, de 1 de octubre, del Procedimiento Administrativo Común de las Administraciones Públicas

3. El Ministerio de Agricultura y Pesca, Alimentación y Medio Ambiente remitirá las solicitudes a los órganos competentes de las comunidades autónomas afectadas para su informe en plazo de 10 días transcurrido el cual se entenderá emitido en sentido favorable

4. Las solicitudes se resolverán por la Dirección General de la Industria Alimentaria, en el plazo de seis meses a contar desde la presentación de la solicitud. El transcurso de dicho plazo sin haberse notificado resolución expresa permitirá al interesado entender desestimada su solicitud.

5. Las entidades que pretendan constituirse como corporaciones de derecho público deberán presentar, además de lo anterior:

a) Una declaración en la que se comprometen a cumplir lo dispuesto en el artículo 17 de la Ley 6/2015, de 12 de mayo.

b) El proyecto de estatutos de la corporación de derecho público, de acuerdo a lo establecido en el artículo 17.e) de la Ley 6/2015, de 12 de mayo, y en el artículo 3 de este

real decreto. La aprobación de estos estatutos se efectuará al tiempo que el reconocimiento como corporación de derecho público.

Artículo 3. *Aprobación de estatutos de las corporaciones de derecho público.*

1. Conforme a lo dispuesto en el artículo 17. e) y en el apartado 3 de la disposición adicional primera de la Ley 6/2015, de 12 de mayo, las entidades de gestión que tengan la forma de corporaciones de derecho público someterán al Ministerio de Agricultura y Pesca, Alimentación y Medio Ambiente, para su aprobación, los estatutos de la corporación.
2. En ningún caso los estatutos podrán regular materias reservadas a la ley o a sus reglamentos, ni al pliego de condiciones de cada figura de calidad.
3. Se podrá establecer en los estatutos la participación de miembros de las Administraciones Públicas en los órganos de gobierno con voz y sin voto.
4. La solicitud se presentará en el Registro general del Ministerio de Agricultura y Pesca, Alimentación y Medio Ambiente o según lo previsto en los artículos 14 y 16 de la Ley 39/2015, de 1 de octubre, del Procedimiento Administrativo Común de las Administraciones Públicas, y la tramitación se efectuará por la Dirección General de la Industria Alimentaria, previo informe favorable de la Abogacía del Estado del Departamento.
5. Los estatutos se aprobarán por orden del titular del Departamento publicada en el Boletín Oficial del Estado.
6. Las solicitudes serán resueltas en el plazo máximo de seis meses, y de conformidad a lo establecido en el artículo 17 e) de la ley 6/2015, de 12 de mayo.
7. Para las modificaciones de estatutos aprobados de las entidades de gestión constituidas como corporaciones de derecho público será de aplicación lo establecido en este artículo.

Artículo 4. *Comunicación de acuerdos de las entidades de gestión.*

1. Las entidades de gestión que hayan adoptado la forma de corporación de derecho público deberán comunicar a la Dirección General de la Industria Alimentaria, antes de hacerlos públicos, los acuerdos tomados a que se refiere el artículo 17.h) apartados 2.º y 4.º de la Ley 6/2015, de 12 de mayo.

En caso de que la Dirección General de la Industria Alimentaria formulase observaciones a dichos acuerdos, las notificará a la entidad de gestión para que las haga públicas de igual manera que los acuerdos tomados.

2. Los estatutos de estas corporaciones de derecho público establecerán la forma de publicidad de dichos acuerdos, que garanticen su conocimiento por los operadores de la figura de calidad y por las comunidades autónomas afectadas.

CAPÍTULO III

Sistema unificado de información de operadores

Artículo 5. *Sistema unificado de información de operadores.*

1. Se crea el sistema unificado de información de operadores de figuras de calidad diferenciada de ámbito supraautonómico.
2. El sistema unificado de información de operadores quedará adscrito al Ministerio de Agricultura y Pesca, Alimentación y Medio Ambiente, que será el responsable de su funcionamiento coordinado. En este sistema figurarán los datos correspondientes de los operadores, tanto los que actualmente se encuentren en disposición de las entidades de gestión como los que inicien su actividad.

Las entidades de gestión colaborarán con el mantenimiento del sistema unificado de información de operadores en la parte que afecten a sus figuras de calidad, en relación con la actividad de los operadores.

3. Los operadores nuevos, o para comunicar modificaciones en el caso de los ya existentes, deberán remitir a la entidad de gestión los datos relacionados en el anexo II. En el caso de que no exista entidad de gestión, los operadores deberán remitir estos datos a la

Dirección General de la Industria Alimentaria al objeto de ser incluidos en el sistema unificado de información de operadores.

4. Los operadores deberán comunicar con una antelación de al menos 30 días hábiles el cese efectivo de su actividad, indicando las existencias de productos amparados a la fecha de la solicitud de dicho cese en la actividad.

CAPÍTULO IV

El control de las DOPs e IGPs

Artículo 6. *Designación de la autoridad competente.*

De conformidad con el artículo 22.5 de la Ley 6/2015, de 12 de mayo, el control oficial es competencia de la Dirección General de la Industria Alimentaria del Ministerio de Agricultura y Pesca, Alimentación y Medio Ambiente quien establece el sistema de control para cada DOP e IGP.

En este sentido y de conformidad con el Reglamento (CE) n.º 882/2004 del Parlamento Europeo y del Consejo, de 29 de abril de 2004, sobre los controles oficiales efectuados para garantizar la verificación del cumplimiento de la legislación en materia de piensos y alimentos y la normativa sobre salud animal y bienestar de los animales, la Dirección General de la Industria Alimentaria del Ministerio de Agricultura y Pesca, Alimentación y Medio Ambiente es la unidad competente en el programa nacional de control oficial respecto a las DOPs e IGPs de ámbito territorial supraautonómico.

Asimismo, la Dirección General de la Industria Alimentaria es la autoridad competente para llevar a cabo la verificación del cumplimiento de los pliegos de condiciones sin perjuicio de la delegación a la que se refiere el artículo siguiente.

Artículo 7. *Verificación del cumplimiento de los pliegos de condiciones.*

1. De conformidad con el artículo 23 de la Ley 6/2015, de 12 de mayo, la verificación de que un producto cumple el pliego de condiciones correspondiente podrá delegarse en uno o varios organismos de control acreditados de conformidad con la norma UNE-EN ISO/IEC 17065/2012 o norma que la substituya.

La delegación sólo podrá efectuarse sobre un organismo de control que cumpla, además, los siguientes requisitos:

a) poseer la experiencia, los equipos y la infraestructura necesarios para realizar las tareas que le han sido delegadas,

b) contar con personal suficiente y con la cualificación y experiencia adecuadas,

c) ser imparcial y no tener ningún conflicto de intereses en lo que respecta al ejercicio de las tareas que le han sido delegadas.

Dicha delegación se aprobará mediante resolución del Director General de la Industria Alimentaria para cada DOP e IGP supraautonómicas.

2. En caso de que el organismo de control designado no cumpla con los requisitos del artículo 8 de este real decreto, se le haya retirado o suspendido la acreditación o se verifique el incumplimiento de las obligaciones que se establecen en este real decreto, el control podrá ejercerse, bien directamente por la Dirección General de la Industria Alimentaria como autoridad competente, o bien mediante delegación expresa de dicha Dirección General en otro organismo de control que actúe como organismo de certificación de producto, acreditado de conformidad con la norma UNE-EN ISO/IEC 17065/2012 o norma que la sustituya, de conformidad con lo establecido el artículo 23 de la Ley 6/2015, de 12 de mayo. Si no existiera organismo de control acreditado, el control será ejercido por la Dirección General de la Industria Alimentaria.

3. Los operadores no podrán comercializar producto amparado con el logotipo de la DOP o IGP supraautonómica sin haberse sometido a la verificación del cumplimiento del pliego de condiciones.

CAPÍTULO V

Delegación de tareas de control oficial

Artículo 8. *Requisitos para la delegación de tareas de control oficial.*

1. Las entidades que pretendan actuar conforme a lo señalado en el artículo anterior como organismos de control delegados deberán presentar una solicitud dirigida a la Dirección General de la Industria Alimentaria, según el modelo establecido en el anexo III, acompañada de:

a) Tarjeta de identificación fiscal, escritura de constitución o estatutos.
b) Procedimiento de certificación para el pliego de condiciones correspondiente.
c) Copia autentica o documento equivalente del certificado de acreditación expedido por un organismo nacional de acreditación para la norma UNE-EN ISO/IEC 17065/2012 o norma que la sustituya, para el pliego de condiciones correspondiente al alcance objeto de certificación, salvo lo dispuesto en la disposición adicional primera.
d) Memoria justificativa de cumplimiento de los requisitos recogidos en el artículo 7.
Las solicitudes se presentarán en el Registro General del Ministerio de Agricultura y Pesca, Alimentación y Medio Ambiente, o según lo previsto en los artículos 14 y 16 de la Ley 39/2015, de 1 de octubre.

2. Una vez recibida y examinada la solicitud, junto a la documentación acreditativa, la Dirección General de la Industria Alimentaria podrá solicitar a la entidad cuanta información complementaria le sea precisa para comprobar si cumple las condiciones establecidas en la normativa de controles oficiales.
3. Cuando se estime necesario, una vez verificada y evaluada la documentación presentada o por otras circunstancias concurrentes, se podrá efectuar visita de evaluación.
4. Las solicitudes se resolverán por la Dirección General de la Industria Alimentaria en un plazo máximo de seis meses, plazo que podrá suspenderse de acuerdo con lo dispuesto en el artículo 22 de la Ley 39/2015, de 1 de octubre. El transcurso de dicho plazo sin haberse notificado resolución expresa permitirá al interesado entender desestimada su solicitud.

Artículo 9. *Obligaciones de los organismos de control delegados para la verificación de las tareas de control oficial.*

Además de lo establecido en el artículo 25.4 de la Ley 6/2015, de 12 mayo, los organismos de control en que se haya delegado la verificación del cumplimiento del pliego de condiciones tendrán las siguientes obligaciones:

1. La verificación del cumplimiento del pliego de condiciones de un producto en el ámbito de las tareas de control objeto de delegación.
2. La emisión de los informes o resultados de ensayos preceptivos, controles, inspecciones, auditorías, tomas de muestras y determinaciones analíticas necesarias, así como la expedición del correspondiente certificado de conformidad.
3. La suspensión o retirada de la certificación de conformidad del operador en caso de incumplimiento del pliego de condiciones.
4. La comunicación inmediata con un plazo máximo de 72 horas a la Dirección General de la Industria Alimentaria del de un incumplimiento grave o muy grave una vez constatado, así como de las suspensiones o retiradas de la certificación del operador y de las medidas correctoras adoptadas.
En el supuesto de que se aprecie que pudiera existir un riesgo para la salud de las personas, la salud animal y vegetal, incluido el material de reproducción vegetal, el medio ambiente o incumplimiento en materia de producción ecológica, calidad comercial o consumo, se comunicará de forma inmediata, con un plazo máximo de 72 horas, a la Dirección General de la Industria Alimentaria, que a su vez lo trasladará a las autoridades competentes.
5. La obligación de informar trimestralmente a la Dirección General de la Industria Alimentaria sobre las no conformidades detectadas a los operadores para los que realice la verificación de cumplimiento del pliego de condiciones correspondiente. Igualmente deberá informar con la misma periodicidad sobre las certificaciones de conformidad de los

operadores concedidas, mantenidas, suspendidas o retiradas. Así como, en su caso, las medidas correctoras adoptadas.

6. La gestión de los datos del registro oficial de operadores relativos a las tareas de control oficial objeto de la delegación.

7. La presentación a la Dirección General de la Industria Alimentaria, antes del 15 de noviembre de cada año, del plan de controles del año siguiente.

8. La presentación a la Dirección General de la Industria Alimentaria, antes del 1 de marzo de cada año, del informe anual del año anterior, que recoja el grado de cumplimiento del pliego de condiciones, las actuaciones de inspección o certificación de conformidad, así como el resto de información requerida en el marco del Plan Nacional de Control Oficial de la Cadena Alimentaria y otros datos estadísticos solicitados.

9. La remisión de copia de los informes de auditorías de mantenimiento de la acreditación efectuada por el organismo nacional de acreditación.

La conservación, durante un plazo mínimo de cinco años, de la documentación relativa a las certificaciones y/o inspecciones que efectúen a los operadores.

Artículo 10. *Suspensión y retirada de la delegación de las tareas de control oficial.*

1. Los organismos de control que soliciten la retirada de la delegación deberán comunicarlo al menos 3 meses antes de que caduquen los certificados en vigor.

2. Procederá la retirada de oficio en caso de:

a) Incumplimiento de los requisitos que dieron lugar a la delegación.

b) Incumplimiento de las obligaciones legalmente establecidas.

c) Comisión de una infracción grave regulada en el artículo 31.2 y 31.3, o de una infracción muy grave de las reguladas en el artículo 32.2. y 32.3 de la Ley 6/2015, de 12 de mayo.

3. Una vez detectada la existencia de alguna de las causas anteriores, y sin perjuicio de lo establecido en los artículos 23.4 y 29.5 de la Ley 6/2015, de 12 de mayo, la Dirección General de la Industria Alimentaria suspenderá la delegación y se lo comunicará al organismo de control para que alegue en un plazo máximo de diez días hábiles lo que considere conveniente así como las medidas correctoras que en su caso deba tomar. La delegación se retirará sin demora si el organismo de control no toma medidas correctoras adecuadas y oportunas.

4. Todas las resoluciones de suspensión o de retirada de la delegación de las tareas de control se comunicarán a las comunidades autónomas afectadas.

CAPÍTULO VI

Control interno

Artículo 11. *Control interno de las entidades de gestión.*

1. Las entidades de gestión que hayan establecido en sus estatutos un sistema de control interno, conforme a lo dispuesto en el artículo 24 de la Ley 6/2015, de 12 de mayo, asumen las siguientes obligaciones:

a) La remisión a la Dirección General de la Industria Alimentaria antes del 15 de noviembre de cada año, de la programación anual del sistema de control interno que será aplicado en el ejercicio siguiente.

b) La Dirección General de la Industria Alimentaria aprobará dicho sistema antes del 31 de diciembre de cada año, salvo que se comuniquen a la entidad de gestión observaciones que supongan modificaciones esenciales en el mismo, en cuyo caso se aprobará en el plazo de un mes desde que sean subsanadas.

c) En el caso al que se refiere el artículo 24.3, la estructura de la entidad de gestión encargada del control interno, acreditada de conformidad con la norma UNE-EN ISO/IEC 17020/2012 o norma que la substituya, remitirá a la Dirección General de la Industria Alimentaria las actas en las que se detecta o hay sospecha de un incumplimiento junto a sus correspondientes informes, en un plazo máximo de 72 horas desde el levantamiento de

dichas actas, con el fin de iniciar, en su caso el procedimiento sancionador. Adicionalmente enviará mensualmente copia de todas las actas que no detecten incumplimientos, y una relación de las actas levantadas y los informes realizados ya remitidos con anterioridad.

d) Cuando se adopten medidas cautelares por parte de los inspectores de la estructura acreditada de la entidad de gestión, se comunicará de manera inmediata desde su adopción y en cualquier caso en un plazo máximo de 72 horas a la Dirección General de la Industria Alimentaria para que se proceda de acuerdo a lo establecido en el artículo 29 de la Ley 6/2015, de 12 de mayo.

e) La remisión a la Dirección General de la Industria Alimentaria de:

1.º Una memoria anual sobre la aplicación del sistema de control interno.

2.º La relación anual del personal de la estructura encargada del control, así como las modificaciones de la misma cuando se produzcan.

2. La Dirección General de la Industria Alimentaria supervisará los sistemas de control interno conforme a lo dispuesto en el artículo 24.4 de la Ley 6/2015, de 12 de mayo.

CAPÍTULO VII

Actuaciones de control oficial a realizar por la Dirección General de la Industria Alimentaria del Ministerio de Agricultura, Pesca y Alimentación

Artículo 12. *Funciones de la Dirección General de la Industria Alimentaria del Ministerio de Agricultura, Pesca y Alimentación.*

1. Corresponden a la Dirección General de la Industria Alimentaria del Ministerio de Agricultura, Pesca y Alimentación las tareas de control oficial así como la instrucción de los procedimientos sancionadores por los incumplimientos de la Ley 6/2015, de 12 de mayo, formulando a las autoridades competentes las propuestas de resolución que correspondan, asegurando la debida separación entre la fase instructora y la sancionadora. Será competente para acordar la incoación del expediente sancionador la persona titular de la Dirección General de la Industria Alimentaria.

2. En los casos en que la Dirección General de la Industria Alimentaria actúe como autoridad competente en la verificación de los pliegos de condiciones, corresponderá a ésta:

a) La emisión de los informes preceptivos, previos los controles, inspecciones, tomas de muestras y análisis necesarios, así como la expedición del correspondiente certificado de conformidad.

b) La suspensión o retirada temporalmente del uso de la DOP o IGP al operador en caso de incumplimiento del pliego de condiciones.

c) La verificación del cumplimiento del pliego se podrá apoyar en los controles realizados por la entidad de gestión correspondiente, expresamente dirigidos a la comprobación de los autocontroles de cada uno de los operadores que haya declarado su actividad conforme al artículo 5. Estos controles tendrán que haber sido también supervisados por la Dirección General de la Industria Alimentaria, de conformidad con lo dispuesto en el artículo 11.2.

d) La gestión de los datos de los pliegos de condiciones relativos a las tareas de control oficial que figuren en el sistema unificado de información de operadores.

CAPÍTULO VIII

Otras disposiciones de la Ley 6/2015, de 12 de mayo

Artículo 13. *Comunicación de etiquetas comerciales.*

1. Los operadores deberán presentar ante la entidad de gestión de la DOP o IGP las etiquetas comerciales que pretendan utilizar para producto amparado por esa DOP o IGP, al menos 15 días hábiles antes de su puesta en circulación.

Dentro de dicho plazo, la entidad de gestión que se haya constituido como corporación de derecho público podrá comprobar el cumplimiento de los requisitos mínimos de las etiquetas comerciales de la respectiva DOP o IGP, conforme a lo indicado en el artículo 17.h)

4.º de la Ley 6/2015, de 12 de mayo, y, si no se adaptan a los mismos, notificar al interesado las correcciones que considera necesarias. El incumplimiento de los operadores de estas correcciones se pondrá en conocimiento de la Dirección General de Industria Alimentaria.

2. En el caso de utilización de una misma marca o presentación, en productos acogidos a una o varias DOP o IGP de ámbito territorial supraautonómico y en productos no acogidos a las mismas, los operadores presentarán todas las etiquetas y diseños ante la entidad de gestión de las DOP o IGP supraautonómicas. Ésta las remitirá, junto con sus observaciones, a la Dirección General de la Industria Alimentaria que comprobará, mediante la comparación de etiquetas, formatos u otros elementos de presentación del producto amparado y no amparado por la DOP o IGP supraautonómica que comparten marca comercial, si existen elementos suficientes para diferenciar claramente su calificación y procedencia, a fin de evitar producir confusión a los consumidores. La Dirección General de la Industria Alimentaria emitirá un informe al respecto en el plazo de un mes.

Artículo 14. *Solicitud y reconocimiento de paraje calificado.*

1. La solicitud de paraje calificado al que se refiere la disposición adicional cuarta de la Ley 6/2015, de 12 de mayo deberá ajustarse a los siguientes requisitos:

a) Deberá presentarse por el operador u operadores solicitantes en el registro general del Ministerio de Agricultura y Pesca, Alimentación y Medio Ambiente o en los lugares previstos en el artículo 16 de la Ley 39/2015, de 1 de octubre, indicando el nombre propuesto que identifique el paraje.

b) La solicitud incorporará memoria justificativa del cumplimiento de los requisitos establecidos en la citada disposición adicional cuarta y en el pliego de condiciones de la denominación, así como:

1.º Antecedentes y justificación del uso del nombre que se propone.

2.º Delimitación cartográfica de la zona afectada.

3.º Descripción de las características climatológicas y agro-geológicas que justifiquen la uniformidad del paraje y su diferenciación.

4.º Características del viñedo.

5.º Informe de la Oficina Española de Patentes y Marcas e informe elaborado con base en los registros de la Oficina de Propiedad Intelectual de la Unión Europea (EUIPO) sobre la existencia o no de marcas registradas relacionadas con el nombre del paraje.

c) Se acompañará de un informe del Consejo Regulador de la DOP.

2. El Ministerio de Agricultura y Pesca, Alimentación y Medio Ambiente remitirá las solicitudes a los órganos competentes de las comunidades autónomas afectadas para su informe en el plazo de un mes, a contar desde la recepción de la petición del mismo.

3. La solicitud se resolverá por el Ministerio de Agricultura y Pesca, Alimentación y Medio Ambiente procediéndose a su reconocimiento mediante orden ministerial que deberá ser publicada en el «Boletín Oficial del Estado». El plazo para notificar la resolución será de un máximo de seis meses. El transcurso de dicho plazo sin haberse notificado resolución expresa permitirá al interesado entender desestimada su solicitud.

Artículo 15. *Valoración de la mercancía.*

1. A los efectos previstos en los artículos 34.4 y 36 de la Ley 6/2015, de 12 de mayo, y en el apartado 15 de la disposición adicional primera de la Ley 12/2013, de 2 de agosto, el valor de la mercancía se determinará de acuerdo con los siguientes precios:

a) Por el precio de mercado de la materia prima o del producto en el momento de la inspección.

b) En caso de no constar el precio anterior, se calculará con base en precio medio del mercado de dicho producto o, en su defecto, del de semejantes características de la zona de producción de que se trate, en el ejercicio anterior a aquél en el que se haya efectuado la inspección.

c) En el caso de que la sanción se haya de imponer en función del número de hectáreas, se calculará el valor multiplicando el número de hectáreas por el rendimiento medio por

hectárea y por el precio medio del producto en el ejercicio anterior a aquél en que se haya efectuado la inspección. La Dirección General de la Industria Alimentaria podrá recabar de oficio la información que precise del operador que le permita estimar con el mayor grado de detalle el valor de la materia prima y del producto.

2. Los precios medios de mercado se determinarán en función de la estadística de precios agrarios que tengan carácter oficial.

Artículo 16. *Gestión de la tasa por actuaciones de inspección y control oficial de la Agencia de Información y Control Alimentarios.*

(Sin contenido)

Disposición adicional primera. *Régimen de obtención de la autorización provisional para organismos de control en proceso de acreditación.*

1. Si en el momento de solicitar la delegación, la entidad de gestión no dispone del certificado de acreditación que se establece en el artículo 8.1.c), habiendo sido solicitado y admitida la solicitud de acreditación por un organismo nacional de acreditación, la Dirección General de la Industria Alimentaria podrá conceder una autorización provisional de 12 meses. Si transcurrido este periodo la citada entidad de gestión no presentare el correspondiente certificado, podrán concederse hasta un máximo de dos prórrogas de la autorización provisional por un periodo máximo de 12 meses cada una.

En este supuesto, en lugar de presentar la documentación establecida en el artículo 8.1.c), se sustituirá por una copia auténtica o documento equivalente de la solicitud de acreditación para el pliego de condiciones correspondiente, presentada y admitida por el organismo nacional de acreditación y número de expediente asignado por este organismo.

2. Asimismo, si el organismo de control no es una entidad de gestión y, en el momento de solicitar la delegación, no dispone del certificado de acreditación que se establece en el artículo 81.c), habiendo sido solicitado y admitida la solicitud por el organismo nacional de acreditación y siempre que disponga de un certificado de acreditación expedido por el organismo nacional de acreditación para la norma UNE-EN ISO/IEC 17065/2012 o norma que la substituya, para otro pliego de condiciones o documento normativo, la Dirección General de la Industria Alimentaria podrá conceder una autorización provisional de 12 meses. Si transcurrido este periodo la citada entidad de gestión no presenta el correspondiente certificado podrán concederse hasta un máximo de dos prórrogas de la autorización provisional por un periodo máximo de 12 meses cada una.

En este supuesto la documentación a presentar en lugar del artículo 8.1.c), se sustituirá por:

a) Copia auténtica o documento equivalente del certificado de acreditación expedido por el organismo nacional de acreditación para la norma UNE-EN ISO/IEC 17065/2012 o norma que la sustituya, sobre otro pliego de condiciones u otro documento normativo.

b) Copia auténtica o documento equivalente de la solicitud de acreditación para el pliego de condiciones correspondiente, presentada y admitida por el organismo nacional de acreditación y número de expediente asignado por este organismo.

Disposición adicional segunda. *Requisitos de acreditación.*

La acreditación en la norma UNE-EN- ISO/IEC 17065/2012 de la entidad de gestión constituida como corporación de derecho público servirá a efectos de inicio del procedimiento sancionador, al igual que la acreditación en la norma UNE-EN- ISO/IEC 17020/2012.

Disposición transitoria primera. *Plazo para la comunicación de datos de los registros de las entidades de gestión.*

Las entidades de gestión comunicarán al Ministerio de Agricultura y Pesca, Alimentación y Medio Ambiente, en el plazo de seis meses desde la entrada en vigor del presente reglamento, los datos obrantes en los diferentes registros a que se refiere el artículo 5.

Disposición transitoria segunda. *Entrada en funcionamiento del sistema unificado de información de operadores.*

En el plazo de 18 meses desde la entrada en vigor de este real decreto, será de plena aplicación el artículo 5.

Disposición derogatoria única. *Derogación normativa.*

Queda derogado el Real Decreto 1679/1999, de 29 de octubre, sobre concursos oficiales y concursos oficialmente reconocidos de vinos.

Disposición final primera. *Modificación del Estatuto de la Agencia de Información y Control Alimentarios, aprobado por Real Decreto 227/2014, de 4 de abril.*

Se modifica el Estatuto de la Agencia de Información y Control Alimentarios, aprobado por Real Decreto 227/2014, de 4 de abril, en la forma que se indica a continuación:

Uno. Se añade una nueva letra c) al apartado 1 del artículo 2:

«c) Desarrollar las funciones de control oficial antes de la comercialización de las Denominaciones de Origen e Indicaciones Geográficas Protegidas cuyo ámbito territorial se extienda a más de una comunidad autónoma, previstas en el Real Decreto 267/2017, de 17 de marzo.»

Dos. Se añade una nueva letra ñ) al artículo 3:

«ñ) Establecer y desarrollar el régimen del control oficial para la verificación de los pliegos de condiciones designados de los operadores acogidos a Denominaciones de Origen Protegidas o a Indicaciones Geográficas Protegidas cuyos ámbitos territoriales se extiendan a más de una comunidad autónoma, y el de sus respectivas entidades de gestión; iniciando e instruyendo, conforme a su propio régimen, los procedimientos sancionadores por los incumplimientos a la Ley 6/2015, de 12 de mayo, de Denominaciones de Origen e Indicaciones Geográficas Protegidas de ámbito territorial supraautonómico, y formulando a la autoridad competente las propuestas de resolución que correspondan.»

Tres. Se añade una nueva letra ñ) al artículo 5:

«ñ) Gestión, liquidación y recaudación de la tasa por las actuaciones de inspección realizadas por la Agencia de Información y Control Alimentarios, que sean competencia del organismo autónomo.»

Disposición final segunda. *Modificación del Real Decreto 66/2015, de 6 de febrero, por el que se regula el régimen de controles a aplicar por la Agencia de Información y Control Alimentarios, previstos en la Ley 12/2013, de 2 de agosto, de medidas para mejorar el funcionamiento de la cadena alimentaria.*

Se modifica el Real Decreto 66/2015, de 6 de febrero, por el que se regula el régimen de controles a aplicar por la Agencia de Información y Control Alimentarios, previstos en la Ley 12/2013, de 2 de agosto, de medidas para mejorar el funcionamiento de la cadena alimentaria, en la forma que se indica a continuación:

Uno. Se añade una nueva letra c) al apartado 1 del artículo 2:

«c) La constatación de irregularidades que se pongan de manifiesto en el ejercicio de los controles oficiales que se le asignen, o como consecuencia de las denuncias presentadas, y que supongan infracciones previstas en la Ley 6/2015, de 12 de mayo, de Denominaciones de Origen e Indicaciones Geográficas Protegidas de ámbito territorial supraautonómico.»

Dos. El apartado 2 del artículo 9 quedará redactado de la siguiente forma:

«2. La Agencia de Información y Control Alimentarios, cuando compruebe en el desarrollo de sus funciones el incumplimiento, por algún operador o entidad de gestión, de las obligaciones que les incumben, que pueda constituir una infracción

administrativa contemplada en la Ley 12/2013, de 2 de agosto, o en la Ley 6/2015, de 12 de mayo, llevará a cabo las correspondientes medidas que se recogen en el capítulo IV de este real decreto.»

Tres. Se añade una nueva letra e) al apartado 2 del artículo 10:

«e) Comprobar el cumplimiento, por los operadores y las entidades de gestión, de las obligaciones establecidas en la Ley 6/2015, de 12 de mayo, en el marco de los controles oficiales que le hayan sido asignados.»

Cuatro. Se añade una nueva letra e) al apartado 1 del artículo 13:

«e) Los operadores y las entidades de gestión previstos en la Ley 6/2015, de 12 de mayo.»

Cinco. La letra c) del apartado 1 del artículo 27 quedará redactada de la siguiente forma:

«c) Llevar a cabo, en los casos de infracción a la Ley 12/2013, de 2 de agosto o a la Ley 6/2015, de 12 de mayo, las actuaciones administrativas que correspondan, de acuerdo con lo dispuesto en las mismas y en los artículos siguientes.»

Seis. Se añade un nuevo apartado al artículo 29:

«4. En el ámbito de las infracciones a la Ley 38/1994, de 30 de diciembre, reguladora de las organizaciones interprofesionales agroalimentarias, cuya instrucción corra a cargo de la Agencia de Información y Control Alimentarios, el plazo máximo para resolver el procedimiento sancionador y notificar la resolución expresa del mismo, será de seis meses.»

Siete. Se añade un nuevo apartado al artículo 30:

«4. En el ámbito de las infracciones a la Ley 12/2013, de 2 de agosto, de medidas para mejorar el funcionamiento de la cadena alimentaria, cuya instrucción corra a cargo de la Agencia de Información y Control Alimentarios, el plazo máximo para resolver el procedimiento sancionador y notificar la resolución expresa del mismo, será de seis meses.»

Ocho. Se añade un nuevo artículo 33:

«Artículo 33. *Actuaciones en los casos de infracciones previstas en la Ley 6/2015, de 12 de mayo.*

En el caso de que la Agencia de Información y Control Alimentarios constate, en el ejercicio de sus funciones o como consecuencia de las denuncias presentadas, hechos que pudieran constituir una infracción prevista en la Ley 6/2015, de 12 de mayo, iniciará de oficio el procedimiento sancionador que corresponda y, tras la oportuna instrucción, propondrá a la autoridad competente la resolución que proceda.»

Disposición final tercera. *Modificación del Real Decreto 164/2014, de 14 de marzo, por el que se establecen normas complementarias para la producción, designación, presentación y etiquetado de determinadas bebidas espirituosas.*

Se suprime la definición de «Pacharán» contenida en la disposición adicional tercera del Real Decreto 164/2014, de 14 de marzo.

Disposición final cuarta. *Título competencial.*

El presente real decreto se dicta al amparo de lo dispuesto en el artículo 149.1.13.ª de la Constitución Española, que atribuye al Estado la competencia exclusiva sobre las bases y coordinación de la planificación general de la economía.

Disposición final quinta. *Facultad de desarrollo.*

Se faculta al Ministro de Agricultura y Pesca, Alimentación y Medio Ambiente para dictar las disposiciones que sean necesarias en relación con los anexos del presente real decreto.

Disposición final sexta. *Entrada en vigor.*

El presente real decreto entrará en vigor el día siguiente al de su publicación en el «Boletín Oficial del Estado».

ANEXO I

SOLICITUD DE RECONOCIMIENTO DE ENTIDADES DE GESTIÓN DE DOP o IGP

DATOS DE LA ENTIDAD DE GESTIÓN SOLICITANTE		
Nombre de la DOP o IGP:		
Nombre de la entidad de gestión:		NIF:
Razón social de la entidad de gestión:		
Domicilio:		
Provincia:	*C.P.:*	*Población:*
Teléfono:	*Teléfono móvil:*	*Correo electrónico:*

DATOS DE LA PERSONA REPRESENTANTE			
NIF ☐	*NIE* ☐	*Número de documento:*	
Nombre:		*1 er Apellido:*	*2º Apellido:*
Domicilio:			
Provincia:		*C.P.:*	*Población:*
Teléfono:		*Teléfono móvil:*	*Correo electrónico:*

DATOS DE LA SOLICITUD
Solicita *el reconocimiento como entidad de gestión de la DOP o IGP que figura en el primer apartado.*

Los datos de carácter personal que se faciliten mediante este formulario quedarán registrados en un fichero cuyo responsable es la Dirección General de la Industria Alimentaria con la finalidad de gestionar este expediente. Por ello pueden ejercitar los derechos de acceso, rectificación, cancelación y oposición ante dicho responsable en: Pº Infanta Isabel nº 1, 28014-MADRID o mediante tramitación electrónica. Para cualquier cuestión relacionada con esta materia pueden dirigirse al correo electrónico: sgcdae@magrama.es

ACREDITACIÓN DEL CUMPLIMIENTO DE LOS REQUISITOS
La persona abajo firmante, en representación de la entidad de gestión solicitante, declara, bajo su responsabilidad: *1.- Que esta entidad cumple con lo establecido en el artículo 15 de la Ley 6/2015, de 12 de mayo, de Denominaciones de Origen e Indicaciones Geográficas Protegidas de ámbito territorial suprautonómico y que se compromete a cumplir con las obligaciones del artículo 16 de dicha ley.* *2.- Que esta entidad cumple con los requisitos establecidos en los reglamentos comunitarios y que se compromete a cumplir y hacer cumplir el pliego de condiciones aprobado.* *3.- Que todos los datos consignados son veraces, comprometiéndose a probar documentalmente los mismos cuando se le requiera para ello.*
Documentación: *Además de la información antes descrita, declara aportar los siguientes documentos:* ☐ *Copia tarjeta NIF o NIE* ☐ *Documento válido en derecho que acredite las facultades de representación* ☐ *Documento notarial de la constitución de la entidad* ☐ *Copia de los Estatutos actualizados o Estatutos provisionales* ☐ *Otros*

En …….. a …… de …….. de …….

Fdo.: ……..

DIRECCIÓN GENERAL DE LA INDUSTRIA ALIMENTARIA
MINISTERIO DE AGRICULTURA Y PESCA, ALIMENTACIÓN Y MEDIO AMBIENTE

ANEXO II

DATOS MÍNIMOS QUE CONTENDRÁ EL SISTEMA UNIFICADO DE INFORMACIÓN DE OPERADORES

- DOP o IGP.
- Nº de registro y fecha de registro.
- Tipo de operador.
- Datos identificativos del titular y del representante, en su caso: nombre o razón social, número de identificación fiscal (NIF), dirección, teléfono, correo electrónico. Así mismo, se identificará si el titular lo es a título individual o asociado a una cooperativa o sociedad agraria de transformación, indicando el nombre de esta, cuando proceda.
- Datos identificativos de las parcelas: titular (nombre o razón social), régimen de tenencia, porcentaje de tenencia, localización de la parcela (provincia, municipio, polígono, parcela, subparcela …), superficie. Cuando proceda, variedad o variedades y su superficie.
- Datos identificativos de los establecimientos e instalaciones: tipo de establecimiento, nombre o razón social, NIF, dirección, teléfono, correo electrónico.
- Cuando proceda, número de registro sanitario (RGSEAA), número de registro de industria agraria, número de registro de explotación ganadera (REGA), número de registro embotellador, tipo de bodega.
- Estado en el registro.

ANEXO III

SOLICITUD PARA ACTUAR COMO ORGANISMO DE CERTIFICACIÓN DE PRODUCTO EN EL QUE SE DELEGAN LAS TAREAS DE CONTROL OFICIAL

DATOS DE LA ENTIDAD DE CERTIFICACIÓN SOLICITANTE		
Nombre de la entidad solicitante:		NIF:
Razón social de la entidad solicitante:		
Domicilio:		
Provincia:	*C.P.:*	*Población:*
Teléfono:	*Teléfono móvil:*	*Correo electrónico:*

DATOS DE LA PERSONA REPRESENTANTE			
NIF ☐	*NIE* ☐	*Número de documento:*	
Nombre:		*1 er Apellido:*	*2º Apellido:*
Domicilio:			
Provincia:		*C.P.:*	*Población:*
Teléfono:		*Teléfono móvil:*	*Correo electrónico:*

ALCANCE DE LA SOLICITUD
Verificación del cumplimiento del pliego de condiciones de la DOP o IGP:

DATOS DE LA SOLICITUD
Solicita *actuar como organismo de certificación de producto en el que se han delegado las tareas de control oficial relacionadas con la verificación de cumplimiento del pliego de condiciones antes de la comercialización correspondiente a la DOP o IGP de ámbito territorial supraautonómico que figura en el apartado anterior.*

Los datos de carácter personal que se faciliten mediante este formulario quedarán registrados en un fichero cuyo responsable es la Dirección General de la Industria Alimentaria con la finalidad de gestionar este expediente. Por ello pueden ejercitar los derechos de acceso, rectificación, cancelación y oposición ante dicho responsable en: Pº Infanta Isabel nº 1, 28014-MADRID o mediante tramitación electrónica. Para cualquier cuestión relacionada con esta materia pueden dirigirse al correo electrónico: sgcdae@magrama.es

ACREDITACIÓN DEL CUMPLIMIENTO DE LOS REQUISITOS
La persona abajo firmante, en representación de la entidad solicitante, declara, bajo su responsabilidad: *1.- Que la entidad cumple con los requisitos establecidos en los reglamentos comunitarios, en la Ley 6/2015, de 12 de mayo, y en el Real Decreto 267/2017; y se compromete a cumplir y hacer cumplir las obligaciones en ellos referenciadas.* *2.- Que todos los datos consignados son veraces, comprometiéndose a probar documentalmente los mismos cuando se le requiera para ello.*
Documentación: *Además de la información antes descrita, declara aportar los siguientes documentos:* ☐ *Tarjeta de identificación fiscal, escritura de constitución o estatutos.* ☐ *Procedimiento de certificación para el pliego de condiciones correspondiente.* ☐ *Copia auténtica o documento equivalente del certificado de acreditación expedido por el Organismo Nacional de Acreditación para la norma UNE-EN ISO/IEC 17065/2012 o norma que la sustituya, para el pliego de condiciones correspondiente al alcance de la solicitud* ***o*** *en los casos dispuestos en la disposición adicional primera, señalar lo que corresponda:* ☐ *Copia auténtica o documento equivalente del certificado de acreditación expedido por el Organismo Nacional de Acreditación para la norma UNE-EN ISO/IEC 17065/2012 o norma que la sustituya, sobre otro pliego de condiciones u otro documento normativo* ☐ *Copia auténtica o documento equivalente de la solicitud de acreditación para el pliego de condiciones correspondiente, presentada y admitida por el Organismo Nacional de Acreditación y número de expediente asignado por este organismo.* ☐ *Memoria justificativa de cumplimiento de los requisitos del art. 7 del Real Decreto 267/2017.*

En …….. a …… de …….. de ……

Fdo.: ……..

DIRECCIÓN GENERAL DE LA INDUSTRIA ALIMENTARIA
MINISTERIO DE AGRICULTURA Y PESCA, ALIMENTACIÓN Y MEDIO AMBIENTE

§ 38

Orden de 31 de enero de 1977 por la que se establecen los Métodos Oficiales de Análisis de Aceites y Grasas, Cereales y Derivados, Productos Lácteos y Productos Derivados de la Uva. [Inclusión parcial]

Presidencia del Gobierno
«BOE» núm. 167, de 14 de julio de 1977
Última modificación: 5 de abril de 2013
Referencia: BOE-A-1977-16116

Excelentísimos señores:

El Decreto 2519/1974, de 9 de agosto, sobre entrada en vigor, aplicación y desarrollo del Código Alimentario Español, contempla la necesidad de completar la normativa vigente en productos de consumo humano, para lo que es imprescindible la fijación de límites de componentes en la normalización de los diferentes productos, límites que dependen en la mayoría de los casos de las técnicas analíticas a emplear.

Por otra parte, la actuación de los distintos Ministerios en el ámbito de sus respectivas competencias, requiere el análisis de idénticos componentes de los productos de consumo humano, si bien en diferentes fases de elaboración o comercialización.

Por todo lo anterior, parece lógico unificar criterios y aunar esfuerzos mediante el establecimiento de métodos de análisis oficiales únicos para todos los Ministerios.

Para la redacción de los citados métodos de análisis, hecha conjuntamente por cualificados especialistas de los Ministerios interesados, se ha considerado conveniente adaptarse en lo posible a los aprobados por Organismos Internacionales especializados en la materia, con el fin de aprovechar la experiencia habida en su aplicación y de facilitar la confrontación de los resultados en las relaciones comerciales supranacionales.

En consecuencia, a propuesta de los Ministros del Ejército, Hacienda, Gobernación, Industria, Agricultura y Comercio, esta Presidencia del Gobierno dispone:

Primero.

Se aprueban como oficiales los métodos de análisis de Aceites y Grasas, Cereales y Derivados, Productos Lácteos y Productos Derivados de la Uva que se citan en los anexos 1, 2, 3 y 4.

Segundo.

Cuando no existan métodos oficiales para determinados análisis, y hasta que sean estudiados por el Grupo de Trabajo correspondiente, podrán ser utilizados los adoptados por Organismos nacionales o internacionales de reconocida solvencia.

Tercero.

Quedan derogadas las disposiciones de igual o inferior rango que se opongan a la presente Orden.

Cuarto.

La presente disposición entrará en vigor a los treinta días de su publicación en el «Boletín Oficial del Estado».

ANEXO I

Métodos de análisis de aceites y grasas

1. PREPARACIÓN DE LA MUESTRA

1.1 *Principio.*

Este método establece las condiciones generales de preparación de la muestra; las de carácter particular están indicadas en los métodos correspondientes.

1.2 *Procedimiento.*

1.2.1 La muestra es fluida y perfectamente limpia.

Para todas las determinaciones, antes de realizar la toma para ensayo, agitar la muestra como medida de precaución.

1.2.2 La muestra es fluida, pero presenta turbidez o materia depositada.

1.2.2.1 Para las determinaciones: Impurezas, agua y materias volátiles, e insaponificable, agitar enérgicamente la muestra para homogeneizarla lo mejor posible antes de la toma para ensayo.

1.2.2.2 Para los demás métodos colocar la muestra en estufa a 50 °C. Cuando aquélla alcance esta temperatura, agitar enérgicamente. Dejar decantar. Filtrar sobre papel en la estufa mantenida a 50 °C. El filtrado debe ser limpio.

1.2.3 La muestra es sólida.

Colocar en estufa mantenida a una temperatura 10 °C superior a la de fusión presumible de la muestra. Operar como en 1.2.1 si la muestra fundida es fluida y perfectamente limpia; y como en 1.2.2 si la muestra fundida presenta turbidez o materia depositada.

1.3 *Referencia.*

1. International Union of Pure and Applied Chemistry. Standard Methods for the Analysis of Oils, Fats and Soaps. 1964. II. A. 1.

2. CARACTERES ORGANOLÉPTICOS

2.1 *Principio.*

Caracteres organolépticos son las cualidades de las sustancias grasas perceptibles directamente por los sentidos. Por lo tanto, su determinación es fundamentalmente subjetiva; no permitiendo establecer, en general, métodos concretos y definidos.

2.2 *Aspecto.*

Se considerará de aspecto correcto cuando sometida la muestra de aceite, durante 24 horas, a una temperatura de 20 °C ± 2 °C, se observe homogénea, limpia y transparente.

2.3 *Olor y sabor.*

Serán los normales según el tipo de aceite, y con los aromas propios y característicos, sin que se advierta en ningún caso síntomas organolépticos de rancidez.

2.4 *Color.*

Variará del amarillo al verde. Para los aceites de oliva y orujo se medirá por el método «Índice de color A. B. T.». En los demás aceites refinados se medirá en el sistema Lovibond, utilizando cubetas de 5,25 pulgadas.

3. ÍNDICE DE COLOR A. B. T.

3.1 *Principio.*

Este método tiene por objeto establecer una escala de índices para la denominación del color de los aceites de oliva y de semillas, que no contengan, examinados por la visión humana, tonalidades rojizas, es decir, que sólo representen tonalidades variables del amarillo al verde.

El índice de color A. B. T. indica cuantos ml de una disolución 1/15 M de fosfato disódico de Sorensen deberá contener por litro, una mezcla de dicha disolución con otra 1/15 M de fosfato monopotásico, para que agregando un número suficiente de ml de una disolución al 0,04 por 100 de azul de bromotimol, preparada en la forma que se indica más adelante, se origine una coloración idéntica a la del aceite, examinando por transparencia, con la visión humana, una capa de 25 mm de espesor, de la materia grasa y de la disolución patrón.

3.2 *Material y aparatos.*

3.2.1 Tubos de vidrio neutro de 25 mm de diámetro interior y 140 mm de longitud.

3.3 *Reactivos.*

3.3.1 Disolución 1/15 M de fosfato monopotásico. Disolver 9,078 g de KH_2PO_4 en agua destilada y hervida, hasta completar 1 litro.

3.3.2 Disolución 1/15 M de fosfato disódico. Disolver 11,88 gramos de Na_2HPO_4 $2H_2O$ en agua destilada y hervida, hasta completar 1 litro.

3.3.3 Disolución de azul de bromotimol al 0,04 por 100. Triturar en un mortero de ágata 0,1 g de azul de bromotimol, agregar, poco a poco, y removiendo, 3,5 ml de NaOH 0,05N. Cuando se ha disuelto, observándose sólo la turbidez ligera, llevar íntegramente la disolución a un matraz aforado de 250 ml, utilizando para lavar el mortero agua destilada y hervida. Agregar al matraz agua destilada y hervida hasta completar la cuarta parte de su volumen, y calentar en bario de agua a 80°-90 °C, hasta disolución completa. Enfriar hasta la temperatura ambiente, completando con agua destilada y hervida, hasta el enrase.

3.4 *Procedimiento.*

3.4.1 Preparación de los patrones de color. Poner en cada uno de los nueve tubos de vidrio, los volúmenes de las disoluciones de fosfato monopotásico y disódico que se indican en el cuadro que figura a continuación. Agregar 2 ml de la disolución de azul de bromotimol y agitar los tubos.

Indice A. B. T.	Disolución 1/15 M en ml KH, PO.	Disolución 1/15 M en ml. Na_2HPO, $2H_2O$
0	50,00	0,00
25	48,75	1,25
50	47,50	2,50
75	46,25	3,75
100	45,00	5,00
125	43,75	6,25
150	42,50	7,50
175	41,25	8,75
200	40,00	10,00

En esta escala el índice O corresponde al patrón con coloración amarilla y el 200 al de la verde, presentando los intermedios, tonos verdosos ascendentes del 0 al 200.

Si es necesario preparar otras series con las mismas mezclas de fosfatos, pero poniendo volúmenes mayores o menores de azul de bromotimo, para obtener intensidades más

fuertes o más débiles del tono normal que se fija en este método. Designar estos nuevos índices colocando entre paréntesis, a continuación de los que se establecen en este método, el número de ml de azul de bromotimol utilizados.

Estos patrones se conservan mucho tiempo en la oscuridad, bastando en general una comprobación cada 6 meses, por comparación con disoluciones recién preparadas.

3.4.2 Determinación del índice de color, El aceite cuyo color se quiere describir debe tener una temperatura aproximada de 20 °C y estar completamente transparente, filtrándose si presenta turbidez.

Llenar de aceite hasta las tres cuartas partes uno de los tubos; observar por transparencia, mirando en dirección normal al eje del tubo, con cuál de los colores de la escala de patrones se identifica, colocando detrás de los tubos una hoja de papel blanco.

3.5 *Expresión de resultados.*

3.5.1 El índice de color se expresará por un número, correspondiente a los ml del patrón con el que se ha identificado la muestra.

3.6 *Referencia.*

1. Instituto de Racionalización del Trabajo. Una Norma Española 55.021.

4. DENSIDAD

4.1 *Principio.*

Se determina la masa de la unidad de volumen, expresada en gramos por centímetro cúbico, a una temperatura dada. La densidad se representa por d.

La temperatura se ha de controlar exactamente ya que la densidad de las materias grasas varía aproximadamente 0,00068 por grado.

La temperatura de la determinación no diferirá de la de referencia en más de 5 °C.

4.2 *Material y aparatos.*

4.2.1 Picnómetro normal, o con termómetro acoplado de 50 ml aproximadamente.

4.3 *Procedimiento.*

4.3.1 Aceites y grasas líquidas. Para la determinación de la densidad el picnómetro ha de estar a la temperatura constante del medio ambiente. Llenar el picnómetro hasta el borde superior del tubo capilar, introducir el termómetro, pesar y anotar la temperatura de la determinación.

4.3.2 Grasas sólidas. Llenar el picnómetro hasta las tres cuartas partes, aproximadamente, de su altura, con la grasa. Dejar 1 hora en estufa, a la temperatura de fusión de la grasa, enfriar, pesar. Añadir agua, a la temperatura de referencia, hasta el borde superior del picnómetro, dejar 1 hora en un baño a la temperatura de referencia, secar el picnómetro y pesar.

4.4 *Cálculo.*

Calcular la densidad expresada en g/cm^3 y referida a una temperatura que generalmente será de 20 °C para los aceites y de 40°, 60 °C, etc., para las grasas sólidas.

4.4.1 Aceites y grasas líquidas.

$$\text{Densidad} = \frac{P^{*} - P}{P' - P} D \text{ g/cm}^3$$

4.4.2 Grasas sólidas.

$$\text{Densidad} = \frac{P^{*} - P}{(P' - P) - (P^{*'} - P'')} D \text{ g/cm}^3$$

P = peso en g del picnómetro vacío.

P' = peso en g del picnómetro lleno con agua a la temperatura de referencia.

P'' = peso en g del picnómetro lleno con aceite a la temperatura de referencia.
p'' = peso en g del picnómetro lleno con grasa y agua a la temperatura de referencia.
D = densidad del agua a la temperatura de la determinación (tabla 4.I).

4.4.3 *Correcciones.*

El valor de la densidad calculado anteriormente puede corregirse del efecto del empuje del aire por la fórmula

$$\text{Densidad corregida} = d + 0{,}0012\ (1 - d)$$

d = densidad sin corregir.

4.5 *Observaciones.*

La temperatura de la determinación y la temperatura de referencia se relacionan en la siguiente forma:

$$d' = d + (t - t')\ 0{,}00068 \text{ si } t > t$$

$$d' = d - (t'' - t)\ 0{,}00068 \text{ si } t < t$$

d = densidad a la temperatura de la determinación t.
d' = densidad a la temperatura de referencia t.

4.6 *Referencias.*

1. International Union of Pure and Applied Chemistry. Standard Methods for the Analysis of Oils, Fats and Soaps. 1954.
2. Consejo Oleícola Internacional, 1967.

TABLA 4.I

Densidad del agua en función de la temperatura, tomando como unidad la masa de 1 ml de agua a 4 °C

0° 0,999868	11° 0,999637	21° 0,998019
1° 0,999927	12° 0,999525	22° 0,997697
2° 0,999968	13° 0,999404	23° 0,997565
3° 0,999992	14° 0,999271	24° 0,997323
4° 1,000000	15° 0,999126	25° 0,997071
5° 0,999992	16° 0,998970	26° 0,996810
6° 0,999968	17° 0,998801	27° 0,996539
7° 0,999929	18° 0,998622	28° 0,996259
8° 0,999876	19° 0,998432	29° 0,995971
9° 0,999808	20° 0,998230	30° 0,995673
10° 0,999728		

Los valores dados son numéricamente iguales a la densidad absoluta en g/ml.

5. PRUEBA DEL FRÍO

5.1 *Principio.*

Este método mide la resistencia de la muestra a la cristalización y se usa corrientemente como un índice de los procesos de desmargarización.
Es aplicable a todos los aceites vegetales y animales refinados y secos.

5.2 *Material y aparatos.*

5.2.1 Frascos de vidrio de unos 115 ml, limpios y secos.
5.2.2 Baño de agua y hielo troceado. Llenar un recipiente de 2 ó 3 litros de capacidad con hielo finamente machacado, y añadir agua fría en cantidad suficiente para que quede cubierto el cierre del frasco que contenga la muestra.

5.3 *Procedimiento.*

Filtrar una cantidad suficiente de muestra (200 a 300 ml) a través de papel de filtro. Calentar el filtrado, agitándolo continuamente hasta que adquiera exactamente una temperatura de 130 °C.

Llenar completamente un frasco con el aceite muestra filtrado y tapar suavemente con un tapón de corcho. Llevar a 25 °C en un baño de agua y recubrir el tapón con parafina.

Sumergir el frasco en el baño agua-hielo, de forma que quede cubierto el cierre de aquél. Reponer hielo para mantener los 0 °C y el nivel primitivo.

Al cabo de cinco horas y media retirar el frasco del baño y examinarlo detenidamente para ver si se han formado cristales o enturbamiento. No confundir las burbujas de aire finamente dispersadas con los cristales de grasa. La muestra habrá resistido la prueba si se conserva clara, limpia y brillante.

5.4 *Expresión de resultados.*

Negativa o positiva.

5.5 *Observaciones.*

El fin del calentamiento inicial es eliminar las trazas de humedad y destruir los núcleos cristalinos que pueden existir. Ambos interferirían la prueba ocasionando enturbiamiento por cristalización prematura.

5.6 *Referencias.*

1. American Oil Chemists' Society. Official and Tentativa Methods. Cc 11-42.
2. Instituto de Racionalización del Trabajo. Una Norma Española 55.042.

6. ÍNDICE DE REFRACCIÓN

6.1 *Principio.*

El índice de refracción de una sustancia dada es la razón de la velocidad de un rayo de luz en el vacío a la velocidad de luz a través de la sustancia. Por conveniencia práctica se refiere a la relación aire-sustancia.

Es igualmente la relación del seno del ángulo de incidencia al seno del ángulo de refracción.

El índice de refracción de una sustancia dada varía con la longitud de onda del rayo de luz refractado y con la temperatura. Salvo indicación contraria el índice de refracción viene referido a la longitud de onda correspondiente a la línea D 589,3 nm de la luz del sodio. El índice de refracción se indica con la notación n^t para C y longitud de onda de la línea D del sodio. Para otra radiación de distinta longitud de onda a t °C, la notación será n^t_λ.

Con los refractómetros usuales la observación se hace en luz difusa, provistos de un dispositivo de acromatismo de la radiación D de la luz del sodio.

6.2 *Material y aparatos.*

6.2.1 Refractómetro de precisión, que permita apreciar como mínimo las diezmilésimas, con prismas calentados por circulación de líquido termostatado, ± 0,1 °C. Puede usarse una luz blanca si el refractómetro utilizado posee un dispositivo de compensación cromática.

6.3 *Procedimiento.*

El aceite debe estar limpio y exento de agua. Filtrar sobre papel de filtro seco, con la ayuda, si es necesario, de sulfato sódico anhidro. Llenar con la materia grasa el espacio comprendido entre los dos prismas. Hacer la lectura después de 5 minutos, al menos, de contacto. La temperatura de lectura no debe sobrepasar en ± 2° la temperatura de referencia.

6.4 *Cálculo.*

Calcular el índice de refracción referido a la temperatura de 20° para las grasas líquidas a esa temperatura, y referido a 40°, 60°, 80° o temperaturas superiores para las materias grasas sólidas.

$$n^t = n^{t'} + (t' - t)\ F \text{ si } t' > t$$

$$n^t = n^{t'} + (t - t')\ F \text{ si } t' < t$$

n^t = índice de refracción a la temperatura de referencia tº.
$n^{t'}$ = índice de refracción a la temperatura de lectura t'°.
F = factor de corrección por temperatura.

F = 0,00035 para t = 20°
F = 0,00036 para t = 40° o superior.

6.5 *Referencias.*

1. International Union of Pure and Applied Chemistry. Standard Methods for the Analysis of Oils, Fats and Soaps. 1964. II-B.2.
2. Instituto de Racionalización del Trabajo. Una Norma Española 55.015.

7. PUNTO DE FUSIÓN

7.1 *Principio.*

Las grasas y aceites naturales, como mezclas de glicéridos y otras sustancias no tienen punto de fusión neto y definido. No presentan punto crítico de sólido a líquido; este paso lo realizan gradualmente a través de estados pastosos hasta el completamente líquido.

Por tal razón el punto de fusión de una grasa viene definido en este método por dos temperaturas: Una, la inicial de ablandamiento deslizante, y otra, final de líquido perfectamente limpio.

7.2 *Material y aparatos.*

7.2.1 Tubo de vidrio en U de 1,4-1,5 mm de diámetro, con espesor de pared de 0,15-0,20 mm. Una de las ramas de 80 milímetros de largo, y la otra de 60 mm (ésta ligeramente abocada en el extremo). Distancia entre las dos ramas, 5 mm aproximadamente.

7.2.2 Baño de agua exenta de aire con dispositivo de calefacción lenta.

7.2.3 Termómetro hasta 70 °C, graduado en décimas de grado.

7.3 *Procedimiento.*

La determinación exacta de las dos temperaturas, inicial y final, depende de las condiciones en que se realice la solidificación de la muestra.

Introducir la rama más larga del tubo en la grasa fundida a una temperatura de 10 °C superior al punto de fusión presumible. Deslizar la columna de grasa tomada hasta 1 cm del codo del tubo; la columna de grasa será aproximadamente de 1 cm de largo.

La grasa puede también introducirse al estado sólido en el tubo, con ayuda de un hilo de platino.

Dejar enfriar el tubo con la grasa durante 24 horas a la temperatura ambiente (por lo menos 10° más baja que el punto inicial de ablandamiento).

Acoplar el tubo a lo largo del termómetro mediante un anillo de goma, de forma que su curvatura coincida con el bulbo del termómetro. Introducir termómetro y tubo en el baño de agua; cuidar que el nivel de ésta sea inferior al de la rama más corta.

Calentar lentamente, a razón de 0,1-0,2 °C por minuto, observando con una lupa la columna de grasa, bien iluminada sobre fondo oscuro. La temperatura inicial es aquella en que la columna comienza a descender (se descuelga). La temperatura final corresponde a la desaparición de todo enturbiamiento y aspecto limpio.

En caso de duda del punto final se compara el tubo de ensayo con otro con grasa netamente fundida.

7.4 *Expresión de los resultados.*

Para utilización técnica de resultados puede ser suficiente la indicación de la temperatura del punto inicial.

Pero si se utiliza sólo la expresión: «Punto de fusión» se indicarán las dos temperaturas, inicial y final.

Si la grasa se ha introducido en el tubo al estado sólido se hará constar: «Punto de fusión» (sin fundir previamente la grasa).

7.5 *Referencia.*

1. American Oil Chemists' Society. Official and Tentativa Methods. Cc 1-25.

8. HUMEDAD

(Método del Xilol)

8.1 *Principio.*

Este método determina la cantidad total de agua no combinada que se encuentra en la materia grasa.

8.2 *Material y aparatos.*

8.2.1 Matraz de vidrio de cuello corto, de 300 a 500 ml de capacidad, sobre el cual se adapta el aparato especial representado en la figura 8.1. Consta de un tubo cilíndrico graduado en ml, provisto de llave de descarga en el extremo inferior; en el superior se adapta un refrigerante de reflujo. Entre éste y la terminación de la graduación, lleva el tubo cilíndrico otro tubo comunicante y paralelo a él, a cuyo extremo se adapta el matraz.

8.3 *Reactivos.*

8.3.1 Xileno.

8.4 *Procedimiento.*

Eliminar todo vestigio de grasa del tubo graduado y del tubo interior del refrigerante, lavando sucesivamente con mezcla crómica, agua destilada y acetona. Secar.

Pesar de 20 a 50 g de materia grasa, en el matraz seco, con una aproximación de 0,1 g. Agregar de 100 a 300 ml de xileno y algunos trozos de piedra pómez. Calentar progresivamente hasta la ebullición y mantenerla hasta que el xileno destilado resulte limpio y no separe más agua. Dejar en reposo hasta perfecta separación de las capas de xileno y agua. Leer el volumen de agua.

8.5 *Cálculo.*

Calcular el contenido de agua expresado en porcentaje.

$$\text{Agua} = \frac{100\ V}{P}\%$$

P = peso en g de la muestra.
V = volumen en ml de agua.

8.6 *Observaciones.*

Si las gotas de agua quedan adheridas a la pared del tubo, desprenderlas calentando con precaución con una llama pequeña.

8.7 *Referencias.*

1. E. W. Dean. D. A. Stark. Ind. Eng. Chem. 1920. 12. 486.
2. American Oil Chemists' Society. Official and Tentativa Methods. Ca. 2a-45.
3. Instituto de Racionalización del Trabajo. Una Norma Española 55.001.

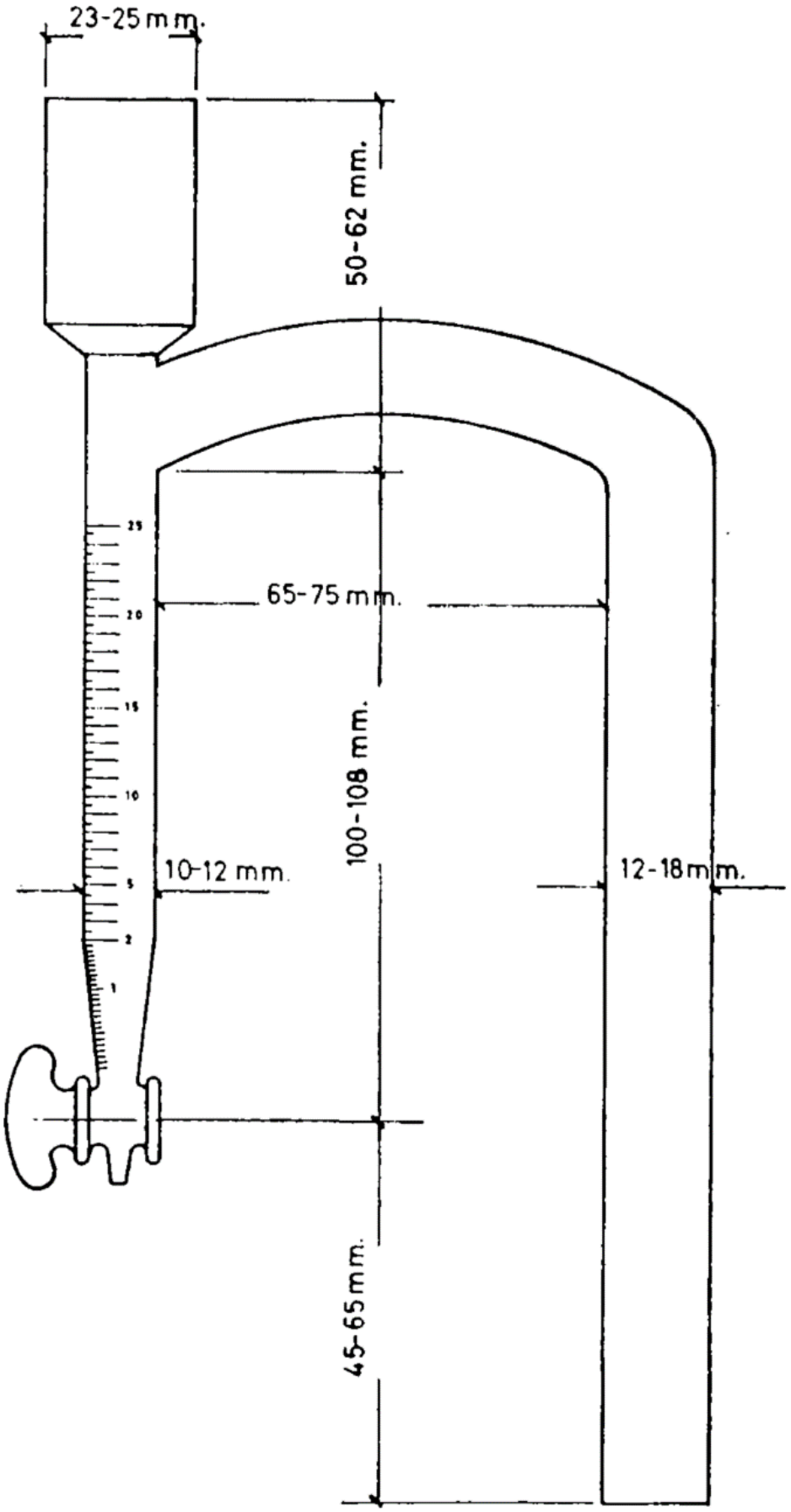
23-25 mm.
50-62 mm.
65-75 mm.
100-108 mm.
10-12 mm.
12-18 mm.
45-65 mm.
25
20
15
10
5
2
1

Figura 8.1.

9(a). HUMEDAD Y MATERIAS VOLÁTILES

(Método de la estufa de aire)

9(a).1 *Principio.*

Se establecen las condiciones adecuadas para la determinación, en las materias grasas, del agua y de las materias volátiles, operando en las condiciones del ensayo.

Es aplicable a las grasas animales y vegetales, con la excepción de los aceites secantes o semisecantes y los aceites del grupo del coco.

9(a).2 *Material y aparatos.*

9(a).2.1 Estufa de desecación, con regulación de temperatura, pudiéndose calentar hasta 150 °C como mínimo; la regulación se efectuará entre unos límites de oscilación de ± 2 °C, siendo, además, la temperatura uniforme en todo el espacio interior tolerándose diferencias que no excedan de 1 °C entre posiciones extremas.

9(a).2.2 Cápsulas de fondo plano, con dimensiones aproximadas de 80 mm de 0 y 20 mm de altura, preferiblemente de acero inoxidable o aluminio o, en su defecto, de porcelana.

9(a).2.3 Desecador, conteniendo como agente desecante sulfato cálcico o gel de sílice de 6-20 mallas, o, en su defecto, ácido sulfúrico monohidrato (d = 1,84), aunque para asegurar una desecación efectiva deberá ser renovado con frecuencia.

9(a).3 *Procedimiento.*

9(a).3.1 Preparación de la muestra.

La muestra debe ser previamente homogeneizada antes de pesar la cantidad con que se vaya a operar. Esto se logra, con las grasas fluidas, agitando fuertemente el frasco que contiene la muestra y vertiendo rápidamente la cantidad aproximada que se vaya a pesar en la cápsula en la que se efectúe la desecación. Si se tratase de grasas sólidas o semisólidas a la temperatura ambiente, calentar suavemente en baño de agua hasta conseguir el grado de fluidez conveniente, cuidando de no llegar a fundir completamente y homogeneizar con un mezclador adecuado o simplemente con una espátula si no se dispusiese de este instrumento.

9(a).3.2 Técnica operatoria.

En una cápsula, desecada previamente en estufa a 105 °C y enfriada en un desecador, pasar, con exactitud de 1 miligramo, una cantidad aproximada de 5 a 10 g de muestra., según el contenido de humedad, preparada como se indica en 9(a).3.1.

Colocar en la estufa, previamente regulada a 105 °C, manteniéndola allí durante 30 minutos. Sacar y pasar a un desecador donde se deja enfriar; pesando a continuación. Repetir este tratamiento, en operaciones sucesivas, hasta que la diferencia entre dos pesadas consecutivas no exceda del 0,05 por 100.

9(a).4 *Cálculos.*

$$\%\ \text{humedad y materia volátil} = \frac{\text{Pa} - \text{Pf}}{\text{PM}} \times 100$$

Siendo:

Pa = peso, en gramos, de la cápsula con la muestra de grasa.
Pf = peso, en gramos, de la cápsula con la grasa al dar por terminada la desecación.
PM = peso, en gramos, de la muestra.

9(a).5 *Referencias.*

1. Instituto de Racionalización del Trabajo. Una Norma Española 55.020.
2. International Union of Pure and Applied Chemistry Standard Methods for the Analysis of Oils, Fats and Soaps. 1964. II. C.1.1.

9(b). HUMEDAD Y MATERIAS VOLÁTILES

(Método de la estufa de vacío)

9(b).1 *Principio.*

Se establecen las condiciones adecuadas para la determinación del agua y las materias volátiles, en las condiciones del ensayo, en materias grasas comerciales.

Es aplicable a todos los aceites y grasas del comercio, incluyendo los aceites secantes y semisecantes. No es aplicable a los aceites del grupo del coco, conteniendo un 1 por 100 o más de ácidos grasos libres, ni a grasas que hayan sido adicionadas de monoglicéridos.

9(b).2 *Material y aparatos.*

9(b).2.1 Estufa de vacío. Estufa en cuyo interior pueda hacerse el vacío, bien sea con trompa de agua o con bomba de características adecuadas, pudiéndose mantener el vacío con la estufa desocupada, al límite máximo alcanzable con la trompa de agua o 1 mm de Hg como mínimo, si se opera con bomba de aceite. En las operaciones de desecación es preferible operar con trompa de agua.

Irá provista de dispositivos de calefacción y regulación de temperatura, pudiéndose calentar hasta 110 °C como mínimo, regulándose entre unos límites de oscilación de ± 2 °C; la temperatura será, además, uniforme en todo el espacio interior, tolerándose diferencias que no superen 1 °C entre posiciones extremas.

La estufa irá provista de termómetro, convenientemente calibrado, dispuesto de la forma conveniente para que el operador pueda comprobar, durante su funcionamiento, la temperatura que existe en el interior.

9(b).2.2 Cápsulas de fondo plano, con dimensiones aproximadas de 80 mm de diámetro, de 20 mm de altura, de acero inoxidable, aluminio o porcelana.

9(b).2.3 Desecador, conteniendo como agente desecante sulfato cálcico o gel de sílice de 6-20 mallas. También puede ser utilizado el ácido sulfúrico monohidrato (d = 1,84), aunque para asegurar una desecación efectiva deberá ser renovado con frecuencia.

9(b).3. *Procedimiento.*

9(b).3.1 Preparación de la muestra.

La muestra debe ser previamente homogeneizada antes de pesar la cantidad con que se vaya a operar. Esto se logra, con las grasas fluidas, agitando fuertemente el frasco que las contiene y vertiendo rápidamente la cantidad aproximada que se vaya a pesar en la cápsula en la que se efectúe la desecación. Si se tratase de grasas sólidas o semisólidas a la temperatura ambiente, calentar suavemente en baño de agua hasta conseguir el grado de fluidez conveniente, cuidando de no llegar a fundir completamente y homogeneizar con un mezclador adecuado o simplemente con una espátula si no se dispusiese de este instrumento.

9(b).3.2 Técnica operatoria.

En una cápsula desecada previamente en estufa a 105 °C y enfriada en un desecador, pesar, con exactitud de medio miligramo, una cantidad aproximada de 5 a 10 g de muestra, según el contenido de humedad, preparada como se ha indicado en 9(b).3.1.

Colocar en la estufa y hacer el vacío debiéndose alcanzar una presión interna que no sea superior a 100 mm Hg. Poner en marcha la calefacción, regulándose a la temperatura en relación a la presión interna de la estufa. Las condiciones normales de trabajo deben ser 50 mm Hg y 60 °C; para una presión de 100 mm Hg, la temperatura será de 75 °C; para valores intermedios, se calculará mediante interpolación entre las cifras indicadas.

Mantener la cápsula en la estufa durante una hora. Sacar y pasar a un desecador donde se deja enfriar, pesando a continuación. Repetir este tratamiento en operaciones sucesivas, hasta que la diferencia entre dos pesadas consecutivas no exceda del 0,05 por 100.

9(b).4 *Cálculos.*

$$\%\ \text{humedad y materia volátil} = \frac{P_A - Pr}{P_A - P_O} \times 100$$

P_o = peso, en gramos, de la cápsula vacía y seca.

P_A = peso, en gramos, de la cápsula con la muestra de grasa.

P_F = peso final, en gramos, de la cápsula con la grasa, al dar por terminada la desecación.

9(b).5. *Referencia.*

1. Instituto de Racionalización del Trabajo. Una Norma Española 55.082.

10. ACIDEZ ÍNDICE DE ACIDEZ

10.1 *Principio.*

La acidez que figura normalmente en los boletines de análisis es una expresión convencional del contenido en tanto por ciento de los ácidos grasos libres. También se denomina grado de acidez.

Índice de acidez, expresa el peso, en mg, de hidróxido potásico necesario para neutralizar un gramo de materia grasa.

10.2 *Reactivos.*

10.2.1 Solución etanólica de hidróxido potásico 0,5 N ó 0,1 N. 10.2.2. Solución al 1 por 100 de fenolftaleína en metanol de 95 por 100 v/v.

10.2.3 Mezcla etanol-éter etílico, 1:1, neutralizada exacta-menta con KOH 0,1 N etanólica, con fenolftaleína como indicador.

10.3 *Procedimiento.*

Pesar con una aproximación de 0,01 g, 5 a 10 g de grasa, en un erlenmeyer de 250 ml. Disolverla en 50 ml de la mezcla etanol-éter etílico. Valorar, agitando continuamente, con KOH 0,5 N (o con 0,1 N para acideces inferiores a 2), hasta viraje del indicador.

10.4 *Cálculo.*

Calcular la acidez como grado de acidez expresado en porcentaje de ácido oleico o como índice de acidez expresado en mili-gramos de KOH.

$$\text{Grado de acidez} = \frac{V\,M\,N}{10\,p}\,\%\text{ de ácido oleico}$$

$$\text{Índice de acidez} = \frac{56{,}1\,VN}{P}$$

V = volumen en ml de solución etanólica de KOH utilizada.

N = normalidad exacta de la solución de KOH utilizada.

M = peso molecular de ácido en que se expresa la acidez.

P = peso en gramos de la muestra utilizada.

Normalmente se expresa referida a tanto por ciento de ácido oleico Sólo en casos particulares, según la naturaleza de la sustancia grasa, se expresará referida a ácido palmítico, láurico u otros.

10.5 *Referencias.*

1. International Union of Pure and Applied Chemistry. Standard Methods for the Analysis of Oils, Fats and Soaps. 1964.II.D.I.
2. Instituto de Racionalización del Trabajo. Una Norma Española 55.011.
3. Consejo Oleícola Internacional, 1967.

11. ÍNDICE DE SAPONIFICACIÓN

11.1 *Principio.*

El índice de saponificación expresa el peso en mg de hidróxido potásico necesario para saponificar 1 g de grasa.

Este método es aplicable a aceites y grasas con un contenido de ceras inferior al 5 por 100.

11.2 *Material y aparatos.*

11.2.1 Matraz de vidrio, inatacable por los ácidos, de 200 ml aproximadamente, adaptable a un refrigerante de reflujo.

11.3 *Reactivos.*

11.3.1 Solución etanólica de hidróxido potásico 0,5 N.
11.3.2 Solución acuosa de ácido clorhídrico 0,5 N.
11.3.3 Solución de fenolftaleína al 1 por 100 en etanol de 95°.

11.4 *Procedimiento.*

Pesar con una precisión de 1 mg, en el matraz de vidrio, 2 g aproximadamente de grasa. Agregar 25 ml exactamente medidos de solución etanólica de KOH 0,5 N. Adaptar el refrigerante de reflujo, llevar a ebullición, y mantener durante 60 minutos, agitando por rotación de cuando en cuando. Retirar de la fuente de calor. Agregar 4 ó 5 gotas de fenolftaleína, y valorar la solución jabonosa, todavía caliente, con la solución de ácido clorhídrico 0,5 N.
Realizar en las mismas condiciones un ensayo en blanco

11.5 *Cálculo.*

Calcular el índice de saponificación expresado en mg de KOH por g de grasa.

$$\text{Índice de saponificación} = \frac{56{,}1\ N\ (V - V')}{P}$$

V = volumen en ml de solución de ClH 0,5 N utilizados en la prueba en blanco.
V' = volumen en ml de solución de ClH 0,5 N utilizados en el ensayo.
N = normalidad exacta de la solución de ácido clorhídrico utilizado.
P = peso en g de la muestra de grasa.

11.6 *Observaciones.*

Para ciertas materias grasas difíciles de saponificar es necesario calentar durante más de 60 minutos.

11.7 *Referencias.*

1. Kóttstorfer J. Zeitschrift F. Anal. Chemie. 1879. 18, 199.
2. International Union of Pure and Applied Chemistry. Standard Methods for the Analysis of Oils, Fats and Soaps 1964. II. D. 2.
3. Instituto de Racionalización del Trabajo. Una norma española 55.012.
4. Consejo Oleícola Internacional, 1967.

12. ÍNDICE DE HIDRÓXILO

12.1 *Principio.*

El índice de hidróxilo es el peso en mg de hidróxido potásico necesario para neutralizar el ácido acético que se combina por acetilación con 1 g de grasa.

12.2 *Material y aparatos.*

12.2.1 Dos matraces de vidrio de 150 ml con cuello de 55 milímetros de largo y diámetro interior de 20 mm.
12.2.2 Pequeños embudos de vidrio de 45 mm de diámetro y 50 mm de vástago.
12.2.3 Placas de cartón, circulares, del diámetro de los matraces con un orificio circular en el centro de diámetro adaptable al cuello de los matraces.
12.2.4 Bario de glicerina, que permita colocar los matraces en posición inclinada, introducidos 1 cm en el baño, protegidos los cuellos por el cartón que apoya en el borde exterior del baño.

12.3 *Reactivos.*

12.3.1 Anhídrido acético puro.
12.3.2 Piridina pura y seca.
12.3.3 Etanol 95 por 100, neutro a la fenolftaleína.
12.3.4 Solución alcohólica de hidróxido potásico 0,5 N.
12.3.5 Disolución alcohólica de fenolftaleína al 1 por 100.
12.3.6 Reactivo piridina-anhídrido acético. Introducir 25- mililitros de piridina en un matraz aforado de 100 ml, disolver-los en 25 g de anhídrido acético; homogeneizar y enrasar a 100 ml con piridina. Conservar este reactivo al abrigo de la humedad, del anhídrido carbónico o de los vapores ácidos, en frascos de color topacio, bien tapados.

12.4 *Procedimiento.*

Pesar en el matraz perfectamente seco, con una aproximación de 1 mg, la cantidad de grasa necesaria, según el cuadro siguiente:

Índice previsto	Peso de muestra g	Vol. de reactivo ml
10 - 100	2,0	5
100 - 150	1,5	5
150 - 200	1,0	5
200 - 250	0,75	5
250 - 300	0,60	5
	1,2	10
300 - 350	1,0	10
350 - 700	0,75	15
700 - 950	0,50	15
950 - 1.500	0,30	15
1.500 - 2.000	0,20	15

Agregar con una bureta el volumen de reactivo.
Regular el bario de glicerina a 95° - 100 °C. Colocar el disco de cartón alrededor del cuello del matraz. Situar perfectamente un embudo pequeño seco en la boca del matraz a modo de refrigerante de reflujo. Colocar el matraz en el baño como se indica en 12.2.4. Al cabo de una hora retirar el matraz del baño y dejar enfriar.
Agregar por el embudo 1 ml de agua destilada. Si la adición del agua produce turbidez, hacerla desaparecer agregando un poco de piridina. Agitar. La mezcla se calentará por la transformación del anhídrido acético en ácido acético. Con el fin de completar esta reacción y descomponer los anhídridos grasos y mixtos que hubieran podido formarse, colocar de nuevo el matraz en el baño de glicerina durante 10 minutos. Retirar el matraz del baño, y dejar enfriar a la temperatura ambiente.
Agregar, lavando las paredes del embudo y el cuello del matraz, 5 ml de etanol de 95 por 100 v/v, conteniendo 2 ó 3 gotas de solución de fenoltaleína previamente neutralizada. Valorar con solución etanólica de hidróxido potásico 0,5 N.
Realizar simultáneamente un ensayo en blanco, en idénticas condiciones.
Cuando la fuerte coloración del medio haga difícil la observación del viraje de la fenolftaleína, utilizar como indicador una solución de azul alcalino 6B.

12.5 *Cálculo.*

$$\text{Índice de hidróxilo} = \frac{56{,}1\ N\ (V' - V)}{P} + \text{Índice de acidez}$$

V = volumen en ml de solución etanólica de hidróxido potásico 0,5 N de normalidad conocida, utilizados para el ensayo de la muestra.
V' = volumen en ml de solución etanólica de hidróxido potásico 0,5 N de normalidad conocida, utilizados para el ensayo en blanco.
N = normalidad exacta de esta solución.
P = peso en gramos de la muestra de grasa.

El índice de acidez se determina como en 10.

12.8 *Referencias.*

1. Cook, L. W. J. Am. Chem. Soc. 1922.44.392.
2. American Oil Chemists' Society. Official and Tentative Methods Cd-4-40.
3. Instituto de Racionalización del Trabajo. Una norma española 55.014.

13. PREPARACIÓN DE ÁCIDOS GRASOS INSOLUBLES

13.1 *Principio.*

Se entiende por ácidos grasos insolubles de una grasa, los obtenidos por saponificación de aquélla, descomposición del jabón formado y aislamiento según el procedimiento descrito posteriormente. Este debe ser aplicado rigurosamente por la posible presencia de ácidos grasos más o menos solubles en agua.

13.2 *Material y aparatos.*

13.2.1 Cápsula de fondo redondo de aproximadamente 1.500 mililitros.

13.3 *Reactivos.*

13.3.1 Solución etanólica de hidróxido potásico. Disolver 18 g. de KOH en 20 ml de agua destilada, y diluir con 50 ml de etanol de 95°.

13.3.2 Ácido sulfúrico diluido. Diluir un volumen de ácido concentrado (d = 1,84) con cuatro volúmenes de agua destilada.

13.3.3 Solución acuosa de CINa al 10 por 100 p/v.

13.4 *Procedimiento.*

Pesar en la cápsula de 1.500 ml aproximadamente 50 g de grasa previamente homogeneizada. Fundir lenta y progresivamente calentando hasta 115-118 °C. Agitando y frotando constantemente con una espátula metálica se añade la solución de hidróxido potásico preparada. La relación de grasa a solución etanólica de hidróxido potásico debe ser de 3 : 1.

Se mueve y frota constantemente la masa contenida en la cápsula, que se sigue calentando a fuego lento hasta que el jabón obtenido esté bastante seco para formar fragmentos que no se adhieran a la espátula por simple presión.

Verter sobre el jabón un litro de agua destilada hirviente. Mantener la ebullición de la solución jabonosa durante 45 minutos de manera que se elimine el alcohol y se obtenga una solución clara. Suprimir el calentamiento. Reemplazar el agua evaporada con agua fría. Verter con precaución 70 ml de ácido sulfúrico diluido. Evitar que trazas de jabón no descompuesto se adhieran a las paredes o al borde de la cápsula.

Llevar a ebullición y mantenerla hasta que los ácidos grasos liberados floten en forma de capa límpida (en el caso particular en que la materia grasa contenga glicéridos del ácido láurico, esta operación se hará sobre baño de agua hirviente y no con ebullición de la capa acuosa).

Lavar los ácidos dos veces con 500 ml de solución de ClNa hirviente. Después de cada lavado eliminar tan completamente como sea posible la capa acuosa. Pasar los ácidos grasos a una cápsula, adicionar sulfato sódico anhidro y filtrar sobre filtro seco.

13.5 *Observaciones.*

Si la preparación de los ácidos grasos tiene por objeto la determinación del peso molecular medio, asegurarse que la última capa acuosa eliminada es neutra al naranja de metilo.

Si la preparación de los ácidos grasos tiene por objeto la determinación del título, dejar los ácidos grasos cristalizar en un desecador a la temperatura del laboratorio durante 24 horas antes de la determinación.

13.6 *Referencia.*

1. Instituto de Racionalización del Trabajo. Una norma española 55.006.

14. TÍTULO

(Método de Dalican)

14.1 *Principio.*

El título es el punto de solidificación de los ácidos grasos insolubles, preparados según 13.

14.2 *Material y aparatos.*

14.2.1 Tubo de ensayo de vidrio de aproximadamente 27,5 milímetros de diámetro interior y 120 mm de longitud, introducido en una arandela de goma que le soporta y actúa de cierre de un frasco de boca ancha de 100 mm de diámetro exterior y 130 mm de altura. El tubo introducido en el frasco debe sobresalir su parte superior 30 mm sobre la arandela.

14.2.2 Termómetro de precisión, graduado en 1/10 ó 1/5 de grado, hasta 70 °C, aproximadamente. El depósito del termómetro tiene 20 mm de largo y 6 mm de diámetro.

14.2.3 Soporte para suspender verticalmente el termómetro en el eje del tubo de ensayo.

14.3 *Procedimiento.*

Situar el frasco o recipiente exterior a una temperatura de 20° ó 25 °C inferior al título presumible, sumergiéndolo exteriormente en un baño de agua caliente o fría.

Fundir los ácidos grasos llevándolos a una temperatura 10 °C aproximadamente superior al título presumible.

Verterlos en el tubo de ensayo hasta una altura de 55 milímetros, aproximadamente.

Colocar el termómetro suspendido con la mayor exactitud posible en el eje del tubo de ensayo y su extremidad inferior a 1 cm del fondo del tubo. Observar la columna de mercurio; en principio baja rápidamente y después cada vez más lentamente. Simultáneamente, se observa una cristalización de los ácidos grasos que parte del fondo del tubo y va recubriendo, poco a poco, la parte inferior del depósito del termómetro. Cuando la columna de mercurio parece pararse, después de cuatro observaciones, con cinco segundos de intervalo, inmediatamente se imprime al termómetro un movimiento circular, tres veces a la derecha y tres veces a la izquierda, teniendo cuidado de romper bien los cristales que se forman en el tubo.

Volver a colocar rápidamente el termómetro en el eje del tubo y observar de nuevo.

La columna de mercurio, después de haber bajado bruscamente durante la agitación, vuelve a subir, alcanzando un máximo, para descender de nuevo.

Este máximo se toma como punto de solidificación de los ácidos grasos o títulos.

Se realizan determinaciones hasta obtener valores concordantes, que no difieran en más de 0,2 °C.

14.4 *Expresión de resultados.*

En grados centígrados, indicando el método seguido.

14.5 *Referencias.*

1. American Oil Chemists' Society. Official and Tentativa Methods. Cc, 12-41.
2. Instituto de Racionalización del Trabajo. Una norma española 30.308.

15. ÍNDICE DE ÁCIDOS VOLÁTILES SOLUBLES E INSOLUBLES

15.1 *Principio.*

Se entiende por índice de ácidos volátiles solubles (o índice de Reichert-Meissl-Wollny) al número de ml de solución alcalina 0,1 N necesarios para la neutralización de los ácidos grasos volátiles solubles en agua obtenidos en las condiciones del método a partir de 5 g de grasa.

Se entiende por índice de ácidos volátiles insolubles (o índice de Polenske) al número de ml de solución alcalina 0,1 N necesarios para la neutralización de los ácidos grasos insolubles en agua, obtenidos en las condiciones del método, a partir de 5 g de materia rasa.

El método tiene carácter convencional; por tanto, exige observar rigurosamente las condiciones, prescritas, a fin de obtener resultados reproductibles.

15.2 *Material y aparatos.*

15.2.1 Aparato de vidrio, según la figura 15.1, compuesto esencialmente de las partes siguientes:

15.2.1.1 Matraz de fondo plano, de aproximadamente 300 mililitros (A).
15.2.1.2 Tubo de doble codo, adaptable a matraz y refrigerante (B).
15.2.1.3 Refrigerante (C).
15.2.1.4 Matraz de fondo plano, con tapón esmerilado, marcados en su cuello los enrases de 100 y 110 ml, tarado (D).
15.2.1.5 Placa de amianto o similar, para proteger la periferia del matraz del contacto directo de la llama (E). Dimensiones: Diámetro 120 mm (± 5 mm). Espesor, 6 mm. Orificio central circular de 45 mm de diámetro, que soporta el matraz durante el calentamiento.

15.2.2 Fuente de calor, que permite efectuar sin modificación de régimen la destilación en el tiempo prescrito.

15.3 *Reactivos.*

15.3.1 Glicerina (d = 1,26), correspondiente a 98 por 100, p/p, de glicerol neutro a la fenolftaleína.
15.3.2 Solución acuosa de hidróxido sódico, 44 por 100 p/p.
Eventualmente dejar calentar o filtrar al abrigo del CO_2. La solución empleada debe estar perfectamente limpia y clara.
15.3.3 Agua destilada, exenta de CO_2 por reciente ebullición.
15.3.4 Solución de ácido sulfúrico N.
15.3.5 Solución acuosa de hidróxido sódico o potásico, 0,1 N, de normalidad conocida exactamente.
15.3.6 Piedra pómez en granos. Tamaño de grano, entre 1,5 y 2 mm.

15.4 *Procedimiento.*

15.4.1 Ácidos volátiles solubles. Pesar exactamente en el matraz tarado 5 g de materia grasa a la 0,01 de gramo. Agregar 20 g (aproximadamente 16 mi) de glicerol. Agregar 2 ml de la solución de hidróxido sódico al 44 por 100 p/p, utilizando una bureta protegida contra el CO_2, descartando las primeras gotas. Calentar el matraz sobre una llama libre, agitando continuamente hasta que la grasa sea completamente saponificada, en este punto el líquido no formará más espuma, y su aspecto será limpio. Se evitará todo sobrecalentamiento durante la saponificación.
Dejar enfriar hasta aproximadamente 90 °C. Agregar 93 ml de agua destilada caliente. Homogeneizar por agitación; el líquido estará limpio. Agregar de 0,6 a 0,7 g de piedra pómez en granos, después 50 ml de la solución acuosa de ácido sulfúrico N. Montar el matraz en el aparato. Calentar muy moderadamente hasta que los ácidos grasos liberados se reúnan en la superficie, formando una capa limpia. Establecer el régimen de calefacción de forma que en 19 a 21 minutos se recojan 110 ml de destilado. El destilado se recoge en el matraz aforado. La temperatura del agua a la salida del refrigerante debe estar comprendida entre 15 °C y 20 °C. La destilación comienza cuando se forma la primera gota en la extremidad del tubo acodado unida al refrigerante.
Interrumpir la calefacción cuando el destilado alcance, exactamente, el enrase de 110 ml en el matraz. Retirar rápidamente éste y colocar una probeta pequeña en su lugar.
Colocar el matraz en un termostato regulado a 15 °C, durante 10 minutos; el enrase de 110 debe estar un centímetro por debajo del nivel del líquido termostático.
Cerrar el matraz con el tapón esmerilado y homogeneizar el destilado invirtiendo 4 ó 5 veces, con suavidad, para evitar la formación de espuma. Filtrar el líquido sobre filtro sin pliegues (diámetro 8 cm). El filtrado ha de ser totalmente limpio. Medir 100 ml. Agregar 5 gotas de solución de fenolftaleína y valorar con solución alcalina 0,1 N.

Simultáneamente realizar un ensayo en blanco sin materia grasa, sustituyendo la saponificación sobre llama libre, por un calentamiento en baño de agua hirviente durante 15 minutos.

15.4.2 Ácidos volátiles insolubles. Después de la valoración de los ácidos volátiles solubles, lavar el refrigerante, el matraz aforado y la probeta pequeña, tres veces sucesivas, empleando cada vez 15 ml de agua destilada, exenta de carbónico y fría (15 °C). Las tres porciones de 15 ml se emplean para lavar, a continuación, tres veces el filtro, llenando éste hasta el borde. El último lavado recogido aparte debe ser neutralizado por una gota de solución alcalina 0,1 N.

Lavar el refrigerante, matraz aforado, probeta y filtro, tres veces sucesivas, empleando en cada operación 15 ml de etanol neutralizado. Se reúnen los líquidos alcohólicos de lavado (unos 45 ml), y se valoran con solución alcalina 0,1 N, utilizando una gota de disolución alcohólica de fenolftaleína.

15.5 *Cálculo.*

Índice de ácidos volátiles solubles o de Reichert-Meissl.

$$\text{Índice AVS} = \frac{55\ N\ (V - V')}{P}$$

Índice de ácidos volátiles insolubles, o índice Polenske.

$$\text{Índice AVI} = \frac{50\ N\ V''}{P}$$

V = volumen en ml de solución alcalina 0,1 N, utilizados para el ensayo con la materia grasa.

V' = volumen en ml de solución alcalina 0,1 N, utilizados para el ensayo en blanco.

V'' -= volumen en ml de solución alcalina 0,1 N, utilizados para valorar los líquidos alcohólicos de lavado.

P = peso en g de la muestra ensayada.

N = normalidad exacta de la solución alcalina 0,1 N.

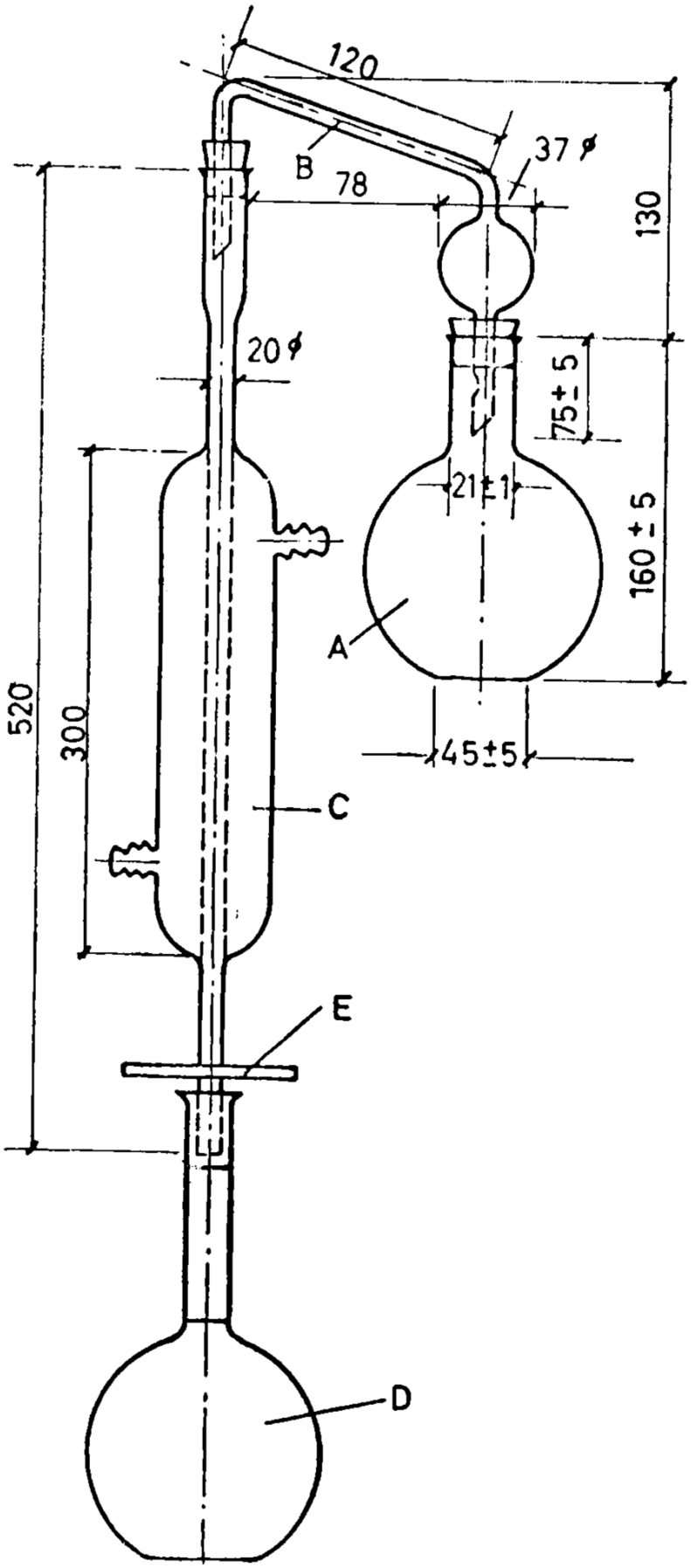

Figura 15.1.

15.6 *Observaciones.*

Si la cantidad de muestra de que se dispone no pemite pesar 5 g, se puede realizar el análisis con una cantidad menor, siempre que se mantenga por encima de 2,5 g. En estos casos se completarán los 5 g con un aceite que tenga índices de ácidos volátiles solubles e insolubles inferior a 0,5. Se efectuará en los cálculos las correspondientes correcciones.

15.7 *Referencias.*

1. International Union of Pure and Applied Chemistry. Standard Methods for the Analysis of Oils, Fats and Soaps. 1964. II. D.9.
2. American Oil Chemists' Society. Official and Tentative Methods Cd 5-40.

18(a). ÍNDICE DE IODO

(Método de Wijs)

16(a).1 *Principio.*

El índice de iodo de un cuerpo graso es función de su grado de insaturación. Se determina añadiendo a la muestra un exceso de reactivo halogenado, valorando el reactivo que no reacciona.

Se expresa convencionalmente por el peso de iodo absorbido por cien partes en peso de la materia grasa.

16(a).2 *Material y aparatos.*

16(a).2.1 Navecillas de vidrio de 2 a 3 ml de capacidad.

16(a).2.2 Matraces erlenmeyer de vidrio, de boca ancha, con tapón esmerilado, de aproximadamente 300 ml.

Todo el material debe estar perfectamente limpio y seco.

16(a).3 *Reactivos.*

16(a).3.1 Solución acuosa de ioduro potásico al 10 por 100 p/v, Esta solución debe estar exenta de iodo y de iodato potásico.

16(a).3.2 Solución acuosa de tiosulfato sódico, 0,1 N,

16(a).3.3 Tetracloruro de carbono puro. Comprobar que está exento de materias oxidables. Agitando 10 ml con 1 ml de solución acuosa saturada de dicromato potásico y 2 ml de ácido sulfúrico concentrado, no debe aparecer coloración verde.

16(a).3.4 Engrudo de almidón.

16(a).3.5 Reactivo de Wijs.

16(a).3.5.1 Con tricloruro de iodo.

Pesar 9 g de tricloruro de iodo ICl_3 en un matraz de vidrio topacio de 1.500 ml; disolver en un litro de una mezcla compuesta de 700 ml de ácido acético y 300 ml de tetracloruro de carbono.

Determinar el contenido en halógeno de la forma siguiente: Tomar 5 ml y agregar 5 ml de la solución acuosa de ioduro potásico y 30 ml de agua. Valorar con solución de tiosulfato sódico, 0,1 N en presencia de engrudo de almidón como indicador.

Agregar al reactivo 10 g de iodo pulverizado, y disolver agitando.

Determinar el contenido en halógeno como anteriormente; debe ser igual a vez y media de la primera determinación. Agregar todavía una pequeña cantidad de iodo, de forma que sobrepase ligeramente el límite de vez y media, por ser necesario que no quede ninguna traza de tricloruro de iodo, cuya presencia provocaría reacciones secundarias.

Dejar decantar después de verter el líquido claro en un matraz o frasco de color topacio La solución, bien conservada al abrigo de la luz, puede ser utilizada durante varios meses.

16(a).3.5.2 Con monocloruro de iodo.

Disolver 19 g de monocloruro de iodo en 1 litro de una mezcla de 700 ml de ácido acético y 30 ºC ml de tetracloruro de carbono. Después de agregar una pequeña cantidad de iodo puro (algunos miligramos), determinar el contenido en halógeno, como se realizó

anteriormente, y diluir si es necesario con la mezcla de disolventes hasta que 5 ml de reactivo correspondan aproximadamente a 10 ml de solución de tiosulfato sódico 0,1 N.

16(a).4 *Procedimiento.*

Según el índice de iodo previsto, la toma de muestra variará de la forma siguiente:

índice de iodo previsto	Toma de maestra g
< 5	3,00
5 a 20	1,00
21 a 50	0,60
51 a 100	0,30
101 a 150	0,20
151 a 200	0,15

En una pequeña navecilla de vidrio, pesar exactamente la cantidad necesaria con una aproximación de 1 mg. Introducir la navecilla y su contenido en un erlenmeyer con tapón esmerilado de aproximadamente 300 ml. Agregar 15 ml de tetracloruro de carbono y disolver. Agregar exactamente 25 ml del reactivo. Tapar el matraz, agitar ligeramente y protegerlo de la luz.

Dejar estar 1 hora para grasas cuyo índice sea inferior a 150 y 2 horas para las de índice superior a 150 y los aceites polimerizados u oxidados.

Agregar 20 ml de la solución de ioduro potásico y 150 ml de agua.

Valorar con solución de tiosulfato sódico 0,1 N, con engrudo de almidón como indicador, hasta desaparición justa del color azul después de agitación intensa.

Hacer un ensayo en blanco sin materia grasa en las mismas condiciones.

16(a).5 *Cálculo.*

$$\text{Índice de iodo} = \frac{12{,}69\ N\ (V - V')}{P}$$

P = peso en g de la muestra.

V = volumen en ml de la solución de tiosulfato sódico 0,1 N utilizados para el ensayo en blanco.

V' = volumen en ml de solución de tiosulfato sódico 0,1 N utilizados para la materia grasa.

N = normalidad de la solución de tiosulfato sódico utilizada.

16(a).6 *Referencias.*

1. Z. angew Chem 1898. 11, 291.
2. Instituto de Racionalización del Trabajo. Una Norma Española 55.013.

16(b) ÍNDICE DE IODO

(Método de Hanus)

16(b).1 *Principio.*

Como 16(a).1.

16(b).2 *Material y aparatos.*

16(b).2.1 Frasco de boca ancha, de 200 a 220 ml de capacidad, con tapón esmerilado.
16(b).2.2 Buretas graduadas de 0,1 de ml, comprobadas y contrastadas.
16(b).2.3 Buretas o pipetas de 25 ml de salida rápida.

16(b).3 *Reactivos.*

16(b).3.1 Tetracloruro de carbono, inerte a la solución de Hanus.
16(b).3.2 Solución de ioduro potásico al 10 por 100, exenta de iodo y de iodatos.
16(b).3.3 Solución de tiosulfato sódico 0,1 N.

16(b).3.4 Engrudo de almidón.

16(b).3.5 Reactivo de Hanus: Disolver en un frasco de color amarillo, con tapón esmerilado, 10 g de monobromuro de iodo en 500 ml de ácido acético cristalizable (99-100 por 100), exento de etanol.

16(b).4 *Procedimiento.*

Trabajar en luz difusa.

En el frasco limpio y seco, pesar de 0,25 a 0,30 g de materia grasa limpia y filtrada sobre papel (tomar una cantidad de grasa tal que, una vez finalizada la reacción, deberá quedar sin absorber una cantidad de iodo igual, por lo menos, al 70 por 100 de la cantidad total de iodo añadida.

Disolver la materia grasa en 10 ml de tetracloruro de carbono. Añadir, mediante bureta o pipeta de salida rápida, 25 mililitros exactos del reactivo de Hanus.

Tapar el frasco, mezclar por agitación suave. Dejar reposar al abrigo de la luz durante una hora, a una temperatura de 20°± 5 °C.

Añadir 20 ml de solución de ioduro potásico, y 100 ml de agua destilada. Mezclar.

Valorar con la solución de tiosulfato sódico 0,1 N (utilizando engrudo de almidón como indicador), agitando constantemente. Añadir el engrudo de almidón poco antes de finalizar la valoración.

Realizar una prueba en blanco en idénticas condiciones.

16 (b).5 *Cálculo.*

$$\text{Índice de iodo} = \frac{(V - V')}{P} 1{,}269$$

V = volumen en ml de solución de tiosulfato sódico 0,1 N utilizados en la prueba en blanco.

V' = volumen en ml de solución de tiosulfato sódico 0,1 N utilizados en el ensayo con la muestra.

P = peso en g de la muestra utilizados en la determinación.

16 (b).6 *Referencias.*

1. Ztschr. Untersuch. Nahr. und Genussm. 1901. 4, 913, 20.
2. Consejo Oleícola Internacional, 1967.
3. Instituto de Racionalización del Trabajo. Una Norma Española 55.013.

17. ÍNDICE DE TIOCIANÓGENO

17.1 *Principio.*

El índice de tiocianógeno de una materia grasa es función de su grado de insaturación. En la práctica se determina por la fijación de tiocianógeno, y convencionalmente se expresa por el peso de iodo equivalente al tiocianógeno absorbido por 100 partes en peso de la grasa.

El tiocianógeno $(SCN)_2$ se fija sobre los dobles enlaces como los halógenos. Es menos reactivo que los halógenos y su fijación sólo es cuantitativa con el ácido oleico

Se considera que aproximadamente el $(SCN)_2$ se fija sobre un doble enlace del ácido linoleico y sobre dos dobles enlaces del ácido linolénico.

17.2 *Material y aparatos.*

17.2.1 Navecillas de vidrio de 2 a 3 ml.
17.2.2 Matraces de vidrio de boca esmerilada.
17.2.3 Embudo Büchner.
Todo el material debe estar perfectamente lavado y seco.

17.3 *Reactivos.*

17.3.1 Ácido acético glacial puro. Antes de su empleo calentarle a ebullición con refrigerante de reflujo, durante 3 horas, con 10 por 100 v/v de anhídrido acético. Destilar sobre anhídrido fosfórico.

17.3.2 Tiocianato de plomo. Disolver 250 g de acetato de plomo, químicamente puro $(CH_3COO)_2$ Pb, $3H_2O$ en 500 ml de agua destilada; disolver 250 g de tiocianato potásico en 500 mililitros de agua destilada, mezclar las dos soluciones, filtrar el tiocianato de plomo precipitado sobre embudo Büchner. Lavar con agua destilada, después con etanol de 95 por 100 v/v, y por último con óxido de etilo. Secar el precipitado tan completamente como sea posible, mediante aspiración por vacío; recoger el precipitado en una cápsula de porcelana, y colocar ésta en un desecador con anhídrido fosfórico, durante ocho o diez días. El tiocianato de plomo así obtenido debe presentar color débilmente amarillo blanquecino o verduzco. Si se presenta coloración más intensa, volver a someterle al mismo tratamiento. Guardando en frasco amarillo-pardo, al abrigo de la luz, puede conservarse hasta dos meses. Si se ha coloreado intensamente no utilizarlo.

17.3.3 Bromo puro, previamente desecado.

17.3.4 Tetracloruro de carbono; agitar dos veces el tetracloruro de carbono empleando cada vez el 5 por 100 v/v de ácido sulfúrico concentrado. Separar el tetracloruro de carbono. Lavar con agua destilada, después con 5 por 100 v/v de una solución acuosa de hidróxido potásico al 50 por 100 p/v. Agitar con hidróxido potásico en pastillas. Destilar sobre anhídrido fosfórico.

17.3.5 Ioduro potásico exento de iodo y iodato.

17.3.6 Solución acuosa de tiosulfato sódico 0,1 N de normalidad conocida.

17.3.7 Solución de tiocianógeno aproximadamente 0,2 N. Poner en suspensión 50 g de tiocianato de plomo en 500 ml de ácido acético. Disolver, por separado, 5,1 ml de bromo en 100 ml de ácido acético. Verter por pequeñas porciones la solución de bromo en la solución de tiocianato de plomo, agitando vigorosamente después de cada adición hasta decoloración completa. Dejar decantar. Filtrar tan rápidamente como sea posible por embudo Büchner, previamente secado, recogiendo el filtrado en un matraz seco.

Colocar el embudo Büchner sobre un segundo matraz y filtrar de nuevo; el filtrado debe ser limpio e incoloro. Conservarle en un frasco de vidrio de color amarillo o pardo, de tapón esmerilado, perfectamente seco, y en lugar fresco (temperatura inferior a 20 °C). De no observar estas condiciones se altera rápidamente. Antes de su utilización, comprobar que permanece incoloro.

17.4 *Procedimiento.*

Pesar con una precisión de 1 mg, en una navecilla de vidrio, la cantidad necesaria de materia grasa, según las indicaciones de la tabla siguiente (la cantidad de solución de tiocianógeno será de un 150 por 100 en exceso):

Índice previsto	Peso de la muestra g	Reactivo ml
0 a 30	≅ 0,50	25
30 a 50	≅ 0,30	25
50 a 100	≅ 0,25	25
100 a 150	≅ 0,20	50
Superior a 150	≅ 0,15	50

Introducir la navecilla y su contenido en un matraz de boca esmerilada. Agregar 10 ml de tetracloruro de carbono. Disolver. Agregar 25 ó 50 ml exactamente medidos de la solución de tiocianógeno. Tapar el matraz. Mezclar por agitación. Dejar en la oscuridad durante 24 horas, a una temperatura de aproximadamente 20 °C.

Agregar 2 g de ioduro potásico pulverizado. Agitar durante 3 minutos. Agregar 30 ml de agua destilada. Valorar en presencia de engrudo de almidón, con la solución de tiosulfato sódico 0,1 N, hasta desaparición del color azul después de enérgica agitación.

Realizar un ensayo en blanco, sin materia grasa, en las mismas condiciones.

La solución de tiocianógeno debe valorarse antes de iniciar los ensayos. Si la diferencia entre esta valoración y la del ensayo en blanco es superior 0,2 ml, significa que la solución se descompone muy rápidamente; repetir las operaciones con otra solución más correcta.

Los ensayos sobre materia grasa y en blanco se realizarán al menos por duplicado. Si entre ambos ensayos, sobre materia grasa y en blanco, se obtienen diferencias superiores a 2 unidades del índice de tiocianógeno, repetir la determinación.

17.5 *Cálculo.*

$$\text{Índice tiocianógeno} = \frac{12{,}69\ N\ (V - V')}{P}$$

V = volumen en ml de solución de tiosulfato sódico 0,1 N utilizados en el ensayo en blanco.
V' = volumen en ml de solución de tiosulfato sódico 0,1 N utilizados en un ensayo con materia grasa.
P = peso en g de la muestra ensayada.
N = normalidad exacta de la solución de tiosulfato sódico 0,1 N.

17.6 *Referencias.*

1. H. P. Kaufmann, Chem. Ztg. 1925. 49, 768.
2. International Union of Pure and Applied Chemistry. Standard Methods for the Analysis of Oils, Fats and Soaps 1964. II. D.8.

18. ÍNDICE DE POLIBROMUROS

18.1 *Principio.*

El índice de polibromuros de una sustancia grasa es el peso en g de polibromuros obtenidos, en las condiciones descritas a partir de 100 g de grasa.
El método tiene carácter convencional, por lo que sus prescripciones han de ser observadas rigurosamente.

18.2 *Material y aparatos.*

18.2.1 Matraz de saponificación, de unos 200 ml, con boca esmerilada adaptable a un tubo refrigerante de reflujo de aproximadamente 1 m de largo.
18.2.2 Matraz aforado de 100 ml.
18.2.3 Matraz erlenmeyer de unos 100 ml de capacidad.
18.2.4 Ampollas de decantación de 500 ml.
18.2.5 Crisol con placa filtrante G3, con dispositivo para refrigerar y kitasato para recoger el filtrado.

18.3 *Reactivos.*

18.3.1 Disolución alcohólica de hidróxido potásico 1 N.
18.3.2 Disolución de ácido clorhídrico 1 N.
18.3.3 Disolución acuosa de anaranjado de metilo al 0,1 por 100.
18.3.4 Éter etílico, seco.
18.3.5 Solución acuosa al 10 por 100 de cloruro sódico.
18.3.6 Sulfato sódico anhidro.
18.3.7 Disolución de bromo. Agregar 4 ml de bromo puro y seco, enfriados a 0 °C, a 100 ml de éter etílico seco, previamente enfriados a la misma temperatura. Realizar la adición de bromo por pequeñas porciones, dejándolas resbalar por las paredes del recipiente y agitando en cada adición. Mantener a 0° hasta el momento de su utilización.

18.4 *Procedimiento.*

18.4.1 Preparación de los ácidos grasos. Pesar con precisión de 10 mg, 5 g de grasa en el matraz de saponificación. Agregar 25 ml de potasa alcohólica 1 N. Acoplar el refrigerante y calentar a ebullición, con una pequeña llama, durante 30 minutos.
Al principio de la calefacción agitar el matraz por rotación suave, para homogeneizar su contenido, a fin de evitar el sobrecalentamiento de la grasa. Terminada la saponificación, separar el refrigerante. Agregar 50 ml de agua destilada y pasar el contenido del matraz a la ampolla de decantación, utilizando en varias veces, 80 ml de agua en total. Agregar 50 ml de

éter etílico y ligero exceso de ácido clorhídrico 1 N, calculado mediante la adición de dos gotas de anaranjado de metilo. Agitar fuertemente la ampolla para disolver totalmente los ácidos grasos liberados. Dejar reposar hasta que se separen netamente las dos capas. Pasar la disolución hidroalcohólica a otra ampolla de decantación y extraer nuevamente con otros 50 ml de éter etílico, repitiendo la operación anterior. Reunir los dos extractos etéreos en una misma ampolla y lavar tres veces, con 50 ml cada una, con la disolución de cloruro sódico. En los tres lavados se obtendrá una buena decantación, por adecuada separación de las dos capas.

Pasar la disolución etérea a un matraz aforado de 100 ml y completar hasta el enrase con éter etílico. Añadir una pequeña cantidad de sulfato sódico anhidro (de 1 a 2 g) para asegurar la deshidratación. Tapar el matraz y agitar para homogeneizar.

En el caso de que la bromación no vaya a realizarse inmediatamente, llenar el matraz con CO_2 o con N_2, tapar y conservar en lugar oscuro.

18.4.2 Bromuración. Pesar el matraz erlenmeyer de 100 mililitros, previamente secado en estufa y enfriado en desecador. Agregar una cantidad de polibromuros del orden de 0,1 g, obtenidos a partir del mismo aceite u otro de naturaleza análoga; pesar nuevamente el matraz. Los polibromuros han de estar perfectamente divididos.

Agregar al matraz 20 ml, exactamente medidos con pipeta, de la disolución etérea de los ácidos grasos. Agitar para asegurar la disolución de los polibromuros. Tapar el matraz e introducirlo en hielo fundente durante 15 minutos, agitando de cuando en cuando, para saturar el líquido de polibromuros.

Añadir 20 ml de la disolución de bromo, poco a poco y resbalando por la pared, agitar en cada adición, cuidando de que la temperatura no exceda nunca de + 2 °C. Una vez que se han agregado los dos tercios del reactivo, se puede añadir el resto más rápidamente, utilizando las últimas porciones para limpiar las paredes del matraz. Tapar y dejar en hielo fundente durante 3 horas,

Realizar un ensayo en blanco, en las mismas condiciones.

18.4.3 Filtración y lavados. Al cabo de las 3 horas, filtrar la disolución de los ácidos grasos por el crisol de placa filtrante, previamente desecado en estufa a 105°, enfriado en desecador y tarado. El crisol estará rodeado de hielo fundente; facilitar 1 filtración mediante un débil vacío, que será eliminado antes de que se consuma el líquido sobre la placa filtrante.

Lavar cuatro veces la torta de polibromuros con disolución de polibromuros en éter etílico (0,06 g en 100 ml), enfriada a 0 °C. En los dos primeros lavados utilizar 20 ml cada vez, y en los dos últimos, 10 ml cada vez. Adicionar estos volúmenes de éter sucesivamente al matraz donde se ha efectuado la precipitación, cuidando de lavar bien las paredes y agitando enérgicamente para desprender las partículas adheridas. Después de efectuar estas operaciones conviene introducir el matraz en hielo fundente, y no verter el éter en el crisol hasta asegurarse de haberlo enfriado a 0 °C. Cuando se opera con aceite de índice de polibromuros bajo pueden reducirse los lavados a tres solamente, utilizando en cada uno un volumen de 10 ml.

18.4.4 Desecación y pesada. Colocar en estufa los crisoles y erlenmeyer que se han utilizado en la precipitación; elevar progresivamente la temperatura hasta alcanzar de 95° a 100 °C. Dejar 30 minutos a esta temperatura; enfriar en desecador y pesar.

18.5 *Cálculo.*

$$\text{Índice de polibromuros} = \frac{P' + P''}{P} \times 100$$

P' = aumento de peso en g del conjunto matraz y crisol, empleados en el ensayo de la muestra.

P" = pérdida de peso en g del conjunto crisol y matraz, empleados en el ensayo en blanco.

P = peso en g de la muestra.

18.6 *Referencia.*

1. International Union of Pure and Applied Chemistry. Standard Methods for the Analysis of Oils, Fats and Soaps. 1964. II. D.11.

19. ÍNDICE DE DIENOS

19.1 *Principio.*

El índice de dienos representa la cantidad de iodo expresada en g equivalente al anhídrido maleico, fijado por los dobles enlaces presentes en 100 g de grasa.

19.2 *Material y aparatos.*

19.2.1 Matraz de 250 ml de boca esmerilada y refrigerante de reflujo.
19.2.2 Baño de aceite o manta eléctrica.
19.2.3 Pipeta de 25 ml.
19.2.4 Embudo de separación de 250 ml.
19.2.5 Matraz de 300 ml.

19.3 *Reactivos.*

19.3.1 Solución al 6 por 100 de anhídrido maleico (p.f. 52-54 °C), en toluol puro; dejar en reposo 24 horas. Filtrar con papel de filtrado rápido antes de su uso.
19.3.2 Disolución de hidróxido sódico N.
19.3.3 Éter etílico.

19.4 *Procedimiento.*

Filtrar la grasa a través de un filtro seco.

Pesar con precisión de 1 mg aproximadamente 3 g de materia grasa en el matraz de 250 ml, agregar 25 ml de solución de anhídrido maleico, hervir moderadamente a reflujo durante 3 horas, dejar enfriar unos minutos, agregar a través del refrigerante 5 ml de agua destilada, y volver a hervir durante 15 minutos. Dejar enfriar a la temperatura ambiente, agregar a través del refrigerante 5 ml de éter etílico, y después 20 ml de agua destilada. Quitar el refrigerante y pasar el contenido del matraz al embudo de separación. Lavar el matraz tres veces, con 7 ml de éter etílico cada vez, y después otras tres veces, con 8 ml de agua destilada cada vez, incorporando todos los lavados al embudo de separación. Agitar y dejar reposar hasta la separación de las dos capas. Pasar la capa acuosa al matraz erlenmeyer de 300 ml. Repetir la extracción del extracto etéreo contenido en el embudo de separación, con 25 ml y después con 10 ml de agua destilada, incorporar la capa acuosa al matraz de 300 ml.
Valorar todos los extractos acuosos reunidos con disolución de hidróxido sódico N, usando fenolftaleína como indicador. Realizar simultáneamente un ensayo en blanco.

19.5 *Cálculo.*

$$\text{Índice de dienos} = \frac{(V - V') \cdot 12{,}692 \cdot N}{P}$$

V = volumen en ml de NaOH empleados en el ensayo en blanco.
V' = volumen en ml de NaOH empleados en el ensayo de la grasa.
N = normalidad en la solución de hidróxido sódico.
P = peso en g de la materia grasa.

19.6 *Observaciones.*

Es conveniente que el agua empleada sea destilada, recientemente hervida y enfriada.

19.7 *Referencias.*

1. H. P. Kaufmann, J. Baltés. Fette und Seifen 1936. 43, 93.
2. American Oil Chemists' Society. Official and Tentative Methods. Ka 12-55.

20. ÁCIDOS OXIDADOS

20.1 *Principio.*

Este método determina los ácidos oxidados contenidos en las grasas, expresados en materia grasa insoluble en éter de petróleo.

Teniendo carácter empírico, exige observar estrictamente las condiciones prescritas.

20.2 *Material y aparatos.*

20.2.1 Matraz de 150 ml, adaptable a refrigerante de reflujo.
20.2.2 Ampollas de decantación de 500 ml.
20.2.3 Estufa estabilizada a 103 °C (± 2 ºC).
20.2.4 Crisol de porcelana de 45 mm de altura y 40 mm de diámetro.

20.3 *Reactivos.*

20.3.1 Solución atanólica de hidróxido potásico, aproximadamente 2 N. Disolver 112 g de potasa en 500 ml de etanol de 96°, y una vez fría la solución, enrasar a 1.000 ml con etanol de 96°.
20.3.2 Éter de petróleo (p. e. 40°- 60 °C) bidestilado, exento de residuo.
20.3.3 Solución de ácido clorhídrico N.
20.3.4 Éter etílico $(C_2H_5)_2O$, d = 0,712 - 0,714.
20.3.5 Etanol, 95° exento de acidez.

20.4 *Procedimiento.*

Tratar 5 g de grasa pesados con una aproximación de 10 miligramos como en 22(b).4, hasta agotamiento de la disolución hidroalcohólica de jabón por el éter y los dos primeros lavados.

Colocar la disolución hidroalcohólica y el agua procedente de los dos primeros lavados del éter en una cápsula de 500 mililitros. Hervir hasta que queden eliminadas las trazas de éter disuelto y el alcohol en su totalidad.

Trasvasar el contenido de la cápsula a una ampolla de decantación de 500 ml, lavando la cápsula con pequeñas cantidades de agua, procurando que el volumen total del líquido en la ampolla sea de 150 ml aproximadamente.

Añadir solución de ácido clorhídrico N en ligero exceso (51 ml aproximadamente). Agitar 2 minutos. Después de agitado no ha de quedar espuma; en caso contrario se añade un poco más de ácido.

Agregar a la ampolla 100 ml de éter de petróleo. Agitar 1 minuto. Dejar reposar 12 horas. Decantar el agua ácida. Filtrar la solución de éter sobre un filtro lento de 90 mm de diámetro.

Los ácidos oxidados se adhieren generalmente a las paredes del tubo y aparecen en forma de una masa roja oscura.

Si los ácidos oxidados son abundantes, hacer salir el éter de petróleo por la parte superior de la ampolla, para evitar que los ácidos obturen la llave de salida. Lavar dos veces la ampolla de decantación con 25 ml de éter de petróleo y filtrar. Lavar también con éter de petróleo el tubo de vaciado de la ampolla y el embudo, el filtrado y el pico del embudo con porciones de 10, 10 y 5 ml respectivamente. Seguidamente desecar el exterior del pico del embudo y el del tubo de vaciado del embudo de decantación.

Disolver en etanol de 95° por 100 v/v caliente, los ácidos oxidados contenidos en la ampolla: Una vez con 25 ml de etanol caliente, y otra con 50 ml de etanol caliente. Pasar sucesivamente cada porción caliente por el filtro. Lavar el tubo de vaciado de la ampolla, el filtro y el cono del embudo con porciones respectivas de 5 ml de etanol caliente, recoger las soluciones alcohólicas en un vaso de 400 ml.

Evaporar el etanol hasta un volumen muy pequeño (algunos ml).

Transvasar cuantitativamente el residuo a un crisol de porcelana tarado, utilizando pequeñas porciones de éter etílico (así se evitan las dificultades presentadas por la evaporación del alcohol, teniendo este disolvente tendencia a subir por las paredes del crisol).

Comenzar la evaporación al aire libre. Terminarla en baño de agua hirviente, hasta la desaparición de los olores de éter y alcohol y la aparición de un olor acre.

Colocar el crisol en estufa a 103 °C (± 2 ºC), durante media hora. Pasar a desecador con ácido sulfúrico durante 15 minutos y pesar. Repetir sucesivamente estas operaciones hasta pesada constante con una precisión de 1 mg. La última pesada representa el peso de los ácidos oxidados más el de las sales minerales arrastradas con los ácidos oxidados.

Calcinar el residuo, dejar enfriar el crisol y pesar.

20.5 *Cálculo.*

$$\text{Tanto por ciento de ácidos oxidados} = \frac{100\,(P' - P'')}{P}$$

P' = peso en g de los ácidos oxidados, más las sales minerales.
P'' = peso en g de las sales minerales.
P = peso en g de la muestra tomada para análisis.

20.6 *Referencias.*

1. International Union of Pure and Applied Chemistry Standard Methods for the Analysis of Oils. Fats and Soaps. 1964. II. D.12.
2. Instituto de Racionalización del Trabajo. Una Norma Española 55.008.

21. ÍNDICE DE PERÓXIDOS

21.1 *Principio.*

Se denomina «índice de peróxidos» a los miliequivalentes de oxígeno activo contenidos en un kilogramo de la materia ensayada, calculados a partir del yodo liberado del yoduro potásico, operando en las condiciones que se indican en la metódica.

Las sustancias que oxidan el yoduro potásico en las condiciones descritas se supone son peróxidos u otros productos similares de oxidación de la grasa, por lo que el índice obtenido puede tomarse, en una primera aproximación, como una expresión cuantitativa de los peróxidos de la grasa.

21.2 *Material y aparatos.*

21.2.1 Navecillas de vidrio de aproximadamente 3 ml para pesada de la grasa.
21.2.2 Matraces con tapón esmerilado, de aproximadamente 250 ml, previamente secados y llenos de gas inerte (anhídrido carbónico o nitrógeno).

21.3 *Reactivos.*

21.3.1 Cloroformo, para análisis, exento de oxígeno por barboteo de una corriente de gas inerte puro y seco.
21.3.2 Ácido acético glacial puro exento de oxígeno como en 2.3.1.
21.3.3 Solución acuosa saturada de yoduro potásico, exento de yodo y yodatos.
21.3.4 Soluciones acuosas de tiosulfato sódico 0,01 N y 0,002 N exactamente valoradas.
21.3.5 Solución indicadora de almidón al 1 por 100 en agua destilada.

21.4 *Procedimiento.*

Tomar un matraz con cierre esmerilado, de unos 250 ml, previamente seco, y llenar con un gas inerte, puro y seco (anhídrido carbónico o nitrógeno). Introducir tan rápidamente como se pueda la muestra del aceite que se desea ensayar, definida en función de los índices presumidos (ver 21.6.1).

Agregar 10 ml de cloroformo, en el cual se disuelve rápidamente la grasa por agitación, 150 ml de ácido acético glacial y 1 ml de una disolución acuosa de yoduro potásico.

Cerrar el matraz y mantener en agitación durante un minuto, imprimiéndole un suave movimiento de rotación, conservándolo después en la oscuridad durante 5 minutos; transcurrido este tiempo, agregar 75 ml de agua, agitar vigorosamente y valorar el yodo liberado con una disolución de tiosulfato 0,002 N, para los aceites de índices inferiores o iguales a 20 y 0,01 N para los índices más elevados.

Paralelamente, se efectúa un ensayo testigo, sin aceite, que debe dar un índice nulo.

21.5 *Cálculos.*

El índice de peróxidos se expresa en miliequivalentes de oxígeno por kilogramo de muestra, y se calculará aplicando la fórmula siguiente:

$$\text{I. P.} = \frac{V \cdot N \cdot 1.000}{P}$$

V = tiosulfato, en ml, consumido en la valoración.
N = normalidad de la solución de tiosulfato.
P = peso, en gramos, de la muestra de grasa tomada para la determinación.

21.6 *Observaciones.*

21.6.1 Peso de la muestra. La toma de las muestras para el ensayo se efectuará tomando una cantidad de grasa de acuerdo con el índice de peróxidos que se presupone y que se indica en el cuadro siguiente:

Índice que se presupone	Peso de la muestra en g
De 0 a 20	De 2,0 a 1,2
De 20 a 30	De 1,2 a 0,8
De 30 a 50	De 0,8 a 0,5
De 50a 100	De 0,5 a 0,3

21.6.2 Para la expresión del índice de peróxidos se han propuesto otras unidades distintas a la adoptada en esta norma y que suelen ser utilizadas, en algunos casos, presentándose a confusiones en la interpretación de resultados. Para evitar estos errores y los inconvenientes que pudieran derivarse de los mismos, en los informes analíticos deberá indicarse siempre la unidad en la que se expresa el índice.

Para facilitar el paso de una unidad a otra, se indican a continuación, los factores de conversión por los que deberá multiplicarse, en cada caso, la cifra del índice, expresado en una determinada unidad, para obtener la cifra equivalente en la unidad que se define en 21.1.

Índice de peróxidos expresado en	Factor de con versión para calcular el índice expresado en miliequivalentes de oxígeno activo por kilogramo de grasa
a) Microgramos de oxígeno activo por gramo de grasa .	0,125
b) Gramos de oxígeno activo por kilogramo de grasa.	125
c) Mililitros de solución de tiosulfato sódico 0,01 N por kilogramo de grasa.	0,01
d) Mililitros de solución de tiosulfato sódico 0,01 N por gramo de grasa.	10
e) Mililitros de solución de tiosulfato sódico 0,002 N por gramo de grasa.	2
f) Milimoles de oxígeno activo por kilogramo de grasa.	2

21.7 *Referencias.*

1. Instituto de Racionalización del Trabajo. Una Norma Española 55.023.
2 International Union of Pure and Applied Chemistry. Standard Methods for the Analysis of Oils, Fats and Soaps 1964. II. D.13.

22(a). INSAPONIFICABLE

(Método éter de petróleo)

22(a).1 *Principio.*

Se entiende por insaponificable el peso en g de sustancias no saponificables, insolubles en agua y solubles en el disolvente utilizado en la determinación, contenidas en 100 g de grasa.

El método es aplicable a todas las materias grasas. Su exactitud es sólo aproximada para aquellas grasas con un contenido de insaponificable muy elevado.

22(a).2 *Material y aparatos*.

22(a).2.1 Matraz de fondo plano, de 200 ml, adaptable a refrigerante de reflujo.
22(a).2.2 Refrigerante de reflujo.
22(a).2.3 Embudos de separación de 500 ml.

22(a).2.4 Estufa graduable a 103° 1± 2 °C).

22(a).3 *Reactivos.*

22(a).3.1 Solución de hidróxido potásico, alcohólica, 2 N, en etanol, de 95 por 100 v/v.
22(a).3.2 Éter de petróleo (p. e. 40° - 60°; índice de bromo, 1), redestilado y exento de residuo.
22(a).3.3 Etanol al 50 por 100 en volumen.
22(a).3.4 Agua destilada.
22(a).3.5 Solución de heliantina al 1 por 100.
22(a).3.6 Solución de ácido clorhídrico 0,1 N.

22(a).4 *Procedimiento.*

Eliminar el agua de la muestra por decantación y filtración sobre papel, efectuadas a una temperatura ligeramente superior al punto de fusión de determinados componentes sólidos que hubieran podido separarse de la materia grasa fluida.

Pesar en el matraz 5 g de materia grasa, con una aproximación de 0,01 g.

Añadir 50 ml de solución alcohólica de potasa 2 N. Adaptar refrigerante de reflujo. Calentar una hora con ligera ebullición. Separar la fuente de calor. Agregar por la parte superior del refrigerante 50 ml de agua destilada y agitar. Dejar enfriar.

Transvasar el contenido del matraz a un embudo de decantación, aclarar y arrastrar las últimas porciones lavando el matraz varias veces con 50 ml de éter de petróleo en total.

Agitar enérgicamente durante un minuto. Dejar en reposo hasta la completa separación de las dos fases. Pasar a un segundo embudo de decantación la fase jabonosa. Extraer ésta con otros 50 ml de éter de petróleo; decantarla de nuevo y volver a extraer con 50 ml de éter de petróleo.

Reunir las tres fracciones etéreas en un mismo embudo de separación y lavarlas tres veces seguidas, utilizando cada vez 50 ml de etanol al 50 por 100 v/v. Transvasar la solución de éter de petróleo a un pequeño matraz de cuello corto, previamente tarado y eliminar el disolvente por destilación en baño de agua hirviendo.

Secar colocando el matraz en posición horizontal en una estufa regulada a 103° durante 15 minutos. Dejar enfriar en desecador y pesar. Repetir la operación hasta que las pérdidas entre dos pesadas consecutivas sean inferiores a 0,10 por 100.

Incinerar las sustancias insaponificables obtenidas, y si dejan cenizas, dosificar su alcalinidad en presencia de heliantina con una solución de ácido clorhídrico 0,1 N (1 ml de esta solución representa 0,032 g de jabón de potasa, que hay que deducir).

22(a).5 *Cálculo.*

Calcular el insaponificable expresado en porcentaje.

22(a).5.1 Insaponificable

$$\% = \frac{100\ P'}{P}$$

22(a).5.2 En el caso de haber incinerado el residuo y valorado con KOH alcohólica 0,1 N.

$$\text{Insaponificable } \% = \frac{100\ (P' - 0{,}32\ N\ V)}{P}$$

P' = peso en g del residuo.
P = peso en g de la muestra.
N = normalidad exacta de la solución acuosa de ClH 0,1 N.
V = volumen en ml de ClH 0,1 N utilizados.

22(a).6 Observaciones.

22(a).6.1 En los certificados de análisis, indicar: Método del éter de petróleo.

22(a).7 *Referencias.*

1. International Union of Pure and Applied Chemistry. Standard Methods for the Analysis of Oils. Fats and Soaps. 1964. II. D.5.
2. Instituto de Racionalización del Trabajo: Una Norma Española 30.305.

22(b). INSAPONIFICABLE

(Método éter etílico)

22(b).1 *Principio.*

Como 22(a).1

22(b).2 *Material y aparatos.*

Como 22(a).2.

22(b).3 *Reactivos.*

22(b).3.1 Solución etanólica de hidróxido potásico, aproximadamente 2 N, en etanol de 95° v/v.
22(b).3.2 Solución acuosa de hidróxido potásico, aproximadamente 0,5 N.
22(b).3.3 Éter etílico neutro, recién destilado y exento de residuo.

22(b).4 *Procedimiento.*

Eliminar el agua de la muestra por decantación y filtración sobre papel, efectuadas a una temperatura ligeramente superior al punto de fusión de determinados componentes sólidos que hubieran podido separarse de la materia grasa fluida.

Pesar en el matraz, con una precisión de 0,01 g, aproximadamente, 5 g de materia grasa. Saponificar como en 22(a).4.

Separar la fuente de calor. Desconectar el refrigerante. Transvasar el contenido del matraz a una ampolla de decantación. Lavar con 100 ml de agua destilada.

Enjuagar el matraz y el refrigerante con 100 ml de éter etílico, y pasarlos a la ampolla; tapar y agitar vigorosamente, mientras el contenido esté ligeramente caliente. Dejar en reposo hasta separación nítida de las dos capas. Si aparece una emulsión persistente causada por una alcalinidad fuerte del medio, añadir unas gotas de ácido clorhídrico N.

Separar la capa alcohólico-acuosa y verterla en el matraz empleado en la saponificación.

Pasar la capa etérea a una segunda ampolla de decantación conteniendo 40 ml de agua.

Tratar la solución alcohólico-acuosa de jabón dos veces más, con porciones de 100 ml de éter etílico. Reunir las tres fracciones etéreas en la segunda ampolla de decantación. Si las fracciones etéreas reunidas contuviesen materias sólidas en suspensión, filtrar y lavar cuantitativamente el filtro con un poco de éter.

Girar, sobre sí mismo, sin sacudidas violentas, la ampolla que contiene el éter y los 40 ml de agua. Una vez separadas las dos capas, eliminar la capa acuosa. Lavar la capa etérea dos veces, con 40 ml de agua cada vez, agitando enérgicamente. Después, lavar sucesivamente con 40 ml de solución de potasa acuosa 0,5 N, con 40 ml de agua, y de nuevo con 40 ml de solución acuosa de potasa 0,5 N, y, por lo menos, dos veces con 40 ml de agua. Continuar los lavados con agua hasta que las aguas de lavado no den coloración rosa a la fenolftaleína.

Transvasar cuantitativamente la solución etérea a un matraz tarado de 200 ml, después de reducirla a pequeño volumen por evaporación. Agregar 6 ml de acetona y eliminar completamente el solvente volátil, por medio de una ligera corriente de aire, estando el matraz casi sumergido en un baño de agua hirviendo, en posición oblicua y haciéndole girar. Terminar el secado en estufa a 103 °C, como en 22(a).4.

Después de pesar el residuo, disolverlo en 20 ml de etanol de 95 por 100, v/v, recién destilado y neutralizado; valorar con solución alcohólica de hidróxido potásico 0,1 N en presencia de fenolftaleína; si el volumen utilizado de solución alcalina de superior a 0,2 ml, repetir todo el procedimiento.

22(b).5 *Cálculo.*

Calcular el insaponificable expresado en porcentaje.

$$\text{Insaponificable } \% = \frac{100\ P'}{P}$$

P' = peso en g del residuo.
P = peso en g de la muestra.

22(b).6 *Observaciones.*

En los certificados de análisis indicar: Método del éter de petróleo.

22(b).7 *Referencias.*

1. International Union of Pure and Applied Chemistry. Standard Methods for the Analysis of Oils, Fats and Soaps. 1964. II. D.5.
2. Instituto de Racionalización del Trabajo. Una Norma Española 30.305.

23. ÍNDICE DE ESCUALENO EN ACEITE DE OLIVA

23.1 *Principio.*

Se entiende por índice de escualeno el número de mg de este hidrocarburo contenido en 100 g de aceite.

Este método determina el índice de escualeno del aceite de oliva, o el de sus mezclas con otros aceites vegetales de composición análoga.

Los resultados obtenidos con otros aceites vegetales, con un contenido en insaponificable muy diferente al del aceite de oliva, se admitirán con reserva, no dando por segura la cifra obtenida sin asegurarse de que la separación cromatográfica de la fracción de hidrocarburos se ha verificado correctamente, comprobándose en todo caso la ausencia de esterinas, que garantiza en cierto modo la buena marcha de la operación.

23.2 *Material y aparatos.*

23.2.1 Matraz de saponificación, de fondo plano, de 100 ml, con refrigerante de reflujo, constituido por un tubo de 1 m de longitud.
23.2.2 Ampolla de extracción, de 500 ml de capacidad.
23.2.3 Aparato de destilación, con ajustes esmerilados y con matraz de 100 a 150 ml de capacidad.
23.2.4 Kitasato, de 250 ml.
23.2.5 Tubo de vidrio para la columna de absorción cromatográfica, con un diámetro interior de 13 mm y longitud aproximada de 400 mm. Deberá llevar en su extremo inferior un estrangulamiento o dispositivo para retener el algodón o lana de vidrio que soporta la alúmina; la parte superior irá provista de un tapón de corcho o vidrio con ajuste esmerilado, atravesado por un codo destinado a adaptar una pera de goma.
23.2.6 Embudo de vidrio de 4 cm de diámetro, aproximadamente.
23.2.7 Matraces erlenmeyer, con tapón esmerilado, de 150 ml, provistos de un codillo para destilación.
23.2.8 Buretas. Una de 25 ml, contrastada, graduada en décimas, y otra de 50 ml, graduada en décimas.

23.3 *Reactivos.*

23.3.1 Hidróxido potásico; reactivo para análisis.
23.3.2 Etanol de 96° exento de aldehídos
23.3.3 Éter de petróleo para análisis, p. e. 35° - 50 °C.
23.3.4 Disolución de fenolftaleína al 1 por 100 en etanol de 96°.
23.3.5 Disolución alcohólica de hidróxido potásico 0,5 N.
23.3.6 Sulfato sódico, anhidro.
23.3.7 Óxido de aluminio, para análisis cromatográficos.
23.3.8 Benceno, reactivo para análisis.
23.3.9 Cloroformo, reactivo para análisis.
23.3.10 Reactivo de Hanus. Se prepara como en 16(b).3.5.
23.3.11 Disolución de ioduro potásico al 10 por 100, exento de iodato.
23.3.12 Indicador engrudo de almidón.

23.3.13 Disolución de tiosulfato sódico 0,1 N.

23.4 *Procedimiento.*

23.4.1 Primera saponificación. Pesar 10 g de aceite en un matraz de 100 ml. Adicionar una disolución preparada disolviendo 3 g de hidróxido potásico en 40 ml de etanol de 96°. En general debe tomarse una cantidad de aceite que contenga de 30 a 40 mg de escualeno. Colocar el refrigerante y hervir durante una hora.

Verter la disolución de jabón, todavía caliente, en una ampolla de extracción de 500 ml; enjuagar el matraz con 100 ml de éter de petróleo e incorporarlos a la ampolla. Enfriar la ampolla y agitar fuertemente. Debe formarse una disolución homogénea. Agregar 40 ml de agua. Dejar reposar hasta la neta separación de las dos capas, aproximadamente dos horas.

Separar la capa alcohólica inferior. Pasar la capa etérea al matraz de destilación y destilar el éter.

23.4.2 Segunda saponificación. El residuo insaponificable obtenido hervirlo con 10 ml de potasa alcohólica 0,5 N, durante 20 a 30 minutos, bajo refrigerante de reflujo. Pasar la disolución alcohólica a la ampolla de extracción; agregar 50 ml de éter de petróleo y 10 ml de agua. Dejar reposar hasta separación de las dos capas; suele bastar con dos horas, aunque es más práctico dejar estar durante una noche. Separar la capa etérea y lavarla con alcohol de 50 por 100, adicionado de unas gotas de fenolftaleína, hasta eliminación total de álcali. Secar con sulfato sódico anhidro en la misma ampolla de extracción; suele bastar con 0,5 a 1 g.

Pasar la disolución de éter de petróleo por un filtro seco, recogiendo el filtrado en un matracito, tarado de 100 a 150 ml. Lavar la ampolla de extracción con 5 ml de éter de petróleo, que se hacen pasar por el mismo filtro. Lavar éste con dos porciones más, de 5 ml cada una, de éter de petróleo. Destilar el éter. Secar el residuo a 100 °C, y una vez seco, pesar Este residuo insaponificable contiene la totalidad de los hidrocarburos existentes, y una parte de las esterinas, además de otros compuestos solubles en el éter de petróleo.

23.4.3 Separación cromatográfica. Cargar el tubo de vidrio destinado a la columna de absorción con óxido de aluminio hasta una altura de 10 cm. El llenado puede hacerse en seco o en húmedo. Una vez cargada colocar un disco de papel de filtro encima de la alúmina, montándose el conjunto según se indica en 23.3.5 y 23.3.6. Agregar benceno por la parte superior de la columna, forzándolo a pasar con una ligera presión realizada con la pera de goma, hasta empapar la columna, bastando para ello unos 20 a 25 ml.

Absorbido el benceno por la alúmina, y restando sobre ésta una pequeña capa de disolvente, agregar el insaponificable disuelto en 10 ml de benceno. Lavar el matraz con 5 ml de benceno, e incorporarlo a la columna. Antes de que hayan desaparecido las últimas porciones de benceno, se agregan 55 ml de éste, y continúa el desarrollo, manteniendo la presión necesaria para que el eluyente fluya de la columna en la proporción de 2 ml por minuto aproximadamente.

Observar líquido recogido y columna bajo la luz de Wood. La disolución no deberá presentar fluorescencia marcada, como tampoco el líquido contenido en la parte inferior de la columna en una altura de 2 a 4 cm.

Pasar el líquido eluido a un matraz de 150 ml, previamente tarado. Destilar el benceno. Secar el residuo a 100 °C y pesar.

23.4.4 Valoración del escualeno. Disolver el residuo anterior en el mismo matraz con 5 ml de cloroformo; y adicionar 0,3 ml de reactivo Hanus por cada miligramo de sustancia pesada. Cerrar el matraz con el tapón de vidrio. Dejar en reposo en la oscuridad durante 15 minutos.

Añadir 5 ml de disolución de ioduro potásico al 10 por 100, y 50 ml de agua. Valorar el exceso de iodo con tiosulfato sódico 0,1 N, con engrudo de almidón como indicador.

23.4.5 Ensayo en blanco. Realizarlo en las mismas condiciones.

23.5 *Cálculo.*

$$\text{Índice de escualeno} = \frac{3.420\ N\ (V' - V)}{P}$$

N = normalidad del tiosulfato sódico.

V' = volumen en ml de tiosulfato sódico 0,1 N utilizados en el ensayo muestra.

V = volumen en ml de tiosulfato sódico 0,1 N utilizados en el ensayo blanco.
P = peso en g de la muestra de aceite.

23.6 *Referencias.*

1. J. Fitelson. J. Ass. Off. Agr. Chem. 1943. 26. 499.
2. Instituto de Racionalización del Trabajo. Una Norma Española 55.038.

24(a). DETERMINACIÓN DE LA FRACCIÓN DE ESTEROLES POR CROMATOGRAFÍA EN FASE GASEOSA

(Derogado).

24(b). DETERMINACIÓN CUANTITATIVA DE ESTEROLES

24(b).1 *Principio.*

Los esteroles se determinan gravimétricamente, precipitándolos como digitónidos insolubles a partir de una solución alcohólica de la grasa saponificada, para liberar los esteroles combinados.

24(b).2 *Material y aparatos.*

24(b).2 (1, 2 y 3) Como 24(a).2 (1, 2 y 3).

24(b).2.4 Crisol de placa filtrante, G4.

24(b).3 *Reactivos.*

24(b).3.1 Disolución acuosa de hidróxido potásico, aproximadamente, al 40 por 100, p/v.
24(b).3.2 Disolución digitonina al 1 por 100, p/v. en etanol de 95 por 100 v/v.
24(b).3.3 Etanol de 95 por 100, v/v.

24(b).4 *Procedimiento.*

Si «s» es el tanto por ciento, p/p, previsible de esteroles en la muestra, pesar exactamente, con aproximación de 0,1 por 100, 5/s g, aproximadamente, de grasa.

Agregar 3/s ml de disolución acuosa de hidróxido potásico, y después 7/s ml de etanol de 95 por 100 v/v. Adaptar el refrigerante de reflujo, y calentar a ebullición suave, sobre baño de agua hirviente, agitando de vez en cuando, hasta saponificación completa (líquido homogéneo). Continuar calentando de 15 a 20 minutos. Agregar 60 ml de agua destilada y, aproximadamente, 180 ml de etanol de 95 por 100 v/v. Calentar y mantener a, aproximadamente, 50 °C.

Agregar de 25 a 30 ml de disolución etanólica de digitonina. Dejar enfriar y reposar durante algunas horas (preferiblemente durante una noche). Filtrar la masa cristalina a través de un crisol de placa filtrante G4 con vacío, y previamente tarado con una precisión de 1 mg. Lavar con agua destilada, después con etanol de 95 por 100 v/v, y por último con algunos ml de éter etílico. Secar en estufa a 103 °C (± 2 °C) y pesar a peso constante.

24(b).5 *Cálculo.*

$$\text{Esteroles } \% = \frac{25\ P}{P'}$$

P' = peso en g de la muestra.
P = peso en g del precipitado de digitónidos.

24(b).6 *Referencias.*

1. International Union of Pure and Applied Chemistry. Standard Methods for the Analysis of Oils, Fats and Soaps. 1964. II. D. 6.
2. Instituto de Racionalización del Trabajo. Una Norma Española 55.055.

25. IMPUREZAS

25.1 *Principio.*

Se entiende por impurezas de una grasa el conjunto de sustancias insolubles en un disolvente volátil en las condiciones descritas, y que no hayan sido ya determinadas como «agua y materias volátiles».

Del peso total obtenido de impurezas habrá que deducir, eventualmente, el peso de algunas de ellas, que, según el convenio entre las partes o según la costumbre, no deban ser consideradas como tales.

Los jabones de cal se considerarán como impurezas, a menos que por acuerdo entre las partes se decida otra cosa. En este último caso no será considerado como impureza más que la cal que contenga, expresada en óxido de calcio.

Salvo indicaciones contrarias, los jabones alcalinos no serán considerados como impurezas más que por las bases que contengan, expresadas en óxidos.

25.2 *Reactivos.*

Para la determinación se podrá usar cualquiera de los disolventes citados posteriormente, condicionando su empleo a la naturaleza de la materia grasa tratada, y a la de las sustancias que deban ser consideradas como impurezas en relación con el destino o aplicación que deba darse a la grasa. Dicha elección podrá ser impuesta por razones o convenio entre las partes.

Las impurezas de las materias grasas comestibles y de las materias grasas brutas con destino comestible después de tratamiento adecuado se determinarán con éter de petróleo.

25.2.1 Éter de petróleo puro para análisis. En las condiciones del procedimiento descrito, el éter de petróleo deja insolubles: Impurezas mecánicas (tierra, arena y residuos diversos); parte de ácidos oxidados libres y sus productos de polimerización, lactonas-jabones de cal, hidratos de carbono, materias nitrogenadas, determinadas resinas, materias minerales, y no disuelve más que parcialmente los jabones alcalinos.

25.2.2 Éter técnico $(C_2H_5)_2O$, puro para análisis. En las condiciones del procedimiento descrito, el éter etílico deja insolubles: Las impurezas mecánicas (tierra, arena y residuos diversos), materias minerales, hidratos de carbono, materias nitrogenadas, ciertas resinas, jabones de cal y jabones alcalinos.

25.2.3 Sulfuro de carbono, S_2C, puro para análisis recién destilado. En las condiciones del procedimiento descrito, el sulfuro de carbono deja insolubles: Impurezas mecánicas (tierra, arena y residuos diversos), materias minerales, hidratos de carbono, materias nitrogenadas, ciertas resinas y jabones de cal. No disuelve más que parcialmente los jabones alcalinos.

25.3 *Procedimiento.*

Pesar exactamente, con una aproximación de 0,01 g, aproximadamente 20 g de materia grasa en un erlenmeyer, con tapón de vidrio esmerilado (la grasa solamente fundida, si es necesario) agregar 200 ml del disolvente elegido, tapar, agitar y dejar en reposo a, aproximadamente, 20 °C durante 30 minutos, si se trata de éter etílico o éter de petróleo, y 12 horas si se trata de sulfuro de carbono.

Filtrar sobre filtro sin cenizas, de 12 cm de diámetro, previamente secado y tarado, lavar el filtro con pequeñas porciones de disolvente, utilizando la cantidad estrictamente necesaria para que el filtrado esté exento de materia grasa, retirar el filtro del embudo, dejar evaporar el disolvente al aire libre, y terminar la evaporación en estufa a 103 °C (± 2 °C). Pesar el filtro.

25.4 *Cálculo.*

$$\text{Impurezas } \% = \frac{100\,(P' - P'')}{P}$$

P'' = peso en g del filtro seco.
P'= peso en g del filtro más impurezas.
P = peso en g de la muestra.

Indicar el disolvente utilizado y, eventualmente, los componentes que han sido deducidos de las impurezas.

25.5 *Observaciones.*

25.5.1 Si el filtrado contiene cenizas, eliminar el disolvente por destilación, incinerar el residuo, pesar y agregar esta pesada a las impurezas del filtro.

25.5.2 Para una determinación de gran exactitud deberá emplearse una cantidad de disolvente cincuenta veces superior al peso de grasa tomada.

25.5.3 En el caso de una materia grasa que contenga jabones, y en el caso de que estos jabones no deban ser considerados como impurezas, más que por las bases que contengan, separar el residuo insoluble del filtro y tratarlo a ebullición con refrigerante de reflujo, con ácido clorhídrico diluido (1:5), hasta que los jabones se hayan descompuesto totalmente. Extraer la materia grasa así liberada en una ampolla de decantación por medio del disolvente utilizado para la determinación de las impurezas. Después de pequeños lavados con agua, destinados a eliminar la acidez mineral, filtración y eliminación del disolvente, pesar los ácidos grasos, y deducir de las impurezas el tanto por ciento así obtenido.

25.6 *Referencias.*

1. International Union of Pure and Applied Chemistry. Standard Methods for the Analysis of Oils, Fats and Soaps. 1964. II. C. 2.

2. Instituto de Racionalización del Trabajo. Una Norma Española 55.002.

26. CENIZAS

26.1 *Principio.*

Las cenizas representan el residuo mineral de las materias grasas, previamente filtradas.

Su tanto por ciento no debe añadirse al de las impurezas insolubles en un disolvente, para evitar que ciertos elementos sean considerados dos veces. Ahora bien, como continuación a la dosificación de las impurezas, se puede llegar a dosificar las cenizas sobre la materia grasa purificada después de la expulsión del disolvente. En tal caso, el tanto por ciento de cenizas se añade al de impurezas.

26.2 *Material y aparatos.*

26.2.1 Cápsula de incineración de, aproximadamente, 50 ml de capacidad.

26.3 *Procedimiento.*

Pesar exactamente, con una aproximación de 0,01 g, aproximadamente 10 g de materia grasa en la cápsula, previamente tarada.

Calentar prudentemente hasta el punto de inflamación y dejar arder a la sustancia espontáneamente, calcinar moderadamente hasta la obtención de un residuo que no emita más vapores, tomar el residuo con agua destilada, filtrar con la ayuda eventual de una ligera corriente de oxígeno o con algunas gotas de agua oxigenada, dejar enfriar la cápsula, verter cuantitativamente el filtrado anterior, evaporar a sequedad en baño de agua. Después calcinar, aproximadamente, a 400 °C y pesar.

Si fuera necesario se pueden recarbonatar las cenizas con carbonato amónico, o agua saturada de ácido carbónico.

26.4 *Cálculo.*

$$\text{Cenizas } \% = \frac{100\ P'}{P}$$

P' = peso en g de las cenizas.

P = peso en g de la muestra ensayada.

26.5 *Referencia.*

1. International Union of Pure and Applied Chemistry. Standard Methods for the Analysis of Oils, Fats and Soaps, 1964, II. C. 3.

27. DETECCIÓN DE COMPUESTOS CLORADOS

27.1 *Principio*.

Este método determina cualitativamente la presencia de cloro procedente de solventes clorados u otros compuestos.

Es aplicable a los aceites vegetales normales.

27.2 *Material y aparatos.*

27.2.1 Alambre de cobre puro, de aproximadamente 1 mm de diámetro; bien pulido y acoplado a un soporte aislante del calor.

27.2.2 Mechero Bunsen, o quemador de gas equivalente

27.3 *Procedimiento.*

Calentar el alambre de cobre en la llama del Bunsen hasta que no sea visible color verde.

Mojar la parte calentada del alambre con la muestra de aceite y volver a introducir dicha parte en la llama; si ésta presenta un color verde definido, indica la presencia de cloro en la muestra.

27.4 *Expresión de resultados.*

Coloración verde, más o menos intensa: Positivo. Coloración no verde: Negativo.

27.5 *Referencia.*

1. American Oil Chemists' Society. Official and Tentative Methods. Ca. 7.35.

28(a). RECONOCIMIENTO DE AZUFRE

(Ensayo del benzoato de plata)

28(a).1 *Principio.*

Este método determina cualitativamente la presencia de azufre.

Aplicable a la detección de azufre del sulfuro de carbono en la extracción del aceite de orujo de oliva.

28(a).2 *Material y aparatos.*

28(a).2.1 Tubos de ensayo de tamaño conveniente.

28(a).2.2 Baño de aceite, capaz de calentar la muestra a 150 °C en cinco minutos.

28(a).3 *Reactivos.*

28(a).3.1 Benzoato de plata: Mezclar cantidades equivalentes de nitrato de plata y benzoato sódico, filtrar, lavar el precipitado con varias porciones de agua destilada, secar en estufa a 60-70 °C. Preservarlo de la luz. Pulverizar el benzoato de plata seco, antes del uso,

28(a).4 *Procedimiento.*

Filtrar la muestra, tomar en dos tubos de ensayo 5 ml en cada uno, calentar en el baño de aceite, alcanzando 150 °C en, aproximadamente, cinco minutos, para evitar sobrecalentamientos

Retirar del baño uno de los tubos, agregarle aproximadamente 0,2 g de benzoato de plata y agitar inmediatamente. Observar el aspecto del tubo, comparándolo con el de ensayo en blanco. La aparición de un ennegrecimiento indica la presencia de azufre.

28(a).5 *Referencia.*

1. American of Chemists' Society, Official and Tentative Methods. Ca. 8b. 35.

28(b). RECONOCIMIENTO DE AZUFRE

(Ensayo de la moneda)

28(b).1 *Principio.*

Este método determina cualitativamente la presencia de azufre.

Aplicable a la detección de azufre en el sulfuro de carbono empleado en la extracción del aceite de oliva.

28(b).2 *Material y aparatos*.

28(b).2.1 Tubo de ensayo o vaso de tamaño conveniente.
28(b).2.2 Varilla o bolas de vidrio para soportar la moneda.
28(b).2.3 Una moneda pulida, preferiblemente nueva.
28(b).2.4 Baño de aceite capaz de calentar la muestra a 210 °C en unos 30 minutos.

28(b).3 *Procedimiento.*

Colocar la moneda en un tubo de ensayo o vaso, soportada por bolas o trozos de varilla de vidrio. Agregar 20 ml de la muestra, que han de cubrir la moneda.

Colocar el tubo de ensayo o vaso en el baño de aceite, calentar de forma que la muestra alcance 210 °C en, aproximadamente, 30 minutos, mantener a esta temperatura durante 10 minutos más.

Enfriar y retirar la moneda, colocar sobre una superficie limpia y examinar cuidadosamente si presenta despulido o ennegrecimiento.

Si éste es evidente, la presencia de azufre es positiva.

28(b).4 *Referencia.*

1 American Oil Chemists' Society. Official and Tentative Methods. Ca. 8a. 35.

29. DETERMINACIÓN DE JABÓN EN ACEITE DE OLIVA

29.1 *Principio.*

Este método tiene por objeto el reconocimiento de jabones alcalinos, magnésicos o cálcicos, e identificación de los iones de estos últimos elementos en aceites de oliva que hayan sido total o parcialmente neutralizados con compuestos básicos de estos metales y sometidos a una decantación o centrifugación.

29.2 *Material y aparatos.*

29.2.1 Ampolla de decantación de 100 ml, con tapón esmerilado.
29.2.2 Probeta graduada, de 10 ml.
29.2.3 Embudo de filtración de 5 a 6 cm de diámetro.
29.2.4 Cápsulas de vidrio Pyrex o Jena, redondas o fondo plano, de 5 a 6 cm de diámetro.
29.2.5 Tubos de ensayo, de 100 mm de longitud y 10 mm de diámetro.
29.2.6 Cápsulas redondas de porcelana de 4 a 5 cm de diámetro.
29.2.7 Vidrios de reloj de 4 cm de diámetro.
29.2.8 Papel de filtro sin cenizas de 9 cm de diámetro.

29.3 *Reactivos.*

29.3.1 Ácido clorhídrico, reactivo para análisis, al 10 por 100.
29.3.2 Ácido nítrico, reactivo para análisis, 2 N.
29.3.3 Hidróxido sódico, reactivo para análisis, 2 N.
29.3.4 Nitrato de plata, reactivo para análisis, al 5 por 100.
29.3.5 Quinalizarina, reactivo para análisis, disolución saturada en etanol de 96°, recientemente preparada.
29.3.6 Sal sódica de la osazona del ácido dihidroxitartárico.

29.4 *Procedimiento.*

29.4.1 Extracción. Medir 10 ml de aceite con la probeta graduada y verterlos en la ampolla de decantación, previamente mojada con agua. Añadir 10 ml de disolución de ácido clorhídrico. Agitar durante 15 ó 20 segundos. Dejar reposar hasta separación de las dos capas, aproximadamente de 10 a 15 minutos.

29.4.2 Centrifugación. La capa acuosa decantada centrifugada entre 4.000 y 5.000 r.p.m. Si no se dispone de centrífuga, filtrar a través de papel de filtro, sin cenizas, previamente humedecido.

29.4.3 Ensayo general de jabones. Verter en cápsulas de vidrio 2 ml de la disolución filtrada o centrifugada. Evaporar a sequedad en bario de arena o de agua. Disolver el residuo con unas gotas de agua destilada y volver a evaporar. Repetir esta operación dos veces. Agregar el residuo de la tercera evaporación, una gota de ácido nítrico y 2 ml de agua destilada, calentar ligeramente hasta disolver el residuo, pasar a un tubo de ensayo, agregar tres gotas de disolución de nitrato de plata. Un precipitado coposo de cloruro de plata o una turbidez para pequeñas cantidades, revela la existencia de jabones en el aceite.

Realizar el ensayo en blanco, evaporando 2 ml de la disolución de ácido clorhídrico utilizada, o mejor todavía operando sobre un aceite virgen garantizado. El resultado se interpretará comparando la turbidez obtenida en el ensayo en blanco con la del problema. Ligeras diferencias no deben interpretarse positivamente.

29.4.4 Identificación del magnesio. Verter 15 gotas de la disolución filtrada en 29.4.2 en una cápsula de porcelana de fondo redondo, agregar dos gotas de disolución de quinalizarina, agitar mediante ligero movimiento de rotación, agregar, gota a gota, disolución de hidróxido sódico, agitando a cada adición con movimiento de rotación, hasta que se produzca un cambio de color y después tres o cuatro más. La existencia de magnesio origina un precipitado fino de color azul; la ausencia de magnesio se acusa por no producirse el color azul y quedar la solución de un color violeta azulado.

Paralelamente, realizar un ensayo en blanco con la disolución de ácido clorhídrico. Un resultado positivo obliga a preparar otra disolución de ácido clorhídrico y repetir la extracción de la muestra como en 29.4.1.

29.4.5 Identificación del calcio. Depositar 0,5 ml de la disolución filtrada 29.4.2 en una cápsula de vidrio, neutralizar lo más exactamente posible con la disolución de hidróxido sódico, utilizando papel de tornasol. Tomar dos gotas en un vidrio de reloj, agregar dos o tres granitos del reactivo sólido 29.3.6. El reactivo se difundirá a través de la gota, comunicando a ésta un color naranja amarillento. Si al cabo de diez o quince minutos la disolución permanece transparente, no existe calcio. Si la disolución se enturbia, formándose un precipitado amarillo, se acusa la presencia de calcio.

Realizar el ensayo en blanco con la disolución clorhídrica, repitiendo las operaciones de 29.4.5. Un resultado positivo obliga a preparar otra disolución de ácido clorhídrico y repetir las operaciones indicadas en 29.4.1.

29.5 *Referencia.*

1. Instituto de Racionalización del Trabajo. Una Norma Española 55.039.

30. RECONOCIMIENTO DE JABÓN EN ACEITE REFINADO

30.1 *Principio.*

Este método tiene por objeto identificar la presencia de jabón en aceites refinados.

30.2 *Material y aparatos.*

30.2.1 Tubos de ensayo de 150 x 15 mm.

30.3 *Reactivos.*

30.3.1 Disolución al 0,1 por 100 de azul de bromofenol en etanol de 96°.
30.3.2 Acetona, recientemente destilada, con un 2 por 100 de agua.

30.4 *Procedimiento.*

Los tubos de ensayo deben limpiarse escrupulosamente antes del uso. La acetona al 2 por 100 de agua con la adición de algunas gotas de la disolución de azul de bromofenol debe dar coloración del amarillo al amarillo-verdoso; si adquiere un matiz verdoso, repetir la operación.

Colocar en un tubo de ensayo 10 ml de acetona y una gota de disolución de azul de bromofenol; la disolución debe quedar amarilla. Agregar 10 g de aceite, cerrar con un tapón limpio, agitar y dejar decantar. La capa acetónica superior no debe presentar una coloración azul, ésta revelaría la presencia de jabón.

30.5 *Expresión de los resultados.*

30.5.1 Coloración amarilla: negativa. Coloración azul: positiva.

30.5.2 Observando por reflexión, color azul ultramar claro, y por transparencia, color azul violeta intenso; contenido de jabón superior al 0,001 por 100, expresado en hidróxido sódico.

30.5.3 Capa acetónica con coloración verde claro: contenido de jabón comprendido en 0,001 por 100 y 0,0001 por 100.

30.6 *Observaciones.*

Para que el ensayo tenga la sensibilidad indicada, el aceite debe tener una acidez libre inferior al 1 por 100 (expresada en ácido oleico).

30.7 *Referencia.*

1. Instituto de Racionalización del Trabajo. Una Norma Española 55.029.

31. ABSORCIÓN ESPECTROFOTOMÉTRICA ULTRAVIOLETA

31.1 *Principio.*

Este método se fundamenta en la medida espectrofotométrica ultravioleta del coeficiente de extinción a las longitudes de onda 232 y 270 mμ representados por K_{232} y K_{270}, respectivamente.

Ambos coeficientes se emplean como criterio de calidad de los aceites.

31.2 *Material y aparatos.*

31.2.1 Espectrofotómetro ultravioleta. La escala de longitudes de onda permitirá medir entre 220 y 350 nm con precisión de 1 nm.

31.2.2 Cubeta prismática de cuarzo, de 1 cm de espesor o paso ópticamente transparente entre 220 y 350 nm. La transmisión a 220 nm será, como mínimo, de un 80 por 100. Las cubetas en uso tendrán, entre sí, una desviación no superior al 2 por 100 a 220 nm.

31.2.3 Matraces aforados con tapón de vidrio esmerilado de 10, 500 y 1.000 ml.

31.3 *Reactivos.*

31.3.1 Ciclohexano. Para espectrofotometría, cuyos valores minutos de transmisión serán: 40 por 100 a 220 nm y 95 por 100 a 250 nm.

31.3.2 Disolución de hidróxido potásico, para análisis, 0,05 N.

31.3.3 Disolución patrón de cromato potásico. Disolver 2.000 miligramos de cromato potásico, para análisis, en 1 litro de disolución de hidróxido potásico 0,05 N. Tomar 25 ml de esta solución en un matraz aforado de 500 ml, completando hasta el enrase con disolución de hidróxido potásico 0,05 N.

La densidad óptica de esta última disolución a 275 nm, medida en cubeta de 1 cm, tomando como referencia la disolución de hidróxido potásico 0,05 N, deberá ser de 0,200 ± 0,005.

31.4 *Procedimiento.*

Comprobar la escala de transmisión a absorbancia.

Si el aceite no está completamente limpio y transparente se filtra a la temperatura ambiente, a través de papel de filtro adecuado.

Pesar exactamente, en un matraz aforado de 10 ml, aproximadamente, las siguientes cantidades de muestra: 90 mg de aceite de oliva virgen, 60 mg de aceite refinado o su mezcla con vírgenes, 40 mg de aceite de orujo bruto o refinado, 40 miligramos de aceite de semilla; disolver en ciclohexano y completar hasta el enrase

En cubeta de 1 cm de paso, medir la extinción a 232 y 270 nm utilizando ciclohexano como patrón de comparación.

La lectura debe estar comprendida entre 0,2 y 0,8 de absorbancia; en caso contrario se repetirá la medida, bien diluyendo convenientemente o procediendo a una nueva pesada.

31.5 *Cálculo.*

$$E^{1\%}_{1cm}\lambda = \frac{A\lambda}{ce}$$

$E^{1\%}_{1cm}$ λ = extinción específica a la longitud de onda λ.

A λ = absorción leída en el espectrofotómetro.
c = concentración de la disolución en g/100 ml.
e = espesor en cm de la cubeta.

31.6 *Observación.*

Los aceites de oliva vírgenes que sea necesario purificar para realizar esta determinación se someterán al siguiente tratamiento en columna de alúmina:

Preparar una columna rellenando con 30 g de alúmina activada, para cromatografía, de actividad I, según Brockman, un tubo de vidrio para cromatografía, cuya parte superior tenga 230 mm de longitud y 35 mm de diámetro interior, y la parte inferior sea de la misma longitud y 10 mm de diámetro interior. Esta parte inferior estará provista de un estrangulamiento o dispositivo para retener el algodón o lana de vidrio que actúa como retén o soporte del absorbente. La alúmina activada ocupará aproximadamente toda la parte inferior de la columna, y puede adicionarse seca o humedecida con el disolvente, que puede ser éter de petróleo ligero o ciclohexano para cromatografía.

Verter en la columna una disolución de 10 g de aceite, pesados con una aproximación de 0,01 g, en 100 ml de disolvente. Recoger la solución oleosa a la salida de la columna sobre un filtro Jena de placa filtrante, previamente secado en estufa a 105 °C, recogiendo el filtrado en un matraz pequeño. Destilar el disolvente en vacío, a temperatura inferior a 25 °C.

El aceite libre de disolvente se utiliza inmediatamente para determinar los coeficientes de extinción en el ultravioleta.

31.7 *Referencias.*

1 J. P. Wolf. Rev. Francaise Corps Gras, 1954. 1, 215.
2 Consejo Oleícola Internacional, 1957.

32(a). ÍNDICE DE BELLIER

32(a).1 *Principio.*

El índice de Bellier de un aceite es la temperatura a la que se produce la precipitación de las sales de los ácidos grasos de dicho aceite cuando está saponificado y disuelto con arreglo a las condiciones de este método.

32(a).2 *Material y aparatos.*

32(a).2.1 Tubos de ensayo de 26-27 mm de diámetro y 220 mm de longitud.

32(a).2.2 Refrigerante constituido por un tubo de vidrio de aproximadamente 800 mm de longitud con un tapón en el extremo.

32(a).2.3 Termómetro graduado de 0 °C a 50 °C, con divisiones de décimas de grado, adaptado a un tapón que sirve de cierre al tubo de ensayo.

32(a).2.4 Pipetas graduadas.

32(a).3 *Reactivos.*

32(a).3.1 Disolución hidro-alcohólica de hidróxido potásico. Disolver 42,5 g de KOH puro en 72 ml de agua destilada y llevar a 500 ml con etanol de 95°.

32(a).3.2 Disolución de alcohol etílico: título 70° (utilizar alcohol etílico puro indiferente a los hidróxidos alcalinos).

32(a).3.3 Disolución acuosa de ácido acético: 1 + 2 (en volúmenes); ajustada de manera tal que 1,5 ml neutralicen exactamente (indicador fenolftaleína), 5 ml de la disolución hidroalcohólica de hidróxido potásico.

32(a).4 *Procedimiento.*

Eliminar el agua del aceite por decantación y filtración sobre papel, efectuada a una temperatura ligeramente superior al punto de fusión de determinados componentes sólidos que hubieran podido separarse de la materia grasa fluida.

Colocar en un tubo de ensayo 1 ml de grasa y 5 ml de disolución de potasa. Cubrir con el refrigerante y calentar moderadamente agitándolo por rotación, de cuando en cuando, hasta completar saponificación, es decir, hasta obtener una disolución perfectamente límpida.

Dejar enfriar. Separar el refrigerante. Añadir 1,5 ml de la disolución de ácido acético y 50 ml de la disolución de alcohol de 70°. Colocar el termómetro y homogeneizar.

Poner el tubo en un vaso lleno de agua a una temperatura de 23-25 °C. En el caso de que se produzca un precipitado en forma de copos, dejar durante una hora a dicha temperatura y filtrar en un tubo de ensayo.

Introducir el termómetro en el tubo de ensayo que tiene la disolución transparente filtrada. Colocar unos instantes en un vaso de agua cuya temperatura sea inferior a 10 °C, aproximadamente, a la supuesta para el índice de Bellier.

Retirarlo y homogeneizar la temperatura, para lo cual se agita dicho tubo invirtiéndolo (la velocidad de enfriamiento debe ser aproximadamente 1 °C por minuto); repetir esta operación tantas veces como sea necesario hasta que aparezca turbidez. En ese momento anotar la temperatura.

Dejar que la temperatura de la disolución aumente algunos grados con el fin de disolver el precipitado. Homogeneizar invirtiendo el tubo y enfriar. El enfriamiento debe ser lento y las agitaciones más frecuentes a medida que la temperatura se aproxima a la apuntada en el ensayo anterior. La temperatura que servirá para fijar el índice de Bellier será la correspondiente a la reaparición de la turbidez.

32(a).5 *Cálculo.*

Índice de Bellier (ácido acético) = t °C

32(a).6 *Observaciones.*

Los resultados de dos determinaciones paralelas no deben variar en más de 0,25 °C.

32(a).7 *Referencias.*

1. Bellier.–Copt. Rend. Congr., Intern. Chim. Appl. 1896. 4, 311.
2. Marcille, R.–Ann. Chim. Anal. Chim. Appl. 1939. 21, 311.
3. Consejo Oleícola Internacional, 1957.

32(b). ÍNDICE DE BELLIER

(Método ácido clorhídrico)

32(b).1 *Principio.*

Como 32(a).1.

32(b).2 *Material y aparatos.*

Como 32(a).2.

32(b).3 *Reactivos.*

32(b).3.1 Solución hidro-alcohólica de hidróxido potásico. Disolver 10 g de KOH en 100 ml de etanol.

32(b).3.2 Disolución de alcohol etílico; título 70° (utilizar etanol puro indiferente a los hidróxidos alcalinos).

32(b).3.3 Solución de ácido clorhídrico (d = 1,16). Diluir 83 ml de ácido clorhídrico concentrado (d = 1,19) a 100 ml de agua.

32(b).4 *Procedimiento.*

Como en 32(a).4, excepto que se saponificará con solución alcalina 32(b).3.1, y se emplearán 0,8 ml de disolución ácida 32(b).3.3, en lugar de los 1,5 ml de disolución de ácido acético.

32(b).5 *Cálculo.*

Índice de Bellier (método ácido clorhídrico) = t °C

32(b).6 *Referencias.*

1. J. Assoc. Offic. Agr., 28, 293 (1945); 32, 363 (1949).
2. Instituto de Racionalización del Trabajo. Una Norma Española 55.009.

33. RECONOCIMIENTO DE ACEITE DE ORUJO DE ACEITUNA

(Bellier-Marcille)

33.1 *Principio.*

Este método se emplea para detectar la presencia de aceite de orujo de aceituna en mezcla con aceites de oliva.

33.2 *Material y aparatos.*

33.2.1 Matraz de 100 ml provisto de refrigerante de reflujo, con cierres esmerilados.
33.2.2 Pipeta de 5 ml graduada en décimas de grado.
33.2.3 Pipeta de 5 ml.
33.2.4 Probeta de 50 ml.
33.2.5 Bloque de calefacción que permita mantener el matraz a unos 80 °C.
33.2.6 Termómetro de 0 °C a 60 °C, graduado en décimas.

33.3 *Reactivos.*

33.3 (1, 2 y 3). Como en 32.3 (1, 2 y 3).

33.4 *Procedimiento.*

Preparar la muestra como en 32.4.

Verter en el matraz 1 g aproximadamente de aceite. Agregar 5 ml de disolución alcohólica de hidróxido potásico. Ajustar el refrigerante y mantener a ebullición durante diez minutos, agitando de cuando en cuando, dejar enfriar hasta la temperatura ambiente, agregar 1,5 ml de disolución de ácido acético y 50 ml de etanol de 70°, calentando previamente a 50 °C. Mezclar mediante agitación, introducir el termómetro y dejar enfriar, observando el aspecto de la disolución cuando alcance la temperatura de 45 °C. Si se forma un precipitado floconoso a temperatura superior a 40r C, el ensayo es positivo.

Dejar enfriar a temperatura ambiente (no inferior a 18 °C) durante 12 horas, como mínimo. Observar de nuevo la disolución: La formación de un precipitado floconoso, flotando en el centro del líquido, indica que la reacción es positiva. Una turbidez no resuelta en copos no indica la presencia de aceite de orujo.

33.5 *Expresión de los resultados.*

Positivo o negativo.

33.6 *Observación.*

Excepcionalmente, puede suceder que algunos aceites de oliva vírgenes, de segunda presión, den un resultado positivo.

33.7 *Referencias.*

1. Bellier.–Compt. Rend. Congr. Inter. Chim. Appl. 1896, 4, 311.
2. Marcille, R.–Ann. Chim. Anal. Chim. Appl. 1939, 21, 311.
3. Consejo Oleícola Internacional, 1957.

34. DETERMINACIÓN CUALITATIVA Y CUANTITATIVA DE LOS ÁCIDOS GRASOS SITUADOS EN LA POSICIÓN B DE LOS TRIGLICÉRIDOS

34.1 *Principio.*

El procedimiento se basa en someter la muestra de grasa neutra, previamente purificada mediante tratamiento con alúmina activada, a una hidrólisis bajo la acción de la lipasa pancreática, que actúa selectivamente sobre los radiales acilo situados en la posición α de los triglicéridos, con una acumulación de β-monoglicéridos inalterados.

Se separan estos β-monoglicéridos por cromatografía en capa fina de gel de sílice, efectuándose el análisis cualitativo y cuantitativo de los ácidos por cromatografía en fase gaseosa de sus ésteres metílicos.

Es aplicable a los aceites y grasas comestibles que se encuentran normalmente en el comercio tanto al estado bruto como refinados.

Es utilizable, con reserva, en grasas que contengan ácidos con funciones oxigenadas o de cadena no lineales, cuyo comportamiento ante la lipasa ha de ser previamente investigado.

34.2 *Material y aparatos.*

34.2.1 Tubo para cromatografía, el cual consta de dos partes: La parte superior tiene un diámetro interior de 35 mm, y la parte inferior, un diámetro interior de 10 mm. Cada una de estas partes tiene una longitud de 23 cm, lo que da al tubo cromatográfico una longitud total de 46 cm. La mitad inferior tiene, en su extremidad, una estrangulación o el dispositivo conveniente para retener el tapón de algodón o lana de vidrio que ha de servir de soporte al absorbente; o bien, una placa filtrante de vidrio de porosidad 2.

34.2.2 Filtro de vidrio Jena 11 G2 u otro equivalente.

34.2.3 Matraz redondo de fondo plano y boca esmerilada, de 100 ml de capacidad.

34.2.4 Ampolla de extracción de 500 ml.

34.2.5 Vasito de vidrio, cilíndrico de fondo plano y boca esmerilada, con las siguientes dimensiones aproximadas: 18 milímetros ∅; 60 mm de altura total, incluida la boca, constituida por un cono esmerilado, normalizado, con una altura de 10 milímetros; irá provisto de tapón de teflón, aunque puede sustituirse por tapón de vidrio.

34.2.6 Pipetas de 0,2-0,5-1 y 2 ml de capacidad.

34.2.7 Vibrador en el cual pueda agitarse fuertemente el vaso descrito en 34.2.5; debe dar, aproximadamente, unas 50 vibraciones por segundo.

34.2.8 Equipo de cromatografía en capa fina; placas de gel de sílice G de 20 x 20 cm y 0,25 mm de espesor y cubeta para el desarrollo de dichas placas.

34.2.9 Matraz de 50 ml de forma análoga a un matraz aforado con cuello de 10 mm ∅ exterior y boca esmerilada, cono normalizado 12/21.

34.2.10 Embudo de vidrio soplado.

34.2.11 Varilla de reflujo, provista de cono esmerilado macho 12/21.

34.2.12 Medidor de pH de lectura directa. En el caso de operar con indicador interno según se indica en 34.5.1, puede prescindirse de este aparato, aunque es preferible su utilización.

34.2.13 Termostato de agua que permita mantener una constancia de temperatura ± 0,5 °C.

34.2.14 Bureta de 5 ml con divisiones de 1/20 ml, y bureta de 25 ml graduada en décimas.

34.2.15 Vaso de 50 ml de capacidad.

34.2.16 Agitador pequeño de hélice.

34.2.17 Cronómetro.

34.3 *Reactivos.*

34.3.1 Alúmina activada, para cromatografía, actividad I según Brockman. Un tipo de alúmina que da muy buenos resultados es el «óxido de aluminio FLUKA para cromatografía», tipo 507C neutro.

34.3.2 Etanol de 96° exento de aldehídos.

34.3.3 Disolución de hidróxido sódico 2N. Disolver 100 g de hidróxido sódico en lentejas, calidad R. A., en agua destilada, recientemente hervida, completando el volumen hasta 1.000 mililitros.

34.3.4 Lipasa pancreática de cerdo, cuya actividad esté comprendida entre 0,8 y 2 unidades lipásicas por mg.

34.3.5 Disolución acuosa de Tris (hidroximetil) –amino-metano 1 M– ajustada a pH = 8 con ácido clorhídrico 6N.

34.3.6 Disolución acuosa de cloruro cálcico al 22 por 100.

34.3.7 Disolución acuosa de colato sódico al 0,1 por 100.

34.3.8 Ácido clorhídrico, aproximadamente 6 N.

34.3.9 Éter etílico.

34.3.10 Éter de petróleo, o hexano normal.

34.3.11 Mezcla de éter de petróleo-éter etílico, en la proporción de 2 a 1, a la cual se adiciona 1,6 por 100 de ácido fórmico (aproximadamente de 98 por 100).

34.3.12 Disolución de metilato sódico en metanol. Disolver sodio en metanol, con las precauciones habituales en la cuantía necesaria para obtener una concentración 0,2 M.

34.3.13 Disolución de ClH gaseoso en metanol aproximadamente al 4 por 100.

34.3.14 Disolución acuosa saturada de cloruro sódico.

34.3.15 Suspensión de goma arábiga al 10 por 100 en agua.

34.3.16 Disolución acuosa de colato sódico al 20 por 100.

34.3.17 Hidróxido sódico 0,1 N.

34.3.18 Disolución acuosa de rojo cresol al 1 por 100.

34.3.19 Aceite de oliva neutralizado.

34.3.20 Fenolftaleína al 1 por 100 en metanol.

34.3.21 Acetona o cloroformo, calidad para análisis.

34.4 *Procedimiento.*

Preparación de la lipasa pancreática: Aunque este producto puede adquirirse en el mercado, damos a continuación un método para su preparación: 5 kg de páncreas frescos de cerdo, se enfrían a 0 °C; se liberan de la grasa sólida y del tejido conjuntivo que los rodean, y se trituran en un molino de cuchillas hasta obtener una pasta fluida. Esta pasta se agita en frío, durante 4-6 horas, con 2,5 litros de acetona anhidra y después se centrifuga. El residuo se extrae otras tres veces con el mismo volumen de acetona, dos veces con una mezcla de acetona-éter etílico (1:1) y dos veces con éter etílico. El producto se seca durante 48 horas al vacío, obteniéndose un polvo estable que debe conservarse en refrigerador.

Valoración de la actividad lipolítica del polvo de lipasa: Se prepara una emulsión de aceite de oliva agitando, en un mezclador adecuado durante unos 10 minutos, una mezcla constituida por 165 ml de suspensión de goma arábiga al 10 por 100; 15 g de hielo picado en trozos finos; y 20 ml de aceite de oliva, previamente neutralizado.

Diez ml de la emulsión anterior se introducen en un vaso de 50 ml. Se añaden 0,3 ml de disolución de colato sódico al 20 por 100 y 20 ml de agua destilada.

Se coloca el vaso en el termostato, regulado a 37 °C, y se introducen los electrodos de un medidor de pH y un agitador de hélice (34.5.1).

Con la bureta de 5 ml se añade, gota a gota, disolución de hidróxido sódico 0,1 N hasta conseguir un pH de 8,5. Se añade un volumen conveniente de suspensión de polvo de lipasa en agua, según se indica en el párrafo siguiente y, tan pronto como el medidor de pH acuse un pH de 8,3, se pone en marcha el cronómetro y se va añadiendo la disolución de hidróxido sódico 0,1 N, al ritmo necesario para mantener constante el valor 8,3 de pH, anotando cada minuto el volumen de disolución alcalina consumida que acusa la bureta.

Los datos obtenidos se llevan a un sistema de ejes coordenados, marcando, en abscisas, los tiempos y, en ordenadas, los mililitros de disolución alcalina consumida para mantener el pH constante; debe obtenerse una gráfica lineal.

La suspensión de lipasa a que se alude en el párrafo anterior, se prepara al 0,1 por 100 en agua, tomando para cada ensayo la cantidad necesaria para que en 4 ó 5 minutos se consuma alrededor de 1 ml de disolución alcalina. Normalmente se consigue este resultado con 1 a 5 mg de polvo.

La unidad lipásica se define como la cantidad de enzima que libera 10/μ-equiv, de ácido por minuto. La actividad del polvo utilizado, medida en unidades lipásicas por mg, se calcula por la fórmula:

$$A = \frac{V \times 10}{P}$$

A = actividad en unidades lipásicas por mg

V = ml de disolución de hidróxido sódico 0,1 N, consumidos por minuto, calculados a partir de la gráfica.

P = peso tomado de polvo, expresado en mg.

La lipasa utilizada ha de tener una actividad comprendida entre 0,8 y 2 unidades lipásicas por miligramo.

Preparación de la muestra. Si la grasa tuviera una acidez libre igual o inferior a 3 por 100, se someterá directamente a la purificación en columna de alúmina, según se describe más adelante.

Si la grasa tuviese una acidez superior al 3 por 100 se someterá a una neutralización alcalina en hexano, según se describe más adelante, y la grasa neutra obtenida se purificará en columna de alúmina siguiendo el procedimiento descrito a continuación:

Purificación con alúmina: Se toman 15 g de alúmina activada y se disponen en el tubo cromatográfico (34.2.1), alojándose en la mitad inferior de diámetro más estrecho, pudiéndose efectuar el llenado en seco o en húmedo, utilizando para ello el disolvente que se disponga para el desarrollo, bien sea el éter de petróleo o el hexano. Una vez preparada la columna, se vierten 5 g de muestra, pesada con exactitud del centigramo y disuelta en 50 ml de éter de petróleo o hexano (34.5.2).

La disolución oleosa que pasa por la columna se filtra a través del filtro de vidrio (34.2.2) previamente desecado en estufa a 105 °C.

La disolución filtrada se recoge en un matracito redondo de unos 100 ml y se destila el disolvente al vacío, operando a una temperatura no superior a 30 °C. Para esta operación resulta muy ventajosa la utilización de un evaporador rotatorio (34.5.3).

El aceite obtenido, libre de disolvente, se utilizará para la hidrólisis por la lipasa pancreática, según se describe más adelante.

Neutralización con hidróxido sódico en hexano. En una ampolla de extracción de 500 ml se introducen unos 20 g de muestra, 100 ml de hexano, 50 ml de etanol, una gota de disolución alcohólica de fenolftaleína al 1 por 100, y el volumen de disolución de hidróxido sódico 2N, correspondiente a la acidez libre de la muestra, medido con pipeta o bureta graduada en décimas de milímetro (34.5.4).

Se agita la mezcla enérgicamente; se agregan 50 ml de agua destilada, se agita nuevamente y se deja en reposo hasta que la mezcla se separe en dos capas bien definidas.

Se extrae por la llave la capa hidroalcohólica inferior conteniendo los jabones.

La disolución de hexano conteniendo la grasa neutra se lava con porciones sucesivas de 25 ml de una mezcla de etanol de 96° y agua destilada 1:1 (v/v), hasta que el líquido de lavado no coloree en rosa a la fenolftaleína.

La disolución en hexano, libre de jabones, se deseca agregando 3-4 gramos de sulfato sódico anhidro; y se evapora el disolvente en evaporador rotatorio al vacío, o mediante una corriente de nitrógeno seco (pureza mínima 98 por 100). En todo caso, no debe calentarse por encima de 30 °C.

Hidrólisis por la lipasa pancreática. A 100 mg de la muestra de grasa, preparada como se ha indicado anteriormente (ver 34.5.5), pesados en el vasito descrito en 34.2.5, se añaden 20 miligramos de polvo de lipasa y 2 ml de la disolución 34.3.5. Se agita suavemente y se añaden 0,2 ml de disolución de cloruro cálcico al 22 por 100 y 0,5 ml de disolución de colato sódico al 0,1 por 100.

Se coloca el vasito, durante 1 minuto, en un baño a 40 °C. Se tapa y se agita fuertemente en el vibrador durante 2 minutos. Al cabo de este tiempo, se añade 1 ml de ácido clorhídrico 6N y 2 ml de éter etílico; se tapa y se agita con la mano. Se deja en reposo hasta que se separe la capa superior de éter etílico. Si se forma una emulsión, se rompe invirtiendo el tubo varias veces con suavidad.

Separación de los monoglicéridos por cromatografía en capa fina. Con ayuda de una jeringa adecuada, se coloca la mayor parte de la disolución etérea decantada en la parte inferior de una placa de gel de sílice de 20 x 20 cm, depositando las gotas de una forma regular en una línea horizontal situada a unos 15 mm del extremo inferior, dejando libre unos 10 mm en cada extremo. Una vez depositada la disolución, se introduce la placa en la cubeta, conteniendo el disolvente descrito en 34.3.11 en la cuantía necesaria para que la superficie quede unos 5 mm por debajo del producto depositado.

Cuando el frente del disolvente haya recorrido unos 15 centímetros, se saca la placa de la cubeta y se deja evaporar al aire el disolvente.

Observando la placa contra la luz de una ventana, se pueden ver perfectamente las bandas correspondientes a los productos formados en la liposis. La banda situada inmediatamente por encima de la posición original está constituida por los β-monoglicéridos. Con ayuda de una pequeña espátula, se raspa, recogiendo el polvo de sílice en un pequeño embudo de vástago ancho, colocado sobre el matraz de metilación (34.2.9).

Preparación de los ésteres metílicos Al matraz conteniendo la sílice raspada de la placa se agregan 10 ml de la disolución de metilato sódico (34.3.12), se coloca la varilla de reflujo, y se hierve durante 5 minutos.

Se añade una gota de fenolftaleína en metanol al 1 por 100 y, seguidamente, disolución de clorhídrico en metanol (34.3.15) gota a gota, hasta decoloración del indicador. Se hierve a re-flujo otros 5 minutos. Se deja enfriar añadiendo 1 ml de hexano o de éter de petróleo (34.3.10) y disolución acuosa saturada de cloruro sódico hasta que el hexano se sitúe en el cuello estrecho del matraz. Se agita fuertemente y se deja reposar. En pocos minutos se separa la disolución hexánica de los ésteres metílicos, que queda limpia y transparente en el cuello del matraz; pasándose, seguidamente, a inyectar esta disolución en el cromatógrafo para la determinación cualitativa y cuantitativa de los ácidos grasos.

Cromatografía en fase gaseosa de los ésteres metílicos. Los ésteres metílicos se determinan a continuación según el método número 41 –determinación de ácidos grasos por cromatografía en fase gaseosa– de los métodos oficiales de análisis de aceites y grasas.

34.5 *Observaciones.*

34.5.1 Si no se dispone de medidor de pH, puede utilizarse para su regulación en el medio reaccionante, el rojo cresol como indicador interno.

Para ello, al colocar el vaso en el termostato, según se indica en 34.4, se agregan 5 gotas de disolución acuosa al 1 por 100 del indicador (34.3.18) y se adiciona la disolución 0,1 N de hidróxido sódico, manteniendo una coloración rosa-violeta que corresponde, aproximadamente, a un pH de 8,3.

34.5.2 Con algunos aceites extraídos con disolventes, al efectuar la disolución en éter de petróleo o hexano puede formarse una turbidez que, si fuese muy intensa, podría perturbar el proceso cromatográfico de purificación. En estos casos, resulta aconsejable filtrar o centrifugar la disolución turbia, separando el sedimento y operando con la disolución transparente.

34.5.3 Si no se dispone de evaporador rotatorio, la eliminación del disolvente se puede realizar con análoga rapidez y eficacia, haciendo pasar por el interior del matraz una corriente de nitrógeno puro 98 por 100), calentando en baño de agua a temperatura que no exceda de 30 °C.

34.5.4 Teniendo en cuenta que se han tomado 20 g de muestra por cada 1 por 100 de acidez libre de oleico, se deberá adicionar 0,36 ml de la disolución de hidróxido sódico 2N. Si la fenolftaleína no acusase reacción alcalina, deberá adicionarse más disolución gota a gota, y agitando después de cada adición, hasta conseguir el viraje del indicador.

34.5.5 Con aceites comestibles de buena calidad aparente, y acidez reducida ≤3 por 100) en operaciones de rutina, se puede omitir el tratamiento previo de purificación con alúmina, ya que, en la inmensa mayoría de los casos, esta purificación no es necesaria. Sin embargo, como norma general, este tratamiento debe considerarse como necesario, y cualquier valor anormal obtenido efectuando una lipolisis directa no deberá ser aceptado sin confirmarlo previamente, con la grasa sometida al proceso de purificación.

34.6 *Referencia.*

1. Instituto de Racionalización del Trabajo. Una Norma Española 55.079.

35. RECONOCIMIENTO DEL ACEITE DE ORUJO DE ACEITUNA

(Prueba de Vizern)

35.1 *Principio.*

Este método tiene por objeto la identificación del aceite extraído por disolventes de los orujos grasos de aceituna.

Se aplica para determinar la pureza de los aceites de oliva vírgenes y refinados. En presencia de otros aceites, su aplicación e interpretación de resultados debe ser discrecional.

35.2 *Material y aparatos.*

35.2.(1, 2, 3 y 4) Como 22.2. (1, 2, 3 y 4).

35.2.5 Matraz erlenmeyer de 100 ml, con boca esmerilada, provisto de refrigerante de reflujo de aire, constituido por un tubo de 80 a 100 cm de longitud aproximadamente.

35.2.6 Tubo de ensayo de paredes gruesas, con dimensiones aproximadas de 160 mm de altura y 30 mm de diámetro interior.

35.2.7 Probeta de 10 ml.

35.3 *Reactivos.*

35.3.(1, 2, 3, 4, 5 y 6) Como 22.3. (1, 2, 3, 4, 5 y 6).

35.3.7 Alcohol etílico de 85 por 100 en volumen. Diluir 885 mililitros de etanol de 96° hasta 1.000 ml con agua destilada. La densidad será 0,8520. Comprobar con un alcohómetro.

35.4 *Procedimiento.*

Extraer el insaponificado de 5 g de aceite como en 22(a), empleando éter de petróleo.

La totalidad del insaponificable aislado recogido en el matraz de 100 ml se disuelve en 10 ml de etanol de 85°, en caliente con refrigerante de reflujo.

La disolución alcohólica se transvasa al tubo de ensayo 35.2.6 y se enjuaga el matraz con otros 10 ml de etanol de 85°, que se incorporan también al tubo de ensayo. Se homogeneiza la mezcla y se enfría a unos 25 °C; dejándolo en reposo durante una hora, a temperatura entre 20-25 °C. Observar al cabo de la hora.

La formación de un precipitado floconoso, que se deposita en el fondo del tubo, en forma de copos, acusa la presencia de aceite de orujo. Un precipitado más dividido o pulverulento, no resuelto en copos, no puede interpretarse como positivo, siendo muchos los aceites de oliva de presión que originan estos precipitados.

35.5 *Expresión de los resultados.*

Positivo o negativo.

35.6 *Referencia.*

1. M. Vizern. Ann. Fals. Fraud. 1953. 31.

36. TETRABROMUROS

(Prueba de Vizern-Guillot)

36.1 *Principio.*

Está fundamentada en la insolubilidad de los derivados tetrabromados de los ácidos grasos en éter de petróleo, en las condiciones especificadas en la prueba.

Se aplica al reconocimiento de aceites semisecantes en aceites de oliva.

La sensibilidad es del 5 por 100 para el aceite de soja y del 10 por 100 para los demás aceites.

36.2 *Material y aparatos.*

36.2.1 Tubo de vidrio con tapón esmerilado de aproximadamente 20 mm de diámetro y 180 mm de largo.

36.3 *Reactivos.*

36.3.1 Éter de petróleo (p. e. 40-70 °C) exento de productos reaccionables con los halógenos.

36.3.2 Bromo para análisis, exento de cloro.

36.3.3 Reactivo de bromación. Agregar gota a gota y agitando continuamente 4 ml de bromo a 100 ml de éter de petróleo, enfriado previamente a 0 °C. Conservar el reactivo en hielo fundente hasta el momento del ensayo.

36.4 *Procedimiento.*

Filtrar el aceite a ensayar que debe estar totalmente exento de humedad.

En el tubo de ensayo, desecado, introducir 1 ml de aceite seco y filtrado, disolverlo en 10 ml de éter de petróleo. Mantenerlo durante 5 minutos en hielo fundente, con el tubo cerrado. Agregar en pequeñas adiciones 10 ml de reactivo de bromación, agitar ligeramente y mantener el conjunto durante una hora en hielo fundente, al cabo de dicho tiempo el color de la disolución debe indicar la permanencia de exceso de bromo.

Observar el aspecto de la disolución. La presencia de aceite semisecante se acusa por la formación de un precipitado más o menos intenso, según la composición del aceite y su contenido en la mezcla, los aceites de oliva puros darán un ensayo limpio y transparente.

36.5 *Expresión de los resultados.*

Positivo o negativo.

36.6 *Referencia.*

1. M. Vizern. Ann. Fals. Fraud. 1953. 31.

37. MODIFICACIÓN SYNODINOS-KONSTAS

(Prueba de Hauchecorne)

37.1 *Principio.*

Se hace actuar el ácido nítrico concentrado sobre el aceite, el cual reacciona con productos de oxidación originados en las materias grasas parcialmente alteradas, hayan sido sometidas o no a un proceso de transformación industrial.

Es aplicable solamente a aceites de oliva «vírgenes» y refinados o a sus mezclas, pudiéndose obtener una coloración no satisfactoria en aceites no adulterados, cuya calidad deficiente o su conservación inadecuada sea responsable de la respuesta obtenida en el ensayo.

37.2 *Material y aparatos.*

37.2.1 Frascos de unos 50 ml de capacidad con tapón esmerilado
37.2.2 Probeta graduada con tapón esmerilado de 25 ml.
37.2.3 Embudo de 6 cm de diámetro.
37.2.4 Probeta graduada de 30 ml.
37.2.5 Papel de filtro corriente.

37.3 *Reactivos.*

37.3.1 Tierra decolorante para aceites de elevada actividad.
37.3.2 Ácido nítrico, para análisis, densidad 1,40.

37.4 *Procedimiento.*

Medir, con la probeta graduada, 30 ml de aceite de la muestra y verter en el frasco de 50 ml. Pesar 3 g de tierra decolorante y agregarlos al frasco, agitándose fuertemente durante 30 segundos.

El producto tratado con tierra se filtra, por filtro de pliegues, recogiéndose 10 ml en la probeta de tapón. Si se dispusiere de centrífuga, sería preferible centrifugar realizándose la operación en menos tiempo y con más eficacia.

Agregar, al aceite contenido en la probeta, 10 ml de ácido nítrico (d = 1,40) y agitar durante unos 30 segundos, dejándose reposar seguidamente y observándose el color desarrollado en la capa superior oleosa (ver 4.6).

37.5 *Expresión de los resultados.*

El aceite de oliva «virgen» de características normales y bien conservado, produce una coloración amarilla clara.

Los aceites de oliva refinados, procedentes de un «lampante» de buena calidad, suelen dar un color amarillo sucio que, frecuentemente, se acerca al amarillo tostado.

Los aceites de orujo refinados y, en general, los aceites de calidad deficiente, tanto «vírgenes» como refinados o las mezclas de ambos, dan una coloración marrón, obteniéndose una respuesta análoga con los aceites esterificados.

Los aceites de semillas refinados dan coloraciones muy diversas que no pueden considerarse como específicas para cada uno, pero que, sin embargo, un operador experto en la aplicación de la prueba los diferencia perfectamente de las coloraciones atribuibles a los aceites de oliva.

37.6 *Observaciones.*

37.6.1 El tiempo de desarrollo de estas coloraciones es muy variable. Generalmente se puede observar a los 2 ó 3 minutos de haberse separado la capa oleosa de la capa ácida, pero no se debe dar el dictamen definitivo hasta observar la coloración transcurridos unos 15 minutos de reposo.

37.7 *Referencia.*

1 Instituto de Racionalización del Trabajo. Una Norma Española 55.053.

38. RECONOCIMIENTO DEL ACEITE DE ALGODÓN

(Reacción de Halphen)

38.1 *Principio.*

Este método detecta cualitativamente el aceite de algodón en mezcla con otros aceites o grasas vegetales o animales.

Puede considerarse específica del aceite de algodón, excepto en presencia de aceites de Kapok y de grasas procedentes de animales que hayan sido alimentados con harina de semilla de algodón o alguna materia que contenga ácidos ciclopropenoides; en ambos casos habrá que realizar pruebas discriminatorias.

38.2 *Material y aparatos.*

38.2.1 Tubos de ensayo de dimensiones 250 x 25 mm aproximadamente.

38.2.2 Baño de agua caliente con temperatura regulable

38.2.3 Baño de aceite o bloque de calefacción adecuado para los tubos de ensayo que han de ser utilizados, regulables a una temperatura de 110-115 °C. En lugar de aceite puede emplearse una disolución acuosa saturada de cloruro sódico.

38.3 *Reactivos.*

38.3.1 Preparar una disolución de azufre en bisulfuro de carbono al 1 por 100 y añadir un volumen igual de alcohol amílico.

38.4 *Procedimiento.*

Tomar en un tubo de ensayo de 10 ml de aceite muestra y agregar un volumen igual de reactivo. Agitar y calentar en un baño de agua a 70-80 °C durante unos cuantos minutos, agitando de cuando en cuando, hasta que el bisulfuro de carbono comience a hervir y la muestra comience a desprender vapores.

Colocar el tubo en un baño regulado a 110-115 °C durante 1-2 horas. La presencia de aceite de algodón se acusa por el desarrollo de un color rojo más o menos intenso; los aceites refinados suelen dar color rosa. En el caso de débiles contenidos de aceite de algodón por bajo del límite de sensibilidad del ensayo, el líquido toma color amarillo.

38.5 *Expresión de resultados.*

Positiva o negativa.

38.6 *Observaciones.*

38.6.1 La estructura del ciclopropeno responsable del desarrollo del color se destruye por calefacción, y a 200 °C la destrucción es prácticamente completa. Por tanto, los aceites refinados suelen dar, a lo sumo, una reacción débil y frecuentemente dan resultado negativo. Del mismo modo, la hidrogenación y los tratamientos con ácidos u otros agentes químicos reducen la intensidad y pueden anularla por completo.

38.6.2 Diferentes lotes de aceite de algodón pueden reaccionar con intensidades diferentes. La intensidad del color no puede tomarse como índice del contenido en aceite de algodón.

38.7 *Referencias.*

1. J. Pharm. Chim. 1897. 6, 390.
2. Analyst. 1897. 22, 396
3. American Oil Chemists' Society. Official and Tentative Methods. Cb. 1-25.

39. RECONOCIMIENTO DEL ACEITE DE SEMILLA DE TÉ EN ACEITE DE OLIVA

(Reacción de Fitelson)

39.1 *Principio.*

Este método, es aplicable solamente a la identificación de aceite de semilla de té en mezcla con aceite de oliva.

39.2 *Material y aparatos.*

39.2.1 Tubos de ensayo con dimensiones aproximadas de 150 × 15 mm.
39.2.2 Pipeta de 1,5 ml, graduada en décimas.
39.2.3 Pipeta cuentagotas, con orificio de salida de, aproximadamente, 2 mm de diámetro, calibrado de tal forma que siete gotas de aceite pesen, aproximadamente, 0,22 g.

39.3 *Reactivos.*

39.3.1 Cloroformo, reactivo análisis.
39.3.2 Acido sulfúrico, reactivo análisis, d = 1,84.
39.3.3 Anhídrido acético, reactivo análisis.
39.3.4 Éter etílico anhidro, reactivo análisis.

39.4 *Procedimiento.*

Colocar en un tubo de ensayo, medidos con pipeta, 0,8 ml de anhídrido acético, 1,5 ml de cloroformo y 0,2 ml de ácido sulfúrico. Mezclar y enfriar en un baño de agua con hielo a °C.

Añadir con la pipeta cuentagotas 0,22 g de la muestra de aceite. Si aparece turbidez, añadir anhídrido acético, gota a gota, agitando después de cada adición hasta que desaparezca. Mantener a 5 °C durante 5 minutos.

Añadir 10 ml de éter etílico, previamente enfriado a 5 °C, tapar el tubo de ensayo con un corcho y mezclar inmediatamente invirtiendo el tubo dos veces. Colocar nuevamente el tubo en el baño de agua-hielo y observar el color.

El aceite de semilla de té puro da una coloración roja intensa, alcanza un máximo y seguidamente desaparece.

39.5 *Expresión de resultados.*

Positiva o negativa.

39.6 *Observaciones.*

39.6.1 Muchas muestras genuinas de aceite de oliva dan coloraciones rosa de una intensidad comparable a un contenido de aceite de semilla de té del 10 por 100 o más. Por consiguiente, coloraciones rosadas débiles en muestras presentadas como aceite de oliva puro no pueden ser atribuidas a la presencia de aceite de semilla de té.

39.6.2 Algunas muestras de aceite de oliva, especialmente de calidad refinable o tipos industriales muestran una coloración oscura que tiende a enmascarar el color rojo

característico de la reacción. Para evitar este inconveniente, proceder como sigue: Saponificar una mezcla de 5 g de la muestra y 5 g de parafina líquida blanca, utilizando un exceso de hidróxido potásico en disolución alcohólica (aproximadamente 5 ml de hidróxido potásico al 50 por 100 diluido con 30 ml de alcohol etílico). Una ebullición mantenida durante 10-15 minutos es generalmente suficiente. Pasar la disolución del producto saponificado a una ampolla de decantación y añadir un volumen igual de agua destilada, mezclar y dejar que decante, separándose en dos capas. Separar la capa inferior constituida por la disolución jabonosa. Lavar la capa oleosa varias veces con agua destilada con el fin de eliminar los restos de jabón. Secar el producto una vez lavado, añadiendo sulfato sódico anhidro y dejar en reposo durante unos minutos. Filtrar y operar como se indica en 39.4.

39.6.3 Es aconsejable trabajar simultáneamente y en forma idéntica con muestras especialmente preparadas que sirvan como patrones de comparación.

39.7 *Referencias.*

1. J. Assoc. Offic. Agr. Chem. 1936. 19, 493-97.
2. American Oil Chemists' Society. Official and Tentative Methods. Cb. 3-39.

40. RECONOCIMIENTO DEL ACEITE DE SÉSAMO

(Reacción de Pavolini)

40.1 *Principio.*

Este método tiene por objeto el reconocimiento del aceite de sésamo en mezcla con otros aceites y grasas comestibles.

Es aplicable aunque el aceite de sésamo se haya sometido a un proceso de refinación alcalina, o hidrogenación parcial para la preparación de «shortenings» o margarinas.

40.2 *Material y aparatos.*

40.2.1 Tubo de ensayo de 20 × 110 mm de diámetro interior y longitud, respectivamente, con tapón esmerilado y llave de salida de vidrio en su parte inferior. Debe llevar una marca indicando los volúmenes de 10 ml y 15 ml.

40.2.2 Soporte para mantener el tubo anterior en posición vertical.

40.2.3 Cápsula de porcelana, fondo plano, de unos 60 mm de diámetro.

40.3 *Reactivos.*

40.3.1 Acido sulfúrico concentrado (d = 1,84).

40.3.2 Disolución de 0,35 ml de furfurol, recientemente destilado, en un litro de anhídrido acético. Esta disolución debe guardarse en frascos oscuros, de tapón esmerilado, preferiblemente provistos de capuchón protector, también con ajuste esmerilado. Manteniendo en debidas condiciones el reactivo, se conserva largo tiempo. No es necesario que el anhídrido ascético sea rigurosamente anhidro, pudiéndose tolerar hasta un 5 por 100 de agua.

40.4 *Procedimiento.*

En el tubo graduado se vierten 10 ml de la muestra de aceite, y seguidamente 5 ml de reactivo 40.3.2. Agitar durante 1 minuto aproximadamente, colocar el tubo en el soporte y dejar reposar hasta que se separen las dos capas.

Verter de 1 a 2 ml de la capa inferior a la cápsula de porcelana. Agregar 5 ó 8 gotas de ácido sulfúrico concentrado y mezclar imprimiendo a la cápsula un suave movimiento de rotación.

Para cantidades de aceite de sésamo superiores al 1 por 100 se desarrolla inmediatamente una coloración azul de Prusia oscura, con ligero tinte verdoso. Para contenidos menores, el color azul va siendo más débil, aumentando al mismo tiempo el período requerido para el desarrollo completo del color. En mezcla con aceites de oliva y soja, el límite de detección es de 0,25 por 100, acusándose la presencia por la aparición de un color gris azulado, que tarda en desarrollarse de 5 a 10 minutos.

40.5 *Expresión de resultados.*

Positivo o negativo.

40.6 *Referencias.*

1. Pavolini L. Olii Minerali, Grassi Saponi, Colori Vernici; 12, 41, 1934.
2. Instituto de Racionalización del Trabajo. Una Norma Española 55.068.

41. DETERMINACIÓN DE ÁCIDOS GRASOS POR CROMATOGRAFÍA EN FASE GASEOSA

41.1 *Principio.*

El método está basado en la separación y determinación cromatográfica de los ésteres metílicos de los ácidos grasos.

Es aplicable a las grasas vegetales y animales con ácidos grasos de 12 a 24 átomos de carbono No es aplicable para la determinación de ácidos grasos oxidados y epoxiácidos.

41.2 *Material y aparatos.*

41.2.1 Matraz redondo, fondo plano, de 100 ml, boca esmerilada.
41.2.2 Refrigerante de reflujo, adaptable al matraz anterior.
41.2.3 Ampollas de decantación de 500 ml.
41.2.4 Matraz redondo, fondo plano, de 200 ml.
41.2.5 Cromatógrafo apto para separar los esteres metílicos, provisto de horno con regulación de temperatura hasta 250-300 °C, e inyector susceptible de ser calentado hasta 50 °C por encima de la temperatura del horno. Detector suficientemente sensible y aparato registrador continuo.
41.2.6 Botella con nitrógeno a presión; riqueza mínima 99,8 por 100.
41.2.7 Columna de acero inoxidable, aluminio, cobre o vidrio de 3-6 mm de diámetro interior, de 2 m de longitud, rellena con Chromosorb P o W (60-80 mallas) o Celite 545 (80-100 mallas), impregnada con 5 por 100 de succinato de polietilenglicol.
41.2.8 Jeringa, de 5 a 10 µl de capacidad.

41.3 *Reactivos.*

41.3.1 Metanol absoluto, reactivo para análisis.
41.3.2 Sodio metálico, reactivo para análisis.
41.3.3 Disolución de metilato sódico. Disolver 5 g de sodio metal en 1.000 ml de metanol absoluto (aprox. 0,2 N).
41.3.4 Éter de petróleo (p. e., 40°-60 °C) o hexano, para cromatografía.
41.3.5 Disolución de ácido clorhídrico anhidro en metanol absoluto al 3-4 por 100.
41.3.6 Cloruro sódico, reactivo para análisis.
41.3.7 Sulfato sódico, reactivo para análisis.
41.3.8 Disolución de fenolftaleína al 1 por 100 en metanol.
41.3.9 Disolución de rojo de metilo al 0,1 por 100 en etanol al 60 por 100
41.3.10 Nitrógeno gas puro (99,8 por 100).

41.4 *Procedimiento.*

41.4.1 Preparación de los ésteres metílicos.
41.4.1.1 Aceites y grasas de cualquier acidez e insaponificable no superior al 2 por 100.

a) Pesar 1 g de grasa en matraz de 100 ml. Agregar 25 ml de disolución de metilato sódico. Adaptar refrigerante de reflujo y hervir hasta obtener una sola fase; aproximadamente, 5 minutos. Interrumpir la calefacción.

b) Agregar al matraz 30 ml de disolución de ácido clorhídrico en metanol. Volver a calentar a reflujo 5 minutos. Enfriar. c/ Extracción de los ésteres metílicos.

Método rápido. Pasar la disolución obtenida en el matraz a otro de 100 ml con cuello estrecho y largo. Lavar el primero con 4-5 ml de hexano o heptano y pasarlos al segundo; calentar éste sin llegar a hervir, imprimiéndole movimiento de rotación durante 1 ó 2 minutos. Agregar disolución saturada de cloruro sódico en cantidad suficiente para situar la capa de hexano en el cuello del matraz; dicha capa presentará aspecto limpio y transparente. Tomar

con una pipeta 2 ó 3 ml, pasarlos a un recipiente adecuado para su conservación o inyección directa en el cromatógrafo.

Método de referencia. Pasar la disolución contenida en el matraz a una ampolla de extracción de 500 ml, lavar aquél con unos 30 ml de éter de petróleo o hexano. Añadir a la ampolla 123 ml de agua destilada. Agitar fuertemente y dejar reposar. Extraer tres veces consecutivas la capa inferior con 30 ml de éter o hexano cada vez. Lavar repetidamente los tres extractos reunida: en una ampolla de extracción con 15 ml de agua des-rada cada vez, hasta eliminar completamente el ácido, empleando rojo de metilo como indicador. Secar la disolución con sulfato sódico anhidro Eliminar el disolvente en bario de agua bajo corriente de nitrógeno.

41.4.1.2 Aceites y grasas de acidez no superior al 0,3 por 100 en ácido oleico.

Omitir la metanolisis en medio ácido. Realizar la metanolisis alcalina según 41.4.1.1.a) y, estando aún caliente el matraz, agregar por la parte superior del refrigerante una gota de disolución de fenolftaleína y disolución de ácido clorhídrico en metanol en cantidad algo superior a la necesaria para neutralizar el metilado. Dejar enfriar. Pasar la disolución a la ampolla de extracción. Proceder a la extracción de los ésteres metílicos según 41.4.1.1.c).

41.4.1.3 Aceites y grasas de acidez superior al 80 por 100 en ácido oleico

Omitir la metanolisis alcalina. Realizar la metanolisis ácida, pesando en el matraz 2 g de muestra, previamente filtrada y seca. Agregar 60 ml de la disolución de ácido clorhídrico en metanol. Proseguir según 41.4.1.1.b) y 41.4.1.1.c).

41.4.1.4 Aceites y grasas con insaponificable superior al 2 por 100.

Eliminar la materia insaponificable según el método «Determinación de la materia insaponificable». La solución hidroalcohólica de jabones resultantes se concentra en evaporador rotario hasta unos 50 ml. Pasar éstos a una ampolla de extracción. Acidificar con ácido clorhídrico 2 N hasta reacción ácida al rojo de metilo. Extraer con éter de petróleo o hexano. Proseguir como en 41 4 1 3.

41.4.2 Preparación de la columna.

41.4.2.1 Soporte: En un vaso de 600 ml colocar 100 g de Chromosorb W o P, o Celita 545, preferentemente el primero, agregar ácido clorhídrico al 20 por 100 en cantidad suficiente hasta cubrir el producto. Dejar en reposo durante 15 horas. Decantar el ácido. Agregar agua destilada, agitando fuertemente, y dejar reposar 5 minutos. Decantar el agua y volver a cubrir con ácido clorhídrico al 20 por 100 y reposar durante 2 horas. Filtrar sobre embudo de vidrio y lavar con agua destilada hasta neutralidad. Extender seguidamente el soporte en capa delgada en cápsulas de porcelana o cubeta de vidrio. Desecar en estufa a 110 °C durante 2 horas.

41.4.2.2 Fase estacionaria: Succinato de polietilenglicol comercial.

41.4.2.3 Impregnación del soporte: Disolver, en cápsula de porcelana, 0,5 g de la fase estacionaria o fija de unos 50 ml de acetona o cloroformo. Añadir 9,5 g de soporte tratado. Regular el disolvente para obtener una papilla de fluidez adecuada para una buena homogeneización por agitación. Eliminar el disolvente sobre baño de agua, removiendo con espátula, hasta obtener el producto en forma de polvo suelto. Extenderlo en capa delgada e introducirlo en estufa a 100 °C durante 2 horas.

41.4.2.4 Llenado de la columna: Introducir el soporte impregnado con fase fija en la columna, haciéndola vibrar por percusión o con un vibrador magnético, hasta su llenado total. Es preciso que el material rellene la columna homogéneamente, evitando la formación de vías o canales, para que no pierda eficacia. Obturar los extremos con tapón de lana de vidrio y/o cilindros de malla metálica de cobre.

41.4.3 Condiciones operatorias.

Acoplar al cromatógrafo la columna preparada, o la suministrada por la firma comercial del aparato.

Regular la temperatura del horno entre 160-170 °C, la cámara de inyección 50 °C más alta que la del horno y el detector 25 °C sobre la de la columna.

Ajustar el flujo de gas portador, en principio del orden de 4 l/hora, y mantenerlo constante. Acondicionar la nueva columna para la temperatura de operación, fluyendo gas

portador durante 24 horas o hasta estabilidad. Registrar la línea base para comprobar la estabilidad del aparato.

Operar con patrones, rectificando las condiciones operatorias a la vista de los resultados obtenidos, regulando el flujo de gas portador de forma que el linolenato de metilo sea eluido en 30 minutos, como máximo. Medirlo periódicamente con el medidor de flujo de burbuja de jabón y otro medio.

Preparar una disolución de los ésteres metílicos en acetona o hexano de pureza comprobada. Inyectar de 0,4 a 0,6 µl, con jeringa, descargando y retirando la aguja rápidamente.

El registro obtenido será admisible si cumple las siguientes condiciones: a) El área total de los picos registrados, referida a la sensibilidad máxima utilizada, no será inferior a 5.000 mm^2. De esta forma, los componentes presentes en la cuantía de 0,2 por 100 deberán dar picos de 10 mm^2, como mínimo. b) Todos los picos han de caer dentro del papel registrador.

Señalar en el cromatograma el punto de referencia de introducción de la muestra, los picos iniciales de salida del aire y la atenuación de registro de cada pico.

41.4.4 Comprobación de las condiciones de trabajo del instrumento y de la columna.

Se realiza cromatografiando una muestra de patrones conteniendo aproximadamente cantidades iguales de estearato y oleato de metilo, inyectando una cantidad de muestra tal que los picos registrados sean del 25 al 50 por 100 del ancho del papel de registro, y determinando la resolución de los dos ácidos según:

$$\text{Resolución} = \frac{2\,D}{O + E}$$

D = distancia entre los dos máximos de los picos del oleato estearato.
O = ancho de la base del oleato.
E = ancho de la base del estearato.

Si la resolución es igual o mayor de 1,0, el instrumento y columna están en condiciones de trabajo satisfactorias.

Todas las columnas experimentan con el uso una pérdida gradual de resolución; cuando ésta es menor de 1,0, la columna será reemplazada.

41.5 *Cálculo.*

41.5.1 Identificación de los picos. Los ésteres aparecen en orden creciente del número de átomos de carbono y de aumento de insaturación para un mismo número de átomos de carbono. El palmítico (C_{16}) aparece delante de los C_{18}, y éstos en el orden oleato (C_{18} : 1), linoleato (C_{18} : 2) y linoleato (C_{18} : 3); el aráquico (C_{20} : 0) aparece normalmente después del (C_{18} : 3), pero pueden estar invertidos en algunos casos. Se establecerá la identidad para una columna dada inyectando muestras patrones.

Fijar los tiempos de retención, medidos en el cromatograma (distancia entre el máximo de cada pico y la posición del pico inicial de salida del aire, o del pico de salida del disolvente en el caso de detectores de llama de hidrógeno). Compararlos con los obtenidos con las mezclas patrones.

41.5.2 Determinación cuantitativa. Se considera que la superficie del triángulo formado por cada pico y la línea base es proporcional a la cantidad de componente identificado con dicho pico.

Determinar el área trazando líneas tangentes a los lados de cada pico prolongadas hasta cortar la línea base. Multiplicar la altura del triángulo (corregida para la atenuación empleada) por la mitad de la base.

Si se ha registrado con atenuación única, medir el área multiplicando la altura de] pico por su ancho a la mitad de la altura.

Sumar las áreas de todos los picos y calcular el tanto por ciento correspondiente a cada pico:

$$\%\,P_i = \frac{A_1}{\sum A_1} \times 100$$

P_i = tanto por ciento de cada componente en la mezcla.
A1 = área de cada pico.

Normalmente se empleará este criterio y expresión.

41.5.2.1 Factores de corrección. En algunos casos, por no ser lineal la respuesta del instrumento y por las diferencias en los pesos moleculares, se determinan los factores de corrección de cada ácido, referidos al ácido palmítico, analizando mezclas conocidas de composición similar a la mezcla problema.

$$f_x = \frac{x A_p}{A_x P}$$

f_x = factor de corrección del ácido.
x = tanto por ciento del ácido en la mezcla.
A_x = área del pico x.
P = tanto por ciento del ácido palmítico en la mezcla patrón.
A_p = área del pico del ácido palmítico.

$$\text{Área corregida del pico } x = A_c = f_x \frac{A_x}{A_p}$$

41.6 *Referencias.*

1. Jacini y otros. La Rivista Italiana de la Sostanze Grasse. 1963. 108, 40.
2. Firestone, D. Journal Association of Official Agricultura] Chemists. 1963. 46, 1.
3. International Union of Pure and Applied Chemistry Standard Methods for the Analysis of Oils, Fats and Soaps. 1964. II. D. 19. Suplemento 5.° ed.
4. Consejo Oleícola Internacional. Métodos de Análisis. 1967.

42. DETERMINACIÓN DEL CONTENIDO EN MATERIA GRASA DE LOS ALPECHINES

42.1 *Principio.*

Se considera materia grasa del alpechín el producto obtenido por extracción con éter de petróleo en condiciones determinadas.
El procedimiento es aplicable a toda clase de alpechines, ya sean centrifugados o no.

42.2 *Material y aparatos.*

42.2.1 Ampollas de extracción de un litro y litro y medio de capacidad.
42.2.2 Vaso de precipitado de un litro y medio de capacidad.
42.2.3 Matraz redondo, de fondo plano, de 250 ml de capacidad.
42.2.4 Embudo de pico corto de 80 mm de diámetro.

42.3 *Reactivos.*

42.3.1 Éter de petróleo, para análisis (ver 42.6.1).
42.3.2 Sulfato sódico anhidro puro. 50 gr de este producto, introducido en un cartucho y extraído en un Sohxlet con éter de petróleo durante cinco horas, no debe dejar en el matraz, una vez desecado en estufa a 105°C durante dos horas, un residuo superior a un centigramo.

42.4 *Procedimiento.*

Pesar, en el vaso de precipitado de la muestra bien homogeneizada por agitación, un kilogramo de alpechín (42.6.2.).
Trasvasar a la ampolla de extracción de un litro y medio, lavando con pequeñas cantidades de agua destilada, con objeto de arrastrar los restos de alpechín que puedan quedar en el vaso. Medir 150 ml de éter de petróleo y verterlos en el vaso de precipitado, cuidando de que lave bien las paredes y fondo del vaso. Pasar a la ampolla de extracción y agitar fuertemente, tomando las precauciones necesarias. Dejar reposar el tiempo suficiente para que se separen perfectamente la capa de éter de petróleo del alpechín (42.3.3).

Pasar la capa de alpechín al vaso de precipitado. Trasvasar la solución de éter de petróleo por la parte superior de la ampolla de extracción a una segunda ampolla de un litro de capacidad, en la que se han introducido previamente unos 200 ml de agua destilada, cuidando de no arrastrar restos de alpechín.

Repetir la extracción del alpechín dos veces más, como mínimo (ver 42.6.4). Las tres fracciones de éter de petróleo reunidas en la segunda ampolla se lavan con agua destilada por agitación.

Repetir los lavados, si es necesario, hasta que el agua destilada decantada no presente coloración.

Una vez separada el agua del último lavado, se añade una pequeña cantidad de sulfato sódico anhidro a la solución de éter de petróleo, agitando y dejando reposar media hora, como mínimo. Se filtra sobre el matraz de 250 ml, previamente mantenido dos horas en estufa a 105 °C, enfriado en desecador y tarado, hasta ocupar la mitad del matraz; se destila el éter volviendo a filtrar otra porción de éter de petróleo, que se destila seguidamente, repitiendo sucesivamente estas operaciones hasta agotar la totalidad existente en la ampolla, que se enjuaga con 20ó 25 ml de éter de petróleo, que se adicionan también al matraz.

Una vez terminada la destilación, se introduce el matraz en una estufa regulada a 105 °C, en la que se mantiene durante dos horas. Dejar enfriar en un desecador y pesar con precisión de miligramo.

42.5 *Cálculos.*

El tanto por ciento de grasa se obtendrá mediante la fórmula:

$$\%\ \text{de grasa} = \frac{P_2 - P_1}{P_0} \times 100$$

en la que:

P_2 = peso en gramos del matraz con el aceite.

P_1 = peso en gramos del matraz vacío y desecado.

P_0 = peso en gramos de la muestra de alpechín.

42.6.1 Se puede sustituir el éter de petróleo, sin variación sensible en los resultados, por el hexano técnico.

42.6.2 En algunas muestras de alpechín, especialmente los de elevado contenido graso, resulta prácticamente imposible conseguir una homogeneización adecuada por simple agitación en el recipiente, En estos casos es aconsejable agregar una cantidad aproximada de 0,1 g de «Tween 80» por litro de muestra, provocándose una emulsión que facilita la homogeneización y toma de una muestra representativa, sin afectar prácticamente los resultados cuantitativos.

42.6.3 Las emulsiones persistentes que puedan originarse ocasionalmente pueden hacerse desaparecer añadiendo pequeñas cantidades de alcohol etílico.

42.6.4 En alpechines ricos en materia grasa, es aconsejable realizar mayor número de extracciones.

42.7 *Referencia.*

1. Instituto de Racionalización del Trabajo. Una Norma Española 55.114.

[. . .]

§ 39

Orden de 31 de julio de 1979 por la que se establecen métodos oficiales de análisis de aceites y grasas, productos cárnicos, cereales y derivados fertilizantes, productos fitosanitarios, productos lácteos, piensos, aguas y productos derivados de la uva. [Inclusión parcial]

Presidencia del Gobierno
«BOE» núm. 207, de 29 de agosto de 1979
Última modificación: 3 de diciembre de 2014
Referencia: BOE-A-1979-21118

Excelentísimos señores:

Por Órdenes de 30 de noviembre de 1976 («Boletín Oficial del Estado» de 4 de enero de 1977) y de 31 de enero de 1977 («Boletín Oficial del Estado» de 14 de julio) se establecieron diversos métodos oficiales de análisis, contemplando en el apartado segundo la posibilidad de su ampliación a medida que los correspondientes grupos de trabajo avancen en el estudio de nuevos métodos. Por otra parte, el continuo progreso de las técnicas de análisis aconsejan la revisión periódica de estos métodos modificándolos, completándolos o sustituyéndolos.

En consecuencia, a propuesta de los Ministros de Defensa, de Hacienda, de Administración Territorial, de Sanidad y Seguridad Social, de Industria y Energía, de Comercio y Turismo y de Agricultura, esta Presidencia del Gobierno dispone:

Primero.

Se aprueban como oficiales los métodos de análisis de aceites y grasas, productos cárnicos, cereales y derivados, fertilizantes, productos fitosanitarios, productos lácteos, piensos, aguas y productos derivados de la uva, que se citan respectivamente en los anejos del I al IX.

Segundo.

Cuando no existan métodos oficiales para determinados análisis y hasta que sean estudiados por el grupo de trabajo correspondiente, podrán ser utilizados los adoptados por Organismos nacionales o internacionales de reconocida solvencia.

Tercero.

Quedan derogadas las disposiciones de igual o inferior rango que se opongan a la presente Orden.

Cuarto.

La presente disposición entrará en vigor a los treinta días de su publicación en el «Boletín Oficial del Estado».

ANEJO I

Métodos de análisis de aceites y grasas

10(b). ÍNDICE DE ACIDEZ

(Método potenciométrico)

10 (b).1 *Principio.*

La determinación de la acidez libre se efectuará por volumetría, utilizando indicador potenciométrico, siendo éste el método aplicable cuando la valoración intensa de la solución o su turbidez dificultan la apreciación del viraje del indicador coloreado.

10(b).2 *Material y aparatos.*

10(b).2.1 Equipo de valoración potenciométrica equipado con electrodos de vidrio/calomelano o de wolframio/calomelano.
10(b).2.2 Agitador magnético.
10(b).2.3 Bureta de 25 ml, dividida en décimas de ml.

10(b).2.4 Matraz aforado de 1.000 ml.
10(b).2.5 Probeta graduada de 50 ml.
10(b).2.6 Vasos de precipitado de 150 ml, forma alta.

10(b).3 *Reactivos.*

10(b).3.1 Isobutil-metil-cetona $d_{4°}^{20°}$ = 0,8; p. e. = 114-117 °C.

10(b).3.2 Isopropanol.
10(b).3.3 Hidróxido potásico.
10(b).3.4 Ácido benzoico.
10(b).3.5 Disolución 0,1 N de hidróxido potásico en isopropanol.

Pesar 7 g de hidróxido potásico, en lentejas, e introducirlas en un matraz aforado de un litro. Adicionar alcohol isopropílico, agitar con agitador magnético hasta conseguir una disolución completa y enrasar. Esta disolución se valora con ácido benzoico.

10(b).4 *Procedimiento.*

10(b).4.1 Preparación de la muestra.

La muestra deberá estar seca y libre de materias extrañas en suspensión. En caso contrario, antes de proceder a la pesada, deberá decantarse el agua si hubiese lugar a ello; y, en todo caso, filtrar con papel de filtro, efectuándose esta operación a una temperatura ligeramente superior a la del punto de fusión de la grasa.

Las grasas que contengan ácidos grasos volátiles no podrán calentarse, debido al riesgo de volatilización de ácidos libres. En estos casos, se procederá a la determinación de la acidez directamente, refiriéndose a muestra seca y exenta de impurezas insolubles, basándose en las determinaciones realizadas sobre muestras independientes.

10(b).4.2 Determinación.

Pesar de 5 a 10 g de materia grasa en un vaso de 150 ml y agregar 50 ml del reactivo 10(b).3.1. A continuación introducir los electrodos y proceder a la valoración con la disolución de hidróxido potásico.

10(b).5 *Cálculos.*

Calcular el índice de acidez aplicando la siguiente fórmula:

$$I_A = \frac{V \cdot 56{,}11 \cdot N}{P}$$

A = volumen, en ml, consumidos en la valoración.
N = normalidad de la disolución de hidróxido potásico.
P = peso, en g, de la muestra.

10(b).6 *Observaciones.*

Cuando se utilicen electrodos simples la unión entre la disolución saturada de cloruro potásico y la disolución de medida es conveniente hacerla a través de una espiga de porcelana porosa de unos 3 cm de longitud o por cualquier otro sistema que impida una difusión apreciable entre ambas disoluciones durante el tiempo que dura la valoración.

10(b).7 *Referencias.*

1. Instituto Nacional de Racionalización y Normalización del Trabajo. Una Norma Española 55.063.

11(b). ÍNDICE DE SAPONIFICACIÓN

(Método potenciométrico)

11(b).1 *Principio.*

Se denomina índice de saponificación el peso en mg de hidróxido potásico necesario para saponificar 1 g de materia grasa.

La determinación se realiza saponificando la muestra con una disolución previamente valorada de hidróxido potásico, determinando por volumetría el exceso de hidróxido potásico, utilizando indicador potenciométrico. Este método debe aplicarse cuando la coloración intensa de la solución o turbidez dificulten la apreciación del viraje del indicador coloreado.

11(b).2 *Material y aparatos.*

11(b).2.1 Equipo de valoración potenciométrica equipado con electrodos de vidrio/calomelano o wolframio/calomelano.
11(b).2.2 Agitador magnético.
11(b).2.3 Bureta de 25 ml, dividida en décimas de ml.
11(b).2.4 Pipeta aforada de 25 ml.
11(b).2.5 Matraz aforado de 1.000 ml.
11(b).2.6 Probeta graduada de 50 ml.
11(b).2.7 Matraces redondos de 100 ml provistos de tubo de reflujo, de un metro de longitud, con ajuste normalizado 14/23.
11(b).2.8 Vasos de precipitado de 150 ml, forma alta.

11(b).3 *Reactivos.*

11(b).3.1 Isopropanol.
11(b).3.2 Etilenglicol. Índice de refracción a 20 °C: 1,42741,4292.
11(b).3.3 Ácido clorhídrico d = 1,18.
11(b).3.4 Hidróxido potásico.
11(b).3.5 Tris- (hidroxi- metil) -aminometano $(CH_2OH)_3ONH_4$ de calidad utilizada para la preparación de soluciones patrón, peso equivalente 121,14.
11(b).3.6 Disolución 0,5 N de hidróxido potásico en isopropanol. Pesar 35 g de hidróxido potásico, en lentejas, e introducir en un matraz aforado de 1 litro. Adicionar alcohol isopropílico, agitar con agitador magnético hasta conseguir la disolución completa y enrasar.
11(b).3.7 Disolución 0,5 N de ácido clorhídrico en isopropanol. Medir con probeta 42 ml de ácido clorhídrico y verterlos en un matraz aforado de 1.000 ml, completando el volumen hasta el enrase con isopropanol. Para valorar esta disolución pesar, en vidrio de reloj y con precisión de 0,2 mg, aproximadamente, 1,2 g de tris-(hidroxi-metil)-aminometano, pasándolo a un vaso de 150 ml, forma alta. Disolver en 20 ml de isopropanol, adicionándose 20 ml de

etanodiol, efectuándose seguidamente la valoración con la disolución clorhídrica, según se describe en 11 (b).4.2. La valoración también se puede realizar utilizando indicador coloreado, adicionándose para ello 2 gotas de disolución azul de timol al 1 por 100 en isopropanol, acusándose el punto de equivalencia por un viraje brusco del amarillo al rosa. Sean P los gramos de THMAM pesados y V los mililitros de ácido clorhídrico consumidos en la valoración:

$$N = \frac{P}{0{,}12114 \cdot V}$$

11(b).4 *Procedimiento.*

11(b).4.1 Preparación de la muestra.

La muestra deberá estar seca y libre de materias extrañas en suspensión. En caso contrario, antes de proceder a la pesada, deberá decantarse el agua, si hubiere lugar a ello, y, en todo caso, filtrar por papel de filtro, efectuándose esta operación a una temperatura ligeramente superior a la del punto de fusión de la grasa.

Las grasas que contengan ácidos grasos volátiles no podrán calentarse, debido al riesgo de volatilización de ácidos libres. En estos casos, se procederá a la determinación de la acidez directamente, refiriéndose a muestra seca y exenta de impurezas insolubles, basándose en las determinaciones realizadas sobre muestras independientes.

11(b).4.2 Determinación.

Pesar en un matraz redondo de 100 ml, aproximadamente, 2 g de la muestra. Adicionar seguidamente con pipeta 25 ml de la disolución 0,5 N de 11(b)3.6. Ajustar el tubo de reflujo y calentar hasta ebullición, manteniéndola durante media hora o más si fuera necesario hasta conseguir la saponificación completa. Retirar el matraz y dejar enfriar. Antes de que se enfríe completamente trasvasar el contenido a un vaso de precipitado de 150 ml, lavando el matraz con 30 ml de etilenglicol adicionado en porciones sucesivas. Completar el lavado con 5 ml de isopropanol. Paralelamente se realiza una prueba en blanco con as ml de la disolución de hidróxido potásico 0,5 N. Al terminar el período de ebullición enfriar y transvasar a un vaso de 150 ml como anteriormente. A continuación introducir los electrodos y proceder a la valoración con la disolución de ácido clorhídrico. Ver 11 (b).6.

11(b).5 *Cálculos.*

Calcular el índice de saponificación aplicando la siguiente fórmula:

$$I_S = \frac{(Vo - V)\ N \cdot 56{,}1}{P}$$

Siendo:

Vo = volumen, en ml, consumidos en la valoración en blanco.
V = volumen, en ml, consumidos en el ensayo con la muestra de materia grasa.
N = normalidad de la disolución de ácido clorhídrico.
P = peso, en g, de la muestra.

11(b).6 *Observaciones*.

Cuando se utilicen electrodos simples la unión entre la disolución saturada de cloruro potásico y la disolución de medida se hará a través de una espiga de porcelana porosa de unos 3 cm de longitud o por cualquier otro sistema que impida una difusión apreciable entre ambas disoluciones durante el tiempo que dure la valoración.

11(b).7 *Referencias.*

1. Instituto de Racionalización y Normalización del Trabajo. Una Norma Española 55 064.

41. DETERMINACIÓN DE ÁCIDOS GRASOS POR CROMATOGRAFÍA GASEOSA

41.1 *Principio.*

El método está basado en la separación y determinación por cromatografía gaseosa de los ésteres metílicos de los ácidos grasos.

Es aplicable a aceites y grasas tanto vegetales como animales, que circulan normalmente en el comercio, conteniendo ácidos grasos de 12 a 24 átomos de carbono. En el caso de la mantequilla y de otras grasas que contengan ácidos grasos inferiores, deberá utilizarse un método adecuado para la preparación de los ésteres metílicos o aislamiento de los ácidos libres de pequeña longitud de cadena, siendo necesario para la separación y determinación de estos últimos, efectuar la cromatografía en condiciones distintas de las que se describen en esta norma.

Las condiciones que se especifican no son adecuadas para la determinación de ácidos grasos oxidados y epoxiácidos, por lo que la presencia de estos ácidos dificulta la operación, pudiendo llegar a falsear completamente los resultados.

41.2 *Preparación de los ésteres metílicos.*

41.2.1 Material necesario.

41.2.1.1 Matraz redondo, fondo plano, de unos 50 ml de capacidad, con boca esmerilada.

41.2.1.2 Refrigerante de agua adaptable al matraz anterior, para su utilización como refrigerante de reflujo.

41.2.1.3 Ampolla de decantación de unos 500 ml de capacidad.

41.2.1.4 Matraz redondo, fondo plano, de unos 100 ml de capacidad.

41.2.1.5 Matraz, fondo plano, de unos 50 ml de capacidad, boca esmerilada, cuello de 40 a 50 mm de longitud y 10 milímetros diámetro exterior.

41.2.2 Reactivos necesarios.

41.2.2.1 Metanol absoluto (99,8 por 100), calidad reactivo para análisis.

41.2.2.2 Sodio metálico reactivo para análisis.

41.2.2.3 Disolución de metilato sódico. Se disuelven 5 g de sodio metal en 1.000 ml de metanol absoluto (0,2 N aproximadamente).

41.2.2.4 Éter de petróleo (p. e. 40° 60 °C) o hexano de calidad adecuada para cromatografía.

41.2.2.5 Disolución en metanol absoluto, de ácido clorhídrico anhidro al 3-4 por 100. Se puede obtener fácilmente el ácido clorhídrico gaseoso haciendo caer lentamente, en aparato adecuado, ácido sulfúrico (d = 1,84), sobre una disolución de ácido clorhídrico (d = 1,16); se seca el gas haciéndolo pasar por un frasco lavador con ácido sulfúrico y se hace llegar al metanol anhidro, contenido en un Erlenmeyer.

Pesando el Erlenmeyer con el metano al comienzo de la operación, por pesadas sucesivas, se determina la cantidad disuelta de clorhídrico, prolongando la operación hasta alcanzar una concentración superior a la deseada. Se adiciona la cantidad de metanol para lograr la concentración del 3-4 por 100 (p/p).

41.2.2.6 Cloruro sódico.

41.2.2.7 Sulfato sódico anhidro, calidad reactivo para análisis.

41.2.2.8 Disolución de fenolftaleína al 1 por 100 en metanol.

41.2.2.9 Disolución de rojo de metilo al 0,1 por 100 en metanol al 60 por 100 (v/v).

41.2.2.10 Gas nitrógeno puro, con un contenido mínimo del 99,8 por 100.

41.2.3 Procedimiento operatorio.

41.2.3.1 Preparación de los ésteres metílicos.–Los ésteres metílicos de los ácidos grasos pueden ser preparados por interesterificación directa de la grasa, siguiendo el método que se detalla en el párrafo siguiente, el cual tiene un carácter general, aplicable a una grasa, cualquiera que sea su acidez libre y siempre que no tenga un contenido de materia insaponificable superior al 2 por 100, como es el caso de la inmensa mayoría de las materias grasas corrientes.

Pesar 0,3 g de grasa perfectamente homogeneizada en el matraz de 50 ml (ver nota 41.5.1), y se agregan 6 ml de la disolución de metilato sódico. Se coloca el refrigerante al matraz, se hierve hasta obtención de una sola fase y, como mínimo, 5 min. Se interrumpe la calefacción.

Se agregan al matraz 6 ml de la disolución de clorhídrico en metanol y se vuelve a calentar, manteniendo en ebullición durante 5 min. Se enfría y se procede según se indica en el apartado 41.2.3.2 (ver 41.5.3).

41.2.3.1.1 En el caso de materias grasas con una acidez libre no superior al 0,3 por 100, como sucede normalmente en aceites refinados, se puede simplificar el procedimiento omitiendo la metanólisis en medio ácido. Se realiza la metanólisis según se indica en el apartado 41.2.3.1, y, estando todavía caliente el matraz, se agrega, por la parte superior del refrigerante, una gota de disolución indicadora de fenolftaleína y, seguidamente, disolución de clorhídrico en metanol, en una cuantía algo superior a la necesaria para neutralizar el metilato, acusado por el viraje de la fenolftaleína. Se deja enfriar, pasándose la disolución contenida en el matraz a la ampolla de extracción, siguiéndose según se indica en el apartado 41.2.3.2.

41.2.3.1.2 Si se trata de ácidos grasos libres o materias grasas de fuerte acidez (80 por 100 en ácido oleico), se podrá omitir la metanólisis alcalina, reduciendo la operación a la metanólisis en medio ácido. Para ello, se pesa, en el matraz en que se vaya a realizar la operación 0,3 g de muestra, previamente filtrada y seca. Se agregan 6 ml de la disolución de clorhídrico en metano, procediendo como se señala en el apartado 41.2.3.2.

41.2.3.1.3 En el caso de que sea necesario la eliminación previa de la materia insaponificable, se procede según se indica en el método 22(a) «Insaponificable. Método éter de petróleo». La disolución hidroalcohólica de jabón se concentra al vacío, preferiblemente en evaporador rotatorio o bajo corriente de hidrógeno, si no se dispusiese de este aparato, hasta alcanzar unos 50 ml aproximadamente; se pasa el concentrado a una ampolla de extracción, acidificando con ácido clorhídrico 2 N hasta reacción ácida al rojo de metilo. Se extrae con éter de petróleo o hexano, procediéndose de forma análoga a como se indica en el apartado 41.2.3.1.2 para la preparación de los ésteres metílicos.

41.2.3.2 Extracción de los ésteres metílicos.–Para la extracción de los ésteres metílicos se procede según uno de los métodos que se describen a continuación. En los análisis que interese mucho la rapidez y se opere con aceites y grasas de tipo normal, es preferible el método a). Este método tiene, además, la ventaja de no exigir la evaporación del disolvente y, por tanto, se disminuye el riesgo de pérdida de ácidos grasos de bajo peso molecular, cuando existen en el problema. El método b) es un procedimiento más seguro de recuperación cuantitativa de los ácidos grasos y debe ser utilizado como método de referencia en los límites de aplicación de esta norma. Operando de la forma que se indica en el apartado 41.2.3.2.2, hay riesgo de pérdida de ácidos grasos con longitud de cadena inferior a C_{12}.

41.2.3.2.1 Método a).–Se pasa la disolución contenida en el matraz a otro de unos 50 ml de capacidad, con cuello estrecho y largo (41.2.1.5), enjuagando con unos 6-8 ml de hexano o heptano de pureza adecuada para cromatografía gaseosa, que se vierten también al matraz, calentándose suavemente sin llegar a hervir, mientras se agita dando un movimiento de rotación al matraz, durante uno o dos minutos. A continuación se agrega disolución acuosa saturada de cloruro sódico en cantidad suficiente para situar la capa de hexano o heptano en el cuello del matraz. Esta disolución, que contiene los ésteres metílicos, debe estar limpia y transparente, tomándose con una pipeta 2 o 3 ml, que se pasan a un frasquito o a una ampolla para su conservación, pudiéndose inyectar directamente esta disolución en el cromatógrafo.

Si la metilación se hubiera efectuado en este matraz, no hará falta el trasvase, adicionándose directamente 6-8 ml de hexano o heptano y la disolución de cloruro sódico.

41.2.3.2.2 Método b).–Se pasa la disolución contenida en el matraz a una ampolla de extracción de 500 ml, enjuagando con unos 20 ml de éter de petróleo o hexano y añadiendo, a continuación, en la ampolla 100 ml de agua destilada. Se agita enérgicamente y se deja reposar. Se decanta la capa inferior, que se pasa a otra ampolla de extracción y se vuelve a extraer con otros 20 ml de éter o hexano, repitiéndose la operación una vez más. Los tres extractos se reúnen en una ampolla de extracción, y se lavan con porciones sucesivas de 10 ml de agua destilada, hasta eliminación completa del ácido, acusado con la disolución indicadora de rojo de metilo. Se seca la disolución con sulfato sódico anhidro y se elimina el disolvente en el matraz de 100 ml, calentando en un baño de agua bajo corriente de

nitrógeno. Esta operación se debe realizar, preferiblemente, en un evaporador rotatorio de vacío.

41.2.3.3 Conservación de la disolución de ésteres metílicos. Los ésteres metílicos obtenidos por uno u otro procedimiento deben ser utilizados en el análisis tan pronto como sea posible. Pueden conservarse durante 24 horas en un frasco bien tapado; desalojando previamente el aire con nitrógeno y guardando a baja temperatura. Para almacenamiento durante períodos de tiempo más largos es necesario conservar en ampolla cerrada a la lámpara, de la cual se ha desalojado previamente, el aire con una corriente de nitrógeno. La eliminación del aire se hace barbotando el nitrógeno en la disolución de hexano.

41.3 *Procedimiento cromatográfico.*

41.3.1 Material necesario.

41.3.1.1 Cromatógrafo.–Un cromatógrafo apto para la separación de los ésteres metílicos de ácidos grasos, que disponga de un horno capaz de ser calentado a temperatura regulada hasta 250-300 °C, superior a la temperatura del horno; un sistema de detección sensible, y un aparato registrador continuo.

41.3.1.2 Tubo de nitrógeno.–Un tubo de nitrógeno a presión, utilizable como gas portador, debiendo tener una riqueza mínima del 99,8 por 100.

41.3.1.3 Jeringa.–Una jeringa para la inyección de la muestra, con una capacidad de 5 o 10 µl.

41.3.1.4 Aire seco y puro.

41.3.1.5 Hidrógeno con una riqueza mínima del 99,9 por 100 y seco.

41.3.1.6 Columna.

41.3.1.6.1 Columna de acero inoxidable, aluminio, o vidrio de 2-4 mm de diámetro interior y 2 m de longitud rellena de Chromosorb G o W (80-100 mallas), Calite 545 (80-100 mallas) o cualquier otra columna que cumpla las condiciones especificadas en el apartado 41.4.2.

41.3.1.6.2 Preparación de la columna.

41.3.1.6.2.1 Preparación del soporte.–Para los fines propuestos en esta norma, son recomendables como soportes el Chromosorb G o W de 80-100 mallas, aunque sin excluir la posibilidad de que puedan ser utilizados otros productos análogos de eficacia comprobada, que puedan comportarse de forma análoga o, incluso, superior a los recomendados.

El soporte elegido deberá haber sido lavado con ácido y sometido a un tratamiento de silanización.

Para conseguir un comportamiento óptimo de la columna es importante que el relleno tenga la mayor homogeneidad posible, siendo necesario para ello que el graneado del soporte sea uniforme. En caso de duda, debe procederse a un tamizado del producto lavado con ácido y silanizado, suministrado por la casa fabricante, recogiendo únicamente la porción que pasa por el tamiz 80 y es retenido por el 100 desechando los gruesos y finos (ver 41.5.3).

41.3.1.6.2.2 Impregnación del soporte.–Se pasa la cantidad de soporte que se desee, introduciéndolo en un matraz de 100 a 200 ml de capacidad, agregando la cantidad necesaria de cloruro de metileno para conseguir una papilla fluida. Se hace el vacío en el matraz hasta que cese el desprendimiento del aire ocluido en el soporte. A continuación se agrega la cantidad de fase fija correspondiente al 2,5 por 100 del peso del soporte utilizado, disuelta en el volumen necesario de cloruro de metileno. Se homogeniza la mezcla, haciendo nuevamente el vacío y manteniéndolo durante 10-15 minutos. Transcurrido este tiempo, se tapa el matraz, dejándolo en reposo durante unas 10-12 horas.

Seguidamente se elimina el disolvente en evaporador rotatorio, con vacío. Una vez seco el relleno, se introduce el matraz en una estufa calentada a unos 150 °C, manteniéndolo así durante 4-6 horas.

Terminada esta operación, el relleno queda listo para su introducción en la columna y acondicionamiento, tal como se describe en los apartados siguientes:

41.3.1.6.2.3 Llenado de la columna.–Introducir el soporte impregnado con fase fija en la columna, haciendo vacío por un extremo y vibrándola suavemente por percusión o con un vibrador magnético, hasta su llenado total. Es preciso que el material rellene la columna

homogéneamente, evitando un empaquetamiento heterogéneo que le haría perder eficacia. Obturar los extremos con tapón de lana de vidrio y/o cilindros de mallas metálicas de cobre o acero inoxidable.

41.3.1.6.2.4 Antes de emplear una columna nueva en la resolución de problemas analíticos, debe ser acondicionada, montándola en el cromatógrafo desconectada del detector y calentando a unos 10° por encima de la temperatura máxima a que vaya a ser utilizada; haciendo pasar, al mismo tiempo, una corriente de nitrógeno, que se mantiene durante veinticuatro horas como mínimo. La columna es apta para su utilización, si la línea base dibujada por el registrador acusa la estabilidad del sistema.

41.3.2 Condiciones operatorias.

41.3.2.1 Se ajusta el flujo del gas portador (nitrógeno), que debe ser el adecuado para permitir la elución del linolenato de metilo en un tiempo mínimo de veinticinco minutos. La presión de entrada y el flujo necesario para conseguirlo varía según la columna y el instrumento utilizado, pero es relativamente constante para un aparato y columna determinada. Es necesario mantener un flujo constante durante todo el análisis. El flujo gaseoso se mide con un medidor de burbuja de jabón y otro dispositivo adecuado.

Se pone en marcha la calefacción del horno de la cámara de inyección y del detector. El horno se regula a una temperatura aproximada de 160°-170 °C; la cámara de inyección, a una temperatura de 50 °C superior a la temperatura de la columna, y el detector, a 25 °C por encima de la temperatura de la columna.

Las condiciones de trabajo indicadas anteriormente deben considerarse como orientación, ya que la imposibilidad práctica de conseguir el mismo comportamiento en columnas diferentes y las variaciones que presentan en sus características y condiciones operativas los diversos aparatos que se encuentran en el comercio, hace imposible fijar, a priori, unas condiciones invariables de trabajo, aplicables a todos los casos y en todas las circunstancias.

Las condiciones operativas más adecuadas deben ser establecidas por cada operador, a la vista de los resultados obtenidos con mezclas patrones de ésteres metílicos, siguiendo las instrucciones que se dan en el apartado 41.3.3.

Para todos los demás detalles operativos no mencionados en esta norma, se deben seguir las instrucciones dadas por la casa fabricante del aparato.

Se prepara una disolución de los ésteres metílicos con acetona o hexano, cuya pureza haya sido previamente comprobada y, utilizando la jeringa, se inyectan 0,4-0,6 µl, y se retira rápidamente la aguja.

El registro obtenido debe satisfacer las condiciones que se indican a continuación; caso contrario, se repite la inyección hasta obtener un cromatograma satisfactorio.

Los requisitos exigibles son los siguientes:

a) El área total descrita en el cromatograma, referida a la sensibilidad máxima utilizada en el curso de la operación, debe ser de un orden aproximado de 2.000 mm^2, con una velocidad del papel, en el registrador, de 5mm/min. De esta forma, los componentes presentes, en una cuantía del 0,1 por 100, deben dar un pico como mínimo, de 2 mm^2, siendo, por tanto, perfectamente reconocibles

b) Con el fin de conseguir que todos los picos caigan dentro del papel registrador, se utilizará, en cada caso, la atenuación de sensibilidad que sea necesaria.

Una vez conseguido un registro satisfactorio, y habiendo alcanzado nuevamente la pluma la línea base, se interrumpe el funcionamiento del registrador y se retira el papel con el registro para la identificación de los picos cuantitativos.

41.3.3 Identificación de los picos.

41.3.3.1 Criterio basado en los tiempos de retención.–Refiriéndonos exclusivamente a los ácidos que entran normalmente en la composición de las grasas naturales, sus ésteres aparecen en el cromatograma en orden creciente de sus átomos de carbono y a su insaturación. Esto es, el palmítico H(C_{16}) aparece delante del esteárico (C_{18}), y los ésteres en C_{18} aparecen en el orden estearato, oleato, linolenato. El éster del ácido aráquico ($C_{20:0}$), usualmente, aparece antes del linolénico ($C_{18:3}$) pero, puede ocurrir lo contrario, en algunos

casos, dependiendo del tipo de columna y de las condiciones de su utilización; o incluso, superponerse el uno al otro.

Operando en condiciones constantes, los tiempos de retención son reproducibles en cada especie química, siendo el criterio más frecuente empleado para su identificación.

El tiempo de retención viene dado por la distancia, medida en el cromatograma, entre el máximo del pico del aire y la posición del máximo de la banda. Trabajando con detector de llama de hidrógeno, la salida del aire no se detecta, pudiéndose tomar, en este caso, el momento en que se inicia la salida del disolvente, acusada por una fuerte desviación de la pluma del registrador.

41.3.3.2 Criterio basado en los tiempos de retención relativos.–Los tiempos de retención relativos son más reproducibles. Las retenciones relativas vienen determinadas por el cociente de dividir el tiempo de retención de cada pico por el tiempo registrado para el pico del palmitato de metilo, o bien por otro éster que se tome como comprobación, determinados todos ellos según el criterio expuesto en el apartado 41.3.3.1.

41.3.3.3 Como el comportamiento de la columna cambia como consecuencia de factores muy diversos, y durante su utilización continuada experimenta un proceso de envejecimiento que altera su capacidad de retención, es conveniente comprobar, periódicamente, la posición de los distintos ésteres en el cromatograma, utilizando mezclas patrones convenientemente preparadas, o bien ésteres metílicos de una grasa previamente analizada y conocida. Esto constituye una de las operaciones de comprobación a que se hace referencia en el capítulo 41.4.

41.3.4 Determinación cuantitativa.

La determinación cuantitativa se basa en el principio de que los pesos de cada uno de los componentes separados en la mezcla son proporcionales a las áreas comprendidas dentro de los triángulos dibujados debajo de cada pico. El área de cada triángulo se obtiene trazando rectas tangentes a los puntos de inflexión de cada pico, prolongándolas hasta su intersección con la línea base y multiplicando la altura del triángulo por la mitad de la base. En el caso de haber trabajado con atenuaciones diferentes para cada pico, se referirán todas las medidas a una misma sensibilidad del registrador, multiplicando la altura por el factor de atenuación correspondiente en cada caso, y el valor de la altura así corregida, por la mitad de la base. Si no es necesario efectuar corrección en relación al cambio de atenuación, como ocurre en la mayor parte de los análisis de rutina en que se trabaja con una sola atenuación, la medida del área se realiza más cómodamente multiplicando la altura del pico por el ancho a la mitad de la altura. El contenido de cada ácido en la muestra viene dado por la expresión

$$\text{Porcentaje A en peso} = \frac{\text{Superficie A}}{\sum \text{de las superficies}} \times 100,$$

siendo A el éster metílico correspondiente a un pico dado.

41.4 *Operaciones de comprobación.*

41.4.1 Reactivos necesarios:

Laurato de metilo.
Palmitato de metilo.
Estearato de metilo.
Oleato de metilo.
Linoleato de metilo.

Estos ésteres metílicos han de ser puros, comprobada su pureza por cromatografía gaseosa, y conservados en condiciones que garanticen su inalterabilidad y comerciales como se indica en 41.2.3.3.

41.4.2 Prueba de comportamiento del instrumento y de la columna.

Se realiza determinando la resolución de dos productos críticos, como son el oleato y el estearato de metilo. La resolución viene determinada por la expresión:

$$\text{Resolución} = \frac{2\ D}{O+E}$$

Siendo:

D = distancia entre los dos máximos de los picos del oleato y el estearato.
O = ancho de la base del pico correspondiente al oleato.
E = ancho de la base del pico correspondiente al estearato.

Estos valores se determinan sobre el cromatograma obtenido con una muestra que contenga cantidades aproximadamente iguales de estearato y oleato de metilo, inyectando una cantidad tal que la altura de estos picos alcance al 25-50 por 100 del ancho del papel de registro.

Si la resolución calculada es igual o mayor que 1,0, la columna y el instrumento se encuentran en condiciones satisfactorias. Todas las columnas en el transcurso de su utilización sufren una pérdida gradual en la resolución de los picos; cuando el valor llegue a ser inferior a 1,0, debe instalarse una nueva columna.

41.4.3 Situación de los ésteres en el cromatograma.

Utilizando los productos patrones a que se hace referencia en el apartado 41.4.1, se prepara una mezcla que contenga, preferiblemente, cantidades de un orden aproximado al existente en la grasa o grasas que se trata de analizar. Se registra el cromatograma de la forma usual, determinando los tiempos de retención absolutos o relativos para cada una de las especies contenidas en la mezcla.

En el caso de tener que identificar en el problema algún pico que no coincide con los ésteres contenidos en la mezcla patrón, es de suma utilidad efectuar, a partir de los datos obtenidos con la mezcla patrón, la representación gráfica de la función que relaciona los logaritmos de los tiempos de retención, con el número de átomos de carbono de cada ácido; para los términos comprendidos en una misma serie homóloga, esta función es lineal; por lo tanto, los tiempos de retención de los términos de la serie de los que no se disponga de muestra patrón pueden calcularse por interpolación o viceversa.

41.4.4 Calibrado para aplicación cuantitativa.

Utilizando los productos patrones a que se hace referencia en el apartado 41.4.1, se prepara una mezcla que contenga cantidades exactamente pesadas de cada uno de los ésteres, debiendo tener una composición análoga a la de la muestra problema. Se registra el cromatograma de la forma usual, efectuándose los cálculos cuantitativos según se indica en el apartado 41.3.4.

Los resultados deducidos del cromatograma coinciden, normalmente, con los valores reales de la mezcla patrón. Sin embargo, en algunos casos, debido a diversas causas, se observan discrepancias que pueden ser corregidas aplicando factores de corrección. Estos factores de corrección no son aplicables más que en la parte lineal de la curva de respuesta del detector para cada constituyente. Por consiguiente, el operador debe ser extremadamente prudente en lo que respecta a la aplicación de estos factores, ya que ellos pueden variar en función de la composición de la mezcla a analizar, modificaciones en el detector y en el amplificador, alteración de la fase fija, etc. Si la cantidad encontrada para un ácido graso cualquiera de la mezcla patrón discrepa en más de un 10 por 100 de la cantidad calculada, éste indica que el aparato no funciona correctamente, siendo necesario buscar la causa.

El factor de corrección para cada ácido se calcula con relación al ácido palmítico, utilizando mezclas patrones con una composición análoga a la de la muestra problema que se trata de analizar. Se procede de la forma siguiente: se divide el porcentaje de cada ácido por el área del pico correspondiente y el cociente por el valor obtenido para el ácido palmítico:

$$f_x = \frac{x}{A_x} : \frac{P}{A_p} = \frac{x}{A_x} : \frac{P_p}{R}$$

Siendo:

f_x = factor de corrección del ácido.
x = tanto por ciento del ácido en la mezcla patrón.
A_x = área del pico x.
P = tanto por ciento del ácido palmítico en la mezcla patrón.
A_p = área del pico del ácido palmítico.

Para aplicar estos factores a la mezcla problema se multiplican por la relación entre el área medida para cada ácido en el cromatograma y el área del pico correspondiente al ácido palmítico; se obtiene, procediendo de esta forma, la relación entre el contenido de cada ácido y el palmítico, tomado como unidad.

$$\frac{X}{P} = f_x \cdot \frac{A_x}{A_p}$$

Si están comprendidos en el cromatograma todos los ácidos componentes de la mezcla problema, a partir de las relaciones calculadas se puede pasar fácilmente a la composición centesimal.

41.5 *Notas.*

41.5.1 En el caso de utilizarse el método de extracción a) (apartado 41 2.3.2.1), la pesada y metilación de la muestra se efectuará más cómodamente en el matraz de cuello largo, descrito en el apartado 41.2.1.5, efectuándose en el mismo recipiente, sin necesidad de trasvase, la adición de la disolución saturada de cloruro sódico.

41.5.2 En el caso de que se tuviese dificultad en la preparación de la disolución de ácido clorhídrico, se podría sustituir con una disolución del 5-6 Por 100 (p/p) de ácido sulfúrico (d = 1,04) en metanol anhidro utilizable también en las operaciones descritas en los apartados 91.2.3.1.1 y 41.2.3 1.2.

41.5.3 La designación de los tamices corresponde a la nomenclatura del sistema U. S., referida a número de mallas por pulgada lineal: de acuerdo con la Norma UNE 7050, los tamices de 80 y 100 mallas/pulgada lineal (sistema U. S.) serían designados respectivamente, tamiz 0,177 UNE 7050 y tamiz 0,149 UNE 7050, siendo las cifras indicadas las aberturas de malla expresadas en milímetros.

41.6 *Referencias.*

UNE 55.037 Materias grasas. Determinación de ácidos grasos por cromatografía gaseosa.

43. RECONOCIMIENTO DE ÉSTERES NO GLICÉRIDOS EN GRASAS COMESTIBLES POR CROMATOGRAFÍA EN CAPA FINA

43.1 *Principio.*

Disolución de la muestra en hexano y posterior separación de los triglicéridos por cromatografía en capa fina.

Es aplicable a todos los aceites vírgenes o refinados, utilizables directamente en la alimentación humana.

El método ha sido estudiado con ésteres de ácidos grasos y los alcoholes siguientes: metanol, 1,2 y 1,3 propilenglicol y etilenglicol.

Los límites detectados, según ensayo colaborativo en el que han intervenido cinco laboratorios, oscila entre 0,7 por 100 (p/p) y 1 por 100 (p/p).

43.2 *Material y aparatos.*

43.2.1 Equipo de cromatografía en capa fina, compuesto de placas de gel de sílice G y un espesor de capa de 0,25 mm o de 0,40 mm en caso de ser necesaria una mayor resolución.

43.2.2 Placa calefactora adecuada para quemar placas que permita alcanzar temperaturas de 360 °C.

43.2.3 Microjeringa de 10 µl.

43.3 *Reactivos.*

43.3.1 Hexano para cromatografía ($d_{20ºC}$ = 0,684).

43.3.2 Éter etílico ($d_{20ºC}$ = 0,715).

43.3.3 Líquido de desarrollo.

Mezclar 92 volúmenes de hexano y 8 volúmenes de éter etílico.

43.3.4 Ácido sulfúrico al 50 por 100.

43.4. *Procedimiento.*

Depositar con una jeringa 2 a 3 µl de la disolución de la muestra en hexano al 10 por 100, aproximadamente, sobre la placa de cromatografía, a una distancia aproximada de 1 cm del borde inferior de la capa de sílice.

Introducir en la cubeta contenida el líquido de desarrollo hexano-éter etílico, esperando hasta que el frente del disolvente se sitúe a unos 3 cm, aproximadamente, del borde superior de la placa. Sacar la placa de la cubeta y dejar secar al aire, lo cual se consigue en unos minutos. Con el fin de facilitar el reconocimiento de los ésteres más difícilmente separables, es recomendable y necesario en algunos casos efectuar dos o tres desarrollos. Para ello, terminado el primer desarrollo y una vez seca la placa, volver a introducir en la cubeta manteniéndola hasta que el frente del disolvente se haya situado a la misma altura anterior. Repetir el proceso una vez más si es necesario. En los casos de duda sobre el resultado positivo de la prueba, deberá repetirse la cromatografía, sometiendo la placa a dos o tres desarrollos.

Pulverizar la placa seca con una disolución de ácido sulfúrico al 50 por 100 y quemar sobre la placa calefactora a unos 300 °C.

43.5 *Interpretación de resultados.*

A un tercio, aproximadamente, del borde inferior de la placa aparece una mancha intensa correspondiente a los triglicéridos. En aceites puros no aparece por encima ninguna otra mancha próxima a la de los triglicéridos, a excepción de algunos componentes del insaponificable que marchan con el frente del disolvente. Una mancha, más o menos intensa, situada por encima, próxima a la de los triglicéridos, acusa la presencia de ésteres extraños al glicerol. La distancia relativa entre estas dos manchas depende, lógicamente, del alcohol de que se trate; los ésteres de monoalcoholes, tales como el metílico o etílico, se sitúan más distanciados de como lo hacen los ésteres de dialcoholes, tales como el etilenglicol o propilenglicol.

43.6 *Referencias.*

1. Instituto de Racionalización del Trabajo. Una Norma Española 55.085.

44. TEMPERATURA DE INFLAMACIÓN

44.1. *Principio.*

Inflamación momentánea de los vapores desprendidos de la materia grasa en ensayo, en contacto con el aire, operando en condiciones determinadas.

44.2 *Material y aparatos.*

44.2.1 Aparato de Pensky-Martens en taza cerrada (fig. 44.1) que consta de los elementos siguientes:

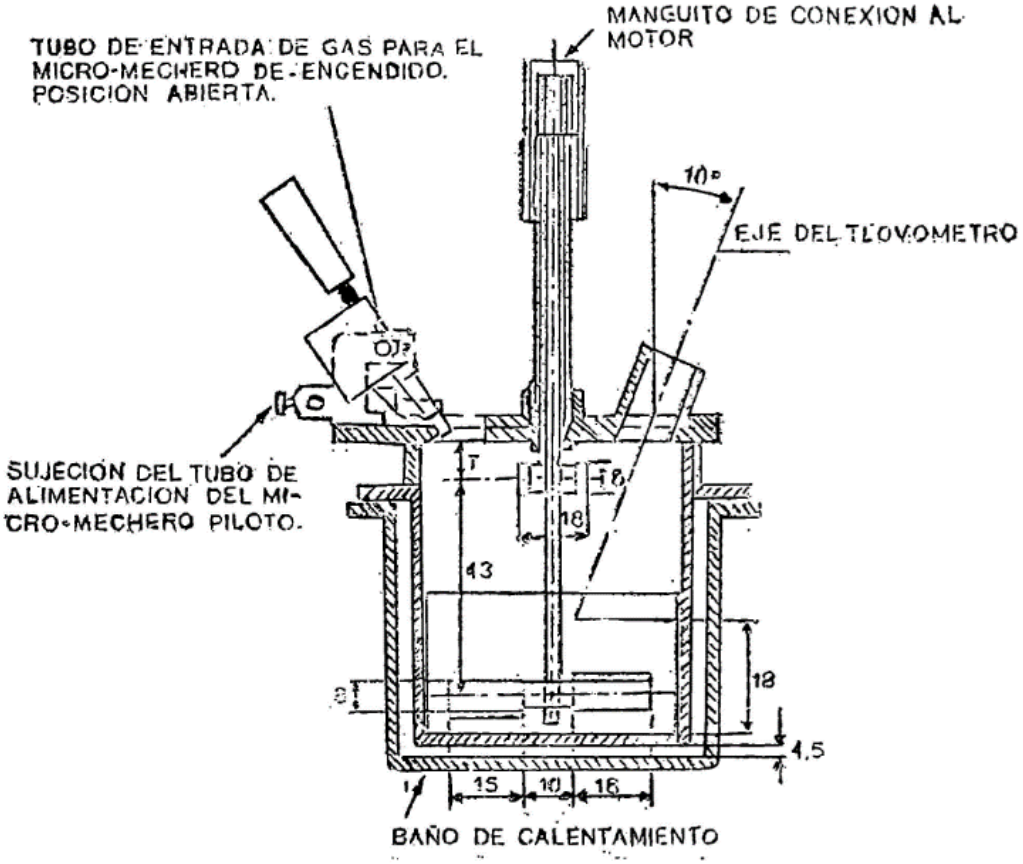

Fig. 44.1 (dimensiones en milímetros)

44.2.1.1 Taza cilíndrica de latón o bronce o aleación similar no oxidable y de conductividad térmica equivalente (figura 44.2). Deberá ir provista de una pestaña a todo su alrededor para su ejecución en el baño de calefacción, debiendo, además, fijarse en una posición determinada, impidiendo todo movimiento giratorio una vez situada dentro del baño. Llevará una marca circular alrededor de la pared interior, a una altura de 34 milímetros del fondo, indicando la cantidad que debe tomarse del aceite a ensayar. El volumen necesario para el ensayo, señalado por esta marca es de 70 ml. Llevará también un mango con el aislamiento conveniente, que permita el manejo cómodo de la taza para su colocación y retirada del bloque.

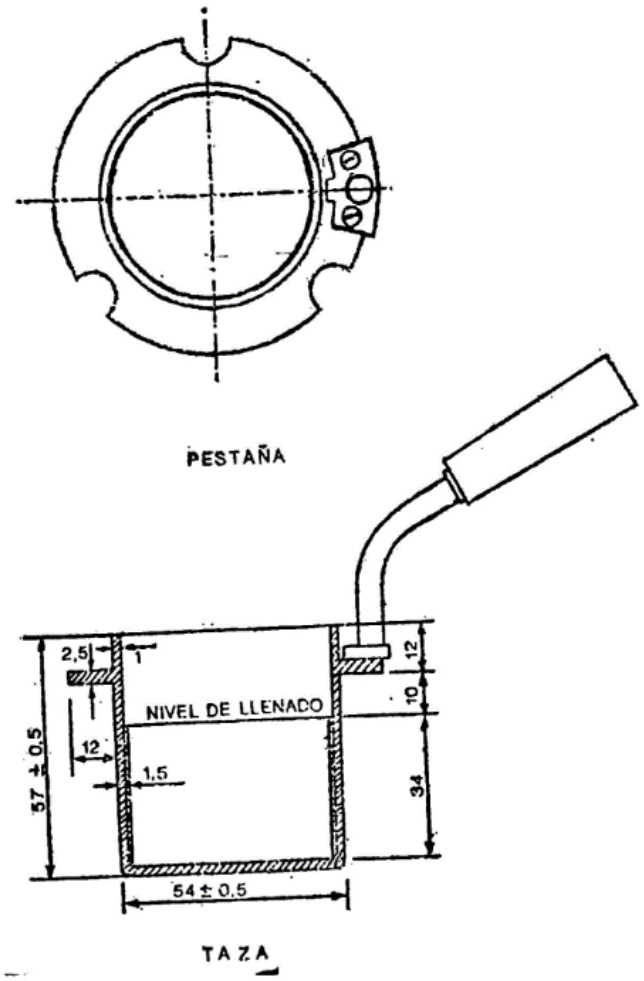

Fig. 44.2. (dimensiones en milímetros)

44.2.1.2 Tapa (fig. 44.3).

La taza irá provista de una tapa, la cual encajará en la parte superior, estando provista de cuatro orificios cuya situación y dimensiones son las indicadas en la figura.

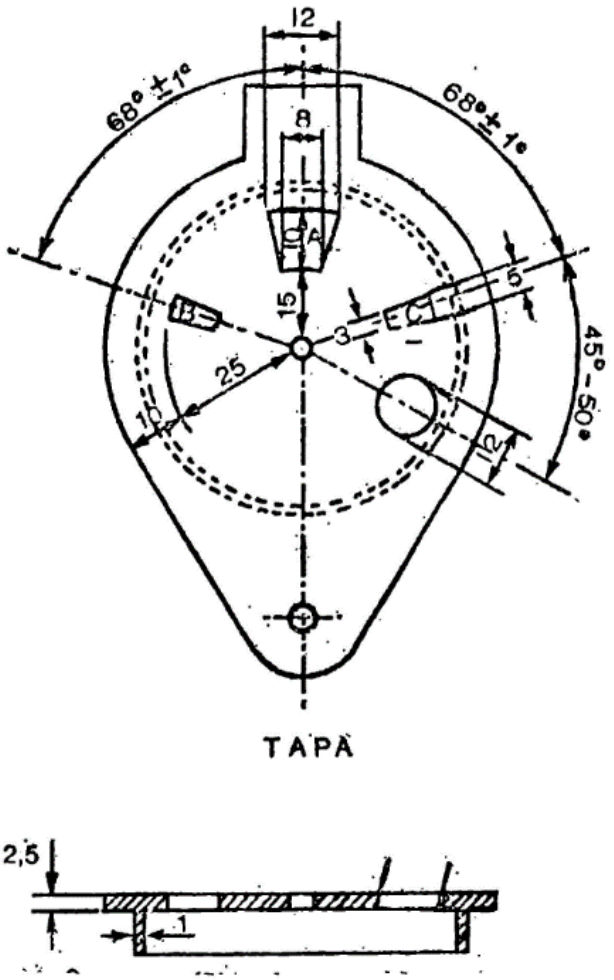

Fig. 44.3 (dimensiones en milímetros)

44.2.1.3 Obturador (fig. 44.4).

Encima de la tapa lleva una lámina que puede girar sobre el eje central del aparato, pudiendo efectuarse este giro accionando manualmente un mecanismo que permita el desplazamiento de la lámina entre dos posiciones extremas: Una, que puede denominarse posición de reposo, y otra, posición de encendido. El mecanismo irá provisto de un muelle que mantenga el obturador en posición de reposo, siendo necesario actuar en sentido contrario para pasarlo a la posición de encendido; de la presión manual, el obturador deberá recobrar automáticamente la posición inicial.

En la posición de reposo, las tres aberturas A, B y C de la tapa permanecen cerradas por el obturador; al girar la tapa, accionando el mecanismo aludido, y llevarla a la posición opuesta, se abrirán las tres aberturas, haciendo posible, al mismo tiempo, los movimientos que se indican en los dos apartados siguientes referentes al micromechero de encendido y a la agitación.

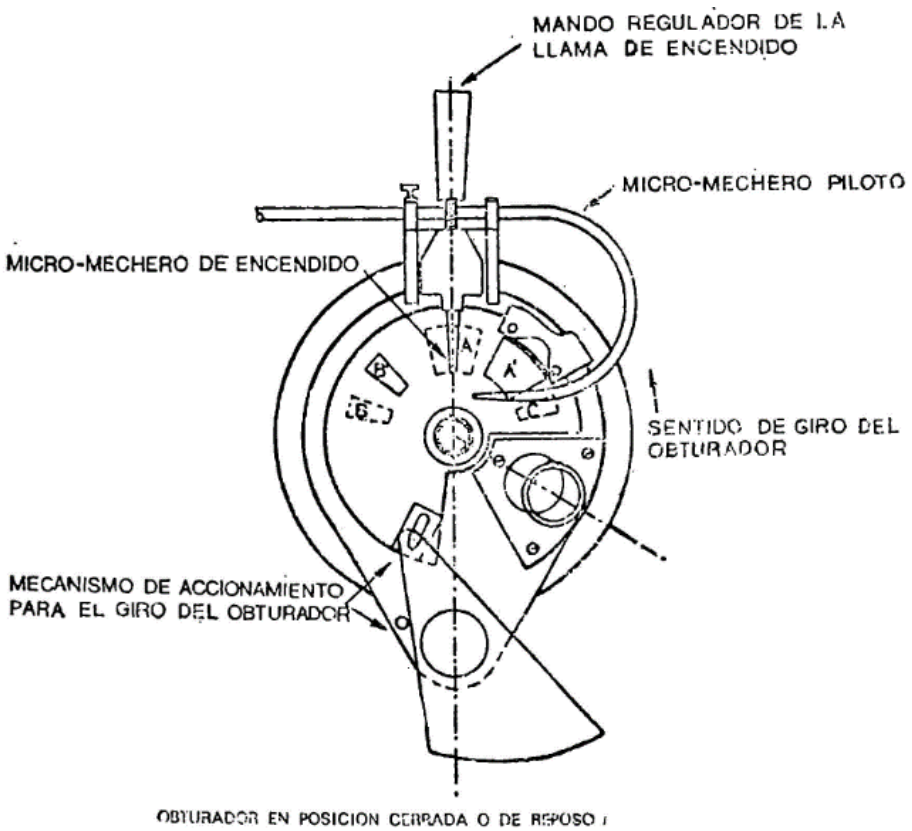

Fig. 44.4 (dimensiones en milímetros)

44.2.1.4 Micromechero de encendido (fig. 44.4).

Está constituido por un pequeño tubo, con un orificio de salida de 0,5 milímetros de diámetro, provisto de una válvula accionada por un tornillo que permite la regulación de la llama. Puede utilizarse gas ciudad o butano.

El micromechero va montado en un eje transversal, que permita un movimiento basculante, pudiendo introducirse la punta del mechero por el orificio A de la tapa (fig. 44.3) apoyándose en el borde. Situado en esta posición, quedarán introducidos dos milímetros de mechero y en una posición inclinada formando un ángulo de 40 grados con la vertical.

44.2.1.5 Micromechero piloto.

Es un mechero de características análogas al anterior, pero con un orificio de salida de 0,25 milímetros y sin válvula de regulación. Está situado en una posición horizontal, perpendicularmente al mechero de encendido, separado dos milímetros de la tapa móvil designado como obturador (fig. 44.4). El objeto de este micromechero es el mantener encendida una llama piloto que, al bascular el micromechero de encendido, e inmediatamente antes de penetrar en la abertura A, se encienda, penetrando ya encendido; al volver el mechero a su posición normal horizontal deberá apagarse nuevamente.

44.2.1.6 Agitador.

La tapa descrita anteriormente irá equipada con un agitador (fig. 44.1) montado en el centro de la tapa y constituido por dos láminas rectangulares de 15 mm de longitud y 8 mm de ancho, dispuestas formando entre sí un ángulo de 90°; la distancia entre los extremos de las láminas será de 40 mm y la distancia entre la cara interior de la tapa y el extremo inferior del agitador será de 50 mm. En la parte superior del eje y en la posición que se indica en el dibujo, llevará un segundo sistema de paletas, con un ancho de 8 mm y una distancia entre los extremos de las láminas de 18 mm. El eje con los sistemas de paleta irá conectado a un

motor eléctrico, verificándose esta conexión mediante un cable flexible que pueda conectarse y desconectarse a voluntad.

El mando de accionamiento del agitador irá unido a un sistema mecánico adecuado para que al mismo tiempo de accionar el obturador, desconecte al motor del agitador y haga vascular el micromechero de encendido, para encender la llama e introducirla en la taza, tal como se ha explicado anteriormente: al dejar en libertad el mando de accionamiento del obturador, se establecerá la situación anterior, quedando apagado el micromechero en su posición normal, cerrada la taza y restablecido el funcionamiento del motor. El ciclo completo de estos movimientos deberá realizarse en un tiempo comprendido entre dos y tres segundos.

44.2.1.7 Baño de calentamiento.

Está constituido por un cilindro metálico de aleación análoga a la de la taza, provisto de un sistema de calefacción en el que puede utilizarse una llama o calentamiento eléctrico, lo cual es preferible. En cualquier caso, el sistema utilizado dará lugar a un calentamiento uniforme de toda la superficie del baño, tanto en el fondo como en las paredes laterales, y la fuente de calefacción tendrá potencia suficiente para elevar la temperatura del baño de la forma que se especifica más adelante, pudiendo llevar el aceite contenido en la taza del ensayo a una temperatura de 350 °C. El baño irá provisto, en su parte superior, de una placa con un orificio de 54,5 mm de diámetro, por el que se introducirá la taza conteniendo el aceite a ensayar, haciendo descansar sobre la placa la pestaña de que va provista la taza (fig. 44.2). La posición de la taza se fija exactamente en el centro del baño mediante unos tornillos que encajan en unas muescas situadas en la pestaña o utilizando cualquier otro dispositivo de fijación, quedando espacio libre entre la taza y el baño de calentamiento, de 4,5 mm, que debe mantenerse uniforme por toda la superficie (fondo y paredes laterales).

44.2.1.8 Termómetros.

Adaptables al aparato, con intervalos de 1 °C y comprendiendo los límites entre los cuales se presume se han de situar las temperaturas a medir. Deberán haber sido debidamente contrastados, con una tolerancia en el error de escala de ±0,5 grados centígrados.

44.2.2 Centrífuga de cabeza oscilante, con capacidad suficiente para centrifugar, en una sola operación, unos 100 ml de aceite.

44.3 *Reactivos.*

44.3.1 Sulfato cúprico anhidro, químicamente puro. Pulverizar en un mortero unos 50 g de SO_45H_2O. El producto pulverizado se coloca en una cápsula que se mantiene en una estufa dos horas a 150 °C.

44.4 *Procedimiento.*

44.4.1 Preparación de la muestra.

Tomar aproximadamente 100 g de muestra y adicionar un 5 por 100 de su peso de sulfato cúprico anhidro, agitar durante un minuto en una vasija cerrada y dejar reposar durante media hora. Centrifugar en tubo cerrado con tapón esmerilado a 2.800 r.p.m., debiendo quedar el aceite limpio (ver 44.6.1 y 44.6.2).

44.4.2 Ensayo preliminar.

En el caso general de tratarse de una muestra para la que se desconozca totalmente su comportamiento en el ensayo, será necesario efectuar previamente una o varias determinaciones preliminares que sirvan para conocer el valor aproximado del «punto de inflamación» Si se tratase de una muestra de naturaleza conocida para la que pueda preverse el orden aproximado de «la temperatura de inflamación», podría omitirse el ensayo preliminar, pudiendo cumplirse los requisitos exigidos en el ensayo definitivo.

44.4.3 Ensayo definitivo.

Llenar la taza del aparato con la grasa convenientemente preparada, cuidando que la base del menisco coincida con la línea marcada en el interior y evitando la formación de

burbujas de aire. Colocar la tapa así preparada en el aparato, junto con los demás dispositivos y el termómetro de escala adecuada.

Encender la llama del micromechero piloto ajustando la entrada de gas de forma que la longitud de la llama sea de unos 4 mm; ajustar también la entrada de gas en el micromechero de encendido para que la llama, al efectuar el disparo, tenga una longitud de 5 a 6 mm.

Poner en marcha el dispositivo de calefacción y el agitador, regulado de forma que no sobrepase una temperatura que se sitúe de 5 a 10° por bajo de «la temperatura de inflamación prevista»; el agitador deberá girar a una velocidad de 60 a 126 revoluciones por minuto.

Alcanzada la temperatura previamente establecida, continuar la calefacción, regulada de forma que el aumento de temperatura sea de 0,5 °C/min. Cuando falten unos 3 °C para alcanzar la «temperatura de inflamación» se comienzan los ensayos. Para ello y a intervalos de un minuto se interrumpe la agitación y se acerca la llama a la superficie del aceite, abriendo el obturador que cierra la ventana de la taza y vasculando el micromechero hasta introducir la llama en el interior, debiéndose realizar esta operación en medio segundo. Dejar en esta posición un segundo, volviéndolo rápidamente a su posición primitiva, poniendo inmediatamente en marcha la agitación (ver 44.6.4).

Repetir esta operación a intervalos de un minuto, hasta que se observe una inflamación clara pero fugaz en los vapores que existen en el interior de la taza, y se extienden por toda la superficie del aceite. La temperatura a la que se produce este fenómeno es la que se toma como «temperatura de inflamación». Anotar la presión atmosférica a la que se ha realizado el ensayo (ver 44.6.5 y 44.6.6).

El número de aperturas del obturador hasta alcanzar la «temperatura de inflamación» no deberá ser nunca superior a cinco. Si fuera necesario rebasar esta cifra, repetir el ensayo tomando una nueva muestra de aceite.

Análogamente, si se consiguiese la inflamación en el primer intento, la temperatura registrada no se dará como aceptable, debiéndose repetir el ensayo con las correcciones oportunas.

La duración total del ensayo será aproximadamente de una hora y media.

44.5 *Cálculos.*

$$Tc = Te - \frac{760 - p}{30}$$

Siendo:

Te = Valor leído como temperatura de inflamación.
Tc = Valor corregido, expresado en grados centígrados, referido a la presión normal.
p = Presión atmosférica, expresada en mm de Hg, a la que se ha efectuado la medida.

La diferencia entre resultados sucesivos obtenidos por el mismo operador, con el mismo instrumental y con una misma muestra, no debe sobrepasar dos unidades. De no ser así, realizar un tercer ensayo o los que fueran necesarios hasta alcanzar la constancia debida.

44.6 *Observaciones.*

44.6.1 Si la grasa es sólida a la temperatura del laboratorio, fundir calentando a una temperatura que no exceda de 10 °C a la temperatura de fusión. La determinación de la temperatura de inflamación se comenzará, en este caso, a la temperatura a la cual se haya realizado este proceso previo de fusión. Si fuese necesaria la desecación, se realizará, también, sobre la grasa licuada.

44.6.2 La deshidratación puede ser suprimida si la humedad de la muestra no es superior a 0,1 por 100. Si el contenido en agua fuese más elevado, la desecación es necesaria para eludir la posibilidad de que se forme una espuma excesiva, que podría apagar la llama al introducir el micromechero en la taza.

44.6.3 En los aparatos de funcionamiento automático, al reaccionar el mecanismo del obturador, se producen simultáneamente todos los movimientos descritos, debiéndose preocupar el operador únicamente de mantener el mecanismo en tensión durante el tiempo establecido de un segundo, observando el proceso de inflamación y la temperatura.

44.6.4 El intervalo de un minuto entre cada dos ensayos de inflamación es el tiempo mínimo que se considera necesario para restablecer la concentración de saturación de los vapores del espacio libre de la taza, en equilibrio con el aceite en ensayo, equilibrio éste que se altera al efectuarse cada ensayo de inflamación.

44.6.5 El verdadero fenómeno de inflamación no debe confundirse con el halo azulado que se observa algunas veces rodeando la llama; esto indica que el fenómeno de inflamación está próximo, pero no debe confundirse con la verdadera inflamación del aceite.

Si al introducir la llama de encendido por la abertura de la placa se produce una inflamación permanente de los gases combustibles distinta al destello que se ha descrito anteriormente, este hecho pone en evidencia que el aceite se encuentra a una temperatura superior a su punto de inflamación, debiendo repetirse la experiencia partiendo de una nueva muestra.

44.7 *Referencias.*

1. Instituto de Racionalización del Trabajo. Una Norma Española. 55.103.

45. RECONOCIMIENTO DE ANTIOXIDANTES

45.1 *Principio.*

Los antioxidantes son extraídos por el acetonitrilo de una solución de la muestra en hexano y posterior fraccionamiento e identificación.

Aplicable a materias grasas destinadas directamente a la alimentación humana. No aplicable a grasas brutas o a aquellas otras que introduzcan impurezas en el extracto que dificulten el fraccionamiento cromatográfico y el reconocimiento de antioxidantes.

Los antioxidantes identificados por este método son: Ácido nordihidroguayarético (NDHG) galato de propilo (GP), galato de octilo (GO), galato de dodecilo (GD), butilhidroxianisol (BHA) y butilhidroxitolueno (BHT).

45.2 *Material y aparatos.*

45.2.1 Equipo de cromatografía en capa fina, con placas de gel de sílice G de tamaño conveniente, según el número de muestras que se deseen examinar en una sola operación y un espesor de capa de 0,25 milímetros. Ver 45.6.1.

45.2.2 Evaporador rotatorio.

45.2.3 Matraz de fondo redondo de 250 ml, utilizable con el evaporador rotatorio.

45.2.4 Estufa de desecación con calefacción eléctrica y regulación de temperatura, con un error de ± 2 °C en todo el ámbito interior de la estufa.

45.2.5 Ampollas de extracción con capacidad de 250 ml.

45.2.6 Matraces cónicos de 250 ml y 1.000 ml con tapón esmerilado y cono normalizado 29/32.

45.2.7 Matraces aforados de 100 ml con tapón esmerilado y cono normalizado 14/23.

45.2.8 Vaso de 150 ml.

45.2.9 Jeringa de 20 µl, graduada en µ.

45.3 *Reactivos.*

45.3.1 Gel de sílice G, de calidad adecuada para cromatografía en capa fina y en especial para el fraccionamiento de los productos que se trata de separar, lo que se comprueba con los patrones correspondientes.

45.3.2 Metanol con un contenido de agua que no sobrepase el 0,5 por 100 (v/v).

45.3.3 Etanol con una riqueza de 96/97 por 100 (v/v). 45.3.4. Hexano normal para cromatografía ($d_{20°}$ = 0,584).

45.3.5 Acetonitrilo.

45.3.6 Acetato de etilo.

45.3.7 Benceno.

45.3.8 Cloroformo.

45.3.9 Ácido acético cristalizable.

45.3.10 Acetonitrilo saturado de hexano.–En un matraz cónico de 100 ml introducir 900 ml de acetonitrilo. Agregar 100 ml de hexano y un poco de sulfato sódico seco. Agitar, cerrar

el matraz con el tapón y dejar en reposo unas doce horas. En el momento del uso, sacar la cantidad necesaria de acetonitrilo

45.3.11 Hexano saturado de acetonitrilo.–Proceder como se indica anteriormente, invirtiendo las cantidades de los dos disolventes. Conservar en el matraz hasta su utilización.

45.3.12 Líquido de desarrollo.–Inmediatamente antes de su utilización preparar una mezcla de hexano, benceno y ácido acético en las proporciones 40:40:20 (v/v/v).

45.3.13 Revelador.–Solución al 1 por 100 en etanol (m/v) de dicloro-2-5-quinona clorimida.

45.3.14 Soluciones patrón.–Disolver al 0,1 por 100 (m/v) en etanol los antioxígenos cuya identificación se quiera realizar en la grasa. Estos productos deberán ser puros, comportándose en la cromatografía como una sola especie química; si apareciesen impurezas, éstas no deberán perturbar la marcha del proceso ni el reconocimiento de los otros antioxidantes.

45.4 *Procedimiento.*

45.4.1 Extracción de los antioxidantes.

Pesar de 7,5 a 10 ml de la muestra de aceite o grasa e introducirla en un vaso de 150 ml. Disolver con 100 ml de hexano, pudiéndose calentar suavemente en caso de necesidad para acelerar el proceso de disolución. Pasar la solución a una ampolla de extracción de 250 ml. Lavar el vaso con 25 ml de hexano, agregando este líquido a la ampolla de extracción. No debe quedar ninguna partícula insoluble en la solución. Añadir 25 ml de acetonitrilo saturado de hexano y agitar durante un minuto. Sacar la fase inferior de acetonitrilo, pasándola a una segunda ampolla de 250 ml. Si se forma una emulsión, calentar suavemente la ampolla haciendo caer sobre ella, desde un frasco lavador, un chorro de agua a unos 50 °C, haciéndola girar al mismo tiempo muy lentamente. Prolongar la operación hasta lograr la separación en dos fases limpias.

Repetir otras tres veces consecutivas la extracción con el acetonitrilo saturado de hexano, empleando 25 ml en cada extracción acumulando los extractos en la misma ampolla.

Los extractos reunidos de acetonitrilo se lavan dos veces con hexano saturado de acetonitrilo, empleando 25 ml en cada lavado.

Pasar el extracto en acetonitrilo, una vez lavado, a un matraz de fondo redondo de 250 ml. Evaporar el disolvente en evaporador rotatorio, con vacío, calentar muy cuidadosamente y evitando que la temperatura del baño de agua no sobrepase, en ningún momento, los 40 °C.

Una vez evaporado el disolvente, disolver el residuo en 2 ml de metanol, pasando la disolución a un frasquito de capacidad adecuada para su conservación y utilización en la cromatografía.

Si el residuo obtenido en la concentración no se disuelve totalmente en el metanol, filtrar la solución.

Para contenidos pequeños de antioxidantes, por ejemplo, de un orden inferior a 0,1 por 1.000, debe emplearse menos disolvente.

45.4.2 Cromatografía en capa fina.

Depositar 10 µl de la disolución en metanol de los antioxidantes en una placa de dimensiones adecuadas, previamente activada en las condiciones recomendadas para cada caso, y en el centro de una línea situada a unos 2 cm del extremo inferior de la placa.

Depositar 4 µ, de cada uno de los patrones con que se desee operar, a la derecha y a la izquierda de la mancha problema, distantes entre sí 10-15 mm.

Introducir la placa en la cubeta de desarrollo, cuidando que las manchas depositadas queden por encima del nivel del líquido en la cubeta.

Dejar la cubeta preferiblemente en la oscuridad o en una estancia débilmente iluminada, prolongando el desarrollo hasta que el frente del disolvente se sitúe a unos 15 cm de la línea de partida de los antioxidantes. Sacar la placa dejándola secar al aire.

Pulverizar la placa con el revelador, introduciéndola después en una estufa de aire regulada a 100 °C (+ 2 °C), donde permanecerá diez a quince minutos.

Sacar la placa de la estufa y observar las manchas del problema, comparándolas con las de los patrones.

45.5 *Interpretación de resultados.*

El orden de colocación de los antioxidantes, en orden de menor a mayor desplazamiento, es el siguiente: NDHG, GP, GO, BHA, BHT (ver 45.6.2 y 45.6.3).

45.6 *Observaciones.*

45.6.1 En determinados casos, para conseguir una separación efectiva de antioxidantes, con valores de Rf muy próximos, como por ejemplo el NDHG y GP, es aconsejable operar con espesores de gel de sílice de 0,40 mm en lugar de 0,25 mm, que es el más frecuente y con el que se consiguen normalmente resultados satisfactorios.

45.6.2 Se puede intensificar la coloración de las manchas, facilitando su reconocimiento y la sensibilidad del método, mediante reacción con el amoníaco.

Para ello, la placa, una vez revelada y seca, se introduce en una cubeta saturada de vapores de amoníaco, manteniéndola allí hasta observar una intensificación del color de las manchas. Se adquieren coloraciones características en algunos casos.

Debe cuidarse no prolongar demasiado el contacto con el amoníaco, en evitación de que se coloree el fondo de la placa, lo cual, en vez de beneficiar, podría dificultar el reconocimiento de los antioxidantes.

45.6.3 A título de orientación, se dan a continuación los valores Rf obtenidos con los seis antioxidantes citados anteriormente:

Antioxidantes.	NDHG	GP	GO	GD	BHA	BHT
Rf.	0,10	0,14	0,28	0,35	0,75	0,98

45.6.4 La aparición de una mancha de BHT muy débil, en comparación con el patrón, puede ser debido a una pérdida del producto en el lavado con hexano saturado de acetonitrilo. En este caso, proceder como sigue: Realizar la extracción tal y como dice el método. Recoger por separados los líquidos procedentes de la extracción con acetonitrilo saturado de hexano y los que proceden del lavado con hexano saturado de acetonitrilo. Evaporar los disolventes. Disolver ambos residuos con metanol (2 ml). Sobre la placa depositar unos 10 µl del extracto procedente de la extracción con acetonitrilo y 15 µl del que procede de los lavados con hexano. De esta forma, el BHT se detecta en ambos desarrollos, pudiéndose considerar la cantidad presente en la muestra por comparación con el patrón como «suma» de las intensidades de ambas manchas.

45.7 *Referencias.*

1. Instituto de Racionalización del Trabajo. Una Norma Española. 53.017.

46. ÁCIDOS GRASOS DE CADENA CORTA

46.1 *Principio.*

Obtención de los ésteres metílicos de los ácidos grasos mediante reacción con una solución de hidróxido potásico en metanol y subsiguiente inyección directamente de la disolución de ésteres metálicos en el cromatograma.

El método es aplicable a las grasas de mantequillas u otras que contengan ácidos grasos de longitud de cadena inferior al C_{14} y siempre que el contenido de ácidos libres no exceda del 1 por 100 expresados en ácido oleico.

46.2 *Material y aparatos.*

46.2.1 Matraces con boca esmerilada y fondo redondo de 50 y 100 ml de capacidad.
46.2.2 Pipetas aforadas de 1 ml, 2 ml y 10 ml.
46.2.3 Matraces aforados de 50 y 100 ml de capacidad.
46.2.4 Probeta graduada de 10 ml.
46.2.5 Jeringa de características adecuadas para la inyección de la muestra, graduada en décimas de ml, con una capacidad total de 1 a 10 ml.

46.2.6 Cromatógrafo apto para trabajar en fase gaseosa, provisto de horno capaz de ser calentado hasta 250º-300 °C y sistema de regulación que permita controlar la temperatura con un error de ±1,0 °C. Equipado con programador de temperatura capaz de llevar la temperatura del horno de 60 °C a una velocidad de 4 °C/min. Provisto de regulación independiente de la temperatura del inyector, que podrá ser calentado a una temperatura superior, por lo menos, en 50° a la máxima alcanzable por el horno provisto de un sistema de detección sensible, de ionización de llama de hidrógeno, que pueda ser mantenido a la temperatura de la columna, a unos 50 °C por encima de la del horno.

46.2.7 Registrador con una tensión de entrada adecuada a la salida del amplificador del cromatógrafo, con una velocidad de respuesta mínima capaz de producir la deflexión completa de la escala en un segundo y una velocidad de desplazamiento del papel de 5 mm/min, que permita la posibilidad de variar esta velocidad acelerando o retardando el desplazamiento.

46.2.8 Tubo de nitrógeno a presión utilizable como gas portador, debiendo tener una riqueza mínima del 99,8 por 100.

46.2.9 Tubos de hidrógeno y aire a presión necesarios para el caso en que se utilice detector de llama de hidrógeno. El hidrógeno deberá tener una riqueza mínima del 99,8 por 100, debiendo estar seco. Como medida de seguridad, es muy conveniente colocar a la entrada de los gases en el cromatógrafo sendos tubos de desecación provistos de criba molecular 13X.

46.2.10 Columna cromatográfica.

46.2.10.1 Columna que satisfaga las condiciones determinadas en 41.4.2 de los Métodos Oficiales de Análisis de Aceites y Grasas.

46.2.10.2 Columna de vidrio con diámetro interior de 4 mm y una longitud aproximada de 2 mm. Rellenada con Chromosorb G, W o Q (80-100 mallas), conteniendo de 2,5 a 5 por 100 de un poliéster, siendo recomendable cualquiera de los tres siguientes: dietilenglicolsuccinato (DEGS), etilenglicolsuccinato o adipato (EGS o EGA), polietilenglícoladipato (PEGA).

Antes de emplear una columna nueva en la resolución de problemas analíticos, debe ser acondicionada eliminando todos aquellos productos volátiles que perturbarían la marcha de la cromatografía. Para ello, se monta en el cromatógrafo, sin conectarla al detector, y se calienta el horno a unos 10° por encima de la temperatura máxima a que vaya a ser utilizada la columna en trabajos posteriores; haciendo pasar, al mismo tiempo, una corriente de nitrógeno de 30 a 40 ml/min, que se mantiene durante veinticuatro horas, como mínimo. La columna será apta para su utilización si, una vez conectada al detector y en funcionamiento normal, la línea base dibujada por el registrador acusa la estabilidad del sistema.

46.3 *Reactivos.*

46.3.1 Metanol absoluto (99,8 por 100).

46.3.2 Hidróxido potásico, en lentejas.

46.3.3 Éter de petróleo o hexano.–Éter de petróleo (p. e. 40°-60 °C), cuyo contenido en benceno no sea superior a 0,1 por 100, hexano normal, que cumpla las mismas especificaciones del éter de petróleo.

46.3.4 Heptano normal, con una riqueza mínima en heptano normal, determinado por cromatografía gaseosa, del 99 por 100.

46.3.5 Disolución 2 N de hidróxido potásico en metanol.–Disolver 11,2 g de hidróxido potásico en 100 ml de metanol.

46.3.6 Ésteres metílicos de pureza adecuada para su utilización como patrones en cromatografía gaseosa.–Se dispondrá de los ésteres metílicos de los ácidos mencionados a continuación, debiendo tener una pureza mínima de 99 por 100, determinada por cromatografía gaseosa:

Ácido butanoico (botirico).
Ácido pentanoico (valeriánico).
Ácido hexanoico (caproico).
Ácido octanoico (caprílico).
Ácido decanoico (cáprico).

Ácido dodecanoico (láurico).
Ácido tetradecanoico (mirístico).
Ácido hexadecanoico (palmítico).
Ácido octadecanoico (esteárico).
Ácido 9-octadecanoico (oleico).
Ácido 9,12 octadecadienoico (linoleico).
Ácido eicosanoico (aráquico).

46.3.7 Solución de referencia I.–En un matraz aforado de 50 ml, se pesa, con exactitud de ± 0,1 mg, 1 g de pentanoato de metilo, disolviéndolo en heptano normal y completando hasta el enrase.

46.3.8 Solución de referencia II.–En un matraz aforado de 100 ml se pesa, con exactitud de ± 0,1 mg, 200 mg de pentanoato de metilo, disolviéndolo en heptano normal y completando hasta el enrase.

46.4 *Procedimiento.*

46.4.1 Preparación de los ésteres metílicos.

En un matraz de fondo redondo de 50 ml, pesar, con exactitud de ± 0,1 mg, 1 g de grasa. Añadir 10 ml de éter de petróleo o hexano y agitar suavemente hasta disolución de la grasa.

En el caso de que se quiera efectuar una determinación cuantitativa de los ácidos butírico y caproico en la muestra, agregar a la disolución en éter de petróleo de la grasa 1 ml, exactamente medido, de la solución de referencia más adecuada; para muestras conteniendo de 1-4 por 100 de ácido butírico se utilizará la solución de referencia I; para muestras conteniendo menos de 1 por 100 de ácido butírico, se utilizará la solución de referencia II.

Si se desea efectuar solamente un análisis completo de la fracción de ácidos grasos, para lo que se aplica el método de normalización interna, no será necesario el empleo de solución de referencia.

A la solución en éter de petróleo de la muestra, adicionada o no de solución de referencia, agregar 0,5 ml de disolución 2 N de hidróxido potásico. Agitar suavemente la mezcla hasta que se ponga transparente, para lo cual son suficientes unos veinte a treinta segundos. Casi inmediatamente después de observar la clarificación de la solución, suele apreciarse un enturbiamiento debido a la separación de glicerol, que se sedimenta rápidamente.

Inmediatamente después de terminada la reacción y observada la sedimentación, tomar la cantidad necesaria con la jeringa e inyectar en el cromatógrafo, una demora en la inyección de los ésteres metílicos daría lugar a la formación de jabones, con error en la determinación.

46.4.2 Determinación cromatográfica.

46.4.2.1 Condiciones de trabajo.

Temperatura de la columna: Temperatura programada de 60 °C a 180 °C, con una velocidad de 4 °C/min.

Temperatura del inyector: 200 °C.

Temperatura del detector: 200 °C

Gas portador: Nitrógeno (o helio), con un flujo de 60 ml/min.

Flujo de hidrógeno y aire para la alimentación del detector: Los flujos dependerán del tipo de detector utilizado, debiendo determinarse previamente para optimizar la respuesta.

El registro obtenido del cromatograma debe satisfacer las condiciones que se indican a continuación; caso contrario, se repite la inyección modificando la cantidad inyectada o la sensibilidad de trabajo hasta obtener un cromatograma satisfactorio.

Los requisitos exigibles son los siguientes:

a) El área total descrita en el registro, referida a la sensibilidad máxima utilizada en el curso de la operación, debe ser de un orden aproximado de 2.000 mm^2, con una velocidad del papel en el registrador de 5 mm/min. De esta forma, los componentes presentes en una cuantía del 0,1 por 100 deben dar un pico, como mínimo, de 2 mm^2, siendo, por tanto, perfectamente reconocibles.

b) Con el fin de conseguir que todos los picos caigan dentro del papel registrador, se utilizará, en cada caso, la atenuación de sensibilidad que sea necesaria, cuidando que el pico de mayor intensidad no sea atenuado más de ocho veces.

Una vez conseguido un registro satisfactorio, y habiendo alcanzado nuevamente la pluma la línea base, se interrumpe el funcionamiento del registrador y se retira el papel con el registro para la identificación de los picos y/o cálculos cuantitativos.

46.4.2.2 Identificación de los picos.–Se seguirán los criterios establecidos en el método número 41 de los Métodos Oficiales de Análisis de Aceites y Grasas.

46.4.2.3 Determinaciones cuantitativas.–La determinación cuantitativa se basa en el principio de que los pesos de cada uno de los componentes separados en la mezcla son proporcionales a las áreas comprendidas dentro de los triángulos dibujados debajo de cada pico. El área de cada triángulo se obtiene trazando rectas tangentes a las líneas dibujadas en el registro, prolongándolas hasta su intersección con la línea base y multiplicando la altura del triángulo por la mitad de la base. En el caso de haber trabajado con atenuaciones diferentes para cada pico, se referirán todas las medidas a una misma sensibilidad del registrador, multiplicando la altura por el factor de atenuación correspondiente en cada caso, y el valor de la altura así corregida por la mitad de la base.

46.4.3 Determinación del contenido de los ácidos butírico y caproico en la materia grasa.–Esta determinación se realiza por el método del patrón interno, siendo el patrón elegido el pentanoato de metilo.

46.4.3.1 Preparación de la mezcla de calibración.–Con una exactitud de ± 0,1 mg y en un matraz aforado de 50 ml, pesar unos 100 mg de cada uno de los siguientes patrones: butanoato de metilo, pentanoato de metilo y caproato de metilo. Se disuelve la mezcla de heptano normal, y se diluye completando hasta el enrase.

Inyectar la cantidad necesaria de la solución anterior, normalmente 0,2-0,4 µl, para que, trabajando a la sensibilidad media del aparato, se consiga situar los máximos de los picos en una posición del 70-80 por 100 del recorrido total de la pluma del registrador. Los tres picos deberán registrarse a la misma sensibilidad. Si fuese necesario, se diluirá la solución anterior con heptano normal en la relación necesaria para poder ajustarse a las prescripciones fijadas. Efectuar, cuando menos, tres determinaciones consecutivas, que no deben discrepar entre sí más del 1 por 100.

46.4.4 Análisis cuantitativo de la totalidad de los componentes de la fracción de ácidos grasos, comprendiendo del C_4 al C_{20} y $C_{18:3}$.

46.4.4.1 Preparación de la mezcla de calibración.–Determinar previamente el factor de corrección para cada ácido componente de la mezcla, referido a uno cualquiera de ellos, que se toma como patrón, eligiéndose normalmente para este fin el ácido palmítico, y debiendo tener la mezcla de calibración una composición análoga a la de la mezcla problema.

Para ello, si no se conoce previamente el orden de composición del problema, se realizará una determinación cromatográfica de orientación, realizándose en el registro la cuantificación de los componentes suponiendo el mismo factor de respuesta para todos ellos, efectuando un reparto proporcional entre las áreas medidas.

En un matraz aforado de 50 ml, pesar, con una exactitud de ± 0,1 mg, cantidades de los ésteres metílicos patrones que se indican a continuación proporcionales a las cifras de composición encontradas en el análisis de orientación anteriormente aludido, o previstas con anterioridad para la muestra. Los patrones que deben pesarse son los siguientes: butanoato de metilo, hexanoato de metilo, octanoato de metilo, decanoato de metilo, dodecanoato de metilo, oleato de metilo, linoleato de metilo y elcosanoato de metilo. Se disuelve la mezcla de heptano normal, agregando la cantidad adecuada de disolvente en relación al peso total de ésteres metílicos que se hayan pesado; para unos 500 mg en total, se deben emplear, como orientación, unos 50 ml de heptano. A continuación inyectar 0,2-0,4 µl, para que, trabajando a la sensibilidad media del aparato, se consiga situar el máximo del pico correspondiente al componente mayoritario, en una posición del 70-80 por 100 del recorrido total de la pluma del registrador. Todos los picos deben registrarse a la misma sensibilidad, lo cual suele ser perfectamente factible en la grasa de leche; en aquellos casos en que la relación entre el pico mayoritario y el pico minoritario no permita registrar este último con las dimensiones

adecuadas para efectuar una cuantificación correcta de su área, se podrá efectuar el cambio necesario en la atenuación del registro, procurando que ésta no sobrepase la relación de 4:1. Si fuese necesario, se diluirá la solución con heptano normal en la relación necesaria para poder ajustarse a las prescripciones finadas. Efectuar, cuando menos, tres determinaciones consecutivas, que no deben discrepar entre sí más del 1 por 100.

46.5 *Cálculos.*

46.5.1 Cálculo de los factores de corrección para los ácidos butírico y caproico.–Se determinan las áreas de los tres picos, siguiendo las normas que se contienen en el apartado 6.4, se calculan los dos factores correspondientes al C_4 y C_6 con la fórmula siguiente:

$$f_x = \frac{x \cdot A_p}{p' \cdot A_x}$$

Siendo:

f_x = factor de corrección del ácido.
x = cantidad pesada del ácido.
A_p = área medida en el registro para el patrón de pentanoato.
A_X = área medida en el registro para el ácido x.
P' = peso del patrón pentanoato.

46.5.2 Cálculo del contenido de ácidos.–Los contenidos de ácido butírico y ácido caproico en la muestra de grasa se calculan por la fórmula siguiente:

$$\text{Porcentaje del ácido} = \frac{f_x \cdot A_x \cdot P}{A_p \cdot M} \cdot 100$$

Siendo:

f_x = factor de corrección determinado para cada ácido, según se indica en el párrafo anterior.
A_x = área medida en el registro para el ácido.
P = peso del patrón interno (pentanoato).
A_p = área medida en el registro para el patrón interno.
M = peso de la muestra de grasa.

46.5.3 Cálculo de los factores de corrección.–Una vez determinadas las áreas de todos los picos, siguiendo las normas que se contienen en el apartado 46.4.2.2, se calcula el factor de cada ácido, referido al ácido palmítico tomado como unidad, utilizando la fórmula que se incluye en el apartado 46.5.1, sustituyendo el área A_p y el peso P del compuesto patrón por los valores correspondientes al palmitato de metilo.

46.5.4 Cálculo de composición de la fracción de ácidos grasos.–Se calcularán las áreas corregidas de cada uno de los componentes de la fracción multiplicando el área medida en el registro por el factor de corrección determinado según se indica en el apartado anterior. El contenido de cada componente vendrá dado por la expresión:

$$\text{Porcentaje } x = \frac{fx \cdot Ax}{\sum (fx \cdot Ax)} \cdot 100$$

Siendo:

f_x = factor de corrección del componente x.
A_x = área medida en el registro para el componente x.
$\Sigma (f_x A_x)$ = suma de todas las áreas corregidas correspondientes a los componentes de la fracción.

46.6 *Referencias.*

1. Instituto Nacional de Racionalización y Normalización del Trabajo. Una Norma Española. 55.118.

47. FÓSFORO

47.1 *Principio.*

Incineración de la muestra en presencia de óxido de cinc, seguida de la medida colorimétrica del fósforo como azul de molibdeno.

Aplicable a aceites vegetales brutos, desgomados y refinados.

47.2 *Material y aparatos.*

47.2.1 Crisoles de porcelana de 50 ml de capacidad.
47.2.2 Vidrios de reloj.
47.2.3 Placa de calefacción eléctrica, con regulador de temperatura.
47.2.4 Horno de mufla.
47.2.5 Embudo de vidrio de vástago corto de 50 mm de diámetro.
47.2.6 Papel de filtro de 90 mm de diámetro, Albet 242 o similar.
47.2.7 Frasco lavador de un litro de capacidad con cuello protegido del calor.
47.2.8 Matraces aforados de 50, 100, 250 y 500 ml de capacidad provistos de tapones de vidrio.
47.2.9 Pipetas de 2 5, 10 y 25 ml de capacidad.
47.2.10 Pipetas de 10 ml de capacidad, divididas en décimas de mililitro.
47.2.11 Espectrofotómetro para medición en el visible.
47.2.12 Cubetas espectrofotométricas de 10 mm de paso.

47.3 *Reactivos.*

47.3.1 Ácido clorhídrico (d = 1,19).
47.3.2 Oxido de cinc.
47.3.3 Hidróxido potásico.
47.3.4 Ácido sulfúrico (d = 1,84),
47.3.5 Molibdato sádico.
47.3.6 Sulfato de hidracina.
47.3.7 Fosfato ácido monopotásico, desecado a 103 ± 2 °C durante dos horas antes de usarlo.
47.3.8 Disolución de molibdato sódico.–Añadir con precaución 140 ml de ácido sulfúrico a 300 ml de agua destilada. Dejar enfriar la temperatura ambiente, añadir 12,5 g de molibdato sódico y disolver totalmente. Llevar a un matraz aforado de 500 ml, diluir con agua destilada hasta el enrase, homogeneizar y dejar reposar durante veinticuatro horas, por lo menos, antes de usarla.
47.3.9 Disolución de sulfato de hidracina al 0,015 por 100.–Disolver en un matraz aforado 0,15 g de sulfato de hidracina en un litro de agua destilada.
47.3.10 Disolución de hidróxido potásico al 50 por 100 (m/m). Disolver 50 g de hidróxido potásico en 50 ml de agua destilada.
47.3.11 Disolución de fosfato ácido monopotásico.–Disolver 1,0967 g de fosfato monopotásico seco en agua destilada. Diluir a 250 ml en un matraz aforado y agitar. Esta disolución contiene 1 mg de fósforo por mililitro. A continuación verter, con una pipeta, 5 ml de la disolución anterior en un matraz aforado de 500 ml y enrasar con agua destilada. Esta disolución contiene 0,01 mg de fósforo por mililitro.

47.4 *Procedimiento.*

47.4.1 Construcción de la curva patrón.–Tomar, mediante pipeta, 1, 2, 4, 6, 8 y 10 ml de la disolución 47.3.11, e introducir en matraces aforados de 50 ml. Completar el volumen a 10 ml con agua destilada, utilizando la pipeta 47.2.10, continuando como se describe en 47.4.3 a partir de la adición de sulfato de hidracina. Las alícuotas tomadas de la disolución contienen 0,01, 0,02, 0,04 0,06, 0,08 y 0,10 mg de fósforo. A continuación representar gráficamente los valores de absorbancia frente a los contenidos en fósforo, expresado en mg.

47.4.2 Preparación de la muestra.–Pesar, con precisión de 1 mg, de 3 a 3,2 g de muestra en un crisol de porcelana y añadir 0,5 g de óxido de cinc. Calentar lentamente en la placa eléctrica hasta que la muestra se espese y entonces aumentar gradualmente la calefacción hasta que la masa esté completamente carbonizada. Colocar el crisol en el horno de mufla a una temperatura de 550-600 ºC, manteniéndolo durante dos horas. Una vez transcurrido ese tiempo, dejar enfriar a la temperatura ambiente.

Añadir a las cenizas 5 ml de agua destilada y 5 ml de ácido clorhídrico. Cubrir el crisol con un vidrio de reloj y calentar suavemente a ebullición durante cinco minutos. Filtrar la disolución recogiendo el filtrado en un matraz aforado de 100 ml. Lavar la parte interior del vidrio de reloj y las paredes del crisol con 5 ml de agua destilada caliente, usando un frasco lavador con chorro de agua finísimo. Lavar el crisol y el papel de filtro con cuatro porciones de 5 ml de agua destilada caliente. Enfriar la disolución a temperatura ambiente y neutralizar hasta débil turbidez, adicionando unas gotas de potasa al 50 por 100. Añadir ácido clorhídrico gota a gota hasta que el precipitado de óxido de cinc se disuelva y entonces añadir dos gotas más. Diluir hasta 100 ml con agua destilada y agitar.

47.4.3 Determinación.

Pasar, mediante pipeta, 10 ml de esta disolución a un matraz aforado de 50 ml. Añadir 8 ml de la disolución de sulfato de hidracina y a continuación 2 ml de la disolución de molibdato sódico. Tapar e invertir el matraz aforado dos o tres veces, quitar el tapón y calentar durante 10 ± 0,5 minutos en baño de agua hirviendo. Transcurrido este tiempo retirar del baño, enfriar a 25 ± 5 ºC en baño de agua, diluir hasta el enrase con agua destilada y mezclar perfectamente. Llenar una cubeta del espectrofotómetro y medir la absorbancia a 650 nm utilizando como referencia agua destilada.

Realizar un ensayo en blanco como se ha descrito, pero sin añadir aceite.

47.5 *Cálculos.*

Calcular el contenido en fósforo, expresado en tanto por ciento, mediante la siguiente fórmula:

$$\text{Porcentaje fósforo} = \frac{10\ (M - B)}{PV}$$

Siendo:

M = contenido en fósforo, en mg, de la alícuota.
B = contenido en fósforo, en mg, del ensayo en blanco.
P = peso, en g, de la muestra.
V -= volumen, en ml, tomados en 47.4.3.
% en fosfátidos = % fósforo X F, donde F = factor de conversión de fósforo en fosfátidos (ver 47.6.2).

47.6 *Observaciones.*

47.6.1 No debe demorarse la lectura espectrofotométrica una vez conseguido el desarrollo del color.

47.6.2 En el caso del aceite de soja el valor de V es prácticamente igual a 30.

47.7 *Referencias.*

1. Instituto Nacional de Racionalización y Normalización del Trabajo. Una Norma Española. 55.108-73.

48. GRASA NEUTRA

48.1 *Principio.*

Retención de los ácidos grasos libres y sustancias no grasas por cromatografía en columna de alúmina. Los productos no retenidos en la columna se pesan, obteniéndose por diferencia a 100 los ácidos grasos libres e impurezas retenidas en la columna.

No es aplicable con carácter general a los aceites de orujos.

48.2 *Material y aparatos*.

48.2.1 Equipo para cromatografía en columna, compuesto de:

48.2.1.1 Columna de vidrio, provista de una placa de vidrio porosa número 2, correspondiente a un diámetro medio de poro de 40 a 90 µ (fig. 48.1).
48.2.1.2 Depósito de disolvente para la alimentación de la columna (fig. 48.2).
48.2.1.3 Soporte para el manejo del frasco de pesada (figura 48.3).
48.2.1.4 Frasco de pesada de unos 20 ml de capacidad (figura 48.4).
48.2.1.5 Tubo de prolongación para el vaciado del frasco de pesada en la columna (fig. 48.5).
48.2.1.6 Matraz redondo, fondo plano, de vidrio Pyrex o similar, de 250 ml de capacidad y boca esmerilada normalizada 29/32.

48.2.2 Ampolla de decantación de 125 ml de capacidad, con llave de vidrio.
48.2.3 Frasco lavador de unos 125 ml de capacidad.
48.2.4 Estufa de vacío que permita calentar hasta 110 °C como mínimo y regulación de ± 1 °C. La temperatura será además uniforme en todo el espacio interior, tolerándose diferencias que no superen 1 °C entre posiciones extremas.
48.2.5 Horno de mufla capaz de alcanzar una temperatura de 800 °C y regulación de ± 5 °C.
48.2.6 Desecador conteniendo un agente desecante apropiado.
48.2.7 Evaporador rotatorio.
48.2.8 Cápsulas de porcelana, fondo redondo de 50 mm 0 y 20 mm de altura.
48.2.9 Pesa sustancias de vidrio, de 60 mm ∅ interior y 40 de altura.
48.2.10 Tubo de cromatografía, de 10 cm de longitud y 1,5 centímetros de diámetro interior, provisto de llave esmerilada, con orificio de paso de 1,5 a 2 mm y placa filtrante de vidrio porosidad número 2, correspondiente a un tamaño medio de poro de 40 a 90 µ.

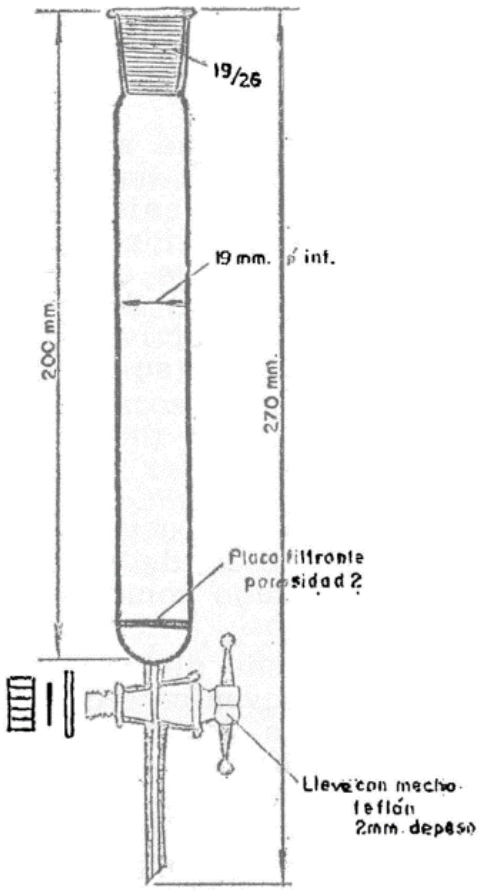

Fig. 48.1.—Columna

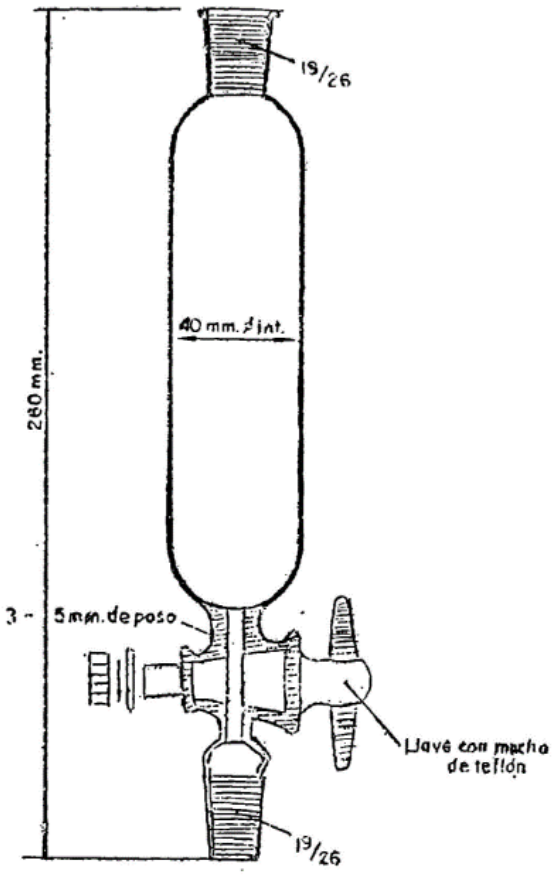

Fig. 48.2.—Depósito de disolvente

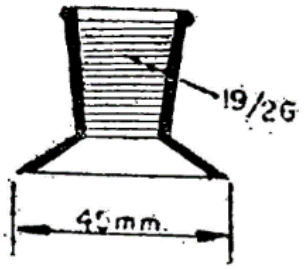

Fig. 48.3.—Soporte

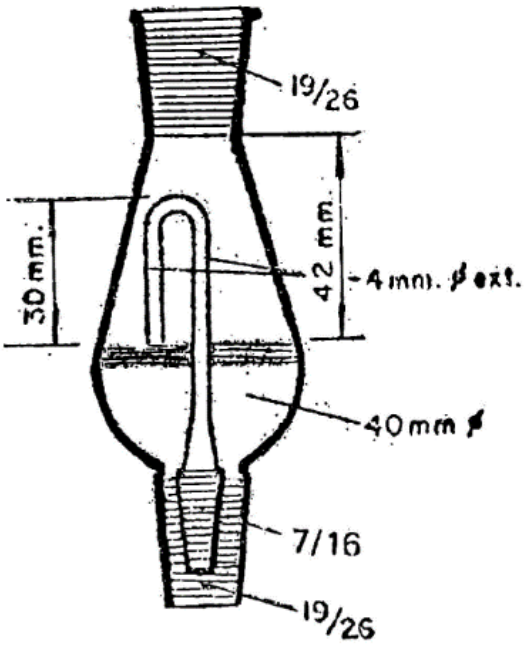

Fig. 48.4 —Frasco de pesada
Capacidad útil = 20 ml

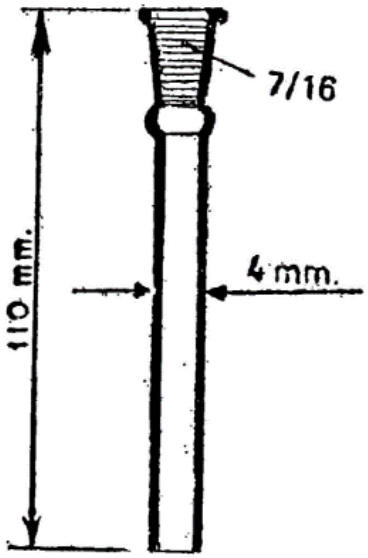

Fig. 48.5.—Tubo de prolongación

48.3 *Reactivos.*

48.3.1 Éter etílico.
48.3.2 Metanol anhidro.
48.3.3 Éter etílico-metanol.–Mezclar 975 ml de 48.3.1 y 25 ml de 48.3.2.
48.3.4 Hexano, con un contenido máximo de 0,5 por 100 de aromáticos.

48.3.5 Alúmina para cromatografía en columna de las siguientes características: pH en suspensión acuosa al 5 por 100; 7,0 ± 0,5; actividad IV según Brockmann (ver 48.6.1). Granulometría.–El análisis granulométrico del producto debe dar un contenido inferior al 10 por 100 de partículas con un grosor igual o inferior a 63 micras e inferior al 0,1 por 100 de partículas con un grosor mayor de 250 micras, con una medida estadística para la totalidad de 120 micras ± 5 por 100.

48.3.6 p-amino-azo-benceno.

48.3.7 Rojo Sudan (Sudan II) (xileno-azo-β-naftol).

48.3.8 Amarillo Sudan (Sudan I) (benceno-azo-/3-naftol).

48.3.9 Benceno purísimo, exento de tiofeno.

48.4 *Procedimiento.*

48.4.1 Preparación de la columna de alúmina.

Pesar, con aproximación de 0,5 g, 20 g de alúmina e introducirlos en una ampolla de extracción de 125 ml, agregando después 50 ml del disolvente 48.3.3, con el que se llena también la columna hasta ocupar, aproximadamente, 2/3 de su capacidad. Colocar la ampolla encima de la columna, de manera que el tubo de salida coincida con el extremo superior de la columna. Abrir la llave de la ampolla dejando salir la papilla de alúmina y disolvente que caerá en el interior de la columna; al mismo tiempo, abrir la llave de la columna, regulando la salida del disolvente de forma que el nivel de líquido en el interior de la columna se mantenga prácticamente constante, procurando más bien que el nivel suba en lugar de disminuir. Cuando toda la papilla de alúmina haya pasado a la columna, arrastrar las últimas porciones adheridas a las paredes, enjuagando el recipiente con un poco del mismo disolvente. Mantener abierta la llave de la columna, dejando salir lentamente el disolvente hasta que el nivel se haya situado a la altura del relleno de alúmina. Agregar hexano a la columna hasta situar el nivel a 1 cm, aproximadamente, del extremo inferior del cono esmerilado.

48.4.2 Preparación de la muestra de grasa.

Introducir el frasco de muestra en una estufa de aire regulada a la temperatura necesaria para conseguir la fusión completa de la muestra, lo que se consigue normalmente calentando de 30 a 40 °C. Conseguida la fusión, si se observa la presencia de sedimentos o materia en suspensión no fundible, agitar fuertemente el frasco hasta conseguir la homogeneización de su contenido y, una vez conseguido, efectuar inmediatamente la pesada de la muestra en el frasco de pesada (fig. 4).

48.4.3 Fraccionamiento cromatográfico.

Pesar, con aproximación de 0,2 mg, 5 g de muestra en el frasco de pesada (fig. 4), utilizando para ello el soporte adecuado (fig. 3). Una vez efectuada la pesada, separar del soporte el frasco con el aceite, ajustando el tubo de prolongación (fig. 5) al cono situado en la parte inferior del frasco.

Ajustar el frasco, con el tubo de prolongación, a la boca superior de la columna cromatográfica y verter en el interior del frasco con el aceite el disolvente 48.3.3, utilizando el frasco lavador y dirigiendo el churro a las paredes con el fin de lavar y arrastrar hacia el fondo el aceite que haya podido quedar adherido a la superficie; con el mismo chorro se mezclará todo el contenido para conseguir la homogeneización de la disolución de aceite.

Continuar agregando disolvente hasta que el nivel quede ligeramente por debajo del extremo superior del sifón; dirigiendo el chorro a la pared lateral superior, seguir agregando cuidadosamente hasta que el nivel líquido sobrepase ligeramente la altura del sifón y comience a caer por el tubo vertiendo en la columna cromatográfica.

Ajustar el depósito del disolvente (fig. 2) a la boca del frasco, cargándose con 125 ml de disolvente, colocar el matraz de 250 ml, previamente desecado a 105 °C y pesado, a la salida de la columna, con el fin de recoger el líquido que fluye de la misma. Abrir la llave del depósito y la de la columna, regulándose ambas de forma que el líquido fluya en el matraz a una velocidad de 4-5 ml por minuto, manteniéndose el nivel en el frasco por encima del extremo superior del sifón. Si el disolvente no fluye al frasco por la llave del depósito, tapar el tubo hasta que comience el flujo; quitar el tapón y continuar la operación normalmente. El

desarrollo quedará terminado cuando haya pasado la totalidad del líquido y no caiga disolvente en el matraz.

La disolución recogida en el matraz se concentra en un evaporador rotatorio con vacío, calentando a la temperatura conveniente para evitar una ebullición tumultuosa que pudiera provocar proyecciones violentas del líquido.

Una vez eliminado el disolvente, llevar el matraz a una estufa de vacío para eliminar los residuos volátiles que queden en el aceite, manteniéndose el matraz en la estufa durante una hora. Sacar y pasar a un desecador, donde se deja enfriar, pesando a continuación. Repetir este tratamiento en operaciones sucesivas, hasta conseguir peso constante, con precisión del mg.

48.5 *Cálculos.*

$$\%\ \text{aceite neutro} = \frac{P - P_o}{M} \cdot 100$$

Siendo:

P = peso del matraz con el aceite.
P_o = peso del matraz vacío.
M = peso de la muestra en gramos.
% pérdida cromatográfica = 100 – % de aceite neutro.

48.6 *Observaciones.*

48.6.1 La determinación de la actividad de la alúmina según Brockmann se realiza en la forma siguiente:

La alúmina que se ha de ensayar se introduce en la columna cromatográfica 48 2.10, procurando conseguir una distribución homogénea, formando una capa de 5 cm de altura y colocando en la parte superior un disco de papel de filtro. Preparar una disolución mezclando 2 ml de benceno, 8 ml de hexano, 2 mg de rojo Sundan, 2 mg de p-amino-azobenceno y 2 mg de amarillo Sudan. Verter la disolución de colorantes en la columna, abrir la llave y dejar pasar la disolución hasta que el nivel líquido quede justamente a la altura de la alúmina. Verter a continuación el líquido de desarrollo constituido por una mezcla de benceno-hexano en la proporción 4:1 en volumen, del que se hacen pasar por la columna 20 ml. La velocidad de salida se regula con la llave, manteniendo un flujo de 0,5 a 1 ml por minuto, recogiendo el líquido en un matraz cónico de boca estrecha

Terminado el desarrollo, con una alúmina de grado IV que es la apropiada, el amarillo Sudan habrá sido eliminado totalmente de la columna, quedando retenidos los otros dos que aparecerán en dos bandas: Una inferior roja, correspondiente al rojo Sudan y otra superior amarilla correspondiente al aminoazo-benceno. Una situación distinta de estos colorantes deberá interpretarse como un grado de actividad mayor o menor del producto, requiriendo el ajuste de su contenido en agua de la forma conveniente.

48.6.2 Preparación de la alúmina.

Partiendo de una alúmina de actividad superior a IV, se adicionarán cantidades crecientes de agua hasta conseguir en el ensayo de actividad, realizado como se indica en el apartado 48.6.1, el grado IV necesario.

Efectuado esto, si se dispone de una partida relativamente importante de alúmina, es conveniente determinar su humedad, siguiendo la metódica que se describe en 4.6.3, conocido este dato, en operaciones sucesivas, bastará con determinar la humedad de la alúmina, calculando la cantidad de agua que hay que añadir para obtener su producto de actividad IV.

Para incorporar a la alúmina una determinada cantidad de agua, se procederá de la forma siguiente: Introducir la alúmina pesada en un matraz o frasco con tapón esmerilado con una capacidad aproximadamente el doble del volumen de alúmina. Agregar el peso calculado de agua destilada, tapar el recipiente y agitar hasta conseguir la homogeneización del producto. Mantener el frasco cerrado durante 48 horas como mínimo, agitándolo durante este tiempo unas 10 o 12 veces por lo menos. Después de este tratamiento la alúmina debe estar lista para su utilización.

48.6.3 Determinación de la humedad de la alúmina.

En una capsulita de porcelana pesar, con precisión de 1 miligramo, 1 g de alúmina. Introducir en la mufla del horno y mantenerla 2 horas a 600 °C. Dejar enfriar parcialmente e introducir en un pesasustancias de dimensiones adecuadas; tapar y llevar a un desecador donde se mantiene hasta adquirir la temperatura ambiente. Pesar la totalidad, sin destapar el pesa-sustancias.

Previamente la cápsula vacía se habrá calentado en el horno a 600 °C, durante media hora como mínimo; y el pesasustancias, en una estufa de aire a 105 °C, durante una hora, dejándolos enfriar en el desecador. Las piezas así desecadas se pesarán vacías.

$$\text{Porcentaje de humedad de la alúmina} = \frac{(P_1 - P_o)\ 100}{P}$$

Siendo:

P_1 = peso de la cápsula y el pesasustancias con la alúmina.

P_o = peso de la cápsula y el pesasustancias con la alúmina, una vez desecada.

P = peso exacto de la muestra de alúmina.

48.7 *Referencias.*

1. Instituto de Racionalización y Normalización del Trabajo. Una Norma Española, 55.105.

[. . .]

§ 40

Orden de 13 de mayo de 1982 por la que se aprueban los métodos de toma de muestras de aceites y grasas, productos fitosanitarios y fertilizantes sólidos orgánicos y afines. [Inclusión parcial]

Ministerio de Agricultura, Pesca y Alimentación
«BOE» núm. 127, de 28 de mayo de 1982
Última modificación: 3 de diciembre de 2014
Referencia: BOE-A-1982-12311

Norma derogada en lo relativo a productos fitosanitarios, con efectos de 4 de diciembre de 2014, por la disposición derogatoria única.e) del Real Decreto 971/2014, de 21 de noviembre. Ref. BOE-A-2014-12561

Ilustrísimos señores:

El Real Decreto 2924/1981, de 4 de diciembre («Boletín Oficial del Estado» del 14), por el que se reestructuran determinados Órganos de la Administración del Estado, encomienda a la Dirección General de Política Alimentaria el ejercicio de las acciones atribuidas al Servicio de Defensa contra Fraudes por la Ley de 10 de marzo de 1941, entre las que se encuentra la redacción de las instrucciones y normas a las que han de ajustarse en su actuación las unidades encargadas de ejercer las funciones del Servicio en sus respectivas demarcaciones, así como ejecutar los análisis químicos y estudios técnicos necesarios para el cumplimiento de dichas funciones.

Estando facultado el Ministerio de Agricultura para dictar las disposiciones complementarias para la aplicación de la citada Ley de 10 de marzo de 1941, y siendo necesario disponer de muestras suficientemente representativas de las partidas muestreadas en las inspecciones oficiales para efectuar sobre ellas las determinaciones analíticas establecidas por la normativa vigente, este Ministerio ha dispuesto lo siguiente:

Artículo 1.

Se aprueban como oficiales los métodos de toma de muestras de aceites y grasas, productos fitosanitarios y fertilizantes sólidos orgánicos y afines que se citan en los anexos I, II y III, respectivamente.

Artículo 2.

Quedan derogadas todas las disposiciones de igual o inferior rango al de la presente Orden en cuanto se opongan a la misma.

ANEXO I

Método de toma de muestras de aceites y grasas

1. Objeto.

El objeto de la toma de muestras es obtener de una partida determinada de aceites y grasas una muestra representativa para poder comprobar a partir de ella las características físicas y químicas del producto.

2. Definiciones.

Partida a granel.–Cantidad de producto de igual procedencia y análogo aspecto externo, cuyas características se aceptan como únicas por ambas partes.

Partida envasada.–Cantidad de producto, contenido en un conjunto de envases idénticos y debidamente etiquetados, cuyas características se aceptan como únicas por ambas partes.

Porción.–Cantidad de producto extraído de una parte cualquiera de una partida.

Muestra.–Cantidad de producto de una partida obtenida por mezcla y homogeneización de varias porciones, cuyas características son, con aproximación suficiente, las de la partida.

Ejemplar de muestra.–Cada una de las partes obtenidas por reducción de la muestra.

3. Ámbito de aplicación.

Este método de toma de muestras se aplicará a todo tipo de aceites y grasas tanto de origen animal como vegetal.

4. Material.

Los instrumentos y recipientes que se vayan a utilizar han de encontrarse perfectamente limpios y secos, fabricados de un material que no experimente reacción alguna que altere las características del producto.

4.1 Sonda de cámara–La sonda de cámara es un aparato construido en acero inoxidable. Se compone de una media caña provista de unas guías en los extremos superiores por los cuales se desliza, en toda la longitud de la sonda, una lámina de cierre. En su interior, la cámara se divide en compartimentos de medidas crecientes a partir del extremo inferior. La longitud total es variable, dependiente de la profundidad del depósito en que se vayan a utilizar, aunque generalmente basta con una longitud de 1,10 metros.

Para su utilización se introduce la sonda con la cámara cerrada, hasta tocar el fondo del depósito. Colocada en posición vertical se sube poco a poco la lámina de cierre hasta alcanzar la superficie del líquido. Inmediatamente se baja y se extrae la sonda. Colocada ésta en posición horizontal se abre la cámara. Pudiéndose observar cómodamente el aspecto que ofrece el líquido a distintas profundidades.

Inclinando poco a poco la sonda abierta sobre el recipiente portaporciones se vacía la cámara.

Esta sonda permite recoger muestras de hasta 5 milímetros del fondo del depósito (figura 1).

4.2 Sonda o extractor parcial.–Este aparato constará de un compartimento bien cerrado y construido de modo que pueda tomarse una porción de una sección determinada del tanque o depósito de que se trate, permitiendo el acceso a un centímetro o menos de fondo. La válvula estará perfectamente ajustada de manera que el extractor pueda sacarse sin pérdida de su contenido. La válvula debe poder abrirse fácilmente a mano, manipulándose por medio de una cuerda. Todo el aparato irá construido en acero inoxidable o aleación dura de aluminio, aunque es preferible el primero cuando es necesario dar peso al aparato. Este dispositivo permite una limpieza fácil. Irá suspendido de un cable que llevará marcado la profundidad a que se encuentra la boca inferior de la sonda (figura 2).

4.3 Sonda abierta.–Este aparato consta de una media caña metálica, construida en acero inoxidable o aleación dura de aluminio, provista de un mango para facilitar el movimiento de rotación que habrá que darle al introducirlo en el producto. El diámetro será de 35 milímetros, aproximadamente. Los bordes estarán afilados. La longitud será variable, aunque lo usual es de unos 80 centímetros (figura 3).

5. Procedimiento.

Se consideran las siguientes posibilidades:

a) Partidas constituidas por envases cuya capacidad no supere los cinco litros.–En este caso se tomarán de la forma más aleatoria posible una serie de envases de acuerdo a La tabla siguiente:

Número de envases de la partida	Número mínimo de envases a elegir
Hasta 100.	1
De 101 a 1.500.	2
De 1.501 a 5.000.	3
De 5.001 a 15.000.	4
De 15.001 a 25.000.	5

En este caso la partida máxima objeto de muestreo será de 25.000 envases. Cuando el número total de envases a muestrear sea superior a 25.000 se fraccionará teóricamente y a efectos de muestreo en tantas partidas de hasta 25.000 envases como sea necesario.

Cuando el número de envases a elegir sea superior a uno se verterá su contenido en un solo recipiente común con el fin de homogeneizarlo al máximo mediante una cierta agitación, obteniéndose así la muestra.

El tamaño de la muestra estará en función del número de ejemplares de muestra necesarios, así como de las pruebas y análisis que se pretendan realizar.

El contenido de la muestra se repartirá en una serie de frascos de la capacidad necesaria, constituyendo cada uno de ellos un ejemplar de muestra. Estos ejemplares de muestra se cerrarán y precintarán convenientemente de forma que quede garantizada la inviolabilidad del producto, etiquetando cada uno de ellos para su perfecta identificación.

b) Partidas constituidas por envases cuya capacidad sea superior a cinco litros.–En este caso se tomarán, asimismo, de la forma más aleatoria posible una serie de porciones de acuerdo con la tabla siguiente:

Número de envases de la partida	Número mínimo de porciones a elegir
Hasta 10.	1
De 11 a 150.	2
De 151 a 500.	3
De 501 a 1.500.	4
De 1.501 a 2.500.	5

En este caso la partida máxima objeto de muestreo será de 2.500 envases. Cuando el número total de envases a muestrear sea superior a este número se fraccionará teóricamente y a efectos de muestreo en tantas partidas de hasta 2.500 como sea necesario.

Cuando sea necesario se procurará homogeneizar el contenido de los envases para posteriormente extraer las distintas porciones de muestra con ayuda de la pipeta descrita anteriormente. Estas porciones de muestra se verterán en un recipiente común para su homogeneización mediante posterior agitación. Para la obtención de los ejemplares de muestra se procederá de forma análoga a la del caso anterior.

En aquellos casos en que, por distintas circunstancias, no pueda asegurarse la total homogeneización de las partidas, incluso sometiéndolas a subdivisión para muestreo, el número de envases a elegir podrá llegar a ser, como máximo el triple de los detallados en las dos tablas anteriores.

c) Bidones, barriles y demás envases que contengan grasas sólidas.–En este caso para la extracción da porciones se actuará de la siguiente manera: Por el orificio que tenga el envase se introduce la sonda abierta descrita anteriormente, profundizando hasta que toque la pared del envase. Se le hace girar un círculo completo y se extrae con la porción. Se realiza el número de tomas necesario, si es posible, atravesando en sentido vertical y oblicuo la masa, sobre un número de envases determinado según el criterio expresado en el apartado b). Las porciones recogidas en el recipiente portaporciones se ablandan sin fundir de forma que se puede homogeneizar perfectamente la masa y con la mezcla se llenan los frascos de los ejemplares de muestra.

d) Partidas contenidas en tanques, vagones, cisternas o depósitos grandes.–En este caso para la toma de muestras habrá de recurrir a uno de los métodos siguientes:

Método de la llave purgadora.–Este método sólo puede aplicarse si el producto está completamente líquido, fluye libremente y no contiene ninguna materia que pueda obstruir la llave purgadora.

La llave purgadora es una válvula o grifo con un diámetro interior mínimo de 9,5 milímetros. Se sitúa en una rama vertical que se intercala en la tubería de conducción de líquido durante la operación de trasiego. La válvula se regula de una forma tal que, durante toda la operación, fluya una corriente uniforme de líquido que se va recogiendo en un recipiente limpio y seco, protegiéndolo de la posibilidad de que caiga en su interior polvo y otras materias extrañas. Debe cuidarse de que la válvula no gotee, sino que el líquido caiga en forma da vena.

Al terminar la operación se homogeneiza lo mejor posible el producto recogido para obtener posteriormente los ejemplares de muestra correspondientes.

Toma de muestras con sondas.–Para la toma de muestras en tanques, vagones-cisternas o depósitos grandes, cargados de líquidos, se utilizará, en aquellos casos en que el depósito no sea muy profundo, la sonda de cámara descrita anteriormente.

Si el depósito fuese de una profundidad excesiva para la utilización de la sonda de cámara se empleará la sonda o extractor parcial de muestras también descrita en el anexo de material. Para su utilización se introduce hasta el fondo y se sube lentamente al tiempo que se abre y cierra la válvula a distintas alturas del depósito con el fin de que las porciones extraídas sean representativas del producto objeto de muestreo.

El contenido de la sonda, tanto si se introduce una o varias veces, se verterá en un recipiente común para la homogeneización de la forma más perfecta posible, procediendo de la forma descrita para la obtención de los distintos ejemplares de muestra.

Cada contenedor será objeto de muestreo de forma individual, por lo que cada muestra así obtenida sólo podrá ser representativa del producto existente en el contenedor muestreado.

[. . .]

§ 41

Real Decreto 227/2008, de 15 de febrero, por el que se establece la normativa básica referente a los paneles de catadores de aceite de oliva virgen

Ministerio de Agricultura, Pesca y Alimentación
«BOE» núm. 56, de 5 de marzo de 2008
Última modificación: 26 de febrero de 2021
Referencia: BOE-A-2008-4209

El aceite de oliva virgen, como producto de elevada calidad que el sector oleícola ofrece a los consumidores, está sujeto a diferentes controles oficiales con objeto de garantizar su calidad y su carácter genuino frente a otro tipo de aceites.

Como tal producto y siendo el único que presenta características organolépticas, que son presentadas al consumo como exponente de producto natural con personalidad propia, es necesario proceder a su control desde un punto de vista sensorial.

El Reglamento (CEE) n.º 2568/91, de la Comisión, de 11 de julio de 1991, relativo a las características de los aceites de oliva y de los aceites de orujo de oliva sobre sus métodos de análisis, establece los requisitos para controlar los diferentes tipos de aceite, y en especial las características organolépticas de los aceites vírgenes, a fin de garantizar al consumo la calidad de estos productos.

Este real decreto establece un sistema de control anual que permitirá asegurar el adecuado cumplimiento de los requisitos exigidos por el mencionado reglamento, relativos a los paneles de catadores autorizados para la realización del control oficial.

En la elaboración de este real decreto han sido consultadas las comunidades autónomas y las entidades representativas de los sectores afectados y ha sido informado por la Comisión Interministerial para la Ordenación Alimentaria (CIOA).

En su virtud, a propuesta de la Ministra de Agricultura, Pesca y Alimentación, previa deliberación del Consejo de Ministros, en su reunión del día 15 de febrero de 2008,

D I S P O N G O :

Artículo 1. *Objeto y autoridad competente.*

1. Este real decreto tiene por objeto establecer la normativa básica sobre las condiciones que deben cumplir los paneles de catadores de aceite de oliva virgen, autorizados para la realización del control oficial, por las comunidades autónomas y la Administración General del Estado y los criterios de seguimiento y control del rendimiento de los mismos. Además se constituye el sistema de control anual de dichos paneles así como el procedimiento de comunicación a la Unión Europea de la lista de éstos.

2. La autorización de los paneles de catadores se efectuará por el órgano competente de las comunidades autónomas y, en caso de la determinación de las características

organolépticas del aceite de oliva como operación propia de la aplicación del régimen aduanero y arancelario, por los órganos competentes de la Administración General del Estado en el caso de importaciones y exportaciones. Corresponde igualmente a los órganos competentes de la Administración General del Estado la coordinación de los controles de los paneles autorizados, y la designación del Laboratorio Nacional de Referencia.

Artículo 2. *Paneles de catadores.*

1. Un panel de catadores es un grupo de personas seleccionadas, entrenadas y con conocimientos acreditados para percibir y cuantificar de manera objetiva sus impresiones sensoriales al evaluar un producto.

2. Los paneles de catadores deben estar constituidos por un jefe de panel y un número de catadores de acuerdo con lo establecido en el Reglamento (CEE) n.º 2568/91, de la Comisión, de 11 de julio de 1991, relativo a las características de los aceites de oliva y de los aceites de orujo de oliva sobre sus métodos de análisis.

3. Los paneles de catadores deberán proceder de acuerdo con la normativa actualmente vigente para la realización de las sesiones de cata y poseer la infraestructura necesaria para ello: método de análisis y normas que lo complementan, sala de catas suficientemente equipada, sala de preparación de muestras y lugar de almacenamiento de muestras en condiciones tales que eviten su deterioro sensorial.

Artículo 3. *Paneles de catadores autorizados para la realización del control oficial.*

1. Los paneles de catadores autorizados para la realización del control oficial que se comunican por España a la Unión Europea deberán cumplir los siguientes requisitos:

a) Cumplir las condiciones y requisitos establecidos en el artículo 4 y anexo XII del Reglamento (CEE) n.º 2568/91, de la Comisión, de 11 de julio de 1991, y en este real decreto.

b) Poseer la autorización para ello de la comunidad autónoma donde se ubique el panel y, en caso de la determinación de las características organolépticas del aceite de oliva como operación propia de la aplicación del régimen aduanero y arancelario, del órgano competente de la Administración General del Estado. Asimismo, deberá poseer la designación por parte de la autoridad competente para la que vaya a realizar tareas de control oficial.

c) Acreditar el cumplimiento de la norma EN ISO/IEC 17025 de acuerdo con la letra e) del apartado 4 del Artículo 37, del Reglamento (UE) 2017/625 del Parlamento Europeo y del Consejo, de 15 de marzo de 2017, relativo a los controles y otras actividades oficiales realizados para garantizar la aplicación de la legislación sobre alimentos y piensos, y de las normas sobre salud y bienestar de los animales, sanidad vegetal y productos fitosanitarios, y por el que se modifican los Reglamentos (CE) n.º 999/2001, (CE) n.º 396/2005, (CE) n.º 1069/2009, (CE) n.º 1107/2009, (UE) n.º 1151/2012, (UE) n.º 652/2014, (UE) 2016/429 y (UE) 2016/2031 del Parlamento Europeo y del Consejo, los Reglamentos (CE) n.º 1/2005 y (CE) n.º 1099/2009 del Consejo, y las Directivas 98/58/CE, 1999/74/CE, 2007/43/CE, 2008/119/CE y 2008/120/CE del Consejo, y por el que se derogan los Reglamentos (CE) n.º 854/2004 y (CE) Nº 882/2004 del Parlamento Europeo y del Consejo, las Directivas 89/608/CEE, 89/662/CEE, 90/425/CEE, 91/ 496/CEE, 96/23/CE, 96/93/CE y 97/78/CE del Consejo y la Decisión 92/438/CEE del Consejo (Reglamento sobre controles oficiales).

d) Participar en los ensayos de aptitud a los que se hace referencia en el artículo 6 y haber sido calificados como aptos por la autoridad competente en dichos ensayos a tenor de los resultados obtenidos.

2. Las autoridades competentes realizarán cuantas acciones y controles consideren necesarios para evaluar la idoneidad de los referidos paneles de cata autorizados así como la vigencia de su autorización. En particular, realizarán auditorías ad hoc a los paneles de cata para evaluar el cumplimiento de las disposiciones establecidas en este real decreto.

3. Los paneles de catadores autorizados deben estar libres de conflicto de interés y cumplir los principios de imparcialidad y de confidencialidad requeridos. A efectos de este real decreto, se entiende que surge un conflicto de intereses cuando no puede prestarse un servicio imparcial o su objetividad puede verse afectada para realizar la función

encomendada o bien se presume que pueda existir falta de independencia en su labor por existir intereses secundarios, bien económicos bien por el hecho de poder manejar información relacionada con la competencia.

Artículo 4. *Formación de los componentes de los paneles de catadores.*

1. Los jefes de panel y los catadores deberán poseer, y mantener debidamente actualizada, una formación básica mediante la asistencia a cursos de formación con el contenido mínimo que se establece en el anexo.

Se recomienda que el jefe de panel, con carácter previo a su designación, haya formado parte de un panel de cata autorizado de aceite de oliva virgen y haya estado cualificado como catador durante al menos un periodo de dos años.

2. Con independencia de los cursos que organicen las comunidades autónomas, el Ministerio de Agricultura, Pesca y Alimentación podrá organizar cursos de formación de jefes de panel de aceite de oliva virgen.

3. Los jefes de panel deberán evaluar el rendimiento de los catadores que componen el panel a lo largo del tiempo, y realizar un seguimiento de las acciones formativas en las que éstos participan anualmente.

Artículo 5. *Comunicaciones.*

1. Las comunidades autónomas comunicarán al Ministerio de Agricultura, Pesca y Alimentación, al menos una vez al año, su composición y el número de análisis realizados por los paneles autorizados para la realización del control oficial.

2. Dicha comunicación se realizará, al menos, anualmente con inclusión de la lista de paneles autorizados para la realización del control oficial, y expresión de su composición, y el número de valoraciones realizadas por los mismos en calidad de panel autorizado para la realización del control oficial.

3. Dicha información deberá ser comunicada al Ministerio de Agricultura, Pesca y Alimentación antes del día 31 de marzo de cada año.

4. Asimismo, comunicarán al Ministerio de Agricultura, Pesca y Alimentación la lista de paneles creados por las organizaciones profesionales o interprofesionales que comprueben las características organolépticas en el ámbito de las transacciones comerciales entre operadores privados, de acuerdo con el apartado 3 del artículo 4 del Reglamento (CEE) n.º 2568/91, de la Comisión, de 11 de julio de 1991.

Artículo 6. *Sistema de coordinación y control anual de verificación de paneles autorizados para la realización del control oficial.*

1. Por razones de coordinación y con el fin de verificar y garantizar que el control de las características organolépticas es realizado por instrumentos técnicamente válidos, y evaluar anualmente el comportamiento de todos los paneles autorizados para la realización del control oficial, el Ministerio de Agricultura, Pesca y Alimentación organizará un sistema de coordinación y control de los paneles autorizados para la realización del control oficial, consistente en ensayos de aptitud.

2. Para que un panel pueda ser evaluado, deberá participar en dos de estos ensayos al año. Además deberá participar en todos aquellos ensayos, que se organicen a nivel estatal, comunitario o internacional, en los que sea obligatoria dicha participación.

Artículo 7. *Ensayos de aptitud.*

1. En los ensayos que vayan a ser realizados se evaluarán cinco muestras de aceite de oliva virgen cada vez.

2. Los ensayos se ajustarán a lo dispuesto en las normas ISO 13528:2005 «Métodos estadísticos para ser usados en los ensayos de aptitud por comparaciones interlaboratorios» y Guía ISO/IEC 43-1:1997 «Ensayos de aptitud por comparaciones interlaboratorios-Parte 1: Desarrollo y funcionamiento de programas de ensayos de aptitud» sobre métodos estadísticos para ser utilizados en ensayos de aptitud.

3. El Ministerio de Agricultura, Pesca y Alimentación organizará los ensayos y comunicará a las comunidades autónomas el calendario anual de éstos.

4. Las comunidades autónomas comunicarán al Ministerio de Agricultura, Pesca y Alimentación la lista de los paneles autorizados para la realización del control oficial que desean que participen en cada ensayo.

Articulo 8. *Resultados de los ensayos de aptitud.*

1. Los resultados de los ensayos de aptitud, serán elaborados y tratados estadísticamente de acuerdo con las directrices de la norma ISO 13528:2005 sobre métodos estadísticos para ser utilizados en ensayos de aptitud.

2. Las comunidades autónomas respecto de los paneles que participen en los ensayos, efectuarán un análisis de los resultados de los mismos y propuestas para la organización del siguiente ensayo y, en su caso, de acciones formativas futuras, en función de la problemática detectada, que remitirán al Ministerio de Agricultura, Pesca y Alimentación.

3. El Ministerio de Agricultura, Pesca y Alimentación elaborará un informe con los resultados de los ensayos que comunicará a las comunidades autónomas, junto con los códigos identificativos de los paneles de su ámbito de participación.

4. Salvo excepciones debidamente justificadas y previa aprobación por la Mesa de jefes de panel, para que un panel de cata sea considerado apto deberá haber calificado adecuadamente al menos el setenta por ciento del total de muestras consensuadas en los ensayos de aptitud en los que haya participado, y como mínimo tres quintas partes de las muestras analizadas en cada uno de los ensayos de aptitud a los que se refiere el artículo 6.

Artículo 9. *Comunicaciones a la Comisión Europea.*

1. El Ministerio de Agricultura, Pesca y Alimentación, a través del cauce correspondiente, comunicará anualmente a la Comisión Europea la lista de paneles autorizados para la realización del control oficial, y su composición, que han superado los ensayos de aptitud, así como las valoraciones realizadas en calidad de panel autorizado para la realización del control oficial. Dicha lista se publicará anualmente por el Ministerio de Agricultura, Pesca y Alimentación, en su página Web.

2. Asimismo, el Ministerio de Agricultura, Pesca y Alimentación comunicará anualmente a la Comisión Europea la lista de paneles de catadores creados por las organizaciones profesionales o interprofesionales autorizados para la realización del control oficial, así como la lista de los paneles de éstas que comprueben las características organolépticas en el ámbito de las transacciones comerciales entre operadores privados.

Disposición adicional única. *Coordinación.*

1. Adscrita al Ministerio de Agricultura Pesca y Alimentación existirá una mesa de coordinación de análisis de aceite de oliva, presidida por el Director General de Industria Agroalimentaria y Alimentación, integrada por representantes de la Administración General del Estado con competencias en esta materia y de las comunidades autónomas que decidan participar, cuya composición y funciones se establecerá reglamentariamente.

2. A efectos de coordinación, el Ministerio de Agricultura, Pesca y Alimentación, por orden ministerial, podrá encomendar al Laboratorio Arbitral Agroalimentario las funciones correspondientes como laboratorio nacional de referencia en materia de análisis de aceite de oliva.

3. Adscrita al Ministerio de Agricultura, Pesca y Alimentación se crea la Mesa de jefes de panel, presidida por el titular de la Secretaría General de Agricultura y Alimentación al que podrá suplir el titular de la Subdirección General de Control de la Calidad Alimentaria y Laboratorios Agroalimentarios e integrada por todos los jefes de panel autorizados para hacer controles oficiales, que se encargará entre otros cometidos de:

a) Dar las orientaciones pertinentes y definir los procedimientos para la preparación de los ensayos de aptitud en lo que se refiere al tipo de muestras a analizar, categorías, descriptores y todos aquellos aspectos técnicos que deban ser tenidos en cuenta en dicha preparación;

b) Garantizar el correcto análisis de los resultados de los ensayos de aptitud realizados, así como de realizar las recomendaciones necesarias en relación con los resultados de

estos ensayos y el consenso de las muestras, y de atender a las reclamaciones y sugerencias que puedan surgir en relación con los mismos;

c) Planificar estudios que puedan mejorar, a través de los ensayos de aptitud, la homogeneidad del comportamiento analítico de los paneles así como actividades relacionadas con la formación continuada de los paneles, promoviendo el intercambio de información y muestras entre estos;

d) Elaborar notas técnicas interpretativas de todos aquellos asuntos que puedan surgir en el ámbito del control oficial de las características organolépticas de los paneles oficiales, con objeto de unificar los criterios de actuación de aquéllos.

Disposición transitoria primera. *Adecuación de paneles autorizados.*

Los paneles que se encuentren autorizados a la entrada en vigor de este real decreto deberán adaptarse al mismo en el plazo de un año.

Disposición transitoria segunda. *Autorización temporal de paneles.*

No obstante lo dispuesto en el artículo 3.c), se podrá autorizar a paneles de catadores no acreditados hasta el día 31 de diciembre de 2009, de acuerdo con el artículo 18 del Reglamento (CE) n.º 2076/2005, de la Comisión, de 5 de diciembre de 2005, por el que se establecen disposiciones transitorias para la aplicación de los Reglamentos (CE) n.º 853/2004, (CE) n.º 854/2004 y (CE) n.º 882/2004, del Parlamento Europeo y del Consejo y se modifican los Reglamentos (CE) n.º 853/2004 y (CE) n.º 854/2004.

Disposición final primera. *Título competencial.*

Este real decreto se dicta al amparo de lo dispuesto en el artículo 149.1.13.ª de la Constitución, que atribuye al Estado la competencia exclusiva sobre bases y coordinación de la planificación general de la actividad económica.

No obstante, las competencias para autorizar determinados paneles de catadores previstas en los artículos 1.2 y 3.1 b) se dictan al amparo de lo dispuesto en el artículo 149.1.10.ª de la Constitución, que atribuye al Estado la competencia exclusiva sobre régimen aduanero y arancelario.

Disposición final segunda. *Habilitación normativa.*

Se faculta al Ministro de Agricultura, Pesca y Alimentación para que, en el ámbito de sus competencias, dicte cuantas disposiciones sean necesarias para modificar el anexo con el fin de adecuarlo a lo dispuesto en las normas comunitarias.

Disposición final tercera. *Entrada en vigor.*

El presente real decreto entrará en vigor el día siguiente al de su publicación en el «Boletín Oficial del Estado».

ANEXO

A. Contenido mínimo de los cursos de formación de los jefes de panel

1. La formación básica que los jefes de panel autorizados deben poseer para la realización del control oficial, debe abarcar los siguientes temas:

a) Concepto de análisis sensorial y su aplicación al aceite de oliva.
b) La figura del jefe de panel y sus funciones.
c) El catador y sus funciones.
d) Selección, entrenamiento y cualificación de catadores.
e) Tipos de umbrales y su determinación.
f) Herramientas estadísticas básicas:

1.º Medidas de tendencia central.
2.º Medidas de dispersión de datos.

3.º Análisis de la varianza.
4.º Tests estadísticos propios del análisis sensorial.
5.º Análisis de resultados. Criterios de aceptación y rechazo.

g) Evaluación del rendimiento de los catadores.
h) Evaluación del rendimiento del panel.
i) Sesiones de cata. Organización y control mediante análisis de muestras de diferentes variedades, diferentes grado de madurez, diferente tipo de defectos y diferentes categorías de aceites.
j) La acreditación y las normas básicas que la componen.

B. Otros cursos

El Ministerio de Agricultura, Pesca y Alimentación, podrá organizar un curso periódicamente con objeto de abordar el proceso de acreditación de los paneles autorizados para la realización del control oficial con objeto de dar cumplimiento a lo especificado en el artículo 3.c) de este real decreto.

C. Cursos de las comunidades autónomas

Los cursos de jefes de panel autorizado para la realización del control oficial que organicen las comunidades autónomas en el ámbito de sus competencias, deberán tener el contenido mínimo señalado en el apartado A de este anexo.

§ 42

Real Decreto 1882/1978, de 26 de julio, sobre canales de comercialización de productos agropecuarios y pesqueros para la alimentación

Presidencia del Gobierno
«BOE» núm. 191, de 11 de agosto de 1978
Última modificación: 13 de marzo de 2010
Referencia: BOE-A-1978-20828

La adecuada modernización de las estructuras comerciales exige mejorar la comercialización de productos agrarios y pesqueros en origen, facilitar la presencia de los productores en los mercados centrales, así como el establecer canales directos con el escalón detallista y las cooperativas de consumo. Asimismo se plantea la conveniencia de mejorar la infraestructura física y de actualizar las normas a que está sometido el funcionamiento de los mercados centrales, con objeto de elevar el nivel de competencia en la comercialización de los productos perecederos.

Para ello es preciso favorecer la relación comercial directa entre los productores y sus asociaciones con los detallistas y los consumidores y sus asociaciones respectivas. Igualmente es preciso eliminar los obstáculos legales a la comercialización directa, relacionados con la normativa en materia de inspección y vigilancia, dentro de las necesarias garantías sanitarias y de salubridad.

Los aspectos ya regulados por las disposiciones precedentes sobre los llamados canales alternativos y sobre mercados centrales requieren ser complementados y actualizada su normativa, a la vez que se hace necesaria una mayor coordinación entre definiciones por las que se rige uno y otro tipo de circuitos comerciales.

En su virtud, a propuesta de los Ministros de Interior, de Agricultura y de Comercio y Turismo, y previa deliberación del Consejo de Ministros en su reunión del día veintiséis de julio de mil novecientos setenta y ocho,

DISPONGO:

CAPÍTULO I

De los canales alternativos

Artículo primero.

Las operaciones de comercio al por mayor de productos alimenticios perecederos para el abastecimiento de las poblaciones, se realizará a través de los mercados mayoristas y de los canales alternativos de comercialización en las condiciones establecidas en el presente Real Decreto.

Artículo segundo.

a) Los productos alimenticios perecederos que cumplan alguna de las condiciones que a continuación se detallan quedan exceptuados de la obligación del paso por los mercados centrales:

Uno. Que procediendo de la zona productora estén tipificados en origen o vayan a serlo en destino.

Dos. Cuando sean adquiridos por centrales de distribución, que cumplan lo establecido en este Real Decreto, para su posterior tipificación y comercialización.

Tres. Que sean vendidos directamente por los productores o sus asociaciones a los detallistas y a los consumidores o sus asociaciones respectivas, de acuerdo con lo dispuesto en el artículo tercero.

Cuatro. Que sean adquiridos directamente a productores, Entidades asociativas agrarias o pesqueras o mercados en origen, en las zonas de producción, por los consumidores, detallistas o sus asociaciones.

b) Los artículos alimenticios que circulan por cualquiera de los canales previstos en el apartado anterior deberán acompañarse de una declaración efectuada por el remitente o, en su caso, por el transportista para su entrega al destinatario, que deberá exhibirse cuando sea requerido para ello.

Artículo tercero.

La tipificación y envasado de los productos comercializados deberán someterse a las normas establecidas y, en caso de no existir éstas, a las usuales en el comercio.

Artículo cuarto.

A los efectos de facilitar lo establecido en el número tres del artículo segundo, los Ayuntamientos señalarán en los mercados de barrio los espacios destinados a los productores o sus agrupaciones. En el caso de que ello no fuera posible, los Ayuntamientos señalarán, al mismo efecto, locales cercanos o espacios libres delimitados en su proximidad.

En el supuesto de que no existan mercados, los Ayuntamientos y con la misma finalidad, señalarán asimismo locales o espacios para la venta directa del productor al consumidor.

Artículo quinto.

Las inspecciones sanitarias, el reconocimiento de mercancías, así como el control de pesos y medidas, serán realizados por los servicios competentes en cada caso, en los lugares de venta correspondientes a cada circuito o forma de comercio.

Artículo sexto.

Uno. Las centrales de distribución, a que se refiere el artículo primero del Decreto 3624/1974, de 20 de diciembre, por el que se establecen canales de comercialización complementarios y directos para los productos alimenticios en desarrollo del Decreto-ley 6/1974, podrán comercializar toda clase de artículos o productos y podrán simultanear la comercialización de más de un grupo de productos sean o no perecederos.

Dos. Dichas Centrales, cuando comercialicen productos alimenticios perecederos en fresco, refrigerados o congelados, deberán como mínimo alcanzar anualmente las siguientes cantidades:

a) De frutas, hortalizas y patatas: cuatro mil toneladas anuales.
b) De carnes en las variedades de vacuno, porcino, ovino y aves: mil toneladas anuales.
c) Pescados: Seiscientas toneladas anuales.

En las Centrales que simultaneen la comercialización de más de un grupo de productos perecederos, el mínimo que deberá cumplir se entenderá reducido a las dos terceras partes de cada una de las cantidades citadas anteriormente. Excepcionalmente y en poblaciones menores de cincuental mil habitantes, se podrán considerar Centrales con menor tonelaje.

Artículo séptimo.

Los beneficios establecidos por el Real Decreto 2321/1976, de 30 de julio, sobre ayudas para la implantación o mejoras de redes integradas de comercialización de origen a destino de productos alimenticios, se extenderán a toda clase de centrales de distribución, además de a las promovidas por entidades asociativas agrarias, industriales agrarios, asociaciones o agrupaciones de comerciantes o consumidores.

Artículo octavo.

(Sin contenido)

Artículo noveno.

(Sin contenido)

CAPÍTULO II

De los mercados mayoristas

Artículo décimo.

Las normas establecidas en el presente Capítulo serán de aplicación a los mercados mayoristas en centros de consumo para el abastecimiento de productos alimenticios a las poblaciones construidas con posterioridad a la entrada en vigor del Decreto mil quinientos sesenta/mil novecientos setenta, de cuatro de junio, así como a los que desde dicha fecha hayan sido ampliados, traslados o modificados sustancialmente.

Artículo once.

Uno. Los mercados mayoristas deberán contar con los servicios y las instalaciones comerciales precisas para el desenvolvimiento de su actividad en régimen de libre competencia.

Dos. Dispondrán también de las instalaciones necesarias para el intercambio de información comercial.

Artículo doce.

Uno. En cada mercado mayorista existirán espacios libres a disposición de la Administración y Empresas Públicas, los cuales también podrán ser utilizados como puestos reguladores, en caso de necesidad.

Dos. En las Unidades Alimentarias o en los mercados mayoristas se asegurará a los productores de los sectores agrario y pesquero y a sus organizaciones, espacio suficiente para la venta de sus productos.

Artículo trece.

Los mercados mayoristas a los que se aplican las normas establecidas en el presente real decreto de acuerdo con el artículo décimo se regirán, cualquiera que sea su modo de gestión, teniendo en cuenta el respeto a la protección de los consumidores y a la salud pública.

En los mercados gestionados mediante empresa mixta municipal, las tarifas deberán cubrir el costo del servicio asegurando su total financiación.

Los recursos que se obtengan en la explotación de los mercados se aplicarán a su sostenimiento y a mejorar sus condiciones de comercialización.

Artículo catorce.

Uno. En el reglamento de cada mercado mayorista se determinarán los artículos cuya comercialización pueda realizarse en el mismo, los usuarios que puedan operar en aquél y la clase de operaciones permitidas.

Dos. Todas y cada una de las partidas de artículos alimenticios destinadas a los mercados mayoristas deberán acompañarse de una declaración efectuada por el remitente o, en su defecto, por el transportista de la mercancía para su entrega al mayorista, el cual vendrá obligado a exhibirla cuando sea requerido para ello. En la mencionada declaración figurará indicación acerca de si dichos artículos están destinados a ser comercializados por cuenta propia o comisión.

Tres. En la tramitación de los reglamentos citados en el apartado uno de este artículo, será preceptivo el informe de la Dirección General Política Comercial del Ministerio de Industria, Turismo y Comercio. Este informe se entenderá favorable, transcurridos 30 días desde la remisión del reglamento sin que aquél hubiera sido evacuado.

Artículo quince.

Uno. Para la adjudicación de puestos en los mercados mayoristas se utilizará, sin perjuicio de lo previsto en el artículo doce, de entre los sistemas autorizados por las disposiciones vigentes, aquel que mejor garantice el equilibrio en el abastecimiento, la protección del consumidor y la protección de la salud pública. El procedimiento de adjudicación deberá tener en cuenta los principios de publicidad, objetividad, imparcialidad, transparencia y concurrencia competitiva.

Dos. La adjudicación autorizará únicamente a su titular, y precisamente para el ejercicio de la actividad para la que fue concedida. La transmisión del derecho a la utilización de los puestos, se regirá por lo dispuesto en los reglamentos de cada mercado, sin perjuicio de la aplicabilidad de las normas del ordenamiento jurídico general, entre otras, las de protección del consumidor y salud pública.

Tres. Las solicitudes de licencia de apertura de puestos se tramitarán por el órgano gestor del mercado para su concesión por el Ayuntamiento.

Artículo dieciséis.

Tanto el órgano gestor de cada mercado mayorista como los usuarios de los mismos, estarán obligados a facilitar al órgano competente en la materia y a los Ayuntamientos respectivos la información relativa a las mercancías entradas y salidas en los mercados mayoristas, las condiciones de las transacciones realizadas en los mismos, tanto de las mercancías adquiridas y vendidas por cuenta propia como en comisión, así como en general, sobre todos los aspectos relativos al abastecimiento que les sean solicitados.

Artículo diecisiete.

El incumplimiento por los usuarios de los mercados mayoristas de las normas contenidas en el presente Real Decreto o de las que del mismo se deriven, se considerará infracción administrativa en materia de disciplina de mercado, por lo que será de aplicación lo dispuesto en el Decreto tres mil seiscientos treinta y dos/mil novecientos setenta y cuatro, de veinte de diciembre.

Disposición final primera.

Por los Ministerios del Interior, de Medio Ambiente, y Medio Rural y Marino y de Industria, Turismo y Comercio, en el ámbito de sus respectivas competencias, se dictarán las disposiciones necesarias para la aplicación y desarrollo de lo establecido en el presente real decreto.

Disposición final segunda.

A partir de la fecha de vigencia del presente Real Decreto, la instalación para el intercambio de información comercial, las normas para la adjudicación de los puestos con la consiguiente obligación del ejercicio directo de la actividad por parte de los titulares de los mismos y el señalamiento de un tonelaje mínimo a comercializar a que se hace referencia en los artículos once, catorce y quince de este Real Decreto, podrán declararse por el Gobierno como de obligado cumplimiento para los mercados mayoristas ya existentes con anterioridad al uno de junio de mil novecientos setenta.

Disposición final tercera.

Queda derogado el Decreto mil quinientos sesenta/mil novecientos setenta, de cuatro de junio, sobre ordenación de mercados mayoristas, y el artículo sexto del Decreto tres mil seiscientos veinticuatro/mil novecientos setenta y cuatro, de veinte de diciembre por el que se establecen canales de comercialización complementarios y directos para los productos alimenticios.

§ 43

Real Decreto 679/2016, de 16 de diciembre, por el que se establece la norma de calidad de las aceitunas de mesa

Ministerio de la Presidencia y para las Administraciones Territoriales
«BOE» núm. 304, de 17 de diciembre de 2016
Última modificación: sin modificaciones
Referencia: BOE-A-2016-11953

Las aceitunas de mesa forman parte, junto con el aceite de oliva, de un sector con una relevancia especial para España, debido a su carácter estratégico y a su gran implantación territorial, siendo España el mayor productor y exportador del mundo.

El Real Decreto 1230/2001, de 8 de noviembre, por el que se aprueba la reglamentación técnico-sanitaria para la elaboración, circulación y venta de las aceitunas de mesa, se encuentra en gran parte desfasado. En particular, los apartados referidos a requisitos higiénico-sanitarios han sido derogados mediante el artículo 52 del Real Decreto 176/2013, de 8 de marzo, por el que se derogan total o parcialmente determinadas reglamentaciones técnico-sanitarias y normas de calidad referidas a productos alimenticios.

Cabe mencionar también el Código Alimentario Español, aprobado por el Real Decreto 2484/1967, de 21 de septiembre, cuyo capítulo XXII, sobre frutas y derivados, dedica la sección primera apartado 3.22.08 a las frutas y semillas oleaginosas, donde se incluyen las aceitunas.

Las demandas realizadas por el sector sobre determinados aspectos de la reglamentación justifican una revisión de la misma, enfocada a la adaptación a las exigencias de los consumidores y del mercado y al desarrollo tecnológico e innovación en la recolección y procesado, todo ello para asegurar la competitividad del sector de la aceituna de mesa española.

Es necesario, asimismo, tener en cuenta la evolución de las normas internacionales pertinentes, en particular la Resolución n.º RES-2/91-IV/04, de 2 de diciembre de 2004, en virtud de la cual el Consejo Oleícola Internacional adoptó la Norma Comercial aplicable a las aceitunas de mesa, con referencia COI/OT/NC n.º 1 diciembre 2004, y la Norma del CODEX para las aceitunas de mesa CODEX STAN 66-1981, revisada en 1987 y 2013.

Por todo ello, y con el fin de garantizar la leal competencia entre las industrias en el marco del mercado único, mejorar la competitividad del sector y dotar de las mismas condiciones a todos los elaboradores, mediante el establecimiento de un marco normativo unitario que sea de aplicación a todo el territorio nacional y les asegure un tratamiento uniforme en el mismo, es preciso adecuar la normativa de aceitunas de mesa a la realidad del mercado. En consecuencia, se ha considerado conveniente elaborar la presente norma, y procede derogar el Real Decreto 1230/2001, de 8 de noviembre.

Los principales aspectos tenidos en cuenta se han enfocado hacia la simplificación de los productos y formas de presentación, la adaptación de los defectos y sus tolerancias al desarrollo tecnológico de los procesos de recolección y de elaboración, y a la información

alimentaria facilitada al consumidor. En relación a la indicación de la variedad de aceituna en el etiquetado del producto, se ha optado por el empleo de la misma de forma voluntaria, posibilitando así su uso en aquellos mercados en los que se considere interesante dar a conocer las variedades de aceituna de mesa española.

Tanto en la denominación del producto como en las categorías comerciales y en las presentaciones, se han tenido en cuenta las denominaciones, presentaciones y categorías recogidas en los reglamentos propios de aquellas aceitunas de mesa que están amparadas en aplicación del Reglamento (UE) n.º 1151/2012 del Parlamento Europeo y del Consejo, de 21 de noviembre de 2012, sobre los regímenes de calidad de los productos agrícolas y alimenticios, y por tanto de las denominaciones y consideraciones específicas que su propio reglamento regula.

El Reglamento (CE) n.º 178/2002 del Parlamento Europeo y del Consejo, de 28 de enero de 2002, por el que se establecen los principios y los requisitos generales de la legislación alimentaria, se crea la Autoridad Europea de Seguridad Alimentaria y se fijan procedimientos relativos a la seguridad alimentaria, establece la responsabilidad de los operadores de empresas alimentarias sobre los requisitos de los alimentos que ponen en el mercado y sobre la trazabilidad de estos en todas las etapas de su producción, transformación y distribución.

Asimismo, la Ley 28/2015, de 30 de julio, para la defensa de la calidad alimentaria, sienta la base jurídica en materia de defensa de la calidad de los alimentos, estableciendo su regulación básica. En su disposición final cuarta habilita al Gobierno para aprobar normas de calidad de productos alimenticios. Estas normas permiten asegurar y mantener la calidad de los productos que se ofrecen en el mercado, ya que una caracterización y categorización de los mismos facilita al consumidor su elección al poder comparar y elegir lo que más se ajuste a sus gustos o necesidades.

Este real decreto ha sido sometido al procedimiento previsto en la Directiva (UE) 2015/1535 del Parlamento Europeo y del Consejo, de 9 de septiembre de 2015, por la que se establece un procedimiento de información en materia de reglamentaciones técnicas y de reglas relativas a los servicios de la sociedad de la información, y en el Real Decreto 1337/1999, de 31 de julio, por el que se regula la remisión de información en materia de normas y reglamentaciones técnicas y reglamentos relativos a los servicios de la sociedad de la información.

Igualmente ha sido notificado en virtud del artículo 45 del Reglamento (UE) n.º 1169/2011 del Parlamento Europeo y del Consejo de 25 de octubre de 2011 sobre la información alimentaria facilitada al consumidor y por el que se modifican los Reglamentos (CE) n.º 1924/2006 y (CE) n.º 1925/2006 del Parlamento Europeo y del Consejo, y por el que se derogan la Directiva 87/250/CEE de la Comisión, la Directiva 90/496/CEE del Consejo, la Directiva 1999/10/CE de la Comisión, la Directiva 2000/13/CE del Parlamento Europeo y del Consejo, las Directivas 2002/67/CE, y 2008/5/CE de la Comisión, y el Reglamento (CE) n.º 608/2004 de la Comisión.

Se dicta de acuerdo con lo dispuesto en el artículo 149.1.13ª de la Constitución Española que atribuye al Estado la competencia exclusiva sobre bases y coordinación de la planificación general de la actividad económica.

En el proceso de tramitación de este real decreto se ha consultado a las comunidades autónomas y las entidades representativas de los sectores afectados, habiendo emitido informe favorable la Comisión Interministerial para la Ordenación Alimentaria.

En su virtud, a propuesta de la Ministra de Agricultura y Pesca, Alimentación y Medio Ambiente, y de la Ministra de Sanidad, Servicios Sociales e Igualdad, de acuerdo con el Consejo de Estado y previa deliberación del Consejo de Ministros en su reunión del día 16 de diciembre de 2016,

DISPONGO:

Artículo 1. *Objeto.*

El presente real decreto establece la norma de calidad para las aceitunas de mesa.

Artículo 2. *Ámbito de aplicación.*

La norma de calidad es de aplicación a todas las aceitunas de mesa elaboradas y comercializadas en España, sin perjuicio de lo establecido en la cláusula de reconocimiento mutuo de la disposición adicional única.

Artículo 3. *Definiciones.*

Las definiciones aplicables en el ámbito de esta norma son:

1. Aceituna de mesa: es el fruto de determinadas variedades del olivo cultivado (*Olea europaea sativa Hoffg. Link*.), sano, obtenido en el estado de madurez adecuado y de calidad tal que, sometido a las elaboraciones adecuadas previstas en el artículo 5, proporcione un producto listo para el consumo y de buena conservación.
2. Pulpa de aceituna: parte carnosa de la aceituna tras haber separado el hueso.
3. Salmuera de acondicionamiento: es la disolución de sales alimentarias en agua potable, utilizada como medio de cobertura, y que puede llevar adicionado alguno de los productos alimenticios empleados como acompañamiento o relleno en la preparación de aceituna de mesa.
4. Envero: es el período de maduración de la aceituna durante el cual su color pasa del verde al negro, con diferentes tonos o matices.

Artículo 4. *Tipos de aceitunas según el color.*

Según su coloración, las aceitunas se catalogan en los siguientes tipos:

1. Verdes: son las obtenidas de frutos recogidos en el ciclo de maduración anterior al envero y cuando han alcanzado su tamaño normal. Estas aceitunas serán firmes, sanas, y no tendrán otras manchas distintas de las de su pigmentación natural. La coloración del fruto podrá variar del verde al amarillo paja.
2. De color cambiante: son las obtenidas de frutos con color rosado, rosa vino o castaño, recogidos durante el envero, antes de su completa madurez.
3. Negras naturales: son las obtenidas de frutos recogidos en plena madurez o poco antes de ella, pudiendo presentar, según la zona de producción y la época de la recogida, color negro rojizo, negro violáceo, violeta, negro verdoso o castaño oscuro.
4. Negras: son las obtenidas de frutos que no estando totalmente maduros, han sido oscurecidos mediante oxidación.

Artículo 5. *Procesos básicos de elaboración.*

Los procesos básicos de elaboración de las aceitunas son:

1. Aderezo: es el proceso por el que las aceitunas verdes, de color cambiante o negras naturales, son sometidas a un tratamiento alcalino para eliminar el principio amargo y acondicionadas posteriormente en salmuera en la que sufren una fermentación parcial o completa.
2. En salmuera: es el proceso por el que las aceitunas verdes, de color cambiante o negras naturales, son tratadas directamente con una salmuera, donde sufren una fermentación completa o parcial.
3. Aliñado: es el proceso de añadir a la salmuera condimentos o especias, eventualmente vinagre, y cualquier otro producto alimenticio.
4. Oxidación: es el proceso por el cual las aceitunas de los tipos verde y de color cambiante, que en una fase previa se conservan en salmuera, fermentadas o no, son ennegrecidas por oxidación en medio alcalino.
5. Deshidratación: es el proceso por el que las aceitunas pierden parte de su humedad por tratamiento con sal seca, aplicación de calor o cualquier otro proceso tecnológico.
6. Otros procesos de elaboración: las aceitunas pueden elaborarse de formas diferentes o complementarias de las antes indicadas, siempre que los frutos utilizados respondan a los requisitos establecidas en la presente norma de calidad.

Artículo 6. *Formas de presentación.*

Las aceitunas de mesa destinadas al consumidor final, pueden presentarse de una de las siguientes formas:

1. Aceitunas enteras o con hueso: aceitunas que conservan su forma original y no se les ha sacado el hueso.
2. Aceitunas deshuesadas o sin hueso: aceitunas a las que se ha sacado el hueso y conservan prácticamente su forma original.
3. Aceitunas rellenas: aceitunas deshuesadas, rellenas con uno o más productos alimenticios como pimiento, cebolla, almendras, apio, anchoa, cáscara de naranja o limón, avellana, alcaparra, sin carácter limitativo, o con sus pastas preparadas para relleno, en las que se puede cerrar el espacio de relleno con la parte correspondiente de la aceituna seccionada.
4. Aceitunas segmentadas: aquellas que han sido cortadas o troceadas. A su vez pueden ser:

a) Aceitunas en mitades: aceitunas deshuesadas o rellenas, cortadas en dos mitades aproximadamente iguales, perpendicularmente al eje principal del fruto.
b) Aceitunas en cuartos: aceitunas deshuesadas, cortadas en cuatro partes aproximadamente iguales, siguiendo el eje principal del fruto y perpendicularmente a éste.
c) Aceitunas en gajos: aceitunas deshuesadas, cortadas longitudinalmente, siguiendo el eje principal del fruto, en cuatro o más partes aproximadamente iguales.
d) Aceitunas en rodajas: aceitunas deshuesadas o rellenas, cortadas en segmentos de espesor relativamente uniforme.
e) Aceitunas troceadas: pequeños trozos de aceitunas deshuesadas, de forma indeterminada y prácticamente libres de unidades identificables, con o sin material de relleno.

5. Aceitunas machacadas o partidas: obtenidas de frutos enteros, sometidos a un proceso destinado a abrir la pulpa sin fracturar el hueso que permanece intacto y entero en el fruto.
6. Aceitunas rayadas o sajadas: aceitunas con hueso con incisiones practicadas en la piel que afectan a parte de la pulpa.
7. Aceitunas arrugadas: aceitunas que han perdido humedad y tersura, bien de forma natural en el árbol, o bien mediante tratamiento con sal seca o cualquier otro tratamiento autorizado.
8. Aceitunas para ensalada: presentación a base de aceitunas enteras o deshuesadas, pudiendo presentarse en su caso en gajos o rodajas, con o sin material de relleno, y pudiendo llevar otros productos alimenticios, cuando las aceitunas predominan en comparación con el conjunto del producto comercializado en esta forma.
9. Alcaparrado: presentación a base de aceitunas enteras o deshuesadas, generalmente de pequeño tamaño, con alcaparras y con material de relleno o sin él, envasadas con otros productos alimenticios, en las que las aceitunas predominen en comparación con el conjunto del producto comercializado en esta forma.
10. Mezcla, cóctel o combinado de aceitunas: presentación que puede contener distintos tipos de aceitunas según su color o su forma de presentación y que puede llevar otros productos alimenticios, siendo las aceitunas el componente mayoritario.
11. Pasta de aceitunas: presentación resultante de moler pulpa de aceituna con o sin otros productos alimenticios.

Se podrán utilizar otras formas de presentación del producto diferentes a las ya establecidas en este artículo siempre que cumplan los requisitos de esta norma y se cumpla lo indicado en el artículo 12 sobre información alimentaria facilitada al consumidor.

Artículo 7. *Ingredientes.*

En las preparaciones de aceitunas podrá utilizarse cualquier producto alimenticio empleado como acompañamiento o relleno, tales como agua, sal, vinagre, aceite de oliva, azúcares, especias, plantas aromáticas y sus extractos naturales u otros ingredientes

utilizados en alimentación humana autorizados según la normativa europea vigente y en particular, la relativa a los nuevos alimentos.

Artículo 8. *Características de los productos terminados.*

Las aceitunas de mesa, tras su selección y procesado, deberán presentarse:

1. Sanas.
2. Limpias.
3. Exentas de olores y sabores extraños.
4. Exentas de defectos que puedan afectar su comestibilidad o adecuada conservación.
5. Sin síntomas de alteración en curso o de fermentación anormal.
6. Homogéneas en cuanto al tamaño dentro de su variedad, para las enteras, deshuesadas, rellenas y mitades. En el caso de que se empleen aceitunas de distinto tamaño para una misma variedad, deberá especificarse esta circunstancia en la información alimentaria facilitada al consumidor.
7. De color uniforme, de acuerdo con los tipos definidos en el artículo 4, excepto para las mezclas, cóctel o combinado de aceitunas.

Artículo 9. *Defectos.*

1. Los defectos de las aceitunas podrán ser:

a) Frutos excesivamente blandos, arrugados o fibrosos: frutos que presentan estos defectos en comparación con la firmeza que caracteriza al tipo, variedad y elaboración considerados, así como frutos arrugados hasta el punto de que su aspecto se vea afectado sustancialmente, salvo para la presentación de aceitunas arrugadas. Se considerarán excesivamente blandas a las unidades que tengan pulpa desintegrada y textura acuosa.

b) Defectos de epidermis afectando a la pulpa: manchas que penetran en el mesocarpio con una dimensión superior a 9 mm^2: orificios, cavernas, deformidades que se presentan en el fruto como consecuencia de ataques de insectos, hongos, u otros.

c) Defectos de epidermis sin afectar a la pulpa: manchas y daños superficiales que no penetran en el mesocarpio, así como coloración anormal del fruto. No se consideran manchas las de dimensiones inferiores a 9 mm^2 siempre que no afecten por su cantidad a la apariencia del fruto.

d) Presencia de pedúnculos: adheridos a la aceituna y que midan más de 6 mm desde la parte más saliente de la misma.

e) Frutos rotos: frutos que no están enteros y han perdido su forma original.

f) Defectos del relleno. Aceitunas presentadas como rellenas, total o parcialmente vacías en comparación con el porcentaje de relleno declarado en la lista de ingredientes.

g) Huesos o fragmentos de hueso, salvo para las presentaciones que conservan el hueso: se considera defecto siempre que los huesos o fragmentos presentes en la preparación midan más de 2 mm en su eje más largo.

h) Materias extrañas inocuas: toda materia vegetal, que no sea nociva para la salud ni indeseable estéticamente, excluidas las sustancias propias de la elaboración.

i) Piezas rotas: en el caso de las aceitunas en rodajas, se considerarán piezas rotas aquellas que les falte una superficie superior al 25%.

2. El límite máximo de defectos para los distintos productos cumplirá lo establecido en el anexo I.

Artículo 10. *Categorías comerciales.*

Las aceitunas enteras, deshuesadas y rellenas, según los defectos del artículo 9 y los límites máximos de defectos que figuran en la tabla 1 del anexo I se clasificarán en las categorías comerciales siguientes:

1. Extra. Se considerarán comprendidas dentro de esta categoría las aceitunas de calidad superior que posean en grado máximo las características propias de su variedad y un grado de madurez adecuado.

2. Primera, «I» o selecta. En esta categoría se incluyen las aceitunas de buena calidad, con un grado de madurez adecuado, que presenten las características de su variedad.

3. Segunda, «II» o estándar. Comprende las aceitunas que no hayan podido clasificarse en las dos categorías anteriores.

Artículo 11. *Peso neto escurrido mínimo.*

El peso neto escurrido mínimo exigido en los envases no transparentes de aceitunas será:

1. Para las aceitunas enteras con hueso, el peso neto escurrido mínimo exigido expresado en gramos se establecerá multiplicando la capacidad nominal del envase expresado en gramos por 0,5, redondeando el resultado al alza a múltiplos de 5.

2. Para las aceitunas deshuesadas o rellenas, el peso neto escurrido mínimo exigido expresado en gramos se establecerá multiplicando la capacidad nominal del envase expresado en gramos por 0,4, redondeando el resultado al alza a múltiplos de 5.

La determinación del peso neto escurrido se realizará según se establece en el anexo II.

Artículo 12. *Información alimentaria facilitada al consumidor.*

1. La información alimentaria facilitada al consumidor de los productos de la presente norma se ajustará a lo dispuesto en la normativa de la Unión Europea y nacionales para productos alimenticios, sin perjuicio de lo dispuesto en el Reglamento (UE) n..º 1151/2012 del Parlamento Europeo y del Consejo, de 21 de noviembre de 2012, sobre los regímenes de calidad de los productos agrícolas y alimenticios.

2. Salvo para los casos de las aceitunas con normativa específica amparadas por regímenes de calidad, se deberán indicar las especificaciones siguientes:

a) La denominación del alimento, que estará formada por las siguientes indicaciones:

1.º En primer lugar el término «aceitunas» o «aceitunas de mesa».

2.º En segundo lugar el color de la aceituna según el artículo 4. Esta mención no será obligatoria en los envases transparentes.

3.º En tercer lugar la forma de presentación conforme al artículo 6, que se corresponderá con la indicada en cada apartado o subapartado de dicho artículo. Cuando concurra más de una forma de presentación, se utilizará aquélla que mejor identifique el producto, o bien, una combinación de ellas.

En el caso de aceitunas rellenas, la denominación del producto se completará con el nombre del relleno.

Para aquellas otras formas de presentación no contempladas en el artículo 6 de forma específica, se empleará una denominación del producto de tipo descriptivo.

b) La categoría comercial conforme al artículo 10.

3. Voluntariamente se podrán incluir las siguientes menciones:

a) El nombre de la variedad de aceituna. Esta indicación no constará en la denominación del alimento, e irá precedida del término «variedad» seguido del nombre de la variedad de la que se trate.

b) El proceso de elaboración al que han sido sometidas conforme al artículo 5.

c) Cualquier otra mención que defina el producto, siempre y cuando se cumpla la normativa general de información alimentaria facilitada al consumidor.

Disposición adicional única. *Cláusula de reconocimiento mutuo.*

Los requisitos de la presente reglamentación no se aplicarán a los productos legalmente fabricados o comercializados en los otros Estados miembros de la Unión Europea, ni a los productos originarios de los países de la Asociación Europea de Libre Comercio (AELC), Partes Contratantes en el Acuerdo del Espacio Económico Europeo (EEE), ni a los Estados que tengan un acuerdo de Asociación Aduanera con la Unión Europea.

Disposición transitoria única. *Comercialización de existencias de productos.*

Los productos objeto de la norma de calidad que se aprueba, fabricados con anterioridad a la fecha de entrada en vigor de este real decreto y que no se ajusten a lo dispuesto en el mismo, podrán comercializarse hasta que se agoten las existencias, incluidas las etiquetas y los envases etiquetados, siempre que cumplan con las disposiciones vigentes anteriores a su entrada en vigor.

Disposición derogatoria única. *Derogación normativa.*

Quedan derogadas cuantas disposiciones de igual o inferior rango se opongan al presente real decreto y en particular:

a) Los apartados 3.22.08 y 3.22.11 de la sección 1.ª del capítulo XXII del Código Alimentario Español aprobado por el Decreto 2484/1967, de 21 de septiembre, en lo que se refiere a las aceitunas de mesa reguladas en el presente real decreto.

b) El Real Decreto 1230/2001, de 8 de noviembre por el que se aprueba la reglamentación técnico-sanitaria para la elaboración, circulación y venta de las aceitunas de mesa.

Disposición final primera. *Título competencial.*

El presente real decreto tiene carácter básico, al amparo de lo dispuesto en el artículo 149.1.13.ª de la Constitución Española, que atribuye al Estado la competencia exclusiva sobre las bases y coordinación de la planificación general de la actividad económica.

Disposición final segunda. *Entrada en vigor.*

El presente real decreto entrará en vigor el día siguiente al de su publicación en el «Boletín Oficial del Estado».

ANEXO I

Límites máximos de defectos

1. Límites máximos de defectos en función de las categorías comerciales para las presentaciones enteras, deshuesadas y rellenas contempladas en el artículo 6, apartados 1, 2 y 3.

Defectos	Tolerancias máximas en % de frutos		
	Extra	Primera	Segunda o estándar
1. Frutos excesivamente blandos, arrugados o fibrosos.	4	6	11
2. Defectos de la epidermis afectando a la pulpa. Daños por insectos, hongos, manchas que penetran en el interior del fruto. > 9 mm^2.	7	12	17
3. Defectos de la epidermis sin afectar a la pulpa. Manchas superficiales, coloración anormal. > 9 mm^2.	5	–	–
4. Pedúnculos.	2	3	6
5. Frutos rotos.	3	5	7
6. Vacías o con relleno incompleto (1).	6	10	14
7. Huesos y fragmentos de hueso (2).	0,5	1	2
Suma total de defectos (3).	12	17	22
Materias extrañas inocuas.		1 unidad por Kg o fracción	

(1) En aceitunas rellenas.

(2) Salvo para las presentaciones que conservan el hueso.

(3) Sin sobrepasar cantidades parciales.

La evaluación de las tolerancias de defectos se realizará con una muestra mínima de 200 aceitunas recogida según el plan de muestreo apropiado.

2. Límites máximos de defectos para las presentaciones distintas a enteras, deshuesadas y rellenas, incluidas todas aquellas contempladas en el artículo 6, apartados 4 a 10.

Defectos	Tolerancia
1. Materias extrañas inocuas (unidades)	2
2. Huesos o fragmentos de hueso (1) (unidades)	1
3. Piezas rotas (2) (% porcentaje)	50

(1) Salvo para las presentaciones que conservan el hueso.

(2) Sólo aplicable a rodajas y gajos.

La evaluación de las tolerancias de defectos se realizará sobre una muestra mínima de 300 gramos de peso neto escurrido de aceitunas tomadas según el plan de muestreo apropiado.

ANEXO II

Determinación del peso neto escurrido

Determinación del peso neto escurrido:

a) Escurrido previo:

La determinación del peso escurrido en las elaboraciones de aceitunas se llevará a cabo por vaciado y distribución uniforme del contenido de un envase sobre un cedazo circular UNE de 2,5 mm de luz de malla cuadrada.

Se usará un cedazo de 20 cm de diámetro para envases de 1,5 kg de peso neto o menor y de 30 cm si el contenido es mayor de 1,5 kg de peso neto.

El cedazo se inclinará un ángulo comprendido entre 17 y 20 grados para facilitar el drenaje, sin sacudirlo o vibrarlo. Se dejará drenar durante dos minutos.

b) Peso neto escurrido:

El peso neto escurrido se calculará efectuando la operación consistente en restar al peso del cedazo más aceitunas, el peso del cedazo seco.

§ 44

Real Decreto 861/2018, de 13 de julio, por el que se establece la normativa básica en materia de declaraciones obligatorias de los sectores del aceite de oliva y las aceitunas de mesa y por el que se modifica el Real Decreto 772/2017, de 28 de julio, por el que se regula el potencial de producción vitícola

Ministerio de Agricultura, Pesca y Alimentación
«BOE» núm. 185, de 1 de agosto de 2018
Última modificación: 8 de junio de 2022
Referencia: BOE-A-2018-10939

El Reglamento (UE) n.º 1307/2013 del Parlamento Europeo y del Consejo, de 17 de diciembre de 2013, por el que se establecen normas aplicables a los pagos directos a los agricultores en virtud de los regímenes de ayuda incluidos en el marco de la política agrícola común y deroga los Reglamentos (CE) n.º 637/2008 y (CE) n.º 73/2009 del Consejo, y el Reglamento (UE) n.º 1308/2013 del Parlamento Europeo y del Consejo, de 17 de diciembre de 2013, por el que se crea la organización común de mercados de los productos agrarios y deroga los Reglamentos (CEE) n.º 922/72, (CEE) n.º 234/79, (CE) n.º 1037/2001 y (CE) n.º 1234/2007, disponen –en virtud del artículo 67 del primero y del artículo 223 del segundo– que los Estados miembros notificarán cierta información a la Comisión Europea relativa a la gestión de los regímenes de ayuda y del mercado.

Este marco regulador se perfecciona mediante el Reglamento Delegado (UE) n.º 2017/1183 de la Comisión, de 20 de abril de 2017, por el que se complementan los Reglamentos (UE) n.º 1307/2013 y (UE) 1308/2013 en lo que respecta a la notificación de información y documentos a la Comisión, en cuyo artículo 1 se prevé que las notificaciones serán de aplicación a los sectores enumerados en el artículo 1.2 del Reglamento (UE) n.º 1308/12013 del Parlamento Europeo y del Consejo, de 17 de diciembre de 2013, entre los que se incluye al aceite de oliva y a las aceitunas de mesa.

Asimismo, la normativa de la Unión Europea relativa a las obligaciones de notificación se completa a través del Reglamento de Ejecución (UE) n.º 2017/1185 de la Comisión, de 20 de abril de 2017, por el que se establecen las normas de desarrollo de los Reglamentos (UE) n.º 1307/2013 y (UE) n.º 1308/2013 del Parlamento Europeo y del Consejo en lo que respecta a la notificación de información y documentos a la Comisión y por el que se modifican y derogan diversos Reglamentos de la Comisión.

A este respecto en su considerando n.º 5 se indica que es importante que la información notificada sea pertinente para el mercado de que se trate, exacta y completa, y procede que los Estados miembros pongan en marcha mecanismos para garantizar este extremo, incluidas las medidas necesarias para que los agentes económicos les proporcionen la información exigida dentro de los plazos oportunos.

Abundando en lo anterior, los considerandos n.os 7 y 8 indican, respectivamente, que los Estados miembros pueden notificar información adicional que sea relevante para el mercado más allá de lo exigido por el citado reglamento, y que la información sobre los precios de los productos, la producción y el mercado es necesaria a efectos del seguimiento, el análisis y la gestión del mercado de los productos agrícolas y de la aplicación del Reglamento (UE) n.º 1308/2013 del Parlamento Europeo y del Consejo, de 17 de diciembre de 2013.

A tales efectos, en el artículo 6 del antecitado Reglamento de Ejecución (UE) n.º 2017/1185 de la Comisión de 20 de abril de 2017, se establecen los requisitos relativos a las notificaciones sobre precios, producciones y situación del mercado.

Por otro lado, debe señalarse que la transparencia de los mercados constituye un elemento fundamental para su funcionamiento. Los mercados del aceite de oliva y de las aceitunas de mesa son un claro ejemplo de ello.

Por Orden APA/2677/2005, de 8 de agosto, sobre contabilidad y declaraciones para el control en el sector del aceite de oliva y de las aceitunas de mesa, se dio continuidad al sistema de contabilidad y declaraciones previsto en el régimen de las ayudas a la producción. Extinguido el mismo, mediante sus posteriores modificaciones, la última operada por Orden ARM/2275/2010, de 20 de agosto, se ha implantado y perfeccionado un sistema de información de los mercados oleícolas que ha permitido dotar al sector de una formidable transparencia.

La transparencia, como esencia para el conocimiento de los mercados agrarios, constituye una filosofía cada vez más arraigada en la definición de las políticas agrarias.

Por otro lado, la Ley 12/2013, de 2 de agosto, de medidas para mejorar el funcionamiento de la cadena alimentaria, en su disposición adicional primera (conforme a la redacción que a su apartado 5 ha dado la disposición final primera de la Ley 6/2015, de 12 de mayo, de Denominaciones de Origen e Indicaciones Geográficas Protegidas de ámbito supraautonómico) establece entre los fines de la Agencia de Información y Control Alimentarios la gestión del sistema de información de mercados oleícolas. Asimismo, en el apartado 6 se establecen las funciones que tiene que realizar dicha Agencia para la consecución de los fines asignados.

La Sentencia 66/2017, de 25 de mayo (BOE de 1 de julio) por la que se resuelve el recurso de inconstitucionalidad 6227-2013 interpuesto por el Consejo de Gobierno de la Generalidad de Cataluña en relación con diversos apartados de la disposición adicional primera de la meritada Ley 12/2013, de 2 de agosto, ha declarado nulos diversos aspectos de la citada Ley en lo que concierne a las funciones de la Agencia de Información y Control Alimentarios. Entre otras, lo establecido en la letra b) del apartado 6 de la disposición adicional primera, la cual asignaba a la Agencia como una de sus funciones la de establecer y desarrollar el régimen de control necesario acerca de los sistemas de información de mercados, entre ellos los oleícolas.

Por ello ha de tenerse presente que en la campaña 2017/2018, se mantiene la aplicación de la Orden APA/2677/2005, de 8 de agosto, para las declaraciones obligatorias, siempre teniendo en cuenta que el control compete a las comunidades autónomas.

En la actual coyuntura, resulta necesario adecuar los procedimientos, preservándose, sin embargo, el sistema de información de dichos mercados, a cuyo fin se establece la presente disposición.

Ello permitirá un adecuado cumplimiento de las obligaciones de información a la Comisión Europea, realizar un apropiado seguimiento de la evolución del mercado, y a su vez, que los operadores del sector y las administraciones adopten sus decisiones con el mayor conocimiento. Para ello, es necesario el disponer de los mejores instrumentos que otorguen una mayor y mejor calidad a la información.

Mediante este real decreto se afianza y actualiza el vigente sistema de declaraciones, a la vez que se complementa con un censo de instalaciones y operadores oleícolas obligados a declarar; así como se establece toda la información mínima que deben contener las declaraciones obligatorias en el sector del aceite de oliva y las aceitunas de mesa. Ello desde la perspectiva de que dicho sistema en modo alguno supondrá coste adicional para el operador, dado que los datos actualmente obrantes en poder de la Administración se integrarán en el sistema. Además, el Censo incluirá las empresas, personas físicas o

jurídicas que no dispongan de instalaciones propias, que realicen operaciones en el mercado de aceite de oliva, con el fin de garantizar la trazabilidad del sistema.

Las comunidades autónomas serán responsables del mantenimiento y actualización del Censo de instalaciones y operadores oleícolas, a partir, según el caso, de los datos del Registro de Industrias Agrarias que operan en su poder, de los datos facilitados por el Ministerio de Agricultura, Pesca y Alimentación sobre las instalaciones y operadores que en la actualidad están declarando y de la información que proporcionen los propios operadores, con el fin de garantizar la continuidad de las mismas. En este sentido, informarán al Ministerio de las modificaciones posteriores que se produzcan, para que éste actualice los datos de las instalaciones que declaran en el sistema de información de los mercados oleícolas en cada campaña de comercialización.

El sistema de información de los mercados oleícolas quedará adscrito al Ministerio de Agricultura, Pesca y Alimentación, que será el responsable de su funcionamiento coordinado. Éste, en colaboración con las comunidades autónomas, establecerá los protocolos técnicos necesarios para el correcto funcionamiento del mismo.

Las autoridades competentes podrán establecer sus sistemas informáticos de tal modo que los operadores puedan realizar sus declaraciones conforme a lo establecido en este real decreto.

Los agentes económicos del sector obligados a declarar serán los responsables del mantenimiento debidamente actualizado de los datos en él contenidos, y de su veracidad y exactitud.

El sistema será accesible a todos los órganos competentes del Ministerio de Agricultura, Pesca y Alimentación, a las comunidades autónomas para las instalaciones establecidas en su ámbito territorial y a los declarantes para sus propios datos. Asimismo, el Ministerio de Agricultura, Pesca y Alimentación pondrá a disposición de las comunidades autónomas y de las organizaciones representativas de sector del aceite de oliva y de las aceitunas de mesa la información extraída de este sistema de forma agregada, y proporcionará a las Organizaciones Interprofesionales la información necesaria a los efectos de la aplicación de sus respectivas extensiones de norma. Todo ello, sin perjuicio de la normativa vigente en materia de protección de datos de carácter personal.

El Ministerio de Agricultura, Pesca y Alimentación utilizará la información contenida en el sistema para el envío a la Comisión Europea de toda la información que exija la normativa europea en materia de información de mercados, así como cualquier otra que sea necesaria.

Finalmente, para que el sistema de información de los mercados oleícolas sea veraz es necesario asegurarse de la exactitud de las declaraciones y en casos de incumplimientos imponer las sanciones correspondientes.

Por otra parte, mediante el Real Decreto 772/2017, de 28 de julio, por el que se regula el potencial de producción vitícola, se ha establecido la normativa básica al respecto y el régimen de autorizaciones de plantaciones de viñedo. En esta normativa se establecen los modelos para el envío de la información que las comunidades autónomas tienen que comunicar al Ministerio de Agricultura, Pesca y Alimentación, mediante los anexos IX al XIX del mismo. Es necesario adaptar cuatro de estos anexos para completar la información que las comunidades autónomas deben comunicar en la aplicación de la misma, operación meramente puntual que se lleva a cabo mediante la presente disposición.

Este real decreto se dicta al amparo de lo dispuesto en el artículo 149.1.13.ª de la Constitución Española que atribuye al Estado la competencia exclusiva en materia de bases y coordinación de la planificación general de la actividad económica. El artículo 15 se dicta en ejecución y desarrollo de lo dispuesto en la disposición adicional primera de la Ley 12/2013 de 2 de agosto, de medidas para mejorar el funcionamiento de la cadena alimentaria.

En la elaboración de este real decreto se han observado los principios de buena regulación previstos en el artículo 129 de la Ley 39/2015 de 1 de octubre, del Procedimiento Administrativo Común de las Administraciones Públicas. Los principios de necesidad y eficacia puesto que la norma resulta el instrumento más indicado para los intereses que se persiguen; el principio de proporcionalidad ya que contiene la regulación imprescindible para atender a las necesidades que se pretenden cubrir; y el principio de seguridad jurídica ya que es coherente con el resto del ordenamiento jurídico nacional y de la Unión Europea. Por

lo demás, la norma es coherente con los principios de eficiencia, en tanto que la norma asegura la máxima eficacia de sus postulados con los menores costes posibles inherentes a su aplicación, y transparencia al haberse garantizado una amplia participación en su elaboración.

Durante la tramitación de esta disposición se ha consultado a las comunidades autónomas, así como a las entidades representativas de los sectores afectados, y se ha sometido al trámite de audiencia e información públicas.

En su virtud, a propuesta del Ministro de Agricultura, Pesca y Alimentación, con la aprobación previa prevista en el artículo 26.5, quinto párrafo, de la Ley 50/1997, de 27 de noviembre, de acuerdo con el Consejo de Estado y previa deliberación del Consejo de Ministros, en su reunión del día 13 de julio de 2018,

DISPONGO:

Artículo 1. *Objeto.*

El presente real decreto tiene por objeto establecer la normativa básica en materia de declaraciones obligatorias de los sectores del aceite de oliva (incluido el orujo) y las aceituna de mesa, necesaria para dotarles de una mayor transparencia y poder disponer de las mejores informaciones de sus mercados, así como para dar cumplimiento a las obligaciones de información a la Comisión Europea previstas en el Reglamento (UE) n.º 1307/2013 del Parlamento Europeo y del Consejo, de 17 de diciembre de 2013, por el que se establecen normas aplicables a los pagos directos a los agricultores en virtud de los regímenes de ayuda incluidos en el marco de la política agrícola común y deroga los Reglamentos (CE) n.º 637/2008 y (CE) n.º 73/2009 del Consejo, y también en el Reglamento (UE) n.º 1308/2013 del Parlamento Europeo y del Consejo, de 17 de diciembre de 2013, por el que se crea la organización común de mercados de los productos agrarios y por el que se derogan los Reglamentos (CEE) n.º 922/72, (CEE) n.º 234/79, (CE) número 1037/2001 y (CE) n.º 1234/2007.

Artículo 2. *Sistema de información de los mercados oleícolas.*

1. Se actualiza el sistema de información de los mercados oleícolas (SIMO), en base informática, que contendrá:

a) El censo nacional de instalaciones y operadores oleícolas, que contendrá todas las instalaciones y operadores a los que se refieren los artículos 4 al 9 siguientes.

b) La información de mercados resultante de las declaraciones obligatorias a las que se refieren los artículos 4 al 9.

2. Las comunidades autónomas serán responsables del mantenimiento y actualización del censo de instalaciones y operadores oleícolas a que se refiere el artículo 3 e informarán puntualmente al Ministerio de Agricultura, Pesca y Alimentación de las actualizaciones que se produzcan, para su reflejo en el censo de las instalaciones a que se refiere la letra a) del apartado anterior.

3. El sistema de información de los mercados oleícolas quedará adscrito al Ministerio de Agricultura, Pesca y Alimentación, que será el responsable de su funcionamiento, coordinado con las comunidades autónomas, en la forma prevista en el presente real decreto.

4. El Ministerio de Agricultura, Pesca y Alimentación, en colaboración con las comunidades autónomas, establecerá los protocolos técnicos necesarios para el correcto funcionamiento de las aplicaciones informáticas.

5. Las comunidades autónomas podrán establecer sus propios sistemas de declaración de información, si bien, en este último caso, en los correspondientes modelos de declaración de información se incluirá, al menos, la información que figuran en los anexos del presente real decreto. Las aplicaciones informáticas que utilicen deberán posibilitar que la parte referida a los datos mínimos previstos en los anexos de este real decreto sea accesible y reutilizable en el SIMO, mediante sistemas entendibles por máquinas conforme a los

protocolos y estándares de interoperabilidad establecidos para el SIMO, corriendo los costes de la interoperabilidad a cargo de las comunidades autónomas de que se trate.

Artículo 3. *Censo de instalaciones y operadores oleícolas.*

1. Las comunidades autónomas mantendrán y gestionarán un censo de instalaciones y operadores oleícolas situados físicamente en su territorio, que incluirá asimismo a los operadores domiciliados en dicha comunidad autónoma que carecen de instalaciones propias. Dicho censo se nutrirá, según el caso, de los datos de sus propios Registros de Industrias Agrarias, de los datos facilitados por el Ministerio de Agricultura, Pesca y Alimentación, y de la información que proporcionen los operadores, que será, al menos, la que se recoge en anexo I.

2. Las comunidades autónomas informarán puntualmente al Ministerio de Agricultura, Pesca y Alimentación de todas las altas, bajas y en general de cualquier modificación que se produzca, para su reflejo en el SIMO.

Artículo 4. *Obligaciones de las almazaras.*

1. Las almazaras deberán presentar una declaración con el resumen mensual de su actividad, que contendrá, como mínimo, la información que se recoge en el anexo II.

2. Las obligaciones contenidas en este artículo se extienden a las almazaras denominadas móviles (que molturan en las fincas de sus clientes al tener la condición de ambulantes y la capacidad de ubicación en diferentes localizaciones), las cuales solicitarán alta en la comunidad autónoma donde se ubique su sede social.

3. Las almazaras que adquieran aceite de oliva con el fin de comercializarlo a granel tendrán para este aceite la consideración de operadores y, en consecuencia, deberán efectuar además la declaración contemplada en el artículo 6.

4. En los casos en que la entrega de aceituna cruda a la almazara se lleve a cabo en un centro de compra separado de la propia almazara, por un operador (comercializador) de aceitunas o cuando procedan de una industria de transformación de aceituna de mesa, éstos proporcionarán a la almazara, en el momento de la entrega física de las aceitunas, una relación conforme al modelo que figura en el anexo X de este real decreto.

Artículo 5. *Obligaciones de las envasadoras.*

1. Las envasadoras de aceites de oliva, incluido el de orujo, deberán presentar una declaración con el resumen mensual de su actividad, que contenga, como mínimo, la información que se contempla en el anexo III.

2. Las almazaras que realicen la actividad de envasado exclusivamente de aceites de oliva vírgenes en envasadora propia tendrán la obligación de presentar esta declaración a través del anexo II.

Artículo 6. *Obligaciones de otros tenedores de aceite de oliva y aceite de orujo de oliva.*

Los operadores del sector con instalaciones que sean tenedores, por cualquier título, de aceites de oliva o aceite de orujo de oliva a granel, deberán presentar una declaración con el resumen mensual de su actividad, que como mínimo incluya la información contenida en el anexo IV, a no ser que envasen parte de dichos aceites, en cuyo caso declararán conforme a lo indicado en el apartado 1 del artículo 5.

Artículo 7. *Obligaciones de las refinerías y de las extractoras.*

1. Las refinerías de aceites de oliva deberán presentar una declaración con el resumen mensual de su actividad, que contenga como mínimo la información que se contempla en el anexo V.

2. Las extractoras de aceite de orujo de oliva presentarán una declaración resumen mensual de su actividad, que como mínimo incluya la información que se contempla en el anexo VI.

Artículo 8. *Obligaciones de las empresas que operan en el mercado del aceite de oliva sin instalaciones propias.*

Las personas físicas o jurídicas que operen en el mercado de los distintos tipos de aceite de oliva y/o aceite de orujo de oliva, sin instalaciones propias, deberán presentar una declaración resumen mensual de su actividad que contenga al menos la información que se indica en anexo VII, sin perjuicio de las restantes declaraciones que en su caso deberán formularse en virtud de lo dispuesto en los artículos precedentes.

Artículo 9. *Obligaciones de las industrias de transformación y de otros operadores de aceitunas de mesa con instalaciones.*

1. Las industrias de transformación de aceitunas de mesa y los operadores que sean tenedores, por cualquier título, de aceitunas a granel, ya sean entamadas y/o elaboradas, deberán presentar una declaración con el resumen mensual de la actividad que contendrá, como mínimo, la información que se indica en el anexo VIII.
2. Las envasadoras de aceituna de mesa deberán presentar una declaración con el resumen mensual de su actividad, que, como mínimo, contendrá la información que se contempla en el anexo IX.
3. En los casos en que la entrega de aceituna cruda a la industria de transformación se lleve a cabo en un centro de compra separado de la propia industria o por un operador (comercializador) de aceitunas, éstos proporcionarán a la industria, en el momento de la entrega física de las aceitunas, una relación conforme al modelo que figura en el anexo X de este real decreto.

Artículo 10. *Producciones ecológicas.*

1. Las almazaras y las envasadoras de aceite de oliva, las industrias de transformación y envasadoras de aceituna de mesa, así como los operadores de alguno de dichos productos que obtengan, transformen, envasen o almacenen aceite de oliva o aceitunas de mesa ecológicos, además de las declaraciones que estén obligados a presentar, deberán realizar una declaración complementaria relativa a dichos productos ecológicos.
2. Las informaciones de las declaraciones complementarias de la producción ecológica serán los establecidos para dichas entidades en relación con las demás declaraciones, aunque en este caso se limitarán a sus productos ecológicos, haciendo constar en ellas la expresión «PE» seguida del número de operador de producción ecológica del declarante y el nombre de su entidad de certificación.
3. En el caso de que la actividad de las citadas entidades se refiera exclusivamente a productos ecológicos, formularán únicamente la declaración correspondiente a éstos.

Artículo 11. *Respaldo documental.*

Los datos e información reflejados en las declaraciones mensuales de actividad correspondientes a los anexos II al IX deberán estar respaldos por registros de gestión internos y por la correspondiente documentación comercial, que estarán a disposición de las autoridades competentes durante cuatro años.

Los obligados a declarar tendrán que utilizar un sistema de contabilidad de existencias y de los movimientos físicos de sus productos de acuerdo con modelos de datos que recojan la información que se contempla en el anexo XI.

Artículo 12. *Plazos y sistema de comunicaciones.*

1. Las solicitudes de inscripción (altas) en el censo de instalaciones y operadores oleícolas deberán realizarse durante el mes siguiente al de inicio de su actividad, debiendo la comunidad autónoma concernida realizar el alta en el censo en el plazo de quince días naturales siguientes a la recepción de la comunicación.
2. La comunicación de baja en el censo por cese definitivo de la actividad, o de cierre de alguna instalación, así como la modificación de datos o su corrección, deberá presentarse a más tardar antes de la finalización del mes siguiente al que se haya producido el hecho,

debiendo la comunidad autónoma concernida realizar la alteración que corresponda en el censo en el plazo de quince días naturales siguientes a la recepción de la comunicación.

3. Las declaraciones contempladas en los artículos 4 a 9 de la presente disposición deberán presentarse a más tardar el día diez de cada mes, incluyendo la información referida al mes anterior.

4. Las declaraciones se realizarán por medios telemáticos a través del sistema de información de mercados oleícolas regulado en el artículo 2 de este real decreto, incluso en aquellos meses en los que la instalación o el operador no haya tenido actividad y tenga que declarar todos los datos cero.

5. No obstante lo anterior, los declarantes deberán comunicar el cese temporal de actividad en la instalación cuando no dispongan de existencias ni vayan a utilizar la misma en lo que quede de campaña a más tardar el mes siguiente al que se haya producido dicho cese. Una vez realizada dicha comunicación, quedarán eximidos de la obligación de declarar hasta el inicio de la campaña siguiente.

Artículo 13. *Acceso a la información.*

1. A los datos existentes en el sistema de información de los mercados oleícolas sólo podrán tener acceso el Ministerio de Agricultura, Pesca y Alimentación, las comunidades autónomas para las instalaciones establecidas en su ámbito territorial, y los declarantes para sus propios datos.

2. Además, los datos podrán ser utilizados para recabar la información necesaria para la elaboración, seguimiento y control de extensiones de norma en los sectores del aceite de oliva, incluido el orujo, y de las aceitunas de mesa, realizadas según lo dispuesto en la Ley 38/1994, de 30 de diciembre, reguladora de las organizaciones interprofesionales agroalimentarias y en su normativa de desarrollo.

3. El Ministerio de Agricultura, Pesca y Alimentación pondrá a disposición de las comunidades autónomas y las organizaciones representativas de ámbito estatal del sector del aceite de oliva y de las aceitunas de mesa la información extraída del SIMO de forma agregada.

4. Toda la información será confidencial.

Artículo 14. *Deber de comunicación a la Comisión Europea.*

El Ministerio de Agricultura, Pesca y Alimentación utilizará la información recogida en las declaraciones para dar cumplimiento a las obligaciones establecidas en el Reglamento Delegado (UE) n.º 2017/1183 de la Comisión, de 20 de abril de 2017, por el que se complementan los Reglamentos (UE) n.º 1307/2013 y (UE) 1308/2013 en lo que respecta a la notificación de información y documentos a la Comisión y Reglamento de Ejecución (UE) n.º 2017/1185 de la Comisión, de 20 de abril de 2017, por el que se establecen las normas de desarrollo de los Reglamentos (UE) n.º 1307/2013 y (UE) n.º 1308/2013 del Parlamento Europeo y del Consejo en lo que respecta a la notificación de información y documentos a la Comisión y por el que se modifican y derogan diversos Reglamentos de la Comisión.

Artículo 15. *Funciones de la Agencia de Información y Control Alimentarios, de las comunidades autónomas y plan de control.*

1. Corresponde a la Agencia de Información y Control Alimentarios, de acuerdo con lo previsto en el apartado 6. a) de la disposición adicional primera de la Ley 12/2013, de 2 de agosto, de medidas para mejorar el funcionamiento de la cadena alimentaria, gestionar y mantener los sistemas de información, seguimiento y análisis del mercado oleícola, de aceite de oliva y aceituna de mesa, el análisis y difusión de sus resultados.

2. Asimismo, corresponde a los órganos competentes de las comunidades autónomas realizar los controles oficiales para comprobar el cumplimiento de las obligaciones establecidas en el presente real decreto y asegurar la exactitud de las declaraciones de las instalaciones que se encuentren ubicadas en su territorio, y el cumplimiento de las obligaciones establecidas.

3. No obstante, podrán establecerse sistemas de colaboración en la forma jurídica más adecuada, entre las comunidades autónomas y la Agencia de Información y Control Alimentarios para la realización por ésta de los controles establecidos.

4. El Ministerio de Agricultura, Pesca y Alimentación coordinará con las comunidades autónomas, a través de la Agencia de Información y Control Alimentarios, la elaboración de un plan de control, en lo relativo a los controles indicados en el apartado 2.

5. Los órganos competentes de las comunidades autónomas remitirán la información sobre los controles oficiales realizados a la Agencia de Información y Control Alimentarios por el sistema que se establezca al efecto y que especificará el tiempo y la forma de la remisión de los resultados.

6. Asimismo, remitirán las modificaciones de las declaraciones incorporadas a la base de datos, así como las declaraciones pendientes de envío que hayan sido obtenidas como consecuencia de los controles realizados, por el sistema que se establezca al efecto en el plan de control.

Artículo 16. *Incumplimiento de la obligación de declarar y régimen sancionador.*

Los obligados a presentar las declaraciones recogidas en el presente real decreto que no lo hagan en la forma y plazos establecidos, o la falta de alguna de las declaraciones obligatorias, así como los errores, inexactitudes u omisiones en ellas que afecten a las características de los productos o mercancías consignados, serán sancionados según la normativa propia de cada comunidad autónoma.

Disposición adicional primera. *Calendario de las campañas.*

A los efectos de las obligaciones contables y de información establecidas en este real decreto, así como de los datos recogidos en el sistema de información de mercados oleícolas, el calendario de campaña de aceituna de mesa será desde el 1 de septiembre hasta el 31 de agosto siguiente, y para el aceite de oliva, incluido el de orujo, desde el 1 de octubre hasta el 30 de septiembre siguiente.

Disposición adicional segunda. *Contención del gasto.*

Las medidas incluidas en este real decreto serán atendidas con las dotaciones presupuestarias existentes, y no podrán suponer incremento de dotaciones ni de retribuciones ni de otros gastos de personal.

Disposición adicional tercera. *Comunicación de existencias en sectores específicos.*

De conformidad con el Reglamento de Ejecución (UE) 2022/791 de la Comisión de 19 de mayo de 2022 por el que se modifica el Reglamento de Ejecución (UE) 2017/1185, en lo que atañe a la notificación de los niveles de existencias de cereales, semillas oleaginosas y arroz, los productores, mayoristas y agentes económicos pertinentes de los sectores de cereales, oleaginosas y semillas certificadas señaladas, y los productores y las industrias arroceras, proporcionarán a la Administración correspondiente, por los medios electrónicos que se establecerán por las mismas, la información requerida en virtud de dicho Reglamento, de modo que sea pertinente para el mercado de que se trate, exacta y completa y facilitada en plazo.

Los citados medios electrónicos se establecerán por el Ministerio de Agricultura, Pesca y Alimentación, mediante Resolución de la persona titular de la Dirección General de Producciones y Mercados Agrarios, que se publicará en el “Boletín Oficial del Estado”.

Disposición transitoria primera. *Censos preexistentes.*

La información y datos que a la entrada en vigor del presente real decreto obren en los Registros de Industrias Agrarias de las comunidades autónomas o en el Ministerio de Agricultura, Pesca y Alimentación se integrará en el censo de instalaciones y operadores oleícolas a que se refiere el artículo 3.

Aquellos operadores que no consten en el citado censo o que no hayan proporcionado todos los datos previstos en el anexo I de la presente disposición dispondrán de un plazo

máximo de dos meses para solicitar el alta en el censo, comunicando al menos los datos del anexo I de la presente norma, o para comunicar a la autoridad competente los datos complementarios de que se trate, respectivamente.

Disposición transitoria segunda. *Declaraciones de la campaña 2017/2018.*

Las declaraciones obligatorias que deban formularse durante la campaña 2017/18, iniciada con anterioridad a la entrada en vigor del presente real decreto, se regirán por la Orden APA/2677/2005, de 8 de agosto, sobre contabilidad y declaraciones en el sector del aceite de oliva y las aceitunas de mesa.

Disposición derogatoria única. *Derogación normativa.*

Queda derogada la Orden APA/2677/2005, de 8 de agosto, sobre contabilidad y declaraciones en el sector del aceite de oliva y las aceitunas de mesa.

Disposición final primera. *Modificación del Real Decreto 772/2017, de 28 de julio, por el que se regula el potencial de producción vitícola.*

El Real Decreto 772/2017, de 28 de julio, por el que se regula el potencial de producción vitícola, queda modificado como se recoge a continuación:

Uno. El anexo XII «Autorizaciones concedidas para replantaciones» se substituye por el siguiente:

«ANEXO XII

Autorizaciones concedidas para replantaciones

Comunidad Autónoma:				
Fecha de comunicación:				
Campaña vitícola:				
Provincia	Número de hectáreas efectivamente concedidas situadas en superficies admisibles a la producción de***:			
	Vino con DOP*	Vino con IGP**	Vino sin DOP/IGP	Total
(1)	(2)	(3)	(4)	(5)
TOTAL				
Provincia origen de la autorización (a)	Vino con DOP*	Vino con IGP**	Vino sin DOP/IGP	Total
TOTAL				
Código DOP (b)	Vino con Denominación de Origen Protegida (DOP)			
TOTAL				

* Estas superficies también pueden ser admisibles para la producción de vino con IGP o vino sin IG; ninguna de las superficies comunicadas en la columna (2) debe ser incluida en la columna (3).

** Estas superficies también pueden ser admisibles para la producción de vino sin IG pero no de vino DOP; ninguna de las superficies comunicadas en la columna (3) debe ser incluida en la columna (4).

*** Datos referidos a la campaña vitícola anterior a la comunicación.

(a) Se indicará la provincia de origen de la autorización cuando los derechos de replantación o arranques que originaron la misma provengan de otra comunidad autónoma, detallando la superficie concedida a partir de los mismos (vino con DOP, vino con IGP, vino sin DOP/IGP).

(b) Se indicará el nombre de la DOP, identificada por su código, y el número de hectáreas del total recogido en la columna (2) que se localizan en la zona geográfica de esa DOP.

Fecha límite de la comunicación: 1 octubre.»

Dos. El anexo XIII «Derechos de plantación concedidos antes del 31 de diciembre de 2015 y convertidos en autorizaciones-Autorizaciones concedidas» se substituye por el siguiente:

«ANEXO XIII

Derechos de plantación concedidos antes del 31 de diciembre de 2015 y convertidos en autorizaciones – Autorizaciones concedidas

Comunidad Autónoma:				
Fecha de comunicación:				
Campaña vitícola:				
Provincia	Número de hectáreas efectivamente concedidas situadas en superficies admisibles a la producción de***:			
	Vino con DOP*	Vino con IGP**	Vino sin DOP/IGP	Total
(1)	(2)	(3)	(4)	(5)
TOTAL				
Provincia origen de la autorización (a)	Vino con DOP*	Vino con IGP**	Vino sin DOP/IGP	Total
TOTAL				
Código DOP (b)	Vino con Denominación de Origen Protegida (DOP)			
TOTAL				

* Estas superficies también pueden ser admisibles para la producción de vino con IGP o vino sin IG; ninguna de las superficies comunicadas en la columna (2) debe ser incluida en la columna (3).

** Estas superficies también pueden ser admisibles para la producción de vino sin IG pero no de vino DOP; ninguna de las superficies comunicadas en la columna (3) debe ser incluida en la columna (4).

*** Datos referidos a la campaña vitícola anterior a la comunicación.

(a) Se indicará la provincia de origen de la autorización cuando los derechos de replantación o arranques que originaron la misma provengan de otra comunidad autónoma, detallando la superficie concedida a partir de los mismos (vino con DOP, vino con IGP, vino sin DOP/IGP).

(b) Se indicará el nombre de la DOP, identificada por su código, y el número de hectáreas del total recogido en la columna (2) que se localizan en la zona geográfica de esa DOP.

Fecha límite de la comunicación: 1 octubre.»

Tres. El anexo XIV «Inventario de superficies de viñedo» se substituye por el siguiente:

«ANEXO XIV

Inventario de superficies de viñedo

Comunidad Autónoma:						
Fecha de comunicación:						
Campaña vitícola:						
Provincia	Superficie realmente plantada con viñedo (ha) que son admisibles para la producción de***:					
	Vino con Denominación de Origen Protegida (DOP)*	Vino con Indicación Geográfica Protegida (IGP)**		Vino sin DOP/IGP y situado en una zona DOP/IGP	Vino sin DOP/IGP y situado fuera de una zona DOP/IGP	Total****
		de los cuales están incluidos en la columna (2)	de los cuales no están incluidos en la columna (2)			
(1)	(2)	(3)	(4)	(5)	(6)	(7)
TOTAL						
Código DOP (a)	Vino con Denominación de Origen Protegida (DOP)					
TOTAL						

* Estas superficies también son admisibles para la producción de vino con IGP o vino sin IG.

** Estas superficies también son admisibles para la producción de vino con DOP y vino sin IG (columna (3)), o sólo vino con IGP y vino sin IG (columna (4)). Ninguna de las superficies recogidas en las columnas (3) y (4) deben ser incluidas en las columnas (5) y (6).

*** Datos referidos al 31 de julio de la campaña vitícola anterior.

**** Valores a introducir en esta columna: (7) = (2) + (4) + (5) + (6).

(a) Se indicará el nombre de la DOP, identificada por su código, y el número de hectáreas del total recogido en la columna (2) que se localizan en su zona geográfica de esa DOP.

Fecha límite de la comunicación: 1 octubre.»

Cuatro. El anexo XVI «Cuadro A. Plantaciones y arranques realizados» se substituye por el siguiente:

«ANEXO XVI

Cuadro A. Plantaciones y arranques realizados

Comunidad Autónoma:					
Fecha de comunicación:					
Campaña vitícola (*):					
Superficie (ha)					
	Vino con Denominación de Origen Protegida	Vino con Indicación Geográfica Protegida	Subtotal vinos DOP/IGP	Vino sin DOP/IGP	Total
(1)	(2)	(3)	(4)	(5)	(6)
Plantaciones de viñedo realizadas(i)					
Arranques de viñedo realizados(ii)					
TOTAL					
Código DOP (a)	Vino con Denominación de Origen Protegida (DOP)				
TOTAL					

(i) Número de hectáreas plantadas situadas en superficies que pueden ser admisibles a la producción de vino con DOP, vino con IGP o vino sin DOP/IGP.

(ii) Número de hectáreas arrancadas situadas en superficies que pueden ser admisibles a la producción de vino con DOP, vino con IGP o vino sin DOP/IGP.

(a) Se indicará el nombre de la DOP, identificada por su código, y el número de hectáreas del total recogido en la columna (2) que se localizan en la zona geográfica de esa DOP.

Fecha límite de la comunicación: 1 octubre.

(*) Datos referidos a la campaña vitícola precedente a la de la comunicación.»

Cinco. El anexo XVI «Cuadro B. Información sobre derechos de plantación inscritos a 31 de diciembre de 2015 en el registro vitícola y sin convertir en autorizaciones a 31 de julio de la campaña precedente a la de la comunicación» se substituye por el siguiente:

«Cuadro B. Información sobre derechos de plantación inscritos a 31 de diciembre de 2015 en el registro vitícola y sin convertir en autorizaciones a 31 de julio de la campaña precedente a la de la comunicación

Comunidad Autónoma:	
Fecha de comunicación:	
Campaña vitícola:	
Superficie (ha)	
Derechos de plantación inscritos en el Registro Vitícola sin convertir a 31 de julio:	
Total (ha)	Desglose por fecha de caducidad hasta el 31 de diciembre de 2023 (ha)

Fecha límite de la comunicación: 1 octubre.»

Disposición final segunda. *Título competencial.*

Este real decreto se dicta al amparo de lo dispuesto en el artículo 149.1.13.ª de la Constitución Española, que atribuye al Estado la competencia exclusiva en materia de bases y coordinación de la planificación general de la actividad económica.

Disposición final tercera. *Habilitación para el desarrollo normativo.*

Se faculta al Ministro de Agricultura, Pesca y Alimentación para modificar los anexos, las fechas y plazos contenidos en la presente disposición cuando sea necesario para adaptarse a las modificaciones derivadas de la normativa de la Unión Europea, así como para dictar las disposiciones que resultaren procedentes en la aplicación y desarrollo del real decreto en el ámbito de las competencias del Estado.

Disposición final cuarta. *Entrada en vigor.*

El presente real decreto entrará en vigor el día siguiente al de su publicación en el «Boletín Oficial del Estado».

ANEXO I

Declaración al censo de instalaciones y operadores oleícolas

La declaración deberá contener, como mínimo, información relativa a:

I) Actividad realizada por la industria:

1. Aceite: Almazara, envasadora de aceite, tenedores, refinerías, extractoras, operadores sin instalaciones
2. Aceituna transformada: Industrias de transformación de aceituna de mesa, otros operadores de aceituna de mesa con instalaciones y envasadoras de aceituna de mesa transformada.

II) Datos identificativos de la industria: RIA o en su caso número de control, NIF, nombre o razón social, dirección de la instalación, localidad, provincia, código postal, teléfono fijo y móvil, fax, correo electrónico y datos postales completos en caso de no coincidir con los anteriores.

ANEXO II

Declaración de actividad de las almazaras

La declaración mensual de actividad deberá contener, como mínimo, información relativa a: la campaña, el mes, el RIA o en su caso número de control, el NIF, nombre o razón social, dirección de la instalación, localidad, provincia, código postal, teléfono, fax y correo electrónico de contacto.

A. Respecto a los movimientos de aceite de la almazara (expresado en kilogramos):

– Existencias a inicio de campaña: Sólo en el primer mes de campaña.
– Existencias a inicio de mes.
– Entradas de aceite en el mes diferenciadas por su procedencia en: Aceite producido por la almazara, ajustes de aceite producido (regularizaciones por aforo tanto positivas como negativas), aceite ajeno en depósito (propiedad de otras entidades), retorno de aceite propio almacenado en instalaciones de terceros.
– Salidas de aceite en el mes diferenciadas por su destino en: Envasadora propia, otras entidades nacionales, exportación, aceite ajeno en depósito (retirado por la entidad propietaria), aceite propio enviado a instalaciones de terceros y ajustes.
– Existencias a finales de mes de aceite.
– Aceituna entrada en el mes.
– Aceituna molturada en el mes.
– Orujo producido en el mes.

– Orujo salido en el mes.
– Aceite propio almacenado en instalaciones de terceros: existencias a inicio de mes, entradas en el mes, salidas en el mes diferenciadas por su destino: entidades nacionales, exportación, retorno a almazara, ajustes y existencias a finales del mes.

B. Respecto a la actividad de envasado y de forma diferenciada para los siguientes tipos de aceites: Aceite de oliva virgen extra y aceite de oliva virgen (expresado en kilogramos):

– Existencias inicio mes: Diferenciadas por su formato en (granel o envasado).
– Entradas de aceite en el mes diferenciadas por su origen según sean de almazara propia, adquirido y ajustes por calidad.
– Actividad de envasado, diferenciada según el origen del aceite ya sea de almazara propia o adquirido.
– Salidas de aceite en el mes diferenciadas por su formato (granel o envasado), por su destino (mercado interior y exportación) y por ajustes por cantidad (tales como roturas, mermas, regularizaciones, etc.).
– Existencias al final de mes: Diferenciadas por su formato (granel o envasado).

ANEXO III

Declaración de actividad de las envasadoras de aceites de oliva

La declaración mensual de actividad deberá contener, como mínimo, información relativa a: La campaña, el mes, el RIA o en su caso número de control, el NIF, nombre o razón social, dirección de la instalación, localidad, provincia, código postal, teléfono, fax y correo electrónico de contacto.

A. Respecto a los movimientos de aceite (expresado en kilogramos):

– Existencias a inicio del mes: Diferenciadas por su formato (granel o envasado).
– Entradas de aceite en el mes diferenciadas por su procedencia en: Almazara propia, otras almazaras, refinería propia, otras entidades nacionales, importación (incluye régimen de perfeccionamiento activo), y aceite en depósito (propiedad de otras entidades depositado en las instalaciones del declarante).
– Cupajes: Indicando entradas y salidas.
– Actividad de envasado.
– Ajustes: Por calidad, indicando también entradas y salidas
– Salidas de aceite en el mes diferenciadas: por su formato (granel o envasado), por su destino (mercado interior y exportación que también incluye régimen de perfeccionamiento activo), aceite depositado (propiedad de otras entidades depositado en las instalaciones del declarante) y ajustes por cantidades (tales como roturas, mermas, regularizaciones etc.).
– Existencias al final de mes diferenciadas por su formato (granel o envasado).
– Régimen de perfeccionamiento activo diferenciando importación y exportación.
– Existencias de aceite propio almacenado en Fundación Patrimonio Comunal Olivarero y en instalaciones asimiladas (es decir, distintas de almazaras, envasadoras, operadores y refinerías), indicando la cantidad en kilogramos al inicio de mes y al final de mes.
– Salidas a exportación de aceite propio almacenado en instalaciones de terceros en el mes.

B. Respecto a los tipos de aceite (expresado en kilogramos). Se declararán los anteriores movimientos de forma diferenciada para los siguientes tipos de aceites: aceite de oliva virgen extra, aceite de oliva virgen, aceite de oliva contiene exclusivamente aceites de oliva refinados y aceites de oliva vírgenes, aceite de oliva refinado, aceite de orujo de oliva crudo, aceite de orujo de oliva y aceite de orujo de oliva refinado.

ANEXO IV

Declaración de actividad de otros tenedores de aceites de oliva y aceite de orujo de oliva

La declaración mensual de actividad deberá contener, como mínimo, información relativa a: la campaña, el mes, el RIA o en su caso número de control, el NIF, nombre o razón social, dirección de la instalación, localidad, provincia, código postal, teléfono, fax y correo electrónico de contacto.

A. Respecto a los movimientos de aceite (expresado en kilogramos):

– Existencias a inicio del mes.
– Entradas de aceite en el mes diferenciadas por su procedencia en: Almazaras, otras entidades nacionales, importación, o aceite en depósito (propiedad de otras entidades depositado en las instalaciones del declarante).
– Salidas de aceite en el mes diferenciadas por su destino en: A almazaras, a otras entidades nacionales, exportación, y aceite depositado (propiedad de otras entidades depositado en las instalaciones del declarante).
– Existencias al final de mes.
– Existencias de aceite propio almacenado en Fundación Patrimonio Comunal Olivarero y en instalaciones asimiladas (distintas de almazaras, envasadoras, operadores y refinerías), indicando la cantidad en kilogramos al inicio de mes y al final de mes.
– Salidas a exportación de aceite propio almacenado en instalaciones de terceros en el mes.

B. Respecto a los tipos de aceite (expresado en kilogramos). Se declararán los anteriores movimientos de forma diferenciada para los siguientes tipos de aceites: aceite de oliva virgen extra, aceite de oliva virgen, aceite de oliva contiene exclusivamente aceites de oliva refinados y aceites de oliva vírgenes, aceite de oliva refinado, aceite de orujo de oliva crudo, aceite de orujo de oliva y aceite de orujo de oliva refinado.

ANEXO V

Declaración de actividad de las refinerías de aceite

La declaración mensual de actividad deberá contener, como mínimo, información relativa a: la campaña, el mes, el RIA o en su caso número de control, el NIF, nombre o razón social, dirección de la instalación, localidad, provincia, código postal, teléfono, fax y correo electrónico de contacto.

A. Respecto a los movimientos de aceite (expresados en kilogramos):

– Existencias a inicio de mes.
– Entradas de aceite adquirido en el mes diferenciadas por su procedencia en: Almazara propia, otras almazaras, otras entidades nacionales (distintas a refinerías), otras refinerías e importación (incluyendo régimen de perfeccionamiento activo).
– Actividad de refinería: Indicando entradas y salidas.
– Cupajes: indicando entradas y salidas.
– Ajustes por calidad: Indicando entradas y salidas.
– Salidas de aceite vendido en el mes diferenciadas por su destino en: Envasadora propia, mercado interior, exportación (incluyendo régimen de perfeccionamiento activo) y mermas.
– Régimen de perfeccionamiento activo: diferenciando importación y exportación.
– Existencias al final de mes.

B. Respecto a los tipos de aceite (expresado en kilogramos). Se declararán los anteriores movimientos de forma diferenciada para los siguientes tipos de aceites: aceite de oliva virgen extra, aceite de oliva virgen, aceite de oliva contiene exclusivamente aceites de oliva refinados y aceites de oliva vírgenes, aceite de oliva refinado, aceite de orujo de oliva crudo, aceite de orujo de oliva, aceite de orujo de oliva refinado, y ácidos grasos-pastas de refinación.

ANEXO VI

Declaración de actividad de las extractoras de aceite de orujo de oliva

La declaración mensual de actividad deberá contener, como mínimo, información relativa a: la campaña, el mes, el RIA o en su caso número de control, el NIF, nombre o razón social, dirección de la instalación, localidad, provincia, código postal, teléfono, fax y correo electrónico de contacto.

A. Respecto a los movimientos de Orujo Graso y Aceite de Orujo de Oliva Crudo (expresados en kilogramos):

– Existencias a inicio del mes.
– Entradas en el mes diferenciadas por su procedencia: Proveedores de orujo graso húmedo, de otras extractoras (incluso secaderos), traspasos (sólo entre instalaciones de la misma empresa), extracción propia, producción de orujo graso seco, retorno a balsa tras extracción física (repaso) y ajustes (entendidos como regularizaciones y pérdidas).
– Salidas en el mes diferenciadas por su destino en: Clientes nacionales (diferentes de extractoras), otra extractora (incluidos secaderos), traspasos (sólo entre instalaciones de la misma empresa), a extracción física y/o química, secado (en instalación propia), exportación y ajustes (entendidos como regularizaciones y pérdidas).
– Existencias al final de mes.

B. Respecto a los tipos de productos (expresado en kilogramos) Se declararán los anteriores movimientos de forma diferenciada para los siguientes tipos: orujo graso húmedo, orujo graso seco, aceite de orujo de oliva crudo obtenido por medios físicos y aceite de orujo de oliva crudo obtenido por medios químicos.

ANEXO VII

Declaración de actividad de las empresas que operan en el mercado del aceite de oliva a granel y no disponen de instalaciones propias

La declaración mensual de actividad deberá contener, como mínimo, información relativa a: la campaña, el mes, el RIA o en su caso número de control, el NIF, nombre o razón social, dirección, localidad, provincia, código postal, teléfono, fax y correo electrónico de contacto.

A. Respecto a los movimientos (compras y ventas) de aceite (expresado en kilogramos):

– Existencias a inicio mes en almazaras, en Fundación Patrimonio Comunal Olivarero y en otras entidades nacionales.
– Entradas de aceite adquirido en el mes diferenciando por su procedencia en: almazaras (bien en almazara propia o bien en otras almazaras); a otras entidades nacionales; y de importación.
– Salidas de aceite vendido en el mes diferenciando por su destino en: almazaras, otras entidades nacionales y exportación (de almazara propia y de otras almazaras).
– Existencias al final de mes diferenciando según su ubicación en: almazaras, Fundación Patrimonio Comunal Olivarero y otras entidades nacionales.

B. Respecto a los tipos de aceite (expresado en kilogramos). Se declararán los anteriores movimientos de forma diferenciada para los siguientes tipos de aceites: aceite de oliva virgen extra, aceite de oliva virgen, aceite de oliva contiene exclusivamente aceites de oliva refinados y aceites de oliva vírgenes, aceite de oliva refinado, aceite de orujo de oliva crudo, aceite de orujo de oliva y aceite de orujo de oliva refinado.

ANEXO VIII

Declaración de actividad de las industrias de transformación de aceituna de mesa (entamadoras) y de otros operadores de aceitunas de mesa con instalaciones

La declaración mensual de actividad deberá contener, como mínimo, información relativa a: la campaña, el mes, el RIA o en su caso número de control, el NIF, nombre o razón social, dirección de la instalación, localidad, provincia, código postal, teléfono, fax y correo electrónico de contacto.

A. Respecto a los movimientos de aceitunas (expresado en kilogramos de peso entero):

– Existencias a inicio de mes.
– Entradas del mes diferenciando en: aceituna cruda (diferenciando no importada e importada), aceituna transformada de otras industrias y aceituna transformada importada.
– Salidas del mes diferenciando en: Aceituna cruda (diferenciando no importada e importada), aceituna transformada a envasadora propia, aceituna transformada a otras envasadoras, aceituna transformada a otras entamadoras u operadores, aceituna transformada al mercado interior, aceituna transformada a exportación, aceituna transformada a obtención aceite y mermas del proceso de transformación.
– Existencias a fin mes.

B. Respecto a las variedades se diferenciarán: Manzanilla cocida (para verde), manzanilla en salmuera y/o acético (negra y para negra); gordal cocida (para verde), gordal en salmuera y/o acético (negra y para negra); hojiblanca cocida (para verde), hojiblanca en salmuera y/o acético (negra y para negra); cacereña cocida (para verde), cacereña en salmuera y/o acético (negra y para negra); carrasqueña cocida (para verde), carrasqueña en salmuera y/o acético (negra y para negra); otras cocida (para verde), otras en salmuera y/o acético (negra y para negra).

ANEXO IX

Declaración de actividad de las envasadoras de aceituna de mesa transformadas

La declaración mensual de actividad deberá contener, como mínimo, información relativa a: la campaña, el mes, el RIA o en su caso número de control, el NIF, nombre o razón social, dirección, localidad, provincia, código postal, teléfono, fax y correo electrónico de contacto.

A. Respecto a los movimientos de aceitunas (se ha de realizar en kilogramos en su peso entero):

– Existencias a inicio de mes.
– Entradas del mes diferenciando en: Transformadas en entamadora propia, transformadas por otras industrias, transformadas por otras envasadoras y transformadas importadas.
– Salidas del mes diferenciando en: Transformadas para otras industrias, transformadas al mercado interior, transformadas a exportación y perdidas en el proceso de transformación.
– Existencias a fin mes.

B. Respecto a las variedades se diferenciarán: Manzanilla cocida (para verde), manzanilla en salmuera y/o acético (negra y para negra); gordal cocida (para verde), gordal en salmuera y/o acético (negra y para negra); hojiblanca cocida (para verde), hojiblanca en salmuera y/o acético (negra y para negra); cacereña cocida (para verde), cacereña en salmuera y/o acético (negra y para negra); carrasqueña cocida (para verde), carrasqueña en salmuera y/o acético (negra y para negra); otras cocida (para verde), otras en salmuera y/o acético (negra y para negra).

ANEXO X

Entrega de aceituna: Relación complementaria de proveedores de aceituna

La relación complementaria de proveedores de aceituna deberá contener, como mínimo, información relativa a: la campaña, denominación del centro de recepción o de compra, nombre o razón social, NIF, dirección, localidad, provincia, código postal, teléfono, fax y correo electrónico de contacto del titular del citado puesto de compra. Además RIA o en su caso número de control, nombre o razón social, NIF, dirección, localidad, provincia, código postal, teléfono, fax y correo electrónico de contacto de la industria que adquiere la aceituna y fecha de entrega de la relación.

Además, deberá incluir un listado en el que consten los datos siguientes: fecha, número de albarán, kilogramos recibidos por albarán, variedad de aceituna (en el caso de aceituna de mesa), nombre o razón social, domicilio y NIF del oleicultor, y kilogramos entregados a la industria por albarán, debiéndose totalizar las cantidades incluidas en los albaranes a que haga referencia la entrega, así como indicar la cantidad realmente pesada por la industria receptora la entrada en sus instalaciones.

Asimismo, está relación deberá incluir, las firmas y NIF del operador del puesto de compra, el transportista y la industria receptora y demás observaciones que se consideren necesarias.

ANEXO XI

Respaldo documental

Los obligados a declarar tendrán que utilizar un sistema de contabilidad de existencias y de los movimientos físicos de sus productos, de acuerdo con modelos de datos que recojan al menos la siguiente información:

Almazaras:

– Datos identificativos de la industria: RIA o en su caso número de control, NIF, nombre o razón social, dirección de la instalación, localidad, provincia, código postal, teléfono fijo y móvil, fax, correo electrónico y datos postales completos en caso de no coincidir con los anteriores.

– Entradas de aceitunas en kilogramos, ordenados por campaña cronológicamente y totalizadas por día, con indicación de: fecha; número de albarán; kilogramos de aceituna por lote; nombre y apellidos o razón social, y NIF del oleicultor.

Las entradas de aceituna se asentarán lote a lote. Se considera «lote» cada una de las entradas de aceituna a la almazara y cada lote quedará identificado por un albarán, del que figurará su número. En cada uno de los lotes recibidos deberá figurar el nombre y apellidos o razón social y su NIF del oleicultor bajo el epígrafe correspondiente.

Excepcionalmente, se registrará conjuntamente como un solo lote de entrada la aceituna procedente de: a) un centro de compra propio pero separado de la almazara y se indicará en el mismo «centro de compra»; b) un agente de compra ajeno a la almazara y se indicará en el mismo «operador»; o c) una industria de transformación de aceituna de mesa, en cuyo caso se indicará en el mismo «industria de transformación».

En estos dos últimos casos se indicará además, el nombre y apellidos o razón social, NIF y dirección de quien hace la entrega a la almazara. En los casos a) y b), dicho apunte se justificará con un ejemplar de la relación complementaria del anexo X cumplimentada por quien recibió la aceituna de los oleicultores que la produjeron con indicación de la fecha, nombre y apellidos, o razón social, NIF y la cantidad correspondiente a cada entrega.

En el caso c), el anexo X se cumplimentará solamente con la fecha de salida de la industria de transformación y con la cantidad total de aceituna que se entrega a la almazara.

La aceituna procedente de un país no perteneciente a la UE, se reflejará en contabilidad aparte.

– Entradas de aceite adquirido o en depósito en kilogramos, ordenados por campaña cronológicamente y totalizados por día, con indicación de: fecha; número albarán; kilogramos de aceite adquirido o en depósito; nombre y apellidos o razón social y NIF del proveedor.

– Salidas de aceite de producción propia, adquirido o en depósito en kilogramos, ordenados por campaña cronológicamente y totalizados por día, con indicación de: fecha, número de albarán; kilogramos de aceite de producción propia, adquirido o en depósito; nombre y apellidos o razón social, dirección y NIF del destinatario.

– Salidas de orujo en kilogramos, ordenados por campaña cronológicamente y totalizados por día, con indicación de: fecha, número de albarán, kilogramos de orujo, nombre y apellidos o razón social, dirección y NIF del destinatario.

– Resumen mensual de aceite producido por día en kilogramos, con indicación de: aceituna entrada y molturada, aceite de oliva y orujo obtenidos, y salidas de aceite de oliva y orujo. Asimismo se incluirá: lo totalizado hasta el mes anterior y el total de campaña; un balance de aceite de oliva virgen consistente en existencias a inicio de campaña, entradas de aceite producido y salidas del mismo por campaña y existencias a final hasta el mes declarado incluido. Por último, se debe incluir un detalle de salidas de aceite de oliva según sea a: envasadora propia, otras entidades, exportación y almacenado en instalaciones de terceros, hasta el mes anterior, mes actual y total campaña.

– Resumen mensual de movimientos de aceite oliva adquirido o en depósito en kilogramos por día, totalizado por mes, meses anteriores y campaña, indicando: entradas, salidas y existencias. Además un balance de movimientos en la campaña con existencias a inicio de campaña, entradas, salidas y existencias finales mes.

Entamadoras:

– Datos identificativos de la industria: RIA o en su caso número de control, NIF, nombre o razón social, dirección de la instalación, localidad, provincia, código postal, teléfono fijo y móvil, fax, correo electrónico y datos postales completos en caso de no coincidir con los anteriores.

Entradas de aceituna cruda y transformada en kilogramos, ordenados por campaña, cronológicamente y totalizadas por día, con indicación de: fecha, número de albarán, kilogramos de aceituna diferenciadas por variedad (manzanilla, gordal, hojiblanca, cacereña, carrasqueña, otras) y tipo (cocida, para verde o salmuera y/o acético negra o acético para negra), nombre y apellidos o razón social, NIF del oleicultor Excepcionalmente, se registrará conjuntamente como un solo lote de entrada la aceituna cruda procedente de: a) un centro de compra propio pero separado de la industria de transformación y se indicará en el mismo «centro de compra»; b) un agente de compra ajeno a la industria de transformación y se indicará en el mismo «operador».

– En ambos casos se indicará, además, el nombre y apellidos o razón social, NIF y dirección de quien hace la entrega a la industria de transformación. Dicho apunte se justificará con un ejemplar de la relación complementaria del anexo X cumplimentada por quien recibió la aceituna de los oleicultores que la produjeron con indicación de la fecha, nombre y apellidos, o razón social, NIF y la cantidad correspondiente a cada tipo.

– Salida de aceituna cruda y transformada en kilogramos, ordenados por campaña, cronológicamente, y totalizadas por día, con indicación de: fecha, número de albarán, kilogramos de aceituna por variedad (manzanilla, gordal, hojiblanca, cacereña, carrasqueña, otras) y tipo (cocida, para verde o salmuera y/o acético negra o acético para negra), nombre y apellidos o razón social, NIF del oleicultor.

– Resumen mensual de entradas de aceituna cruda y aceituna transformada por variedad y por día en kilogramos, ordenadas cronológicamente, totalizados por día, mes y campaña, con indicación de: fecha, número de albarán, kilogramos de aceituna por variedad (manzanilla, gordal, hojiblanca, cacereña, carrasqueña, otras) y tipo (cocida, para verde o salmuera y/o acético negra o acético para negra).

– Resumen mensual de salidas de aceituna cruda y aceituna transformada por variedad y por día en kilogramos, ordenadas cronológicamente, totalizados por día, mes y campaña, con indicación de: fecha, número de albarán, kilogramos de aceituna por variedad (manzanilla, gordal, hojiblanca, cacereña, carrasqueña, otras) y tipo (cocida, para verde o salmuera y/o acético negra o acético para negra).

§ 45

Real Decreto 84/2021, de 9 de febrero, por el que se establecen las normas básicas para la aplicación del artículo 167 bis del Reglamento (UE) n.º 1308/2013 del Parlamento Europeo y del Consejo, de 17 de diciembre de 2013, regulador de las normas de comercialización del aceite de oliva

Ministerio de Agricultura, Pesca y Alimentación
«BOE» núm. 49, de 26 de febrero de 2021
Última modificación: sin modificaciones
Referencia: BOE-A-2021-2981

El artículo 167 bis del Reglamento (UE) n.º 1308/2013 del Parlamento Europeo y del Consejo, de 17 de diciembre de 2013, por el que se crea la organización común de mercados de los productos agrarios y por el que se derogan los Reglamentos (CEE) n.º 922/72, (CEE) n.º 234/79, (CE) n.º 1037/2001 y (CE) n.º 1234/2007, introducido por el Reglamento (UE) 2020/2220 del Parlamento Europeo y del Consejo, de 23 de diciembre de 2020, por el que se establecen determinadas disposiciones transitorias para la ayuda del Fondo Europeo Agrícola de Desarrollo Rural (Feader) y del Fondo Europeo Agrícola de Garantía (FEAGA) en los años 2021 y 2022, y por el que se modifican los Reglamentos (UE) n.º 1305/2013, (UE) n.º 1306/2013 y (UE) n.º 1307/2013 en lo que respecta a sus recursos y a su aplicación en los años 2021 y 2022 y el Reglamento (UE) n.º 1308/2013 en lo que respecta a los recursos y la distribución de dicha ayuda en los años 2021 y 2022, establece que los Estados miembros podrán establecer en el sector oleícola normas de comercialización para regular la oferta, con el fin de mejorar y estabilizar el funcionamiento de los mercados oleícolas.

El sector de aceite de oliva es uno de los principales sectores de la producción agroalimentaria española, con una producción media anual de 1,35 millones de toneladas, pero con campañas récord que han llegado a 1,8 millones de toneladas, como la reciente 2018/2019. Se trata además de un cultivo presente en casi todas las comunidades autónomas, con un marcado carácter social en algunas regiones de España donde desempeña un papel fundamental para la economía de las zonas rurales.

La producción oleícola, a pesar de los avances tecnológicos, es muy dependiente de la climatología, lo que origina una marcada alternancia productiva o vecería del cultivo entre campañas, que genera una gran volatilidad de los precios, con una clara incidencia en la viabilidad económica de las explotaciones oleícolas y la supervivencia de las regiones productoras. Esta variabilidad se ha registrado con especial incidencia en el último decenio y es previsible que se mantenga, o incluso se agudice, dado que las estimaciones de los efectos del cambio climático en España apuntan a una mayor presencia de fenómenos meteorológicos extremos en el futuro.

Adicionalmente, en los últimos años se ha incrementado significativamente la superficie de cultivo de olivar, con una fuerte presencia de plantaciones intensivas cuya plena entrada en producción hace previsible el aumento de los niveles medios de producción, en un contexto de demanda mundial estable. Esto ha motivado además la existencia de una marcada dicotomía entre el olivar intensivo y el olivar tradicional con menor productividad, pero con importantes externalidades positivas desde el punto de vista social y medioambiental.

Por todo ello, se trata de un sector agrario en el que, por su idiosincrasia, existe un claro riesgo de desequilibrio en el mercado nacional y, en particular, en aquellas campañas en las que las disponibilidades se incrementen significativamente respecto de las campañas anteriores.

Esta situación hace necesario regular los requisitos y el contenido de una norma nacional de comercialización para el aceite de oliva que, previa consulta a las comunidades autónomas y los representantes del sector, se activará cuando la situación de mercado lo haga necesario, con el fin de favorecer su estabilidad. Esta actuación de reequilibrio del mercado, proporcionada y adecuada a los fines que se persiguen, existe ya en términos similares en otros sectores como el vitivinícola y permitirá anticiparse a las eventuales tensiones del mercado que se produjeran.

Es por lo tanto necesario que el sector del aceite de oliva pueda aplicar en situaciones de claro riesgo de desequilibrio de mercado aquellas medidas que permitan regular la oferta con el fin de mejorar y estabilizar el funcionamiento de los mercados oleícolas, y en particular, la medida de retirada temporal del producto y/o de destino a uso no alimentario.

Este real decreto establece el tipo de producto y los destinatarios que pueden ser objeto de dicha medida, así como los aspectos básicos de una posible norma de comercialización para su activación. Las circunstancias de mercado para su puesta en marcha estarán basadas en criterios técnicos objetivos cuya efectividad y ausencia de impactos negativos en la competencia estén contrastados. Todo ello, con el conocimiento previo por parte de los operadores y la necesaria seguridad jurídica y transparencia respecto al funcionamiento y activación de los mecanismos pertinentes, así como la posible interacción con otros instrumentos previstos en la normativa comunitaria.

Asimismo, los últimos acontecimientos en el ámbito internacional, que han generado claras repercusiones e incertidumbre sobre el mercado oleícola, hacen necesario que se consideren aquellas situaciones de mercado excepcionales e imprevistas que puedan suponer un claro riesgo de desequilibrio.

Con el fin de lograr una respuesta más ajustada a la situación de mercado de cada campaña, las comunidades autónomas deberán comunicar sus estimaciones de existencias iniciales y previsiones de producción a nivel provincial para la campaña a una determinada fecha.

En cualquier caso, no deben ser menoscabadas otras posibles medidas de regulación que posibiliten cumplir los objetivos perseguidos en la aplicación del artículo 167 bis y que pudieran llegar a ser desarrolladas en el futuro, como la regulación del rendimiento de extracción de aceite, la fijación de un rendimiento máximo de aceituna por hectárea o la planificación de la producción mediante la cosecha temprana, una medida que trascendería el carácter coyuntural de reequilibrio de mercado mejorando la comercialización del aceite de oliva con base en su calidad y un mayor potencial de mercado. Dichas medidas podrán ser abordadas, en normativa sucesiva, priorizadas según las necesidades de la situación sectorial.

En definitiva, se trata con este real decreto de aprobar la regulación de una norma de comercialización que sea cognoscible para el conjunto del sector y las Administraciones, garantice la seguridad jurídica y permita una aplicación flexible de las medidas en función de los requisitos fijados en el mismo y de las características productivas de un sector esencial para el campo español, con el ánimo último de asegurar el valor añadido del aceite, el mejor reparto de renta social y territorialmente, y la sostenibilidad de las explotaciones.

En la elaboración de este real decreto se han observado los principios de buena regulación previstos en el artículo 129 de la Ley 39/2015 de 1 de octubre, del Procedimiento Administrativo Común de las Administraciones Públicas. Los principios de necesidad y eficacia, puesto que la norma resulta el instrumento más indicado para los intereses que se

persiguen; el principio de proporcionalidad, ya que contiene la regulación imprescindible para atender a las necesidades que se pretenden cubrir; y el principio de seguridad jurídica, ya que es coherente con el resto del ordenamiento jurídico nacional y de la Unión Europea. Por lo demás, la norma es coherente con los principios de eficiencia, en tanto que la norma asegura la máxima eficacia de sus postulados con los menores costes posibles inherentes a su aplicación, y de transparencia al haberse garantizado una amplia participación en su elaboración, evitándose cargas administrativas.

Durante la tramitación de esta disposición se ha consultado a las comunidades autónomas, así como a las entidades representativas de los sectores afectados.

En su virtud, a propuesta del Ministro de Agricultura, Pesca y Alimentación, con la aprobación previa de la Ministra de Política Territorial y Función Pública, de acuerdo con el Consejo de Estado, y previa deliberación del Consejo de Ministros en su reunión del día 9 de febrero de 2021,

DISPONGO:

Artículo 1. *Objeto y ámbito de aplicación.*

El presente real decreto tiene por objeto establecer, en el sector del aceite de oliva, las normas básicas para la aplicación del artículo 167 bis del Reglamento (UE) n.º 1308/2013 del Parlamento Europeo y del Consejo, de 17 de diciembre de 2013, por el que se crea una organización común de mercados de los productos agrarios y por el que se derogan los Reglamentos (CEE) n.º 922/72, (CEE) n.º 234/79, (CE) n.º 1307/2001 y (CE) n.º 1234/2007, regulador de las normas de comercialización para mejorar y estabilizar el funcionamiento del mercado común del aceite de oliva.

Esta norma es de aplicación a todos los olivicultores de aceituna destinada a aceite de oliva, y a los operadores que elaboren, almacenen o comercialicen aceites de oliva y aceite de orujo de oliva en España.

Artículo 2. *Definiciones.*

1. A los efectos del presente real decreto serán de aplicación las definiciones contempladas en el artículo 3 del Reglamento (UE) n.º 1308/2013 del Parlamento Europeo y del Consejo, de 17 de diciembre de 2013.

2. Asimismo, se entenderá como:

a) Producto: aceite de oliva procedente de la aceituna de almazara (*Olea europea L.*), y aceite de orujo de oliva.

b) Almazara: la industria o instalación donde se obtiene el aceite de oliva virgen por medios mecánicos o físicos a partir de la molturación de las aceitunas, frutos enteros y crudos de *Olea europea L*.

c) Otros tenedores con instalaciones: personas físicas o jurídicas que almacenan los aceites de oliva, incluido el aceite de orujo de oliva.

d) Envasadora: la industria o instalación donde se realiza el envasado de los aceites de oliva, incluido el aceite de orujo de oliva con destino a la alimentación humana.

e) Refinería: la industria o instalación donde se realiza la refinación de los aceites de oliva, incluido el aceite de orujo de oliva con destino a la alimentación humana.

f) Extractora de orujo: la industria o instalación destinada a la actividad de obtención o extracción, por procedimientos físicos o químicos, de los aceites de orujo de oliva crudos a partir de orujos grasos. Se incluyen aquellas instalaciones que sólo realizan la actividad de secado de orujo graso húmedo procedente de la molturación de aceitunas crudas y enteras.

Artículo 3. *Establecimiento y requisitos de la norma de comercialización.*

1. Mediante orden del Ministerio de Agricultura, Pesca y Alimentación, cuando las condiciones de mercado lo justifiquen, y una vez consultadas las comunidades autónomas y las organizaciones representativas del sector de ámbito nacional, podrán establecerse normas de comercialización que tengan como objetivo regular la oferta para mejorar la

estabilidad y funcionamiento del mercado del sector del aceite de oliva para una campaña de comercialización determinada.

2. La norma de comercialización dispondrá la retirada de producto hasta la campaña siguiente y/o el destino a uso no alimentario, debiendo especificar el tipo de producto afectado.

3. Su aplicación se justificará y documentará adecuadamente, tanto en la necesidad de su ejecución como en la proporcionalidad de su adopción con base en la situación de mercado, mediante un diagnóstico de la situación de mercado presente y de su previsión a lo largo de la campaña, así como de los efectos que se esperan conseguir con la medida. Igualmente, la medida estará sujeta a una evaluación y seguimiento de los efectos conseguidos.

En concreto, el Ministerio de Agricultura, Pesca y Alimentación analizará las estimaciones de existencias iniciales y previsiones de producción para la campaña objeto de aplicación de las normas de comercialización, a partir de la información disponible en el sistema de información de los mercados oleícolas (SIMO) y las comunicaciones realizadas por las comunidades autónomas para considerar la pertinencia de su aplicación en una determinada campaña. Asimismo, se considerarán aquellas situaciones de mercado excepcionales e imprevistas que puedan suponer un claro riesgo de desequilibrio de mercado.

El citado Ministerio podrá presentar una propuesta de norma de comercialización ante las comunidades autónomas y las organizaciones representativas del sector de ámbito nacional y, una vez recibidas las alegaciones al respecto de los organismos involucrados, podrá aprobar la orden ministerial que contendrá la norma de comercialización para una campaña determinada, a más tardar el 31 de octubre, previa la tramitación oportuna, que contendrá el preceptivo dictamen del Consejo de Estado.

4. La norma de comercialización tendrá que ajustarse proporcionalmente al objetivo perseguido y respetar los límites establecidos en las letras a), b) y c) del apartado 1 del artículo 167 bis del Reglamento (UE) n.º 1308/2013 del Parlamento Europeo y del Consejo, de 17 de diciembre de 2013, y se publicará en el «Boletín Oficial del Estado».

Artículo 4. *Contenido de la norma de comercialización.*

La norma de comercialización deberá contener los siguientes elementos con base en lo establecido en el apartado 3 del artículo 3:

a) Objetivo.
b) Campaña de comercialización a la que se le aplicará.
c) Región o regiones de producción donde se aplicará, en función de los criterios contemplados en el artículo 3.3.
d) Cantidad de producto afectado por la norma.
e) Producto/s y/o categorías de producto/s al que se le aplicará la norma.
f) Las instalaciones y operadores elegibles y, en su caso, excepciones.
g) Obligaciones de las instalaciones y operadores y, en su caso, excepciones.
h) Obligaciones de otros operadores del sector y, en su caso, excepciones.
i) Fecha de entrada en vigor de las medidas de regulación de mercado.
j) Controles específicos a determinar en función de su objetivo y finalidad.
k) Mecanismos de evaluación y seguimiento de los efectos pretendidos.

Artículo 5. *Comunicación de las estimaciones de producción.*

Con el fin analizar la situación de mercado de cada campaña, las comunidades autónomas comunicarán al Ministerio de Agricultura, Pesca y Alimentación las estimaciones de existencias iniciales y las previsiones de producción para cada campaña, a más tardar el 30 de septiembre.

Durante el transcurso de la campaña las comunidades autónomas podrán comunicar al Ministerio un cambio de estimaciones de existencias iniciales y de previsiones de producción de acuerdo con las condiciones agroclimatológicas de esa campaña.

Artículo 6. *Controles.*

1. Corresponde a los órganos competentes de las comunidades autónomas realizar los controles oficiales para comprobar el cumplimiento de las normas de comercialización que se desarrollen.

2. El Ministerio de Agricultura, Pesca y Alimentación elaborará, en coordinación con las comunidades autónomas, un plan de control de la norma de comercialización.

Artículo 7. *Infracciones y sanciones.*

En caso de incumplimiento de la norma de comercialización, las personas físicas o jurídicas responsables de dichas instalaciones, serán objeto de sanciones establecidas según la normativa propia de cada comunidad autónoma o, en su caso, la normativa nacional aplicable.

Asimismo, será de aplicación el Real Decreto 1945/1983, de 22 de junio, por el que se regulan las infracciones y sanciones en materia de defensa del consumidor y de la producción agroalimentaria.

Artículo 8. *Deber de comunicación a la Comisión Europea.*

El Ministerio de Agricultura, Pesca y Alimentación comunicará a la Comisión Europea el contenido de la norma de comercialización conforme al apartado 3 del artículo 167 bis del Reglamento (UE) n.º 1308/2013 del Parlamento Europeo y del Consejo, de 17 de diciembre de 2013.

Disposición adicional única. *Contención del gasto.*

Las medidas incluidas en este real decreto serán atendidas con las dotaciones presupuestarias existentes, y no podrán suponer incremento de dotaciones, ni de retribuciones, ni de otros gastos de personal.

Disposición final primera. *Título competencial.*

Este real decreto se dicta al amparo de lo dispuesto en el artículo 149.1.13.ª de la Constitución Española, que atribuye al Estado la competencia exclusiva en materia de bases y coordinación de la planificación general de la actividad económica.

Disposición final segunda. *Entrada en vigor.*

El presente real decreto entrará en vigor el 1 de julio de 2021.

§ 46

Ley 30/2022, de 23 de diciembre, por la que se regulan el sistema de gestión de la Política Agrícola Común y otras materias conexas. [Inclusión parcial]

Jefatura del Estado
«BOE» núm. 308, de 24 de diciembre de 2022
Última modificación: 2 de abril de 2025
Referencia: BOE-A-2022-22127

[. . .]

TÍTULO III

Régimen sancionador en materias agrarias conexas

Artículo 23. *Régimen sancionador en materia de comercialización de aceite de oliva y sistema de información de los mercados oleícolas.*

1. El régimen sancionador aplicable a las normas de comercialización que se dicten en el sector del aceite de oliva por la Administración General del Estado, y al sistema de información de mercados oleícolas, en el marco de la PAC, es el previsto en esta disposición.

2. Son infracciones leves:

a) Las deficiencias o incumplimientos en los datos aportados al censo de instalaciones y operadores oleícolas y en las declaraciones mensuales del sistema de información de los mercados oleícolas, así como en el mantenimiento y custodia debidamente actualizado, veraz y con exactitud de los libros de registros, bases de datos, o cuantos documentos y requisitos regule la normativa vigente.

b) El incumplimiento de la adecuada identificación y registro de las cantidades de aceite de oliva almacenadas por el operador.

c) Suministrar de forma incompleta, inexacta o fuera del plazo señalado la información que sea requerida por la autoridad competente en el ejercicio de sus funciones.

d) Los meros incumplimientos de la normativa no tipificados como graves o muy graves.

3. Son infracciones graves:

a) La resistencia, obstrucción, excusa o negativa a las actuaciones de la administración. Se entiende producida esta circunstancia cuando el sujeto infractor haya realizado actuaciones tendentes a dilatar, entorpecer o impedir las actuaciones de la administración en relación con el cumplimiento de sus obligaciones. Entre otras, constituyen resistencia, obstrucción, excusa o negativa a las actuaciones de la administración las siguientes conductas:

1.º No facilitar el examen de documentos, informes, antecedentes, libros, registros, ficheros, facturas, justificantes y asientos de contabilidad principal o auxiliar, programas y archivos informáticos, sistemas operativos y de control y cualquier otro dato con trascendencia a los efectos del cumplimiento de las obligaciones en esta materia.

2.º No atender algún requerimiento debidamente notificado.

3.º La incomparecencia, salvo causa justificada, en el lugar y tiempo que se hubiera señalado.

4.º Negar o impedir indebidamente la entrada o permanencia en fincas o locales al personal funcionario actuante, o el reconocimiento de locales, máquinas, instalaciones y explotaciones relacionados con esta ley.

5.º Las coacciones al personal funcionario de la administración actuante.

b) La segunda o ulterior infracción leve que suponga reincidencia con otra infracción leve cometida en el plazo de dos años, contados desde la sanción por resolución firme en vía administrativa de la primera de ellas.

4. Son infracciones muy graves:

a) Suministrar documentación falsa, a sabiendas, a las autoridades de control competentes.

b) El incumplimiento de la cantidad o periodo de almacenamiento establecido para el operador como consecuencia de la aplicación de la norma de comercialización de aceite de oliva en una campaña.

c) La segunda o ulterior infracción grave que suponga reincidencia con otra infracción grave cometida en el plazo de dos años, contados desde la sanción por resolución firme en vía administrativa de la primera de ellas.

5. Las sanciones que pueden aplicarse son las siguientes:

a) En el caso de infracciones leves se aplicará una multa de hasta 3.000 euros, inclusive, o apercibimiento. El apercibimiento solo se impondrá si no hubiera mediado dolo y en los últimos dos años la persona responsable no hubiera sido sancionada en vía administrativa por la comisión de cualquier otra infracción de las previstas en esta ley.

b) En el caso de infracciones graves se aplicará una multa de 3.001 a 60.000 euros.

c) En el caso de infracciones muy graves se aplicará una multa de 60.001 a 500.000 euros.

Cuando en la instrucción del correspondiente procedimiento sancionador se determine la cuantía del beneficio ilícito obtenido por la comisión de las infracciones, la sanción que se imponga en ningún caso podrá ser inferior en su cuantía al mismo. El límite superior de las multas podrá superarse hasta el duplo del beneficio obtenido por el infractor, cuando dicho beneficio exceda de la cuantía máxima de la multa.

En el caso de infracciones graves y muy graves cometidas por personas físicas o jurídicas que desarrollen una actividad sujeta a autorización o registro administrativos, el órgano al que corresponda resolver el expediente sancionador podrá acordar también, como sanción accesoria, el cese, la interrupción de la actividad de que se trate o proponer, en su caso, a la autoridad competente, la revisión, la suspensión temporal por un período máximo de un año o la retirada de la autorización administrativa o cancelación de la inscripción en el registro de que se trate.

El órgano al que corresponda resolver el expediente sancionador podrá acordar medidas de corrección, seguridad o control que impidan la continuidad en la producción del daño. El coste de dichas medidas será asumido por el infractor.

De conformidad con lo previsto en el artículo 85 de la Ley 39/2015, de 1 de octubre, si, iniciado un procedimiento sancionador, en cualquier momento anterior a la resolución el presunto responsable reconoce su responsabilidad, se podrá resolver el procedimiento con la imposición de la sanción que proceda. El órgano competente para resolver y notificar la resolución del procedimiento aplicará reducciones de hasta un máximo del 30 % sobre el importe de la sanción propuesta.

Asimismo, cuando se produzca el pago voluntario por el presunto responsable, en cualquier momento anterior a la resolución, el órgano competente para resolver y notificar la

resolución del procedimiento aplicará reducciones de hasta un máximo del 30 % sobre el importe de la sanción propuesta.

Las reducciones previstas en los dos párrafos anteriores deberán estar determinadas en la notificación de iniciación del procedimiento, y su efectividad estará condicionada al desistimiento o renuncia de cualquier acción o recurso en vía administrativa contra la sanción.

6. El inicio del procedimiento, cuando la competencia sea de la Administración General del Estado, corresponderá a la persona titular de la Dirección General competente, por razón de la materia, del Ministerio de Agricultura, Pesca y Alimentación.

En los casos en que, de acuerdo con la normativa aplicable, la potestad sancionadora correspondiera a la Administración General del Estado, esta será ejercida por:

a) La persona titular del Ministerio de Agricultura, Pesca y Alimentación, en los supuestos de infracciones graves y muy graves, sin perjuicio de la posibilidad de delegación.

b) La persona titular de la Secretaría General competente, por razón de la materia, del Ministerio de Agricultura, Pesca y Alimentación, en los supuestos de infracciones leves.

El plazo máximo para tramitar, resolver y notificar el procedimiento sancionador será de un año.

En los casos en que, de acuerdo con la normativa aplicable, la potestad sancionadora correspondiera a la Administración General del Estado, contra la resolución, que pondrá fin a la vía administrativa, podrá interponerse, potestativamente, recurso de reposición, en el plazo de un mes, ante el órgano competente, o recurso contencioso-administrativo en el plazo de dos meses, de conformidad con lo dispuesto en los artículos 123 y 124 de la Ley 39/2015, de 1 de octubre, y sin perjuicio de cualquier otro recurso que se pudiera interponer.

7. Las infracciones muy graves prescribirán a los cuatro años, las graves a los tres años y las leves al año, a contar desde el día en que la infracción se hubiera cometido. En el caso de infracciones continuadas o permanentes, el plazo iniciará su cómputo desde que finalizó la conducta infractora.

Las sanciones muy graves prescribirán a los cuatro años, las graves a los tres años y las leves al año a contar desde el día siguiente a aquel en que hubiera adquirido firmeza la resolución por la que se impuso la sanción.

8. A estos efectos, cuando las actuaciones inspectoras lo requieran, los funcionarios actuantes podrán entrar en cualquier lugar, instalación o dependencia, finca, local de negocio y demás establecimientos o lugares en que se desarrollen actividades o explotaciones, existan bienes o actividades sujetos a obligaciones sectoriales o se encuentre alguna prueba de los mismos. Si el mismo tiene la consideración de domicilio en el sentido del artículo 18.2 de la Constitución Española, será necesario el consentimiento de su titular o resolución judicial para ello. Si se trata de otro lugar de acceso restringido, en que se desarrolle la actividad agraria o actuaciones de carácter mercantil o civil o de gestión de la citada actividad agraria no serán precisos ninguno de estos requisitos de acceso.

[. . .]

§ 47

Orden ECO/3235/2002, de 5 de diciembre, por la que se desarrollan las especialidades aplicables a los mercados secundarios oficiales de futuros y opciones sobre el aceite de oliva

Ministerio de Economía
«BOE» núm. 303, de 19 de diciembre de 2002
Última modificación: 15 de abril de 2006
Referencia: BOE-A-2002-24715

El Real Decreto 1814/1991, de 20 de diciembre, regula con carácter general los mercados secundarios oficiales de futuros y opciones. Esta norma fue objeto de modificación mediante el Real Decreto 695/1995, de 28 de abril, en virtud del cual se incorporó un nuevo capítulo V al Real Decreto 1814/1991, que establece normas especiales aplicables a los mercados secundarios oficiales de futuros y opciones sobre cítricos.

El Real Decreto 695/1995 dio nueva redacción a la disposición final del Real Decreto 1814/1991, por la que se facultaba al Ministro de Economía para determinar, con carácter general, las especialidades a que deban sujetarse los mercados secundarios oficiales de futuros y opciones basados en activos no financieros distintos de los cítricos.

Por otro lado, la Ley 37/1998, de 16 de noviembre, por la que se modifica la Ley del Mercado de Valores, da nueva denominación al capítulo IV de la Ley 24/1988, que pasa a llamarse «De los Mercados Secundarios Oficiales de Futuros y Opciones representados por anotaciones en cuenta», otorgando nueva redacción al artículo 59 de la Ley. El apartado primero de dicho artículo atribuye al Gobierno la competencia para autorizar la creación de los distintos mercados secundarios oficiales de futuros y opciones. Por ello, la creación de los mercados secundarios oficiales de futuros y opciones sobre el aceite de oliva deberá ser autorizada por el Gobierno.

De acuerdo con la disposición final del Real Decreto 1814/1991, de 20 de diciembre, la presente Orden tiene por objeto regular las especialidades que, con respecto a las normas establecidas con carácter general para los mercados secundarios oficiales de futuros y opciones financieros, serán de aplicación a los mercados secundarios oficiales de futuros y opciones financieros sobre el aceite de oliva.

Las especialidades más importantes de esta regulación, frente a la general de los mercados secundarios oficiales de futuros y opciones financieros residen en: Los informes que deben pedirse a determinados organismos públicos en relación con la viabilidad del mercado y de los contratos que se pueden negociar en ellos; especialidades respecto al contenido del Reglamento de estos mercados y respecto al contenido de las condiciones generales de los contratos que pueden negociarse; supuestos especiales de suspensión de la negociación, habida cuenta de las características del activo subyacente, y cuestiones aplicables a los órganos rectores de estos mercados.

Pero la especialidad más destacable de la regulación que contiene esta Orden es la previsión de que otras entidades no financieras que se dediquen habitual e indistintamente a

la producción, comercialización, mediación o distribución del aceite de oliva puedan acceder a la categoría de miembros del mercado. Ello implica la necesidad de regular los requisitos que han de reunir estas entidades. Los recogidos en la presente norma tienen por objeto garantizar que éstas cumplen con mínimos de solvencia, profesionalidad y especialidad y, además, que su participación no introduce riesgos extraordinarios en los mercados. La admisión de miembros industriales no sólo resultará útil para productores, comercializadores y, en general, para quienes realizan una actividad mercantil en torno al aceite de oliva, sino que con toda probabilidad influirá en el incremento de la actividad de estos mercados y, por tanto, en su consolidación en el ámbito de los mercados de valores.

Por otro lado, la inclusión de miembros no financieros da pleno cumplimiento a lo dispuesto en el artículo 59.3 de la Ley 24/1988, de 28 de julio, del Mercado de Valores. Efectivamente, dicho artículo establece que, además de las entidades descritas en el artículo 37 de dicho texto normativo, también podrán ser miembros de los mercados secundarios oficiales de futuros y opciones con subyacente no financiero aquellas entidades que reglamentariamente se señalen, siempre que reúnan los requisitos de especialidad, profesionalidad y solvencia.

En su virtud, dispongo:

Artículo 1. *Regulación.*

La creación, organización y funcionamiento de los mercados secundarios oficiales de futuros y opciones sobre el aceite de oliva se regirá por la Ley 24/1988, de 28 de julio, del Mercado de Valores, y por los capítulos I a IV del Real Decreto 1814/1991, de 20 de diciembre, por el que se regulan los mercados secundarios oficiales de futuros y opciones con las especialidades que se contemplan en la presente Orden.

Artículo 2. *Objeto de negociación en los mercados secundarios oficiales de futuros y opciones sobre el aceite de oliva.*

En los mercados regulados en esta Orden podrán negociarse, además de contratos de futuros y opciones que tengan por objeto el aceite de oliva en cualquiera de sus modalidades, otros instrumentos financieros que tengan este subyacente.

A los efectos de lo dispuesto en esta Orden, se entenderá por:

1. Futuros sobre el aceite de oliva: Son los contratos a plazo que tengan por objeto exclusivamente el aceite de oliva, cuya cuantía, calidad, clase y fecha de vencimiento estén normalizados y que se negocien y transmitan en un mercado organizado cuya Sociedad Rectora los registre, compense y liquide, actuando como contraparte respecto de los miembros comprador y vendedor.

2. Opciones sobre el aceite de oliva: Son los contratos a plazo cuyo objeto sea el mencionado en el apartado anterior, que tengan normalizada su cuantía, calidad, clase y precio de ejercicio, así como su fecha única o límite de ejecución, en los que la decisión de ejecutarlos o no ejecutarlos constituya una facultad de una de las partes, adquirida mediante el pago a la otra de una prima acordada, que se negocien y transmitan en un mercado organizado cuya Sociedad Rectora los registre, compense y liquide, actuando como contraparte ante los miembros comprador y vendedor.

3. Instrumentos financieros sobre el aceite de oliva son los instrumentos financieros a que se refiere el apartado c) del artículo 2 de la Ley 24/1988, de 28 de julio, del Mercado de Valores, que tengan como subyacente el aceite de oliva y que sean distintos de los enumerados en los dos apartados anteriores del presente artículo.

Artículo 3. *Autorización de los mercados.*

Corresponderá al Gobierno, a propuesta de la Comisión Nacional de Mercado de Valores, autorizar la creación de los mercados secundarios oficiales de futuros y opciones sobre el aceite de oliva, de conformidad con lo dispuesto en el artículo 59.1 de la Ley 24/1988, de 28 de julio, del Mercado de Valores.

El expediente para la autorización de creación de los mercados secundarios oficiales de futuros y opciones sobre el aceite de oliva, además de los requisitos previstos en el apartado

segundo del artículo 2.1 del Real Decreto 1814/1991, deberá incluir la siguiente documentación adicional:

a) Informe del Ministerio de Agricultura, Pesca y Alimentación sobre la adecuación del modelo previsto de funcionamiento del mercado secundario oficial de futuros y opciones sobre el aceite de oliva a los objetivos y normas de la Política Agrícola Común de la Unión Europea y a la Política Agrícola española.

b) Informe de la Consejería competente de la Comunidad Autónoma donde vaya a tener su sede el mercado, así como de la Agencia del Aceite de Oliva, en los que se garantice el suministro de información suficiente acerca de las previsiones de producción o cosechas, precios en los diferentes niveles o escalones de los mercados de contado, así como cualquier otra información que resulte de interés para el regular funcionamiento del mercado.

Asimismo, la Comisión Nacional del Mercado de Valores, cuando lo considere necesario para el mejor desarrollo del mercado, podrá solicitar informe de otras Comunidades Autónomas a las que aquél pueda afectar.

c) Informe de la Subdirección General de Inspección, Certificación y Asistencia Técnica del Comercio Exterior de la Secretaría General de Comercio Exterior del Ministerio de Economía sobre la viabilidad y adecuación de los procedimientos que garanticen la calidad del aceite de oliva en aquellos contratos en los que se haya previsto la liquidación por entrega.

Adicionalmente, la Comisión Nacional del Mercado de Valores podrá solicitar informe de otros organismos cuando lo considere necesario para la tramitación del expediente.

Sin perjuicio de las responsabilidades administrativas a que hubiera lugar, la Comisión Nacional del Mercado de Valores propondrá al Gobierno la revocación de la autorización concedida a la Sociedad Rectora cuando se incumpliera de manera sobrevenida alguno de los requisitos que motivaron su otorgamiento.

Artículo 4. *Reglamento del mercado.*

El Reglamento de los mercados secundarios oficiales de futuros y opciones sobre el aceite de oliva, además del contenido mencionado en el número 2 del artículo 3 del Real Decreto 1814/1991, deberá prever:

a) La existencia de sistemas y medios de recepción y difusión de información sobre eventualidades de toda índole que pudieran afectar al aceite de oliva, así como sobre los precios de éste en los mercados de contado nacionales.

b) La existencia de sistemas y procedimientos de control de calidad aplicables a los contratos cuyo cumplimiento exija la entrega efectiva del aceite de oliva, así como puntos suficientes de entrega del mismo.

c) El establecimiento de límites a las posiciones abiertas de miembros y clientes, y criterios utilizados para su fijación, con la finalidad de disponer, en todo momento, de oferta suficiente para la liquidación de los contratos cuyo cumplimiento exige la entrega efectiva del aceite de oliva.

d) Las medidas excepcionales que pueda adoptar la Sociedad Rectora en los supuestos de fuerza mayor.

e) Los convenios de colaboración suscritos con los organismos públicos a que se refiere el artículo 3 de esta Orden, con el Instituto de la Grasa dependiente del Consejo Superior de Investigaciones Científicas y con las restantes entidades u organismos que determine la Comisión Nacional del Mercado de Valores.

Dichos convenios y sus modificaciones figurarán como anexo al Reglamento del mercado, debiendo preverse en ellos la obligación de los organismos y entidades que los suscriban de remitir a la Comisión Nacional del Mercado de Valores la información a suministrar en virtud de los mismos, así como cualquier otra que le sea requerida por ésta para el cumplimiento de las funciones que tiene encomendada en virtud de la Ley del Mercado de Valores y del Real Decreto 1814/1991.

Los convenios de colaboración, sus modificaciones, así como las decisiones que adopten los organismos correspondientes en ejecución de los mismos, serán de cumplimiento obligatorio para la Sociedad Rectora, miembros y clientes del mercado.

Artículo 5. *Condiciones generales de los contratos que se negocien en los mercados de futuros y opciones sobre el aceite de oliva.*

1. La aprobación de las condiciones generales de los contratos que se negocien en estos mercados requerirá el informe de los organismos mencionados en el artículo 3 anterior, sustituyendo tales informes a los previstos en el apartado 2 del artículo 5 del Real Decreto 1814/1991, excepción hecha del informe de la Comisión Nacional del Mercado de Valores, que será igualmente preceptivo cuando el Ministro de Economía hubiere avocado la competencia al amparo de lo señalado en el apartado 1 del citado artículo 5.

Las modificaciones de dichas condiciones generales se sujetarán al mismo procedimiento previsto para su aprobación. Se exceptúan aquellas que, a juicio de la Comisión Nacional del Mercado de Valores, sean de escasa relevancia por no afectar a las características esenciales de aquéllas, en cuyo caso serán autorizadas directamente por ésta, no resultando precisos los informes a que se refiere el párrafo precedente.

2. Las condiciones generales de los contratos que se negocien en estos mercados figurarán como anexo al Reglamento del mercado.

Los contratos y las decisiones que se formalicen y adopten en virtud de lo señalado en el presente apartado estarán a disposición del público en la sede de la correspondiente Sociedad Rectora y serán de cumplimiento obligatorio para ésta, para los miembros del mercado y para los inversores participantes en el mismo.

Artículo 6. *Suspensión de la negociación de los mercados.*

La facultad de instar de la Comisión Nacional del Mercado de Valores, al amparo de lo dispuesto en el artículo 6.2 del Real Decreto 1814/1991, la suspensión de negociación de un contrato que tenga como subyacente el aceite de oliva corresponderá no sólo a las Sociedades Rectoras de los mercados, sino también a los organismos referidos en el artículo 3 de esta Orden.

Artículo 7. *Sociedades Rectoras de los mercados secundarios oficiales de futuros y opciones sobre el aceite de oliva.*

1. En el momento de la autorización del mercado, los recursos propios de la Sociedad Rectora deberán ser de al menos seis millones de euros sin que con posterioridad puedan descender sus recursos propios por debajo de las dos terceras partes de dicha cifra.

2. Si como consecuencia de circunstancias sobrevenidas los recursos propios de la Sociedad Rectora descendieran, en cualquier momento, por debajo del mínimo anteriormente establecido, los Administradores informarán de ello inmediatamente a la Comisión Nacional del Mercado de Valores, presentando simultáneamente un programa en el que se concreten sus planes para retornar al cumplimiento. El programa deberá, al menos, identificar las causas de incumplimiento del nivel de recursos propios y las medidas a adoptar para retornar al nivel mínimo exigido, especificando los plazos previstos para llevarlas a efecto, que en ningún caso podrán exceder de dos meses desde la aprobación prevista en el párrafo siguiente.

Dicho programa deberá ser aprobado por la Comisión Nacional del Mercado de Valores, si procede, en un plazo máximo de un mes desde su presentación. La Comisión Nacional del Mercado de Valores podrá fijar medidas adicionales a las propuestas con el fin de asegurar el retorno a los niveles exigidos. En caso de que dicho programa no fuera aprobado, o si de la aplicación del mismo no se retornara en plazo al nivel de recursos propios exigido, la Comisión Nacional del Mercado de Valores podrá, bien exigir la presentación de programas alternativos, bien proponer al Gobierno la revocación de la autorización del mercado en el caso de difícil viabilidad del mismo.

3. Los miembros del Consejo de Administración y el Director general de la Sociedad Rectora de los mercados secundarios oficiales de futuros y opciones sobre el aceite de oliva, además de los requisitos señalados en el número 1 del artículo 9 del Real Decreto 1814/1991, deberán contar con conocimientos y experiencia adecuados en materias relacionadas con la actividad a desarrollar por la entidad.

4. Sin perjuicio de las restantes funciones de supervisión atribuidas en el Real Decreto 1814/1991, así como en la presente Orden, compete, en particular, a las Sociedades Rectoras de mercados secundarios oficiales de futuros y opciones sobre el aceite de oliva:

a) La facultad de interrumpir excepcionalmente la negociación del mercado, por razones de urgencia y en las condiciones que se prevean en el propio Reglamento, cuando se produzcan daños derivados de alteraciones graves y generalizadas u otras causas de fuerza mayor que afecten al aceite de oliva, poniéndolo en inmediato conocimiento de la Comisión Nacional del Mercado de Valores. Esta interrupción quedará sin efecto cuando así lo disponga dicha Comisión o cuando ésta no ratifique la suspensión antes de finalizar el segundo día hábil siguiente a su adopción.

b) Vigilar especialmente el cumplimiento de las obligaciones que derivan de la exigencia de entrega del aceite en cumplimiento de los contratos negociados en los mercados, adoptando, en caso de incumplimiento, las medidas previstas en el Reglamento del mercado.

Artículo 8. *Miembros industriales.*

1. De conformidad con lo dispuesto en el artículo 59.3 de la Ley 24/1988, de 28 de julio, del Mercado de Valores, podrán adquirir la condición de miembro de los mercados secundarios oficiales de futuros y opciones sobre el aceite de oliva, además de las entidades que cumplan los requisitos del artículo 37 de dicha Ley, las personas jurídicas, ya sean residentes o no residentes, que habitual e indistintamente se dediquen a la producción, comercialización intermediación o distribución del aceite de oliva. También podrán adquirir la condición de miembro las entidades que, formando parte de un grupo de entidades que realicen alguna de las actividades citadas, tengan como objeto social exclusivo la negociación en este mercado.

Los miembros industriales tendrán limitada su actividad en el mercado a la negociación, bien por cuenta propia o bien por cuenta de una entidad de su grupo que realice alguna de las actividades a las que se refiere el párrafo anterior. En ningún caso podrán recibir órdenes de terceros distintos a las entidades anteriormente enunciadas.

A los efectos de este artículo, se estará a la definición de grupo establecida por el artículo 4 de la Ley del Mercado de Valores.

2. Las entidades a las que se refiere este artículo podrán revestir cualquier forma mercantil que limite la responsabilidad de sus socios o asociados a las aportaciones económicas que efectúen, contarán con unos recursos propios no inferiores a 50.000 euros y deberán cumplir los requisitos adicionales de solvencia que la Comisión Nacional del Mercado de Valores pudiera, en su caso, establecer.

3. Los Administradores, incluidas las personas físicas que representen a las personas jurídicas que formen parte del Órgano de Administración, así como sus Directores generales o asimilados, deberán contar con una reconocida honorabilidad empresarial o profesional. El cumplimiento de este requisito se valorará conforme a lo dispuesto en el artículo 14.2 del Real Decreto 867/2001, de 20 de julio, sobre el régimen jurídico de las empresas de servicios de inversión.

4. El accionista o accionistas de control de estas entidades deberán ser idóneos. La concurrencia de este requisito se apreciará en función de los factores a que se refiere el artículo 67.1.b) de la Ley del Mercado de Valores.

A estos efectos se considera accionista de control aquel que posea más del 50 por 100 de los derechos de voto de la entidad o una participación inferior pero que permita ejercer una influencia notable en la empresa.

Las entidades a que se refiere este artículo informarán a la Sociedad Rectora del mercado de cualquier cambio de control en su accionariado en el plazo de cinco días desde que aquél se hubiera producido.

Artículo 9. *Adquisición de la condición de miembro del mercado.*

1. La condición de miembro del mercado se otorgará por la Sociedad Rectora, previa petición del interesado, de acuerdo con los procedimientos previstos en el Reglamento del mercado. Para ello la Sociedad Rectora deberá comprobar que el interesado cumple con los

requisitos establecidos en el artículo 59 de la Ley del Mercado de Valores, en la presente Orden y disposiciones que la desarrollen y en el Reglamento del mercado, y que cuenta con los medios técnicos y humanos adecuados para operar en él. En caso de que el solicitante cumpliera con los requisitos, la Sociedad Rectora informará a la Comisión Nacional del Mercado de Valores, que podrá oponerse motivadamente a dicha solicitud en el plazo de un mes. Dicho plazo comenzará a contarse desde el día siguiente a aquel en el que tuvo entrada la comunicación de la Sociedad Rectora en el Registro de la Comisión Nacional del Mercado de Valores.

La Sociedad Rectora supervisará que los miembros industriales cumplen permanentemente con los requisitos de acceso y permanencia en el mercado, poniendo en inmediato conocimiento de la Comisión Nacional del Mercado de Valores cualquier incumplimiento detectado, de conformidad con lo dispuesto en el artículo 11 del Real Decreto 1814/1991, de 20 de diciembre.

La Sociedad Rectora podrá retirar la condición de miembro por incumplimiento sobrevenido de las condiciones de acceso y permanencia establecidas en la normativa aplicable y en el Reglamento del mercado, debiendo informar de ello previamente a la Comisión Nacional del Mercado de Valores, que tendrá el plazo de un mes para oponerse.

2. Las entidades que accedan a la categoría de miembro de los mercados secundarios oficiales de futuros y opciones sobre el aceite de oliva al amparo de este artículo están sujetas a la normativa del Mercado de Valores en cuanto al ejercicio de esta actividad, especialmente a lo dispuesto en el Título VII, «normas de conducta», y el Título VIII, «Régimen de inspección y sanción», de la Ley del Mercado de Valores.

3. Estas entidades, con excepción de los miembros industriales a los que les será de aplicación lo dispuesto en el apartado cuarto de este artículo, deberán remitir a la Comisión Nacional del Mercado de Valores y a la Sociedad Rectora del mercado, además de las cuentas anuales y el informe de gestión, junto con el informe de auditoría, la información periódica necesaria para la correcta supervisión de sus actividades en el mercado.

4. Los miembros industriales deberán cumplir los requerimientos de información que la Comisión Nacional del Mercado de Valores pudiera, en su caso, realizar.

Artículo 10. *Habilitación.*

1. Se habilita a la Comisión Nacional del Mercado de Valores para dictar las disposiciones precisas en desarrollo y ejecución de esta Orden y, en concreto, para determinar los requisitos de especialidad y profesionalidad que han de reunir los miembros industriales, así como, en su caso, los requisitos adicionales de solvencia y la forma, el contenido y los plazos en que éstos deberán remitir información contable a la Comisión Nacional del Mercado de Valores y a los organismos rectores de los mercados, así como las particularidades aplicables a los miembros industriales no residentes.

2. Asimismo, se habilita a la Comisión Nacional del Mercado de Valores para establecer y modificar, previo informe del Instituto de Contabilidad y Auditoría de Cuentas, los registros que deberán llevar las Sociedades Rectoras y las normas contables y modelos a los que deberán ajustar sus estados financieros, información estadística y cuentas anuales. Del mismo modo, la Comisión Nacional del Mercado de Valores podrá disponer la frecuencia y el detalle con que los correspondientes datos deberán serle suministrados o hacerse públicos con carácter general.

Disposición final única. *Entrada en vigor.*

La presente Orden entrará en vigor al día siguiente de su publicación en el «Boletín Oficial del Estado».

§ 48

Circular 1/2003, de 22 de enero, de la Comisión Nacional del Mercado de Valores, por la que se desarrollan los requisitos especiales exigibles a los miembros industriales de los mercados secundarios oficiales de futuros y opciones sobre el aceite de oliva y se regula la información contable y estadística exigible a las sociedades rectoras de estos mercados

Comisión Nacional del Mercado de Valores
«BOE» núm. 33, de 7 de febrero de 2003
Última modificación: 29 de junio de 2015
Referencia: BOE-A-2003-2517

El artículo 59.3 de la Ley 24/1988, de 28 de julio, del Mercado de Valores, después de señalar que pueden ser miembros de los mercados de futuros y opciones las entidades a que se refiere el artículo 37 de aquélla, esto es, entidades financieras, se dispone que «en el caso de mercados donde se negocien instrumentos financieros derivados con subyacente no financiero, reglamentariamente se podrá determinar la adquisición de dicha condición por otras entidades distintas de las antes señaladas, siempre que reúnan los requisitos de especialidad, profesionalidad y solvencia».

De conformidad con esta norma y la disposición final del Real Decreto 1814/1991, de 20 de diciembre, por el que se regulan los mercados oficiales de futuros y opciones, se dictó la Orden ministerial de 5 de diciembre de 2002, en la que se desarrollan las especialidades aplicables a los mercados secundarios oficiales de futuros y opciones sobre el aceite de oliva. En esta Orden ministerial se habilita a la Comisión Nacional del Mercado de Valores para dictar las disposiciones precisas para su desarrollo y ejecución y, en concreto, para determinar los requisitos de especialidad, profesionalidad y solvencia, así como la forma, contenido y los plazos en que los miembros industriales deberán remitir información contable a la Comisión Nacional del Mercado de Valores y a los organismos rectores de los mercados y las peculiaridades aplicables a los miembros industriales no residentes.

La presente Circular, por tanto, desarrolla los requisitos de especialidad, profesionalidad y solvencia exigibles a los miembros industriales de los mercados de futuros y opciones sobre el aceite de oliva y determina la documentación contable que tales entidades deben remitir tanto a la Comisión Nacional del Mercado de Valores como a las sociedades rectoras de estos mercados.

Por otro lado, y haciendo uso de la habilitación que se contiene en la citada Orden ministerial, en esta Circular se dispone que las sociedades rectoras de los mercados de futuros y opciones sobre el aceite de oliva están sujetas a los mismos deberes de información contable y estadística que se establecen para los demás mercados oficiales de futuros y opciones en la Circular 2/1992, de 15 de julio.

En su virtud, el Consejo de la Comisión Nacional del Mercado de Valores, previo informe de su Comité Consultivo, en su reunión de 22 de enero de 2003, ha dispuesto:

Norma primera. *Ámbito de aplicación de la Circular.*

La presente Circular es de aplicación a las entidades que soliciten el acceso como miembros industriales de los mercados secundarios oficiales de futuros y opciones sobre el aceite de oliva regulados en la Orden ministerial de 5 de diciembre de 2002 y a las sociedades rectoras de dichos mercados.

Las sociedades rectoras de los mercados de futuros y opciones sobre el aceite de oliva comprobarán, con carácter previo a su autorización, y de conformidad con el procedimiento previsto en el artículo noveno de la citada Orden, el cumplimiento, por parte de los miembros industriales, de todos los requisitos exigibles en virtud de esta Circular y del resto de la normativa aplicable y deberán supervisar el constante cumplimiento de los mismos, procediendo, en su caso, de conformidad con el artículo 11 del Real Decreto 1814/1991, de 20 de diciembre, por el que se regulan los mercados oficiales de futuros y opciones.

Norma segunda. *Requisitos específicos de especialidad y profesionalidad exigibles a los miembros industriales.*

Para acceder a la condición de miembro industrial deberá acreditarse que el solicitante ha venido realizando, de manera efectiva, y por un período no inferior a los dos años inmediatamente anteriores a la solicitud, alguna de las actividades siguientes: la producción, comercialización, intermediación o distribución del aceite de oliva.

Este requisito será exigible también para conservar la condición de miembro industrial.

En el supuesto de que el solicitante fuera una entidad que, formando parte de un grupo de entidades que realizan alguna de las actividades citadas, tuviere como objeto social exclusivo la negociación en el mercado de futuros y opciones sobre el aceite de oliva («entidad instrumental»), la acreditación del requisito a que se refiere el párrafo anterior vendrá referida a la empresa o empresas de su Grupo por cuenta de las cuales actúe, entendiéndose incluidas en el concepto de Grupo todas las entidades que constituyan una unidad de decisión, conforme a lo establecido en el art. 4 de la Ley del Mercado de Valores.

Norma tercera. *Requisitos específicos de solvencia exigibles a los miembros industriales.*

1. Los miembros industriales podrán revestir cualquier forma mercantil que limite la responsabilidad de sus socios o asociados a las aportaciones económicas que efectúen y contar con unos recursos propios no inferiores a 300.000 euros.

2. Los miembros industriales deberán cumplir en el momento de la solicitud los siguientes requisitos de solvencia:

a) No estar en suspensión de pagos ni haber sido admitida a trámite la suspensión de pagos o declarada en quiebra en, al menos, los últimos tres años inmediatamente anteriores a la solicitud, ni haber estado incursa en las situaciones de reducción forzosa del capital o de disolución conforme a la normativa que los gobierne.

b) No haber incurrido en pérdidas en los dos últimos años inmediatamente anteriores a la solicitud.

3. Una vez autorizados, los miembros industriales deberán cumplir con carácter permanente los siguientes requisitos:

a) Deberán mantener en todo momento un volumen de fondos propios proporcionado al de su actividad y a los riesgos asumidos en su operativa. En particular, las pérdidas acumuladas por la entidad no pueden en ningún momento reducir los fondos propios en una cantidad inferior a las dos terceras partes del capital social.

b) Deberán someter a auditoría de cuentas sus cuentas anuales y las consolidadas, en caso de que de los miembros industriales formaran parte de un grupo de sociedades o cooperativas obligadas a consolidar sus cuentas.

Los miembros industriales deberán poner en conocimiento inmediato de la Comisión Nacional del Mercado de Valores y de las rectoras de estos mercados cualquier circunstancia que pudiera afectar significativamente a su solvencia financiera o patrimonial.

En el supuesto de que el solicitante fuera una entidad instrumental de las que se refiere la norma segunda de esta Circular, los requisitos anteriores también serán de aplicación respecto de la entidad o entidades del Grupo para la que aquélla presta sus servicios.

El incumplimiento de estos requisitos será causa de revocación de la condición de miembro industrial, de conformidad con lo señalado en el apartado noveno de la Orden ministerial de 5 de diciembre de 2002.

Norma cuarta. *Documentación acreditativa.*

A efectos de acreditar los requisitos establecidos en esta Circular, las entidades solicitantes deberán aportar en el momento de presentar la solicitud la siguiente documentación:

1. Informe emitido por el órgano de administración de la entidad solicitante en el que razonadamente se explique el cumplimiento de los requisitos de especialidad, profesionalidad y solvencia exigidos en la Orden ministerial y en esta Circular.

2. Cuentas anuales individuales y, en caso de que el miembro industrial fuera una entidad instrumental, las cuentas de la entidad o entidades para la que prestan sus servicios o, en su caso, las cuentas anuales consolidadas del grupo al que aquélla pertenezca, así como los informes de auditoría correspondientes a los dos ejercicios inmediatamente anteriores a la solicitud.

3. Último recibo del Impuesto de Actividades Económicas, en caso de estar sujeta a este impuesto.

Los requisitos 2 y 3 no serán exigibles respecto de las entidades instrumentales de nueva creación.

Norma quinta. *Documentación contable.*

Sin perjuicio de las obligaciones contables de carácter general, los miembros industriales quedan obligados a suministrar a la Comisión Nacional del Mercado de Valores y a las Sociedades Rectoras de estos mercados la siguiente información:

1. Dentro de los quince días siguientes a la emisión del informe de auditoría de cuentas, las cuentas anuales y el informe de gestión junto con la auditoría de cuentas individuales y, en su caso, consolidadas. Posteriormente informarán de los acuerdos alcanzados al respecto en las Juntas Generales.

2. Dentro de los dos meses siguientes al cierre de cada trimestre, una cuenta de pérdidas y ganancias y el balance intermedios de la entidad y, en el caso de entidades instrumentales, de la entidad o entidades para las que prestan sus servicios, o las del grupo consolidado al que pertenezcan correspondientes a cada trimestre del ejercicio. Esta documentación se remitirá conforme al modelo contenido en el anexo I de esta Circular.

3. Con periodicidad mensual, y dentro del mes siguiente al que se refiera la información, un listado con todas las operaciones realizadas en el mercado, distinguiendo entre la operativa efectuada por razones de cobertura y/o arbitraje y la realizada «al descubierto» sin relación alguna con transacciones de contado. Esta información se remitirá conforme al modelo contenido en el anexo II de esta Circular.

Los miembros industriales que sean emisores de valores admitidos a cotización en una Bolsa de Valores deberán remitir la información a que se refieren los números 1 y 2 de esta disposición conforme a la normativa específica establecida para las sociedades cotizadas.

La información anterior deberá presentarse ante la Sociedad Rectora de estos mercados, quien la remitirá a la Comisión Nacional del Mercado de Valores en el plazo máximo de veinticuatro horas.

Norma sexta. *Información.*

Sin perjuicio de los deberes específicos de información establecidos en esta Circular, los miembros industriales y, en su caso, las entidades para las que prestan sus servicios, deberán facilitar a la Comisión Nacional del Mercado de Valores y a las sociedades rectoras de estos mercados cuanta información les sea requerida al objeto de facilitar la supervisión de los requisitos establecidos en esta Circular.

La CNMV podrá dispensar a los miembros industriales de remitir los estados financieros consolidados cuando tengan un interés poco significativo en relación con su operativa en el mercado o, tratándose de estados financieros intermedios, cuando la información necesaria para consolidar sólo pueda obtenerse incurriendo en gastos desproporcionados o en retrasos inevitables en cuanto a su elaboración respecto a los plazos de presentación establecidos.

Disposición adicional.

(Derogada)

Disposición final.

La presente Circular entrará en vigor al día siguiente de su publicación en el «Boletín Oficial del Estado».

ANEXO 1

MODELO DE INFORMACIÓN FINANCIERO-CONTABLE TRIMESTRAL A REMITIR POR LOS MIEMBROS INDUSTRIALES A LA CNMV

INFORMACION TRIMESTRAL

DENOMINACION SOCIAL:

Página Número 1 .....

Página Número 2 .....

Página Número 3 .....

Página Número 4 .....

Página Número 5 .....

Página Número 6 .....

Página Número 7 .....

FECHA: TRIMESTRE

MIEMBRO INDUSTRIAL

INFORMACION CORRESPONDIENTE AL :

TRIMESTRE _____ **AÑO** _____

I. DATOS IDENTIFICATIVOS DEL MIEMBRO

Denominación Social :

Domicilio Social :	**N.I.F. :**

Personas que asumen la responsabilidad de esta información, cargos que ocupan e identificación de los poderes o facultades en virtud de los cuales ostentan la representación de la sociedad:	**Firma :**

CONTENIDO INFORMACION SEMESTRAL
(marcar con una X en caso afirmativo)

	Individual	Consolidado
I. Datos Identificativos del Miembro		
II. Bases de Presentación y Normas de Valoración		
III. Balance de Situación		
IV. Cuenta de Pérdidas y Ganancias		

II. BASES DE PRESENTACION Y NORMAS DE VALORACION

(En la elaboración de los datos e informaciones de carácter financiero-contable incluidos en la presente información trimestral deberán aplicarse los principios, normas de valoración y criterios contables previstos en la normativa en vigor para la elaboración de información de carácter financiero-contable a incorporar a las cuentas anuales correspondiente al sector al que pertenece la entidad. Si excepcionalmente no se hubieran aplicado a los datos e informaciones que se adjuntan los principios y criterios de contabilidad generalmente aceptados exigidos por la correspondiente normativa en vigor, este hecho deberá ser señalado y motivado suficientemente, debiendo explicarse la influencia que su no aplicación pudiera tener sobre el patrimonio, la situación financiera y los resultados de la empresa o su grupo consolidado. Adicionalmente, y con un alcance similar al anterior, deberán mencionarse y comentarse las modificaciones que, en su caso y en relación con las últimas cuentas anuales auditadas, puedan haberse producido en los criterios contables utilizados en la elaboración de las informaciones que se adjuntan. Si se han aplicado los mismos principios, criterios y políticas contables que en las últimas cuentas anuales, y si aquellos responden a lo previsto en la normativa contable en vigor que le sea de aplicación a la entidad, indíquese así expresamente).

NOTA: en caso de ser insuficiente el espacio reservado en estos cuadros para las explicaciones solicitadas, la sociedad podrá adjuntar cuantas hojas adicionales considere necesarias.

III. BALANCE DE SITUACION DE LA SOCIEDAD INDIVIDUAL

Uds.: Miles de euros

ACTIVO	EJERCICIO ACTUAL	EJERCICIO ANTERIOR
A) ACCIONISTAS POR DESEMBOLSOS NO EXIGIDOS		
B) INMOVILIZADO		
C) GASTOS A DISTRIBUIR EN VARIOS EJERCICIOS		
I. Accionistas por Desembolsos Exigidos		
II. Existencias		
III. Deudores		
IV. Inversiones Financieras Temporales		
V. Acciones Propias a Corto Plazo		
VI. Tesorería		
VII. Ajustes por Periodificación		
D) ACTIVO CIRCULANTE		
TOTAL ACTIVO (A+B+C+D)		

PASIVO	EJERCICIO ACTUAL	EJERCICIO ANTERIOR
I. Capital Suscrito		
II. Reservas		
III. Resultados de Ejercicios Anteriores		
IV. Resultado del Periodo		
V. Dividendos a Cuenta Entregados en el Ejercicio		
A) FONDOS PROPIOS		
B) INGRESOS A DISTRIBUIR VARIOS EJERCICIOS		
C) PROVISIONES PARA RIESGOS Y GASTOS		
D) ACREEDORES A LARGO PLAZO		
I. Emisión de Obligaciones y Otros Valores Negociables		
II. Deudas con Entidades de Crédito		
IV. Acreedores Comerciales		
V. Otras Deudas a Corto		
VI. Ajustes por Periodificación		
E) ACREEDORES A CORTO PLAZO		
TOTAL PASIVO (A+B+C+D+E+F)		

IV. RESULTADOS INDIVIDUALES DE LA SOCIEDAD				
Uds.: Miles de euros	EJERCICIO ACTUAL		EJERCICIO ANTERIOR	
	Importe	%	Importe	%
+ Importe Neto de la Cifra de Negocio		100		100
+ Otros Ingresos				
= INGRESOS EXPLOTACION				
- Aprovisionamientos y variación existencias				
- Gastos de Personal				
- Gastos Externos y de Explotación				
- Dotación Amortizaciones Inmovilizado				
- Variación Provisiones de Circulante				
= RESULTADO DE EXPLOTACION				
+/- Resultados Financieros				
= RESULTADO ACTIVIDADES ORDINARIAS				
+/- Resultados Extraordinarios				
= RESULTADO ANTES DE IMPUESTOS				
+/- Impuestos sobre Sociedades y Otros				
= RESULTADO DEL EJERCICIO				

III. BALANCE DE SITUACION DEL GRUPO CONSOLIDADO

Uds.: Miles de euros

ACTIVO	EJERCICIO ACTUAL	EJERCICIO ANTERIOR
A) ACCIONISTAS POR DESEMBOLSOS NO EXIGIDOS		
B) INMOVILIZADO		
C) FONDO DE COMERCIO DE CONSOLIDACION		
D) GASTOS A DISTRIBUIR EN VARIOS EJERCICIOS		
I. Accionistas por Desembolsos Exigidos		
II. Existencias		
III. Deudores		
IV. Inversiones Financieras Temporales		
V. Acciones de la Sociedad Dominante a Corto Plazo		
VI. Tesorería		
VII Ajustes por Periodificación		
E) ACTIVO CIRCULANTE		
TOTAL ACTIVO (A+B+C+D+E)		

PASIVO	EJERCICIO ACTUAL	EJERCICIO ANTERIOR
I. Capital Suscrito		
II. Reservas		
V. Resultados Atribuibles a la Sociedad Dominante		
VI. Dividendos a Cuenta Entregados en el Ejercicio		
A) FONDOS PROPIOS		
B) SOCIOS EXTERNOS		
C) DIFERENCIA NEGATIVA DE CONSOLIDACION		
D) INGRESOS A DISTRIBUIR VARIOS EJERCICIOS		
E) PROVISIONES PARA RIESGOS Y GASTOS		
F) F) ACREEDORES A LARGO PLAZO		
I. Emisión de Obligaciones y Otros Valores Negociables		
II. Deudas con Entidades de Crédito		
III. Acreedores Comerciales		
IV. Otras Deudas a Corto		
V. Ajustes por Periodificación		
G) ACREEDORES A CORTO PLAZO (4)		
TOTAL PASIVO (A+B+C+D+E+F+G)		

IV. RESULTADOS DEL GRUPO CONSOLIDADO				
Uds.: Miles de euros	EJERCICIO ACTUAL		EJERCICIO ANTERIOR	
	Importe	%	Importe	%
+ Importe Neto de la Cifra de Negocio		100		100
+ Otros Ingresos				
= INGRESOS EXPLOTACION				
- Aprovisionamientos y variación de existencias				
- Gastos de Personal				
- Gastos Externos y de Explotación				
- Dotación Amortizaciones Inmovilizado				
- Variación Provisiones de Circulante				
= RESULTADO DE EXPLOTACION				
+/- Resultados Financieros				
+/- Resultados de Conversión				
+/- Participación Resultad. Sociedades Puestas Equivalencia				
- Amortización Fondo Comercio Consolidación				
+ Reversión Diferencias Negativas de Consolidación				
= RESULTADO ACTIVIDADES ORDINARIAS				
+/- Resultados Extraordinarios				
= RESULTADO CONSOLIDADO ANTES DE IMPUESTOS				
+/- Impuestos sobre Beneficios				
= RESULTADO CONSOLIDADO DEL EJERCICIO				
+/- Resultado Atribuido a Socios Externos				
= RESULTADO DEL EJERCICIO ATRIBUIDO A LA SOCIEDAD DOMINANTE				

V. POSICIONES ABIERTAS EN FORWARD Y FUTUROS SOBRE ACEITE DE OLIVA						
A CIERRE DE TRIMESTRE					MEDIA DEL TRIMESTRE	
FECHA DE VENCIMIENTO	MERCADO (MFAO/OTC)	POSICION C/V	Nº CONTRATOS	IMPORTE NOCIONAL	Nº CONTRATOS	IMPORTE NOCIONAL
TOTAL COMPROMISOS DE COMPRA						
TOTAL COMPROMISOS DE VENTA						

Uds.: Contratos equivalentes y Miles de euros

INSTRUCCIONES PARA LA CUMPLIMENTACIÓN DEL INFORME SEMESTRAL

Los datos numéricos solicitados, salvo indicación en contrario, deberán venir expresados en miles de euros, sin decimales, efectuándose los cuadres por redondeo.

Las cantidades negativas deberán figurar con un signo menos (-) delante del número correspondiente.

Junto a cada dato expresado en cifras, salvo indicación en contrario, deberá figurar el del período correspondiente al ejercicio anterior.

ANEXO 2

Modelo de información mensual sobre operaciones realizadas por los miembros industriales en el mercado de futuros sobre el aceite de oliva

Los Miembros Industriales del mercado de futuros sobre el aceite de oliva deberán remitir, con carácter mensual, información sobre las operaciones realizadas en este mercado. La información se remitirá en soporte informático, con formato hoja Excel y con la estructura que se indica.

En contenido de cada uno de los campos es el siguiente:

1. Cuenta: Identificación de los Códigos de Miembro, titular y Subcuentas del mismo. Deberá quedar especificada la operativa de cada una de las Subcuentas de cada Titular durante el período.

2. Contrato: Código del contrato de futuro negociado.

3. Fecha: Fecha en que se ha realizado la operación. Aunque no se hubiera realizado ninguna operación en el período, se incluirá como mínimo el último día hábil del mes.

4. Cobertura y/o Arbitraje: Operaciones en futuros que sirvan de cobertura a otras operaciones de contado, a plazo, etc. Volumen total de contratos de futuros comprados y/o vendidos y sus precios medios correspondientes.

5. Al descubierto: Operaciones en futuros no ligadas a otras operaciones de contado, plazo, etc. Volumen total de contratos de futuros comprados y/o vendidos y sus precios medios correspondientes.

6. Roll Over: Operaciones de traspaso de posiciones en futuros de uno a otro vencimiento. Volumen total de contratos de futuros comprados y/o vendidos y sus precios medios correspondientes.

7. Posición abierta total cierre sesión: Posición abierta total en número de contratos, para cada una de las subcuentas y contrato, al cierre de la sesión de las operaciones. Tendrá signo positivo para posiciones compradoras y signo negativo para posiciones vendedoras.

Como mínimo, en el caso de que una cuenta no hubiera tenido operativa durante el mes, el Miembro Industrial reportará la posición al cierre de la última sesión hábil del mes, indicando a su vez si esta posición está o no ligada a una posición en contado, plazo, etc. (Cobertura o Arbitraje vs. Descubiertas).

8. Posición cubierta total cierre de sesión: Número de contratos que dan cobertura a posiciones en otros mercados (volumen nominal de la operación de contado dividido por el nominal de cada futuro).

9. Descripción: Breve comentario de la operación en el mercado subyacente, quedando identificados perfectamente los principales aspectos de la misma.

Formato de la información que deberán remitir los Miembros Industriales:

1	2	3	4 Cobertura y/o arbitraje				5 Al descubierto				6 Roll Over				7	8	9
Cuenta	Contrato	Fecha	Compras		Ventas		Compras		Ventas		Compras		Ventas		Posición abierta total cierre sesión	Posición cubierta total cierre sesión	Descripción
			Volumen	Precio	Volumen	Precio	Volumen	Precio	Volumen	Precio	Volumen	Precio	Volumen	Precio			

§ 49

Orden APA/379/2023, de 8 de abril, por la que se que establecen las bases reguladoras de la concesión de los Premios Alimentos de España. [Inclusión parcial]

Ministerio de Agricultura, Pesca y Alimentación
«BOE» núm. 93, de 19 de abril de 2023
Última modificación: sin modificaciones
Referencia: BOE-A-2023-9624

[. . .]

CAPÍTULO III

«Premio Alimentos de España Mejores Aceites de Oliva Virgen Extra»

Artículo 14. *Objetivos específicos del premio y modalidades.*

1. Con este premio se pretende contribuir a promocionar y mejorar la imagen y posición en el mercado de los aceites de oliva virgen extra españoles y estimular a los productores a obtener aceites de calidad.

2. Podrán participar en el concurso tanto aceites de oliva virgen extra de producción convencional como de producción ecológica. Los solicitantes deberán indicar en su solicitud si el aceite presentado es de producción convencional o ecológica. En caso de participar con ambos deberán presentar una solicitud para cada uno de ellos.

3. A efectos de su participación en el concurso, para los aceites de producción convencional, se establecen las siguientes modalidades:

a) «Premio Alimentos de España Mejor Aceite de Oliva Virgen Extra-Frutado Verde Amargo».

Destinado a los aceites que se caracterizan organolépticamente por su frutado de intensidad media-alta, que recuerda a las aceitunas verdes y/o a otras frutas y/o notas verdes en los que aparecen marcados, aunque equilibrados, los atributos amargo y picante.

b) «Premio Alimentos de España Mejor Aceite de Oliva Virgen Extra- Frutado Verde Dulce»:

Dirigido a los aceites que presentan organolépticamente un frutado de intensidad media-alta, que recuerda a las aceitunas verdes y/o a otras frutas y/o notas verdes en los que los atributos amargo y picante no se encuentran excesivamente marcados.

c) «Premio Alimentos de España Mejor Aceite de Oliva Virgen Extra-Frutado Maduro»:

Para los aceites que ofrecen en la valoración organoléptica un frutado de intensidad media-alta que recuerda a las aceitunas maduras y/o a otras frutas/os maduros, almendrados o no, con los atributos amargo y picante muy poco marcados.

La clasificación en dichas modalidades será llevada a cabo por el panel de catadores de aceite de oliva virgen extra del Ministerio de Agricultura, Pesca y Alimentación.

4. Para los aceites procedentes de la producción ecológica no se establece la clasificación por modalidades indicada en el apartado anterior, existiendo una única modalidad «Premio Alimentos de España Mejor Aceite de Oliva Virgen Extra Ecológico».

5. El aceite que de las cuatro modalidades, haya obtenido la mejor puntuación en la fase de cata, contará además con el Premio Especial «Alimentos de España Mejor Aceite de Oliva Virgen Extra».

Artículo 15. *Requisitos.*

1. Podrán participar en estos premios las almazaras autorizadas que tengan su sede social en España.

2. No será admitido ningún aceite de oliva virgen extra procedente de almazaras sobre las que exista resolución de retirada de autorización, que haya puesto fin a la vía administrativa, por los órganos correspondientes de las comunidades autónomas.

3. Sólo se admitirán a concurso los aceites de oliva virgen extra a granel de la campaña especificada en cada convocatoria, según los define el Reglamento (UE) número 1308/2013 del Parlamento Europeo y del Consejo, de 17 de diciembre de 2013, por el que se crea la organización común de mercados de los productos agrarios. Dichos aceites deberán cumplir los requisitos que para los aceites de oliva virgen extra, establece el Reglamento (CEE) número 2568/91 de la Comisión, de 11 de julio de 1991, relativo a las características de los aceites de oliva y de los aceites de orujo de oliva y sus métodos de análisis.

4. Los aceites presentados al concurso serán obtenidos de aceitunas recolectadas en el territorio nacional.

5. Las muestras de aceite de oliva virgen extra que opten al premio deberán proceder de un lote homogéneo, cuyo tamaño será especificado en la convocatoria. Una misma almazara podrán presentar a concurso tanto aceite de oliva virgen extra de producción convencional, como de producción ecológica, pero un mismo lote sólo podrá optar a una de ellas.

6. Cuando el aceite de un lote homogéneo presentado al concurso esté contenido en dos o más depósitos, éstos se muestrearán de forma conjunta para la obtención de una única muestra final. En todo caso, los depósitos deberán encontrarse en el mismo recinto.

7. En el caso de los aceites de producción ecológica es requisito indispensable que los solicitantes aporten el certificado en vigor establecido en el artículo 35 del Reglamento (UE) 2018/848, emitido por la autoridad u organismo de control autorizado para el control de la producción ecológica en su Comunidad Autónoma, a cuyo control el operador haya sometido su actividad de producción ecológica. Además, deberá acreditarse mediante certificado emitido por dicha entidad de control, que el aceite de oliva virgen extra presentado a concurso es de producción ecológica, excepto si la totalidad de la producción de la almazara es ecológica, en cuyo caso será suficiente el certificado del operador.

Artículo 16. *Recogida de muestras.*

1. El Ministerio de Agricultura, Pesca y Alimentación se encargará de organizar y coordinar la recogida de las muestras en las instalaciones de la entidad inscrita en el concurso y el precintado del depósito o depósitos correspondientes. La recogida de muestras también podrá efectuarse por personal de las Áreas de Agricultura y Pesca en las Delegaciones y Subdelegaciones del Gobierno o por entidades acreditadas para la toma de muestras. Cada toma de muestras quedará debidamente documentada.

2. Sólo se admitirán a concurso los aceites contenidos en depósitos estancos que puedan ser precintados.

3. Por cada aceite presentado al concurso se recogerá el número de ejemplares de muestra especificado en la convocatoria. Cada ejemplar de la muestra deberá precintarse e irá identificado al menos, con el nombre del premio, datos de la almazara, número de precinto, y la fecha de toma de muestras.

4. Para la selección de los aceites presentados al concurso se utilizará, al menos, un ejemplar de la muestra para la realización del análisis sensorial, otro para el análisis físico-químico y otro se reservará como muestra de seguridad.

5. El depósito o depósitos de donde se toman las muestras quedarán precintados, una vez recogido el aceite hasta la resolución del concurso. Solo podrá procederse al desprecintado de manera total o puntual, ante causas de fuerza mayor o debidamente justificadas, previa comunicación y autorización por parte del Ministerio. Serán requisitos indispensables para autorizar un desprecintado puntual que la cantidad final de aceite contenida en el depósito o depósitos sea, al menos, la mínima exigida para participar en concurso, y que el desprecintado sea realizado por la autoridad competente. En el caso de desprecintado total, podrá realizarlo el propio solicitante, previa comunicación al Ministerio, entendiéndose en este caso desistida su solicitud.

Artículo 17. *Selección.*

1. La secretaría del Jurado se ocupará de la recepción de las solicitudes y de las muestras, a las que asignará un código identificativo, eliminando cualquier otra referencia a su origen, antes de comenzar el proceso de selección, garantizando en todo momento la trazabilidad y anonimato de estas.

2. El proceso de selección de los aceites ganadores se realizará según lo establecido en el artículo 5 e incluirá una valoración sensorial y un análisis fisicoquímico.

3. La valoración sensorial se llevará a cabo de acuerdo con la ficha de cata recogidas en la correspondiente convocatoria y constará de dos fases llevadas a cabo por miembros del panel de catadores de aceite de oliva virgen extra del Ministerio de Agricultura, Pesca y Alimentación, dirigidos por el jefe del panel, que fijará los criterios a seguir. En la segunda fase de la valoración podrán participar también miembros de otros paneles de la Administración autorizados para la realización del control oficial. Los paneles de cata estarán constituidos por un mínimo de cinco catadores.

4. La primera de las fases de valoración tiene por objeto realizar un primer análisis de las muestras con el fin de eliminar posibles aceites con defectos, clasificar los aceites en las tres modalidades del concurso, descartar aquellos que no alcancen una puntuación mínima establecida en la convocatoria, y seleccionar los cinco mejores aceites de cada modalidad. La segunda consistirá en el análisis final de las muestras seleccionadas en la primera fase.

5. Los aceites seleccionados deberán cumplir con los requisitos físico-químicos del Reglamento (CEE) número 2568/91 de la Comisión, de 11 de julio de 1991, así como con la reglamentación europea de general aplicación de residuos de pesticidas. Todos los análisis serán realizados por el Laboratorio Arbitral Agroalimentario de este Ministerio.

6. El jefe de panel emitirá un informe técnico con las pruebas realizadas, en el que figuren ordenados los cinco aceites mejor puntuados, así como el resultado del análisis físico-químico, que será elevado a la presidencia del jurado.

7. Posteriormente se reunirá el jurado quien, con base en el informe técnico, procederá a identificar las muestras finalistas con su codificación correspondiente y emitirá un informe concretando el resultado de la evaluación.

[. . .]